19/10/26

MANUAL DO PROPRIETÁRIO



EXTENSORA

**LEIA ATENTAMENTE ESTE MANUAL ANTES DE UTILIZAR O EQUIPAMENTO.
GUARDE-O PARA CONSULTA E REFERÊNCIA FUTURA.**

*READ THIS MANUAL CAREFULLY BEFORE USING THE EQUIPMENT.
KEEP IT FOR FUTURE CONSULTATION AND REFERENCE.*

*LEA DETENIDAMENTE ESTE MANUAL ANTES DE UTILIZAR EL EQUIPO.
GUARDARLO PARA FUTURAS CONSULTAS Y REFERENCIAS.*

MOVEMENT®

SEJA BEM VINDO À MOVEMENT!

Parabéns, agora você faz parte do universo MOVEMENT!

Com o objetivo de oferecer produtos, serviços e soluções inovadoras que atendam à necessidade de lazer, bem-estar e conforto, despertando as pessoas para uma vida mais prazerosa e saudável, a Brudden Equipamentos Ltda. criou a marca MOVEMENT.

Fundada para desenvolver e produzir equipamentos de ginástica, a Movement logo se destacou no mercado brasileiro pela tradição em praticidade e durabilidade, que faz da Brudden ícone em qualidade nos mercados em que atua.

Com alto investimento em pesquisa e desenvolvimento junto à instituições de renome, a Movement promove a melhoria da qualidade de vida aos mais diferentes perfis e hábitos, com a presença marcante em Residências, Condomínios, Academias, Clubes, Hotéis, Clínicas, Empresas e Organizações.

A qualidade em equipamentos se estende aos serviços prestados por sua ampla rede de atendimento e Pontos Autorizados, espalhados por todo território nacional.

Trazendo a Movement sempre próxima a você e sua família em prol de uma vida mais saudável, rentável aos investidores, prazerosa e saudável a quem treina em um dos nossos equipamentos.

Acesse nosso site e saiba mais sobre o que nossa empresa oferece para melhorar a qualidade da sua vida.

SUMÁRIO

INFORMAÇÕES SOBRE SEGURANÇA..... 4
CONHECENDO O EQUIPAMENTO.....8
MONTAGEM DO EQUIPAMENTO..... 11
INSTRUÇÃO OPERACIONAL..... 32
MANUTENÇÃO..... 35
GARANTIA 40



INFORMAÇÕES SOBRE SEGURANÇA

EXPLICAÇÃO DOS SÍMBOLOS

PERIGO!

- Uma declaração precedida de “PERIGO” contém informações que devem ser postas em prática para evitar lesões físicas graves ou morte.

ATENÇÃO!

- Uma declaração precedida de “ATENÇÃO” contém informações que devem ser postas em prática para evitar algum dano físico ao usuário.

CUIDADO!

- Uma indicação precedida pela palavra “CUIDADO” contém informações que devem ser postas em prática para evitar danos ao produto.

Guarde este Manual para consultá-lo futuramente. Leia e compreenda este manual.

SEGURANÇA

PERIGO!

- O mau uso do equipamento pode transformá-lo em um instrumento perigoso, podendo causar ferimentos graves ou até mesmo a morte do usuário, sendo de extrema importância a leitura e compreensão deste Manual.
- Antes de utilizar o equipamento, leia atentamente este Manual, certificando-se quanto à correta montagem e utilização, sob pena de graves ferimentos e morte do usuário.
- É de inteira RESPONSABILIDADE do comprador dos produtos MOVEMENT ler o manual de instruções e os adesivos de advertência do equipamento. É também de inteira responsabilidade do comprador instruir os usuários finais sobre o uso correto do equipamento.
- Os usuários devem ser supervisionados por profissional habilitado, cabendo ao comprador instruí-los corretamente. O uso do equipamento de forma contrária ao previsto neste Manual pode causar acidentes aos usuários.
- Este equipamento não é destinado a pessoas com capacidade física, sensoriais ou mentais reduzidas, ou por pessoas com falta de experiência e conhecimento, a menos que tenha recebido instruções referentes à utilização do equipamento e estejam sob supervisão de instrutor.
- Este equipamento é destinado ao uso profissional em Academias, Clubes, Estúdios, Hotéis e Condomínios, sempre com a supervisão de instrutor habilitado. Não é destinado ao uso doméstico. Em caso de dúvida, entre em contato com a MOVEMENT.
- É recomendado que o equipamento esteja em uma área de acesso controlado. O controle de acesso ao equipamento é de inteira responsabilidade do instrutor, assim como a supervisão do usuário quando estiver utilizando o equipamento.
- NUNCA permita que duas ou mais pessoas utilizem o equipamento ao mesmo tempo.
- Não permita que terceiros fiquem próximo ao equipamento, podendo causar acidentes.
- Não permita que crianças, pessoas com capacidade psicomotora reduzida e animais fiquem próximos ao equipamento, risco de acidente grave ou fatal.
- Não utilize o equipamento descalço, com calçado de salto ou sola gasta. Certifique-se que não há pedras presas ao calçado.
- Não utilize roupas folgadas, evite usar joias, correntes, cabelos soltos e demais objetos. Use sempre roupa destinada à prática do exercício físico.
- Não utilize o equipamento caso esteja doente ou sobre o efeito de drogas, álcool ou qualquer substância que afete sua capacidade psicomotora.
- Ao regular qualquer assento, apoio do joelho, bateria de pesos, encosto ou qualquer outro tipo de regulagem, certifique-se de que o pino de regulagem ou alavanca esteja totalmente encaixado no furo da regulagem para evitar lesões.
- Exercícios incorretos ou excessivos podem causar graves lesões. Caso sinta qualquer tipo de dor, tonturas, sensação de desmaio ou falta de ar, pare imediatamente o exercício e consulte um médico especializado.

EXPLICAÇÃO DOS SÍMBOLOS

PERIGO!

- Mantenha o piso no entorno do equipamento sempre seco, evitando escorregões e quedas.
- Certifique-se que o equipamento está devidamente nivelado ao solo e sobre uma superfície plana, longe de paredes a fim de manter o equilíbrio do equipamento e evitar acidentes e danos ao usuário.
- NÃO coloque o equipamento sobre piso polido (liso), pois pode causar a instabilidade do equipamento.
- Nunca faça modificações no equipamento sem autorização do fabricante. Modificações ou acessórios não autorizados podem resultar na perda da garantia, além de provocar ferimentos graves ou fatais ao usuário.
- NÃO use ou permita o uso de qualquer equipamento que esteja danificado e / ou tenha peças gastas ou quebradas.
- Substitua imediatamente qualquer tipo de cabo de aço que esteja danificado ou desgastado, risco de acidente grave ou fatal ao usuário. É de inteira responsabilidade do instrutor verificar o estado do cabo de aço.
- Use apenas peças de reposição fabricadas e fornecidas pela MOVEMENT.
- Não permita que qualquer pessoa faça manutenção no equipamento. A MOVEMENT possui pontos autorizados em todo o território nacional. Para localizar o mais próximo, consulte o site www.movement.com.br ou entre em contato pelo telefone 0800 772 40 80.
- A manutenção preventiva é essencial para manter uma longa vida do equipamento e assim evitar acidentes graves ao usuário. Qualquer dúvida sobre manutenção veja o capitulo de manutenção neste manual.
- O equipamento vem equipado com uma bateria de pesos, não use qualquer outro tipo de peso para aumentar a carga máxima do equipamento, risco de acidente grave ou fatal ao usuário.
- Não utilize nenhum outro tipo de pino seletor que não seja o que acompanha o equipamento para travar a bateria de pesos.
- Não permita que o usuário solte a bateria de peso em queda livre, risco de dano a estrutura do equipamento.
- Não exceda a capacidade máxima do equipamento.
- Insira completamente o pino seletor nos pesos. A inserção parcial pode fazer com que os pesos caiam, causando danos ao equipamento e acidentes graves ou fatais ao usuário.
- Nunca remova o pino seletor quando estiver com a bateria de peso em posição elevada.
- Nunca tente liberar peças ou pesos que estejam presos.
- ENTENDER cada adesivo de advertência é importante. Em caso de dúvida, contate nossa central de atendimento pelo telefone 0800 772 40 80.
- Caso os adesivos de alerta estejam danificados, entre em contato com a MOVEMENT imediatamente para solicitar a substituição. Os adesivos de alerta estão afixados no equipamento e devem ser fiscalizados antes da utilização do produto.
- Os adesivos em formato de triângulo representam risco ao usuário.



PERIGO!

NÃO COLOCAR AS MÃOS ENTRE OS PESOS.

RISCO DE ESMAGAMENTO.



PERIGO!

NÃO COLOCAR AS MÃOS ENTRE AS ROLDANAS.

RISCO DE ESMAGAMENTO.



PERIGO!

NÃO COLOCAR AS MÃOS ENTRE AS PARTES MÓVEIS.

RISCO DE ESMAGAMENTO.



PERIGO!

EQUIPAMENTO NÃO DESENVOLVIDO PARA CRIANÇAS. MANTENHA CRIANÇAS LONGE DO EQUIPAMENTO.

RISCO DE ACIDENTES.

INFORMAÇÕES SOBRE SEGURANÇA

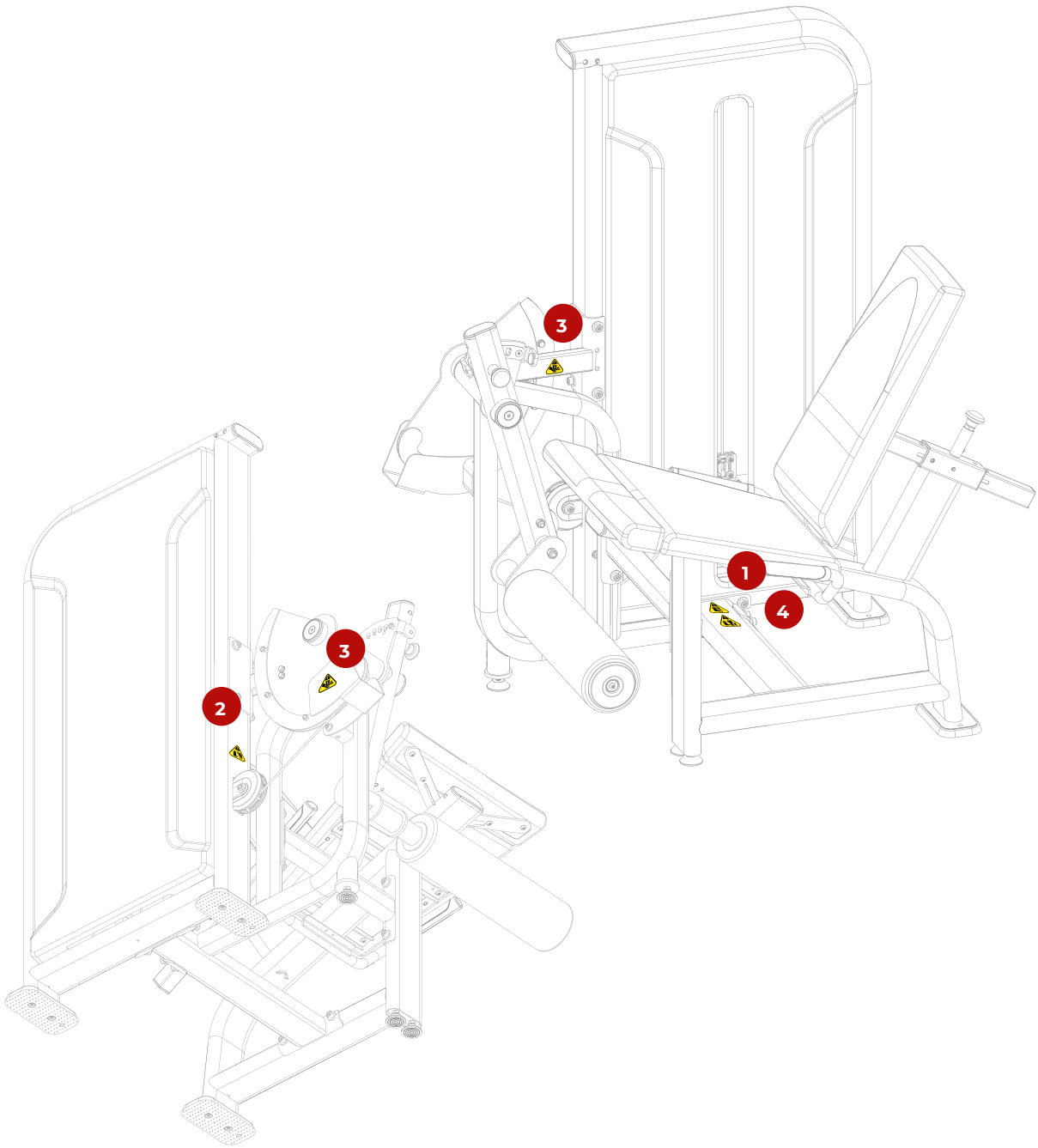



CONHECENDO O EQUIPAMENTO

OBJETIVO

A extensora de pernas é um equipamento que isola o movimento de extensão dos joelhos, fortalecendo principalmente o quadríceps, grupo muscular localizado na parte da frente das coxas. É ideal para desenvolver força, resistência e estabilidade dos membros inferiores.

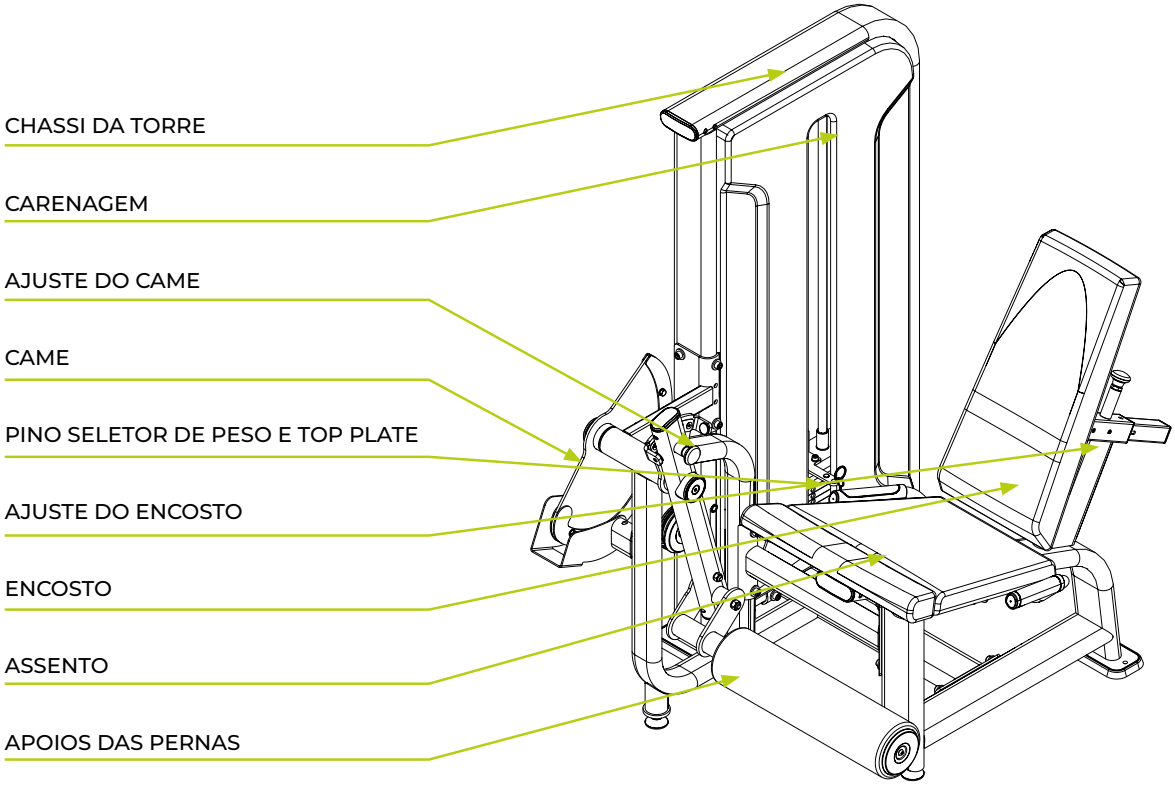

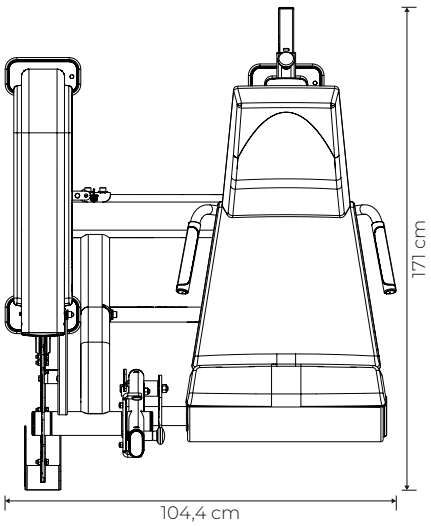

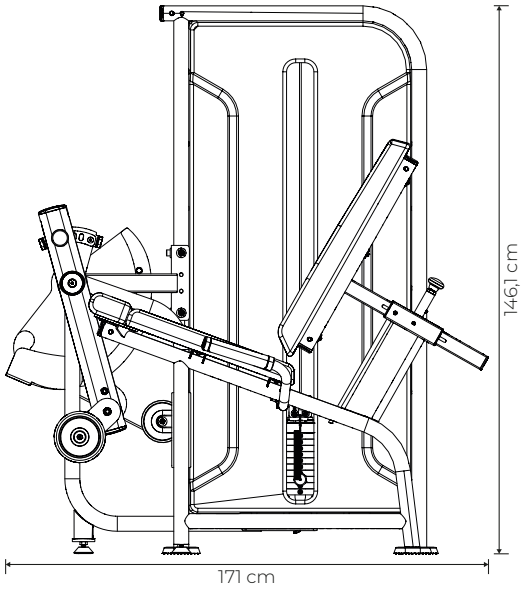

Especificações do equipamento

Modelo	Single Station Selectorized LEG EXTENSION
Segmento	Musculação
Categoria	Single Station Selectorized
Linha	AXIS
Peso máximo do usuário	136
Comprimento	171
Largura	104,4
Altura	146,1
Área ocupada	1,79
Peso do equipamento	176,6 kg - Light 203,8 kg - Hevy
Carga máxima	73,0 kg- Light 100,2 kg - Hevy
Bateria de peso	1 top plate e 10 pesos - Light 1 top plate e 14 pesos- Hevy
Estrutura	Aço
Pintura	Tratamento de superfície com 9 banhos + pintura eletrostática a pó
Solda	MIG/MAG Robotizada
Material do estofado	Espuma de poliuretano de alta densidade controlada
Revestimento do estofado	Courvin sintético impermeável
Cabo de aço	Ø 4.76 mm revestido, com alma de aço Ø 3,175 mm
Amortecedor na base da torre	Sim
Polias carenadas	Sim
Pinos seletores de peso (flauta)	Aço carbono com puxador em alumínio anodizado
Guia de pesos	Alumínio anodizado duro – baixo coeficiente de atrito e alta resistência ao desgaste
Adesivo de instruções (placard)	Localizado na torre, com instruções de utilização e músculos utilizados
Opções de cor da torre/chassi	Preta
Garantia	Até 3 anos – **Consulte o Manual de Instrução do equipamento.**

MONTAGEM DO EQUIPAMENTO

MONTAGEM DO EQUIPAMENTO

⚠ CUIDADO!

Antes de iniciar a montagem do seu equipamento, é necessário se atentar para os seguintes cuidados:

- Certifique que a embalagem não está danificada e que as partes e componentes do equipamento não estão avariadas.
- Recomenda-se que o equipamento seja desembalado no local em que será montado.
- O local de montagem deve estar limpo.
- O piso deve ser plano, nivelado e rígido para evitar instabilidade do equipamento.
- Recomenda-se que o equipamento seja montado longe da umidade e ao abrigo da luz solar, a fim de evitar danos às partes eletrônicas e carenagem do equipamento.

ÍCONES

Os ícones tem como função instruir boas práticas que devem ser seguidas no decorrer da montagem.



Para esta montagem recomenda-se que seja feita em duas pessoas.



Não dar o aperto final nos parafusos.



Dar o aperto final nos parafusos.

FERRAMENTAS

Use as seguintes ferramentas para fazer a montagem do equipamento. A tabela de torque tem como função guiar quanto de aperto determinado parafuso pode sofrer. A tabela deve ser seguida rigorosamente.

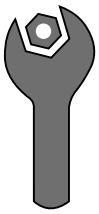

Chave fixa

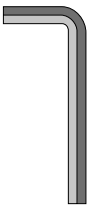

Chave hexagonal



Trava rosca torque médio



Chave de fenda cruzada

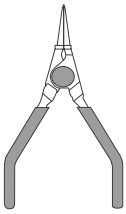

Alicate para anéis elástico

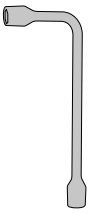

Chave de boca

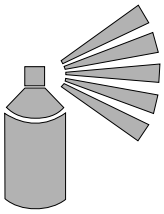

Graxa em spray



Tesoura

Especificação de torque:

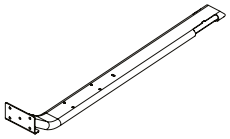

Elementos de fixação em estruturas metálicas

Diâmetro [mm]	Torque [N.m]
M6	9 a 12
M8	22 a 29
M10	45 a 48

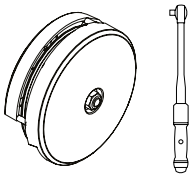

Roldanas com capas ou sem capas

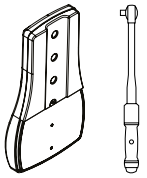

Estofados com ou sem capas

Torque [N.m]

8 a 10

MONTAGEM DO EQUIPAMENTO

LISTA DE COMPONENTES

A

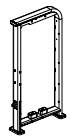

CHASSI DA TORRE

B



BARRA DE LIGAÇÃO INFERIOR

C

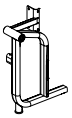

MANCAL DO CAME

D



FLANGE MENOR

E



BARRA DE LIGAÇÃO SUPERIOR

F



CHASSI

G



CAME

H



SELETOR

I

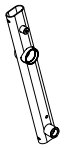

BRAÇO DO SUPORTE DA PERNA

J



SUPORTE DA PERNA

K



SUPORTE DO BATENTE

L



PILHA DE PESOS

M



TOP PLATE

N



HASTE GUIA

O



CABO DE AÇO

P



SUPORTE DO PASSA CABO

Q



SUPORTE DO CAME

R

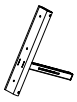

SUPORTE DO ENCOSTO AJUSTÁVEL

S

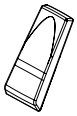

ESTOFADO DO ENCOSTO

T



ESTOFADO DO ASSENTO

U



ESTOFADO DO PROLONGADOR DO ASSENTO

V



ROLO ESTOFADO

W



PROTETOR DO CAME

X



CARENAGEM FRONTAL

Y



CARENAGEM TRASEIRA

MONTAGEM DO EQUIPAMENTO

Passo 01

A		NOME Chassi da torre	B		NOME Barra de ligação inferior	C	 NOME Mancal do came
1		NOME Parafuso cab. cil. sext. int - M10x30	Qtd. 2x				
2		NOME Arruela lisa - 10,3x3,0	Qtd. 2x	3		NOME Porca sextavada - M10	Qtd. 1x
4		NOME Pé regulável - M10x28	Qtd. 1x				

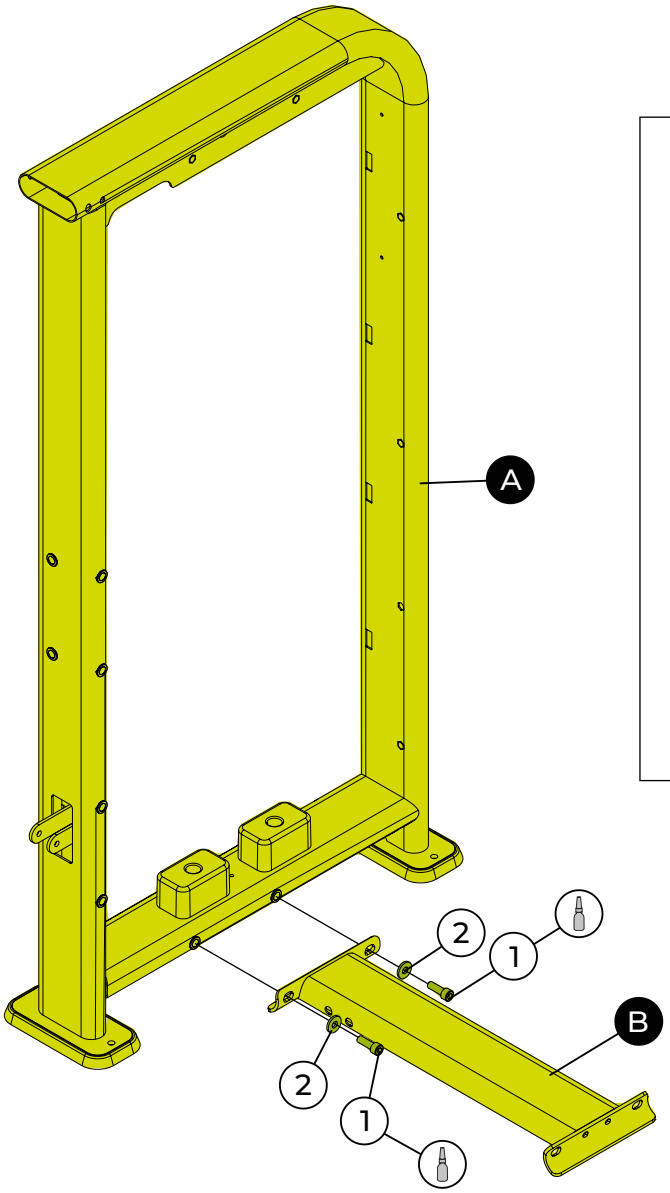

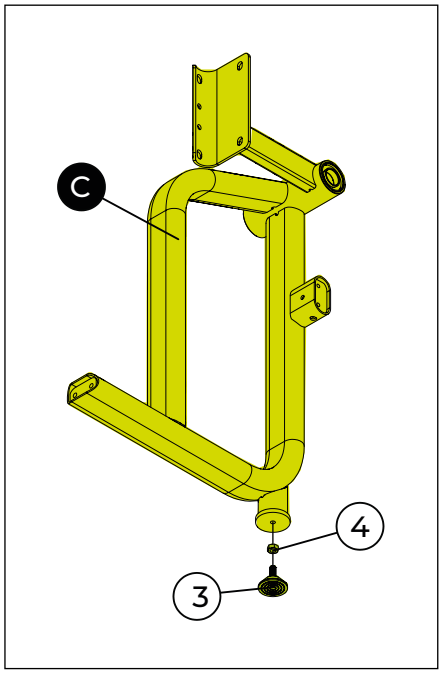

FERRAMENTAS


Chave fixa nº 17


Chave hexagonal nº 8


Trava rosca torque médio



MONTAGEM DO EQUIPAMENTO

Passo 02

	NOME	Qtd.
D	Flange menor	
1	Parafuso cab. cil. sext. int - M10x30	4x
2	Arruela lisa - 10,3x3,0	6x
5	Parafuso cab. cil. sext. int. - M10x140	2x

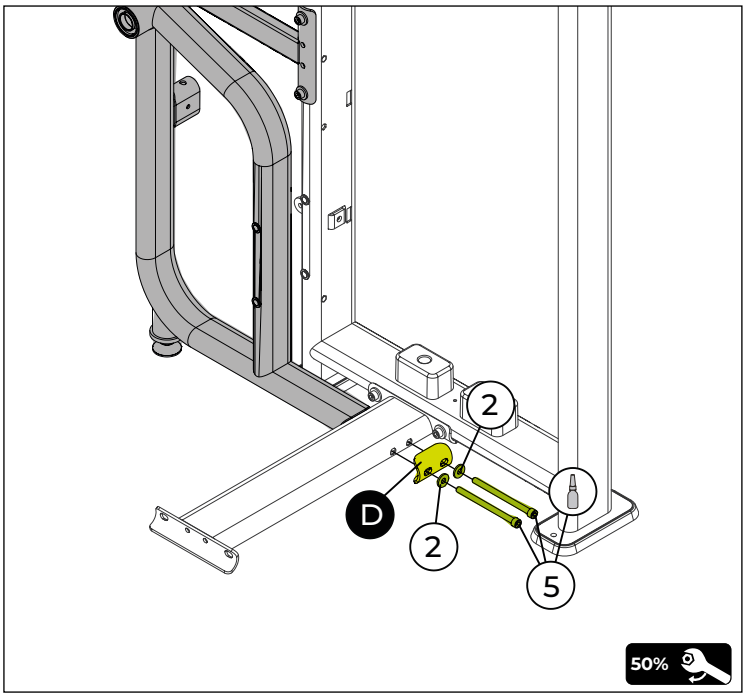

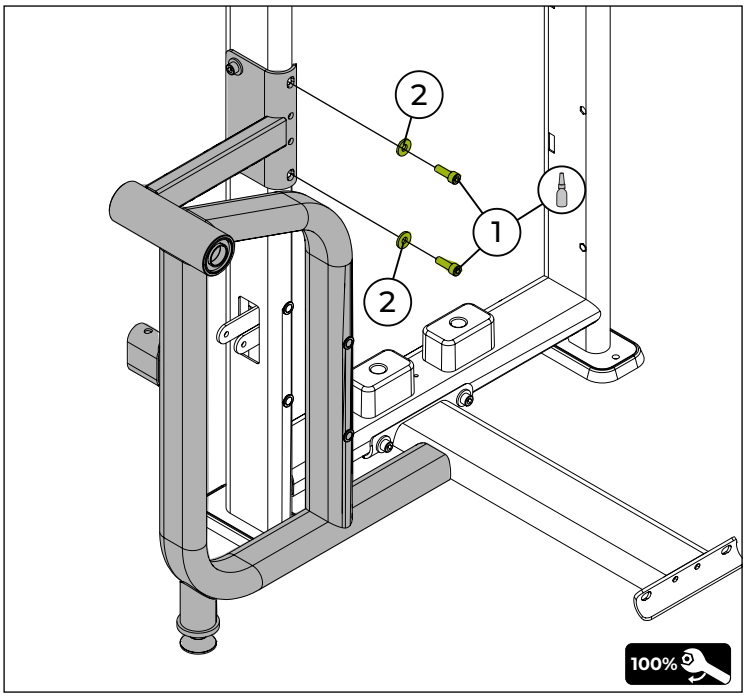

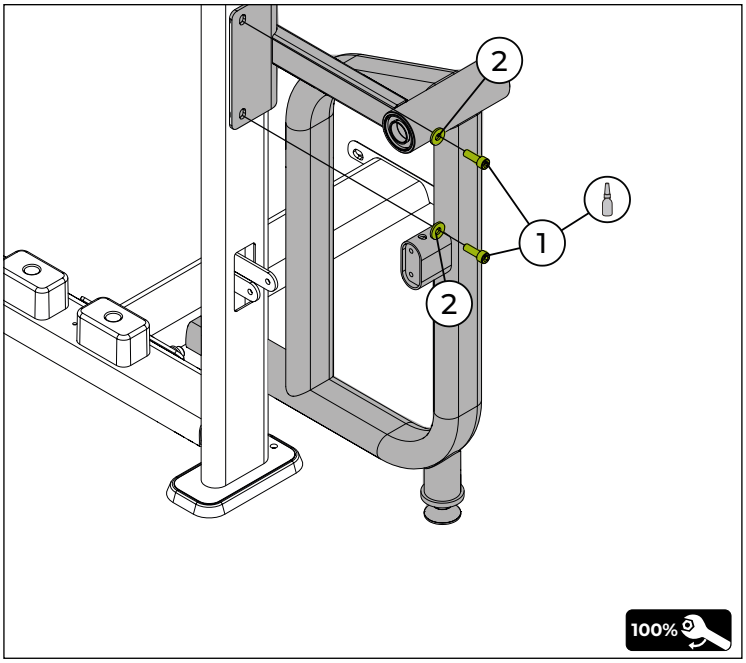

FERRAMENTAS

Chave fixa nº 17

Trava rosca torque médio

50%

MONTAGEM DO EQUIPAMENTO

Passo 03

	NOME	Qtd.
E	Barra de ligação superior	
F	Chassi	
1	Parafuso cab. cil. sext. int - M10x30	6x
2	Arruela lisa - 10,3x3,0	6x
3	Porca sextavada - M10	2x
4	Pé regulável - M10x28	2x

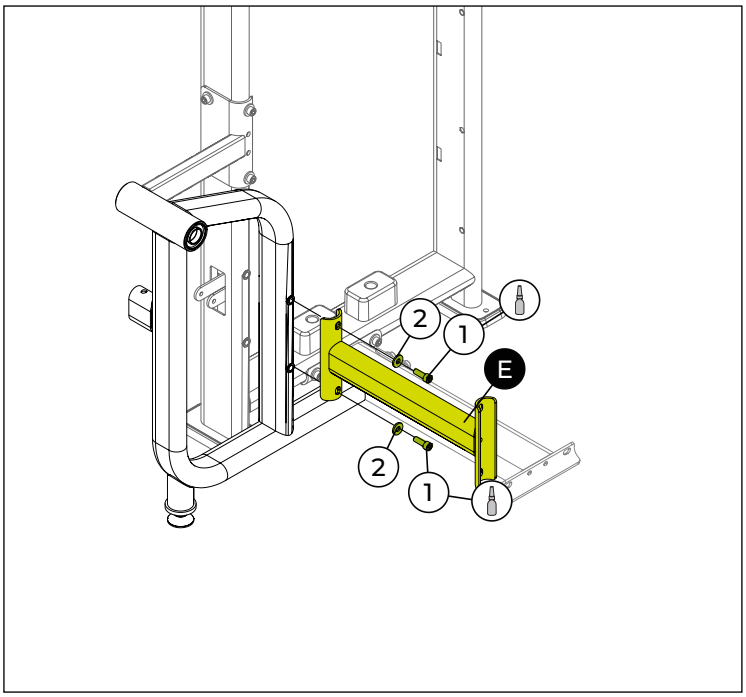

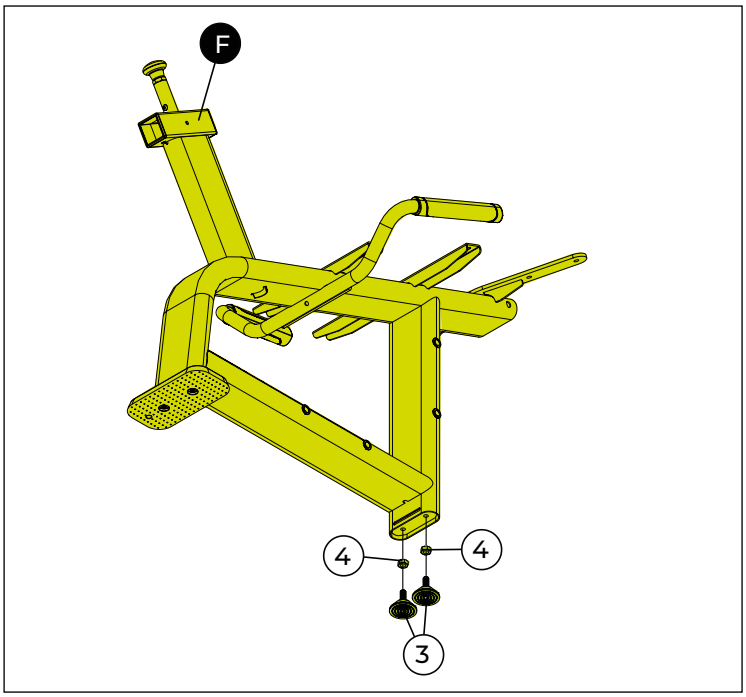

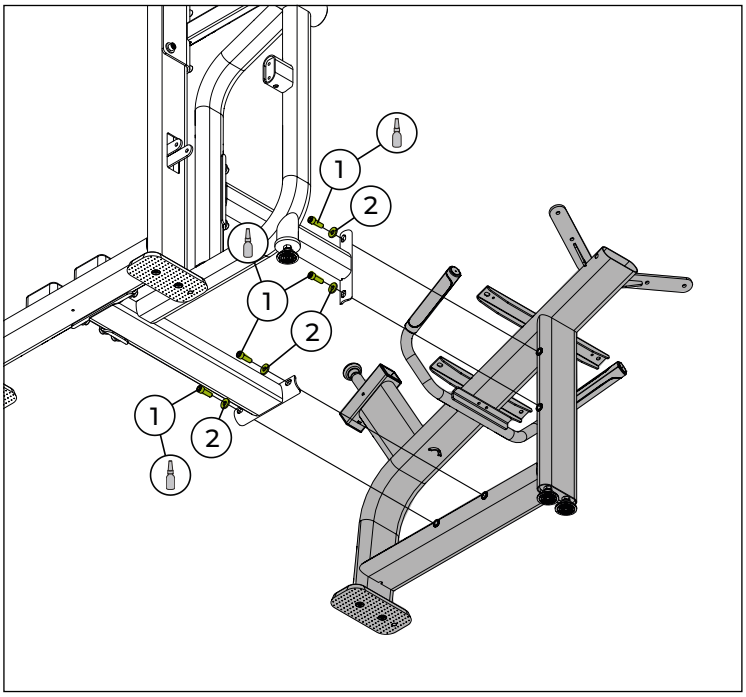

FERRAMENTAS


Chave fixa nº 17


Chave hexagonal nº 8


Trava rosca torque médio



Passo 04

	NOME	Qtd.
G	Came	
H	Seletor	
I	Braço do suporte da perna	
6	Arruela de encosto	3x
7	Anel de retenção- Ø30	1x
8	Chaveta retangular	1x
9	Acabamento	2x
10	Parafuso cab. chata sext. Int. - M10x25	2x

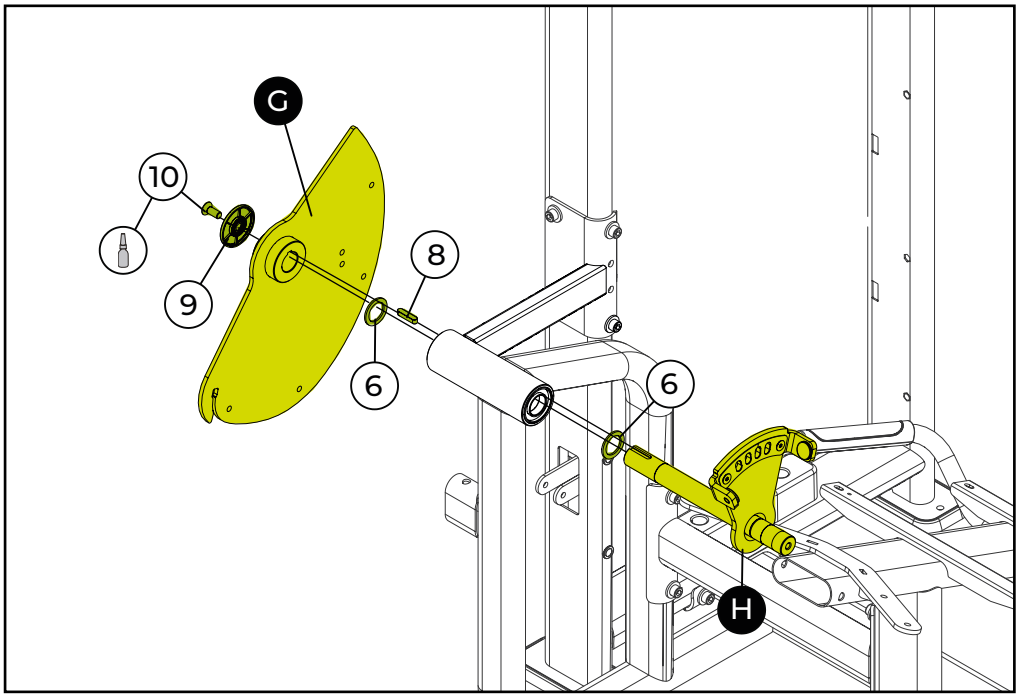

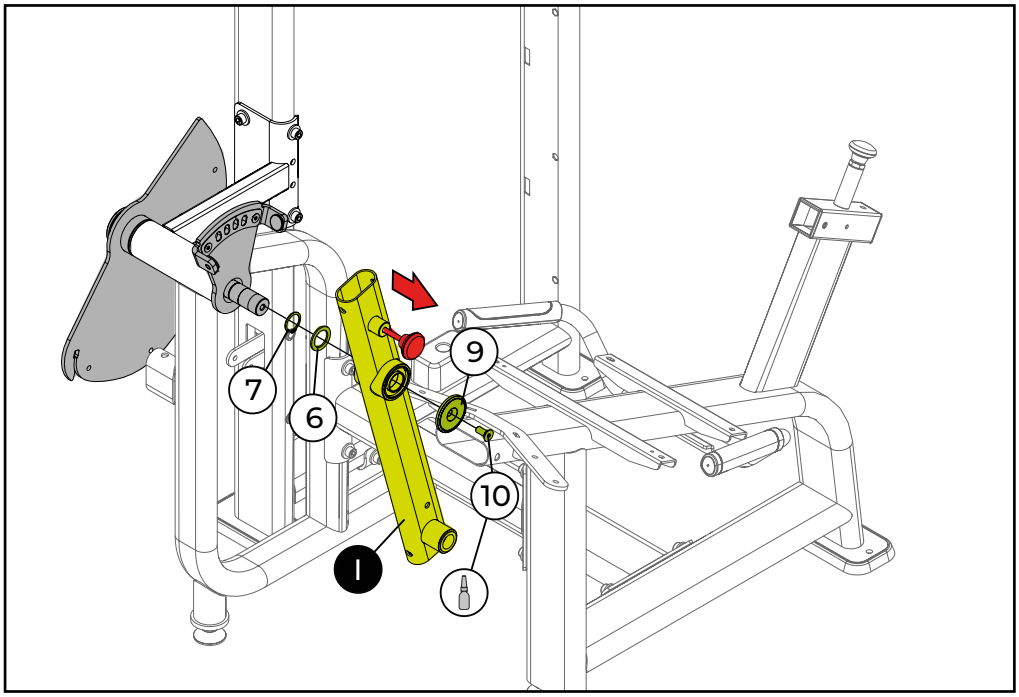

FERRAMENTAS



Alicate para anéis elástico | Chave hexagonal nº 6 | Trava rosca torque médio

50%

MONTAGEM DO EQUIPAMENTO

Passo 05

	NOME	Qtd.
J	Suporte da perna	
K	Suporte do batente	
11	Parafuso cabeça sextavada flangeada - M8x25	2x
12	Porca sext. insert nylon - M8	2x
13	Bucha amortecedora	1x
14	Tampão - 77x40	2x
15	Batente do suporte do rolo	1x
16	Parafuso cab. cil. Sext. Int. - M10x65	1x
17	Arruela lisa - 10,5x1,6	1x
18	Porca sextavada insert nylon - M10	1x
19	Parafuso cabeça sextavada - M12x120	1x
20	Arruela lisa - 13x1,9	2x
21	Eixo de articulação	1x
22	Porca sextavada insert nylon - M12	1x

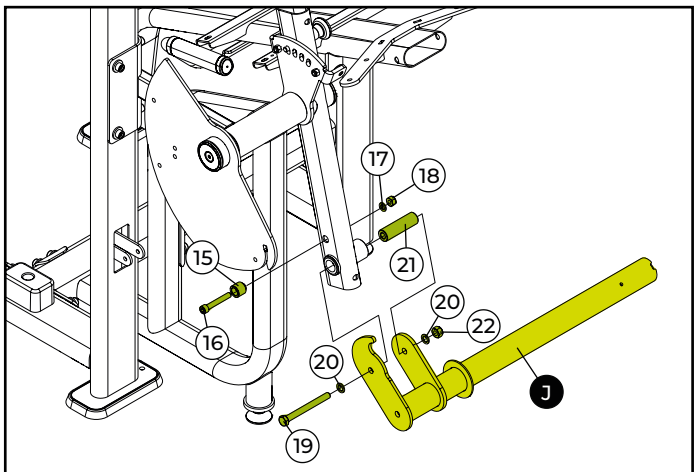

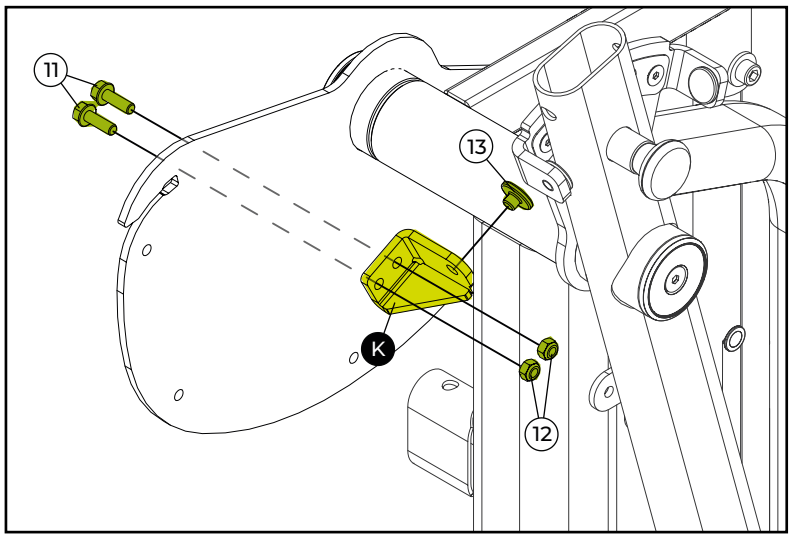

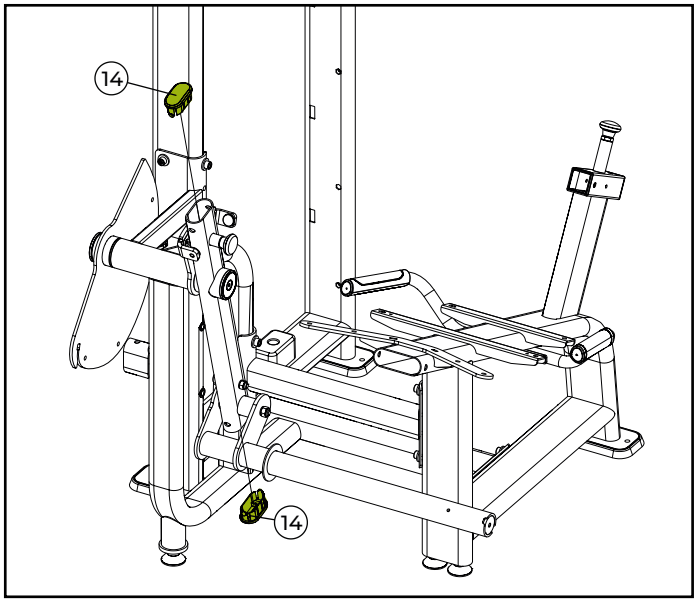

FERRAMENTAS



Chave fixa nº 13, 17 e 19



Chave hexagonal nº 8



Passo 06 Nivelamento do equipamento

⚠ ATENÇÃO!

Após todos os parafusos que compõem as montagens identificadas anteriormente estiverem posicionados e encaixados, nivele o equipamento ao solo para evitar qualquer instabilidade no equipamento.

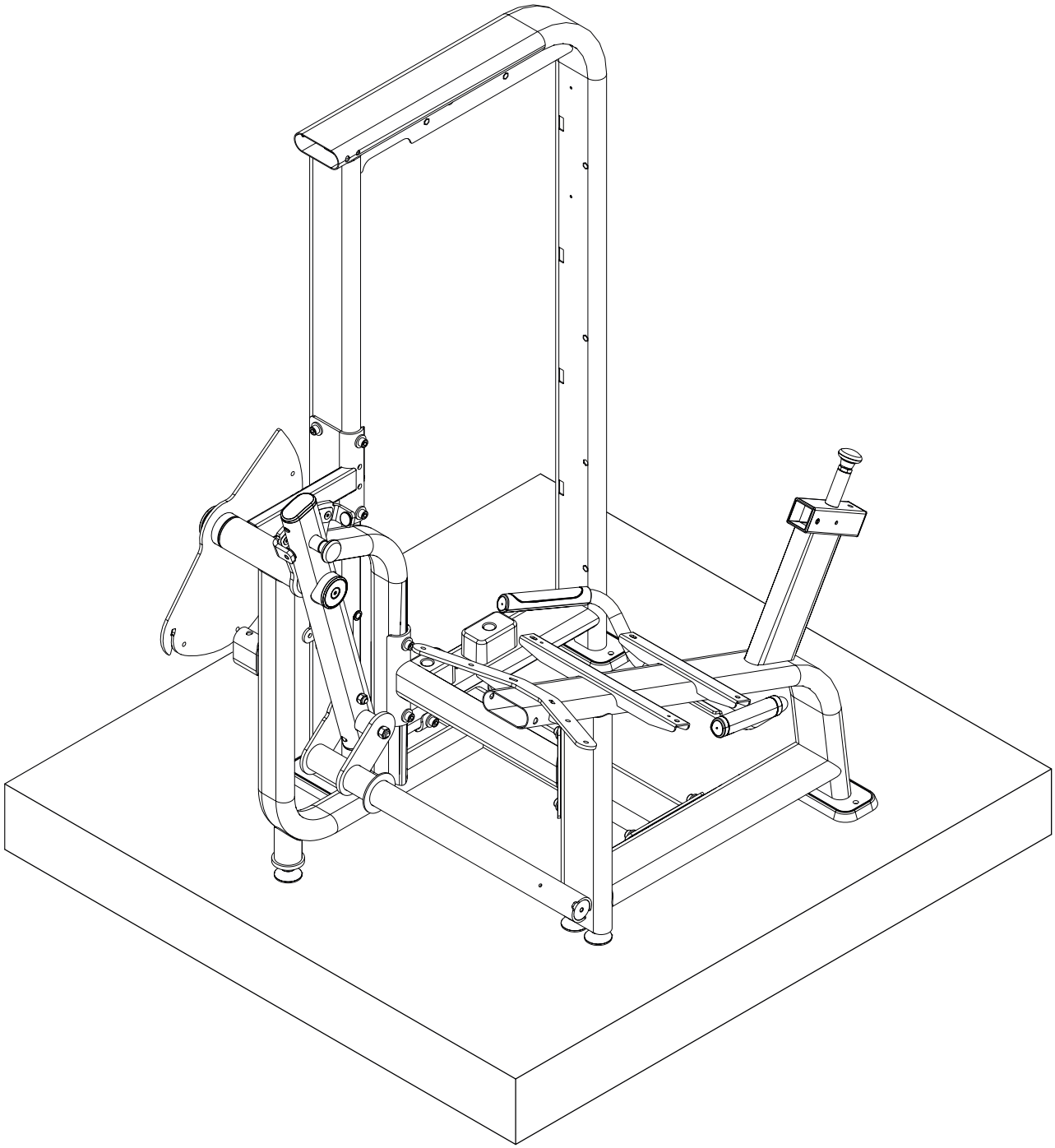

Passo 07

L		NOME Pilha de pesos	M		NOME Top plate
N		NOME Haste guia			

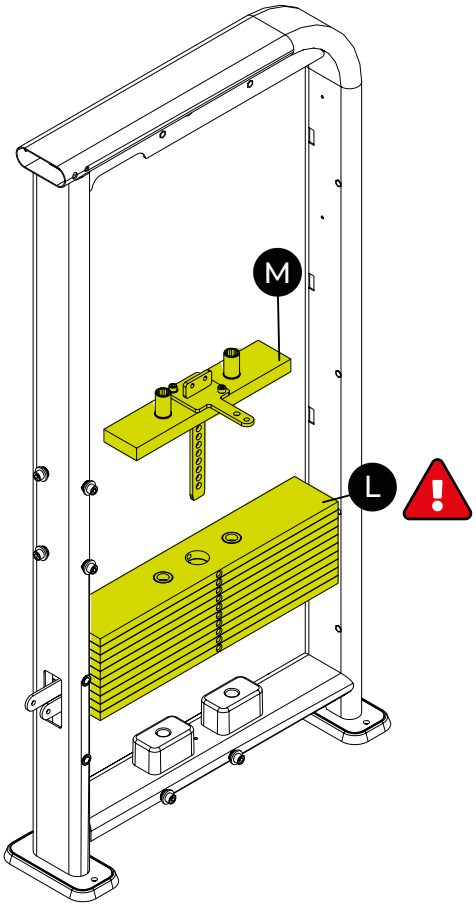

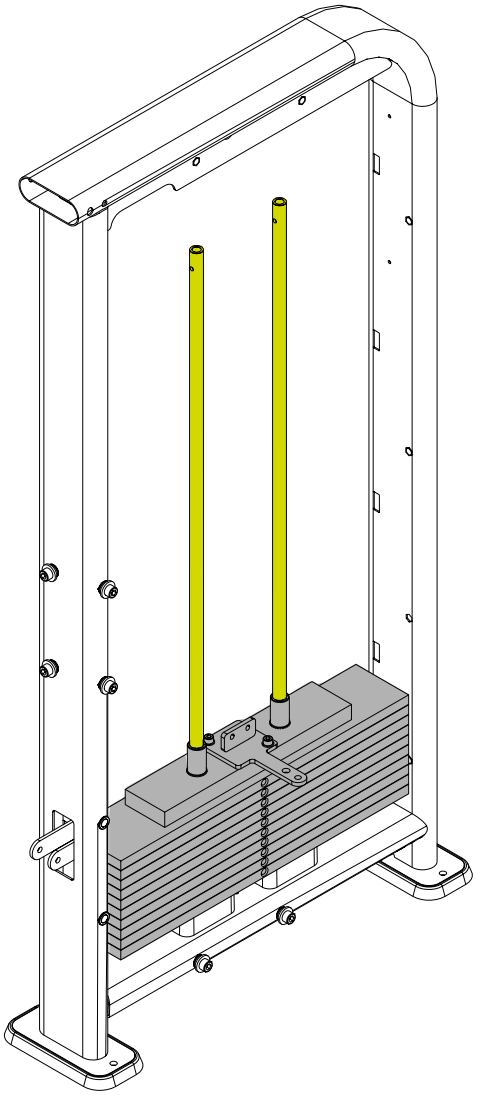

⚠ PERIGO!

CASO SEJA NECESSÁRIO O DESLOCAMENTO OU TRANSPORTE DO EQUIPAMENTO, NÃO O FAÇA COM A PILHA DE PESO MONTADA. RISCO DE ACIDENTE OU DANOS AO EQUIPAMENTO.

MONTAGEM DO EQUIPAMENTO

Passo 08

	NOME	Qtd.
O	Cabo de aço	
P	Suporte do passa cabo	
2	Arruela lisa - 10,3x3,0	2x
18	Porca sextavada insert nylon - M10	1x
23	Parafuso cab. cil. Sext. Int - M6x25	4x
24	Arruela lisa - Ø6,6x1,6	8x
25	Base reguladora	1x
26	Base do cabo	2x
27	Porca sextavada insert nylon - M6	4x
28	Parafuso cab. cil. sext. int - M10x60	1x
29	Bucha da roldana - Ø19,05	2x
30	Polia com rolamento fixo	1x
31	Parafuso cab. cil. Sext. Int. - M5x50	1x
32	Porca sextavada insert nylon - M5	1x
33	Arruela lisa - 08,4x2,0	4x
34	Parafuso cab. cil. Sext. Int. - M8x25	4x
35	Trava da haste dos pesos - Ø19	4x
36	Parafuso cabeça sextavada - M6x40	2x

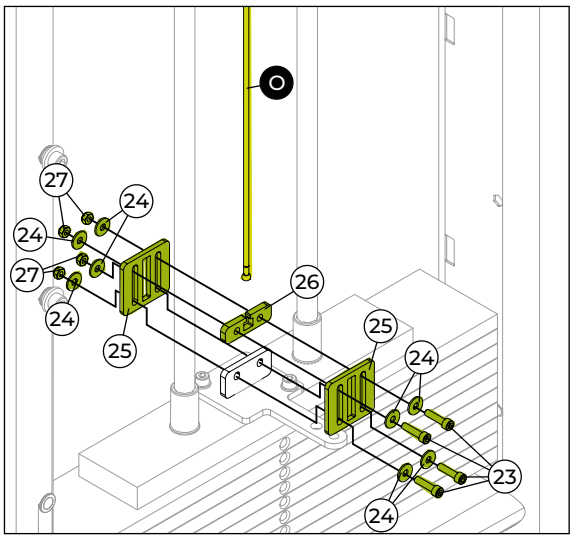

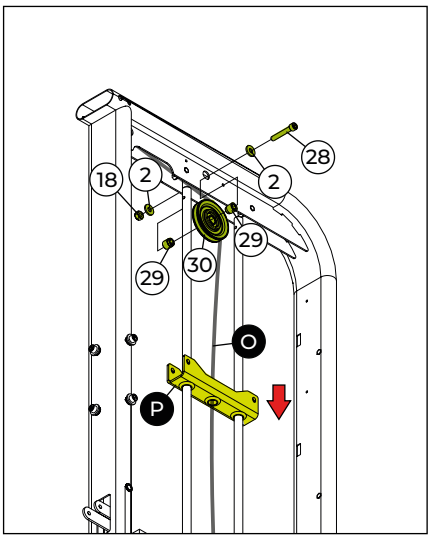

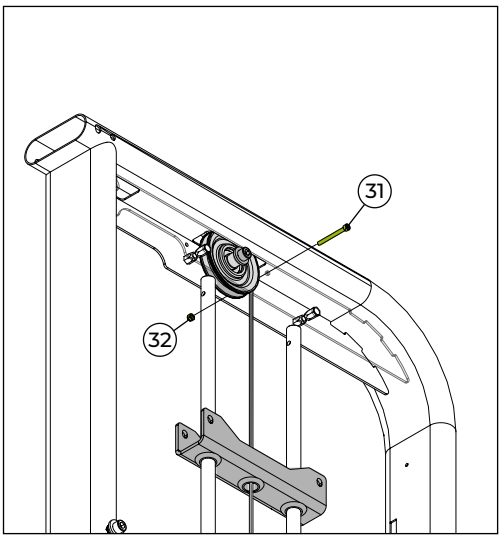

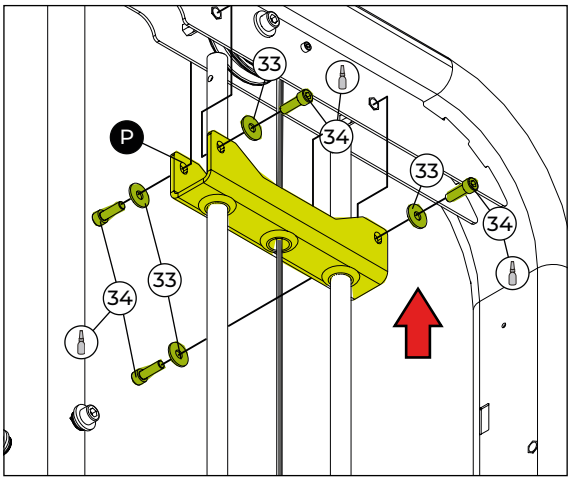

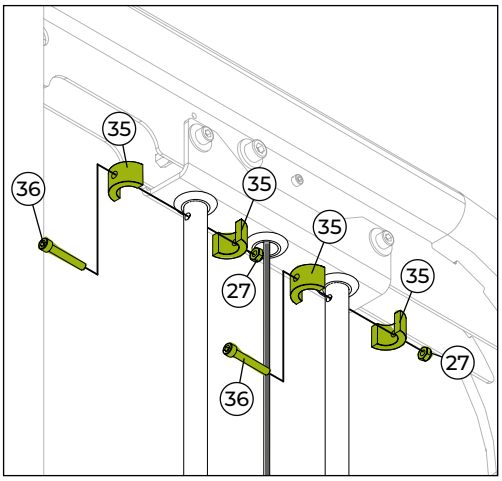

FERRAMENTAS


Chave fixa nº 8, 10 e 17


Chave hexagonal nº 4, 5 e 6


Trava rosca torque médio



MONTAGEM DO EQUIPAMENTO

Passo 09

	NOME	Qtd.
0	Cabo de aço	
2	Arruela lisa - 10,3x3,0	2x
18	Porca sextavada insert nylon - M10	1x
28	Parafuso cab. cil. sext. int - M10x60	1x
29	Bucha da roldana - Ø19,05	2x
30	Polia com rolamento fixo	1x
37	Eixo limitador	1x
38	Anel de retenção para eixo - Ø08	2x

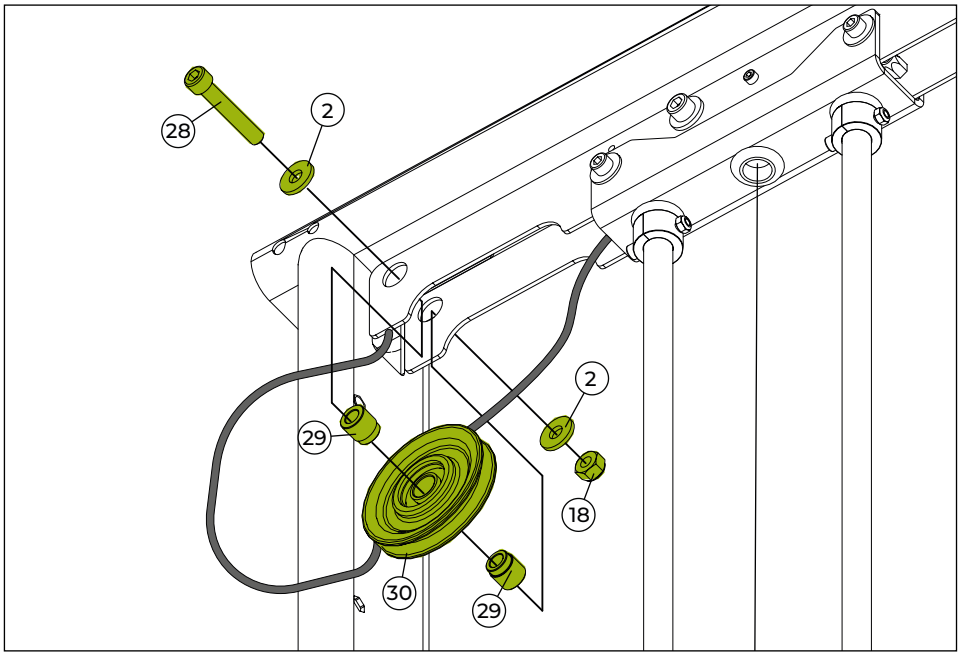

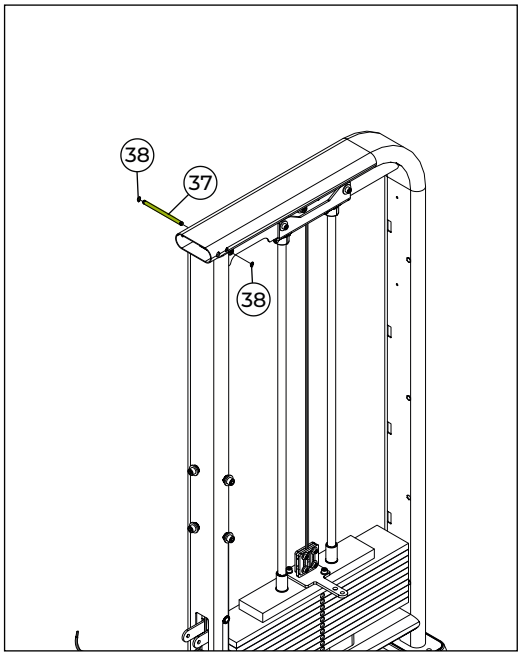

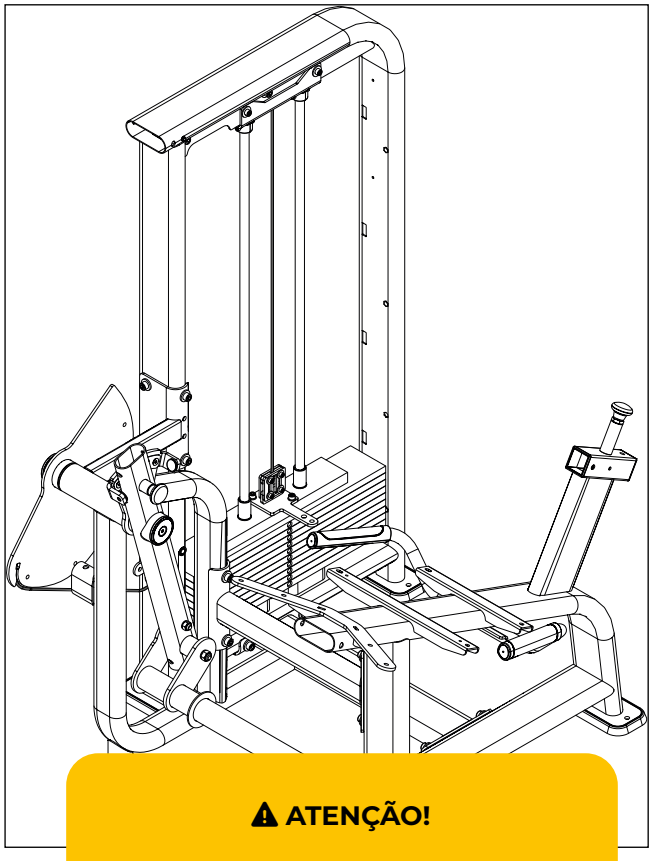

FERRAMENTAS


Alicate para anéis elástico


Chave fixa nº 17


Chave hexagonal nº 8



⚠ ATENÇÃO!

PASSE O CABO DE AÇO POR DENTRO DO CHASSI DA TORRE.

Passo 10

Q	NOME	Qtd.
	Suporte do came	

11	NOME	Qtd.
	Parafuso cabeça sextavada flangeada - M8x25	4x

12	NOME	Qtd.
	Porca sext. insert nylon - M8	5x

30	NOME	Qtd.
	Polia com rolamento fixo	1x

33	NOME	Qtd.
	Arruela lisa - 08,4x2,0	2x

39	NOME	Qtd.
	Bucha espaçadora	2x

40	NOME	Qtd.
	Capa da roldana chanfrada	2x

41	NOME	Qtd.
	Pino trava do cabo de aço	3x

42	NOME	Qtd.
	Parafuso cilíndrico sextavado interno - M8x55	1x

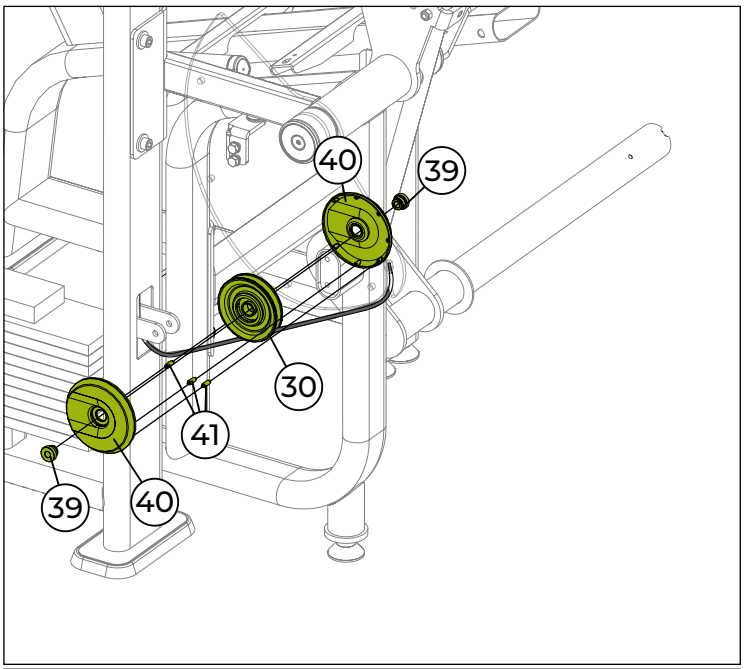

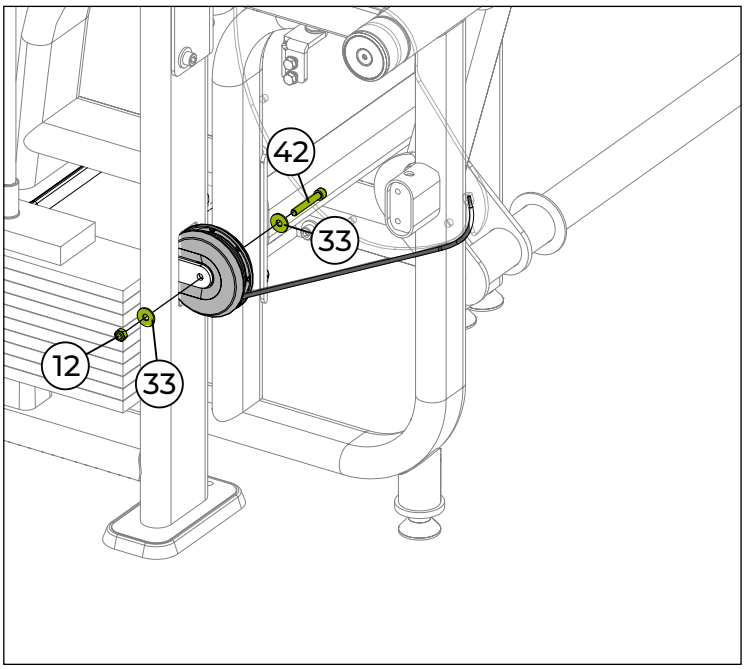

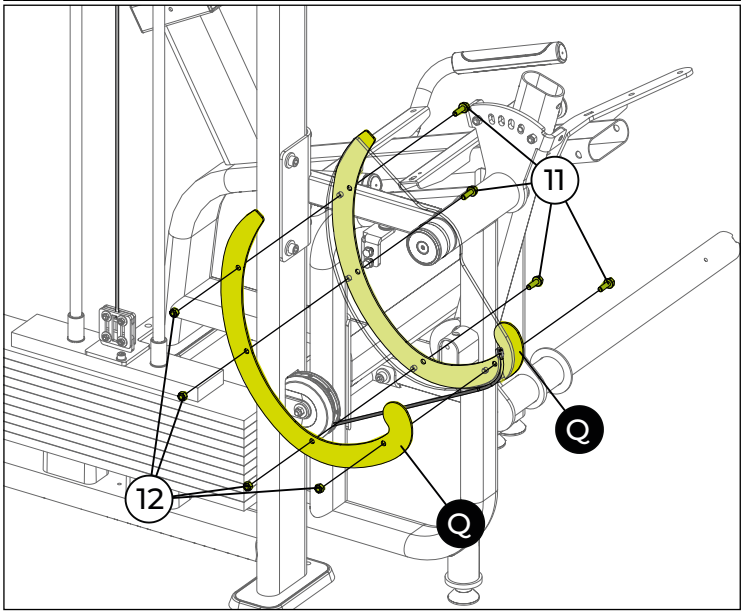

FERRAMENTAS



Chave fixa nº 17



Chave hexagonal nº 6



MONTAGEM DO EQUIPAMENTO

Passo 11

	NOME	Qtd.
R	Suporte do encosto ajustável	
S	Estofado do encosto	
33	Arruela lisa - 08,4x2,0	3x
43	Pino guia	1x
44	Anel de ret. p/eixo - Ø05,0- Ø07,0	2x
45	Parafuso abaulado sext. int. - M8x70	3x

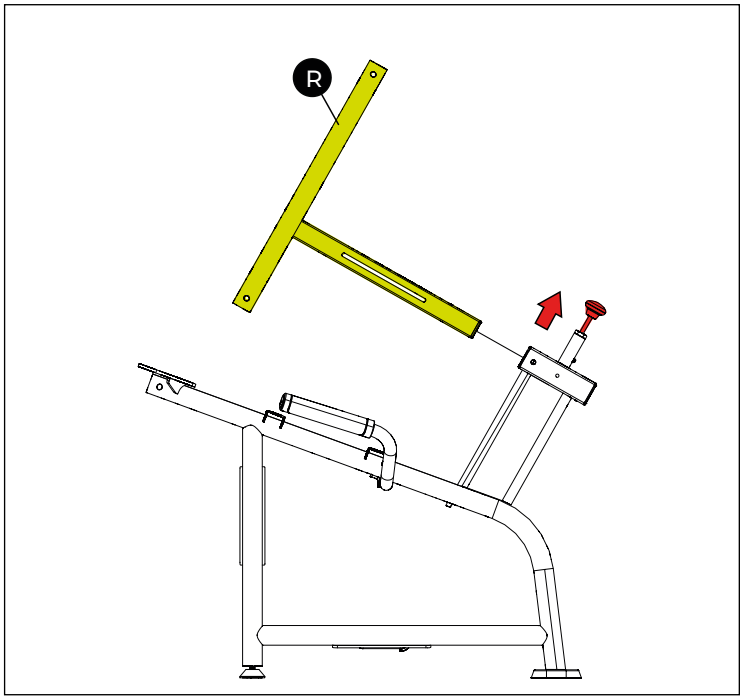

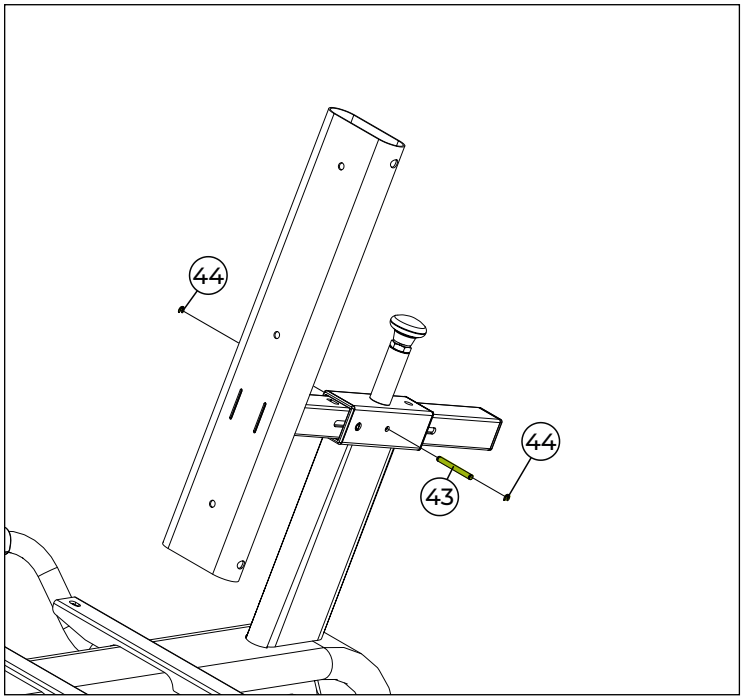

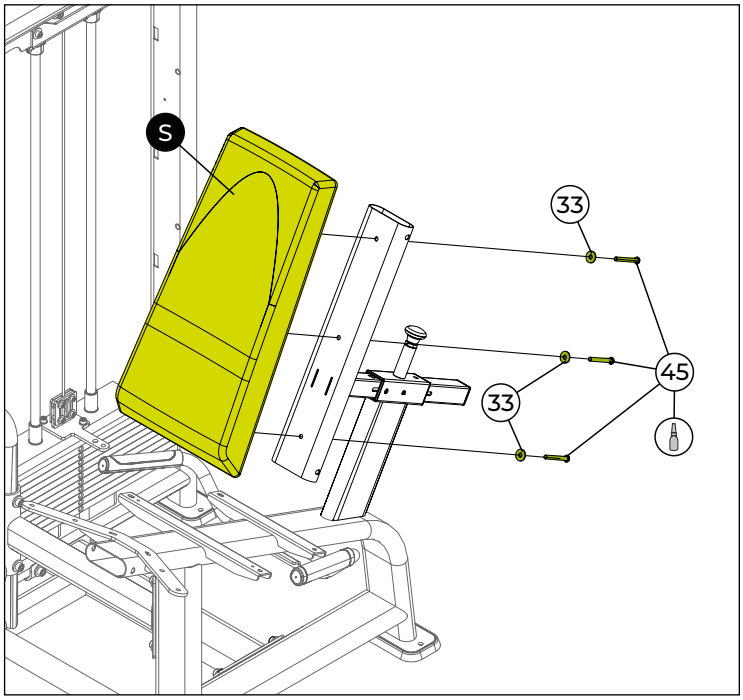

FERRAMENTAS



Alicate para anéis elástico | Chave hexagonal nº 5 | Trava rosca torque médio

100%

Passo 12

	NOME	Qtd.
T	Estofado do assento	
U	Estofado do prolongador do assento	
V	Rolo estofado	
46	Parafuso cab. abaulada sext. Int. - M8x25	8x
47	Acabamento	1x
48	Arruela lisa - 10,5x2,5	1x
49	Parafuso cab. abaulada sext. int - M8x20	1x

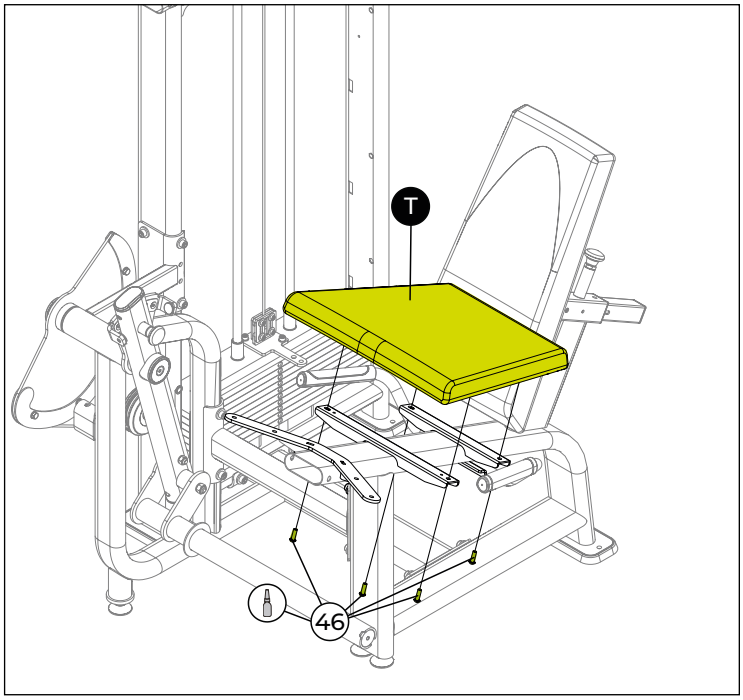

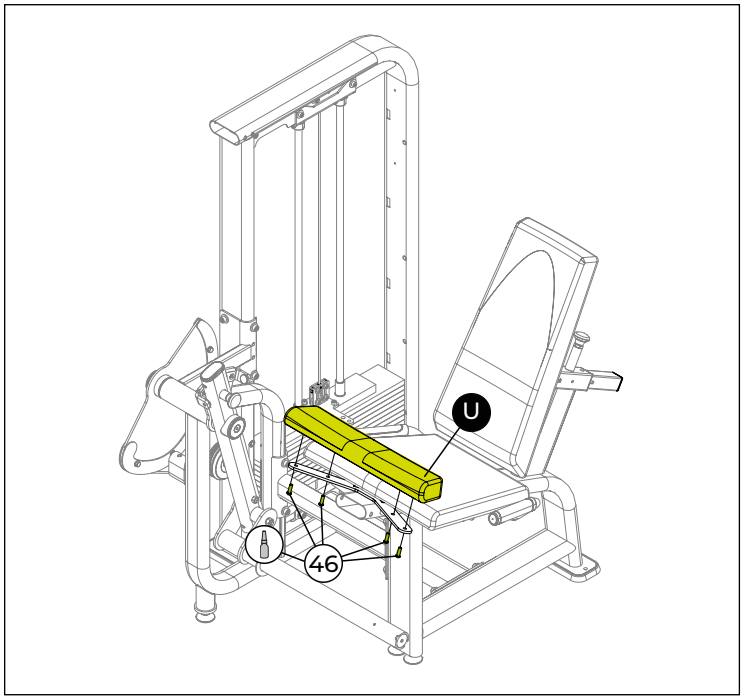

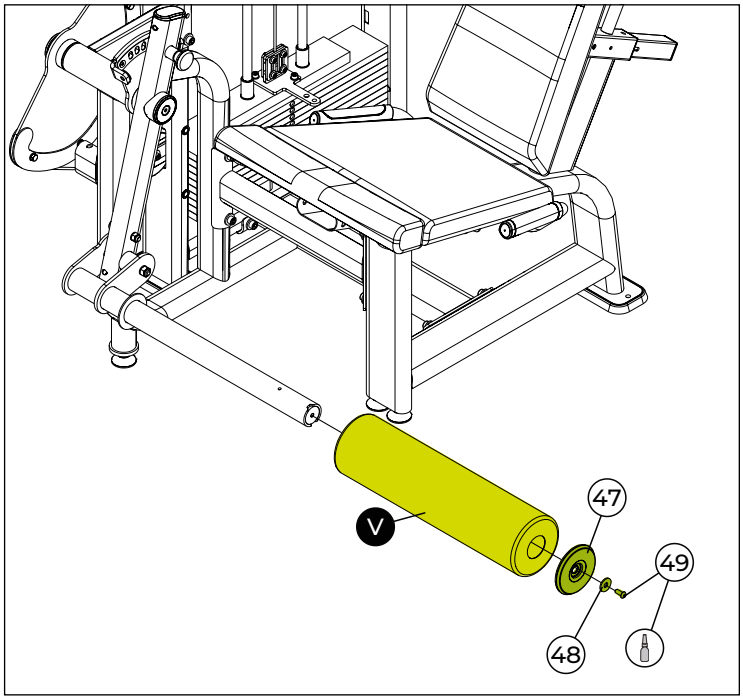

FERRAMENTAS



Chave hexagonal nº 5



Trava rosca torque médio



Passo 13

	NOME	Qtd.
W	Protetor do came	
33	Arruela lisa - 08,4x2,0	2x
50	Acabamento - 115x40	4x
51	Parafuso cab. cil. sext. - M8x20	2x

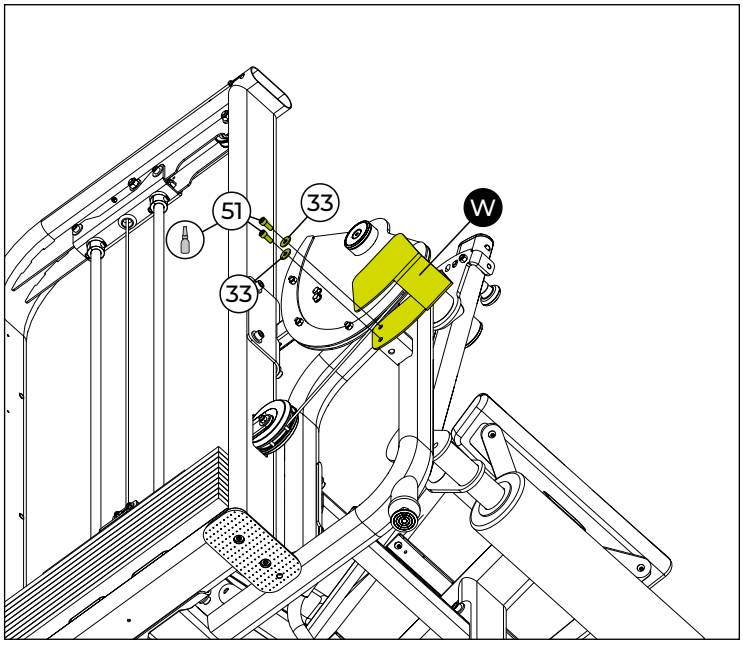

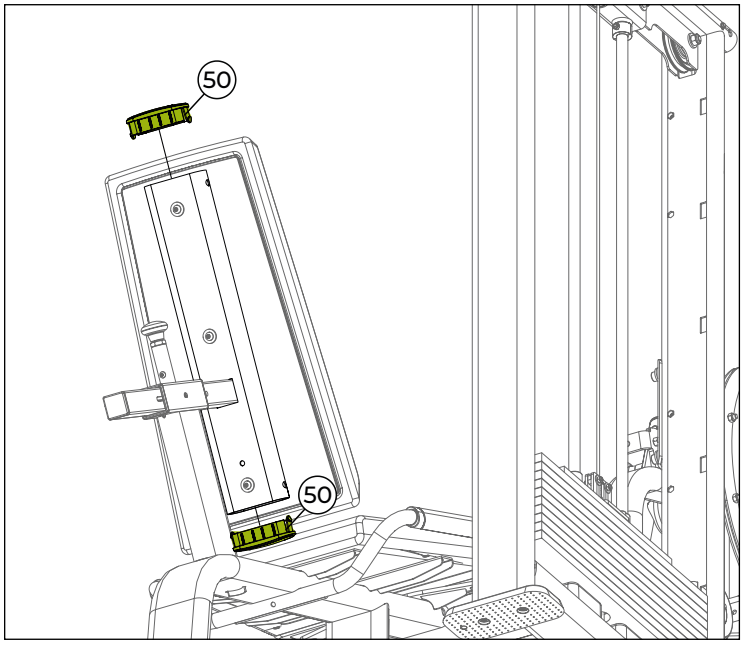

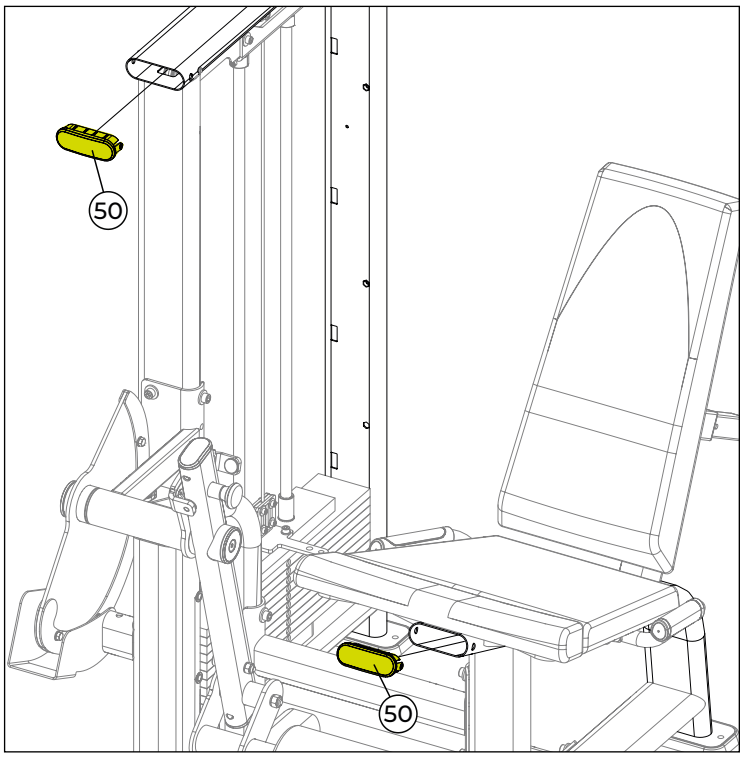

FERRAMENTAS



Chave hexagonal nº 6

Trava rosca torque médio



Passo 14

54	NOME	Qtd.
	Pino seletor de peso	1x

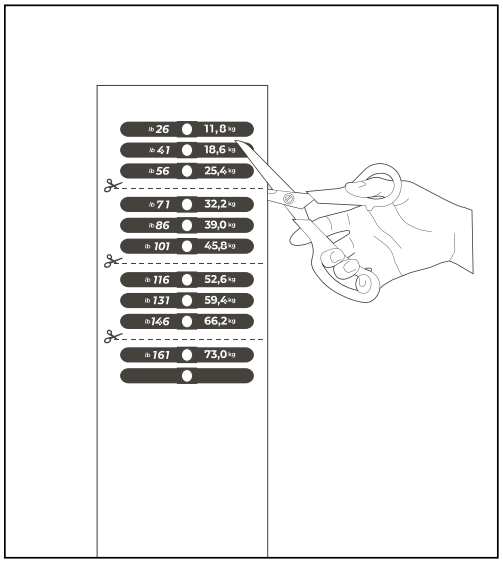

Realize o recorte do adesivo, seguindo a linha pontilhada indicada, conforme demonstrado na imagem.

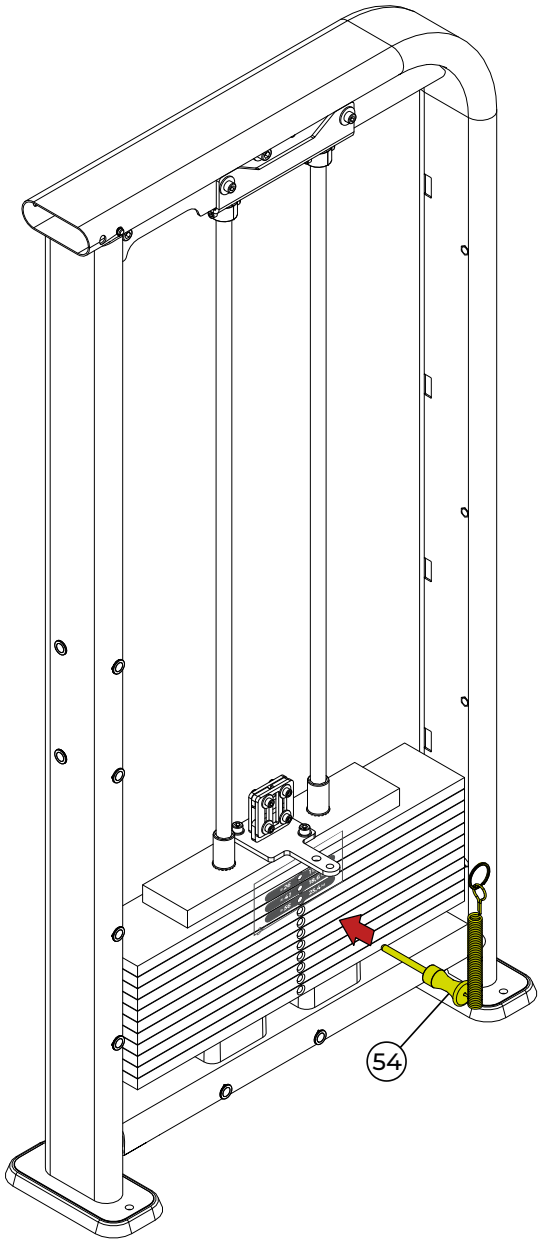

Posicione o adesivo cortado na torre, conforme a imagem. Use o pino seletor como guia para o furo indicado, sem preocupação com possíveis sobras de adesivo. Repita o processo conforme necessário, lembrando que não se deve aplicar adesivo no top plate.

FERRAMENTAS



Tesoura

NOTA: Algumas partes foram ocultadas para facilitar a visualização.

Passo 15

	NOME	Qtd.
X	Carenagem frontal	
Y	Carenagem traseira	
53	Parafuso cabeça sextavada - M8x20	6x

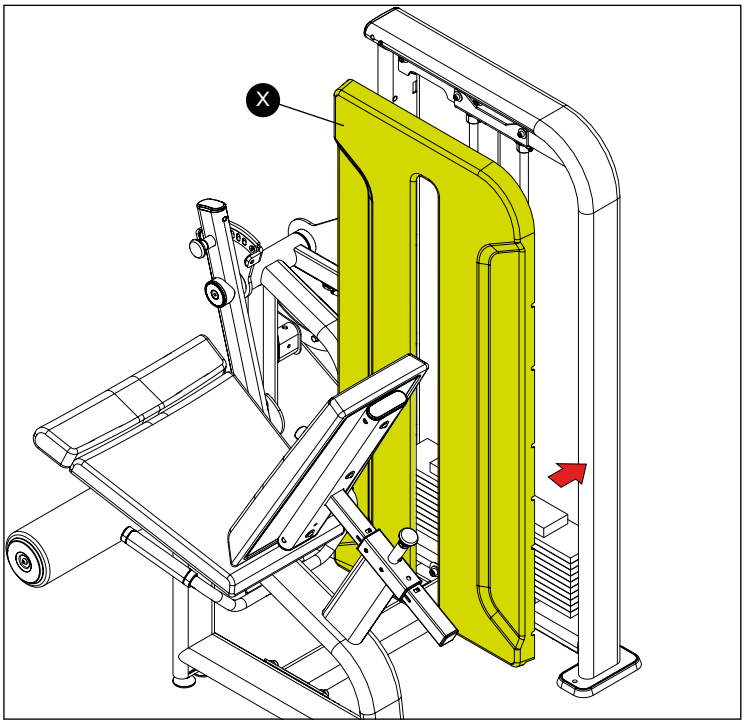

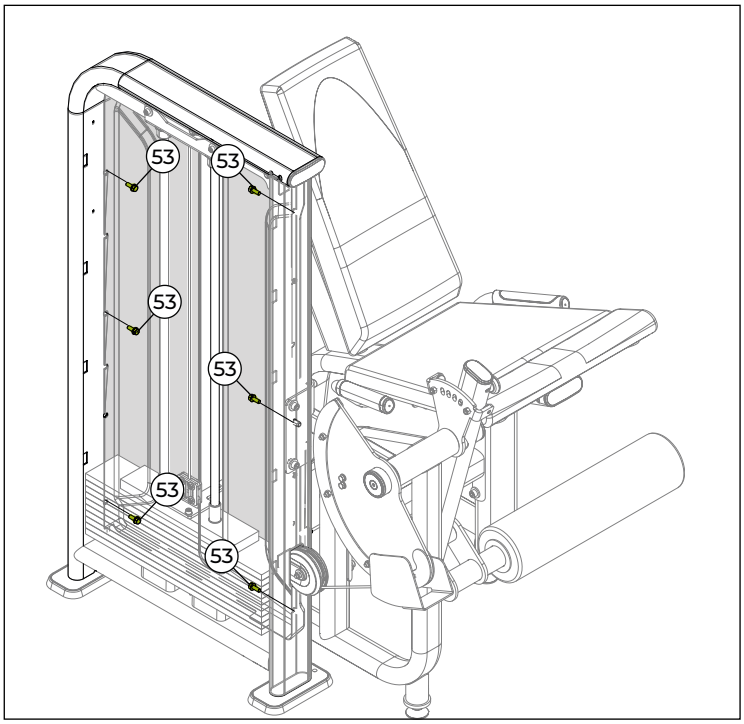

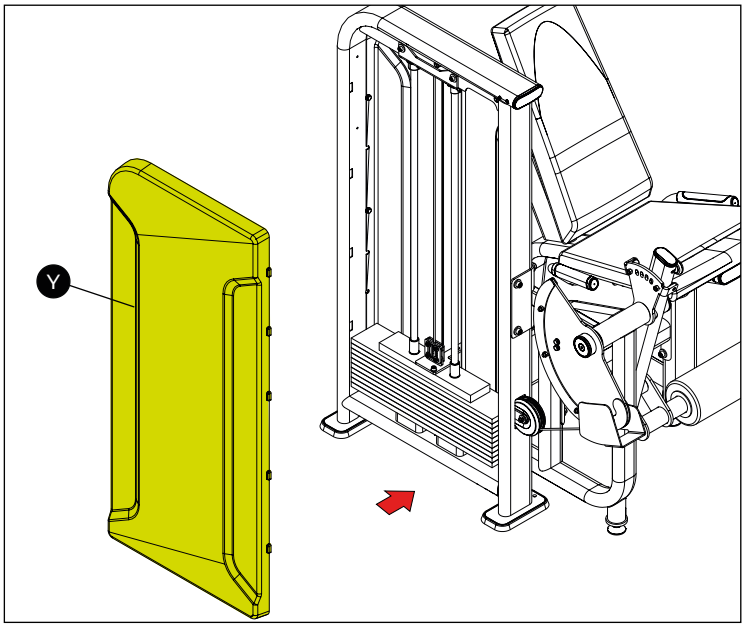

FERRAMENTAS

Chave fixa nº 13

100%

Passo 16

	NOME	Qtd.
54	Pino seletor de peso	1x
52	Pino da alavanca	1x

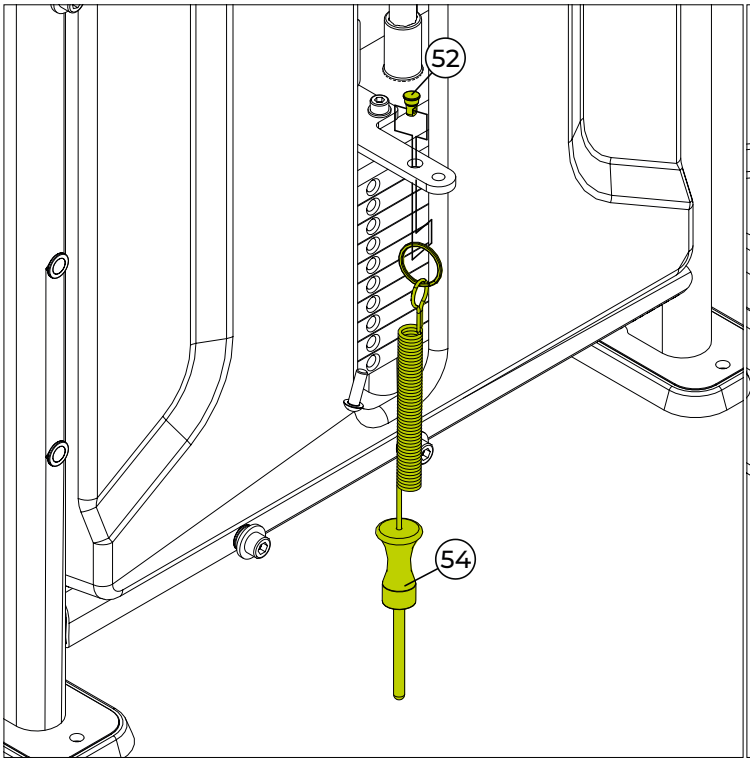

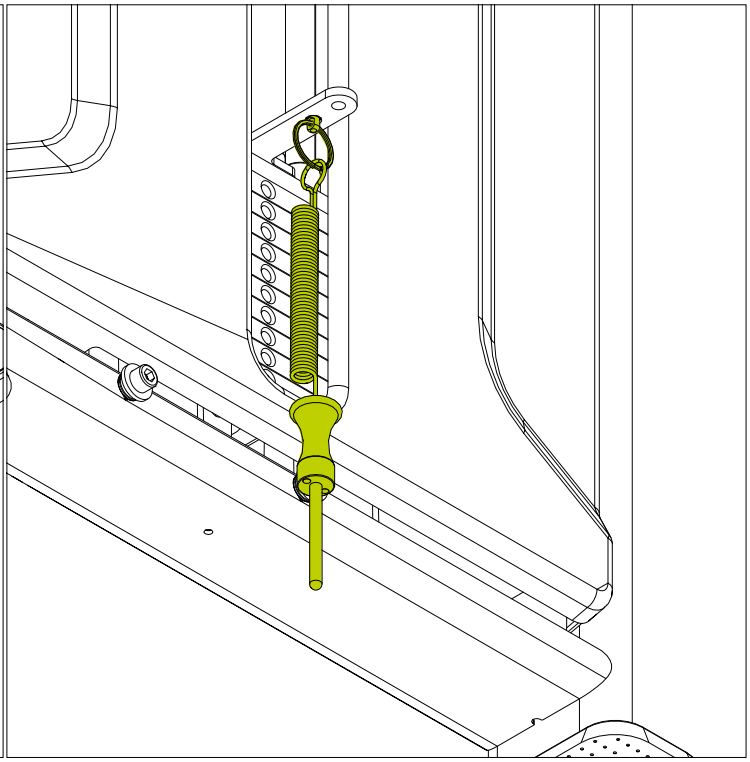

⚠ ATENÇÃO!

Passe o pino da alavanca pelo suporte do top plate, utilizando a abertura maior do top plate.
Em seguida, encaixe a argola de metal pela abertura do pino para fixá-lo no lugar.
Depois, insira o pino seletor na pilha de pesos.

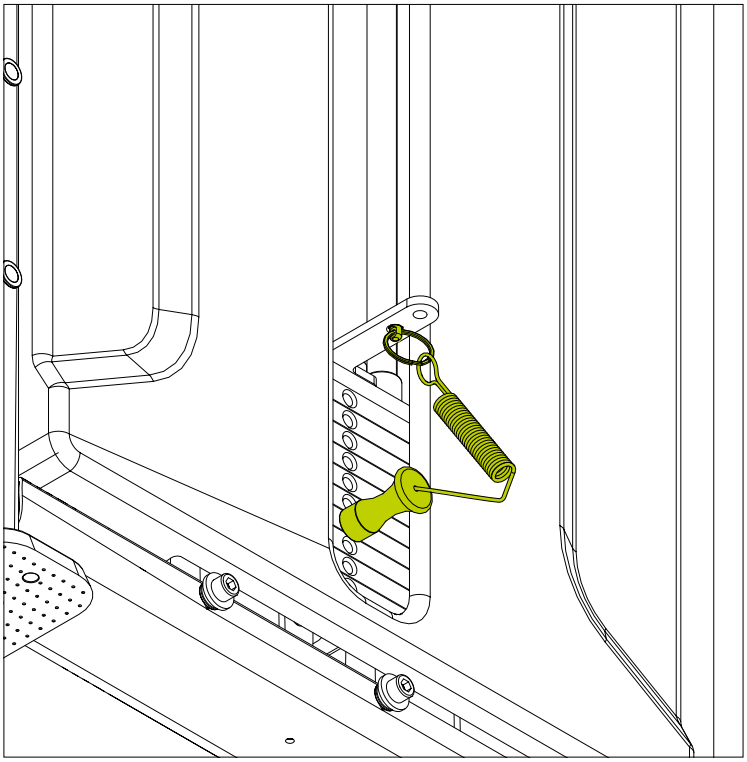

Passo 17 Adesivando o Equipamento (Quando Necessário)

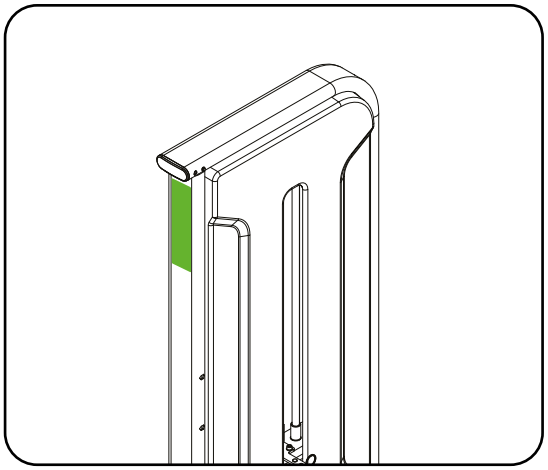

Adesivo – Placard
Este é o local e o formato padrão do adesivo para todas as carenagens frontais da linha Axis LC, com o intuito de mostrar ao usuário como é feito o exercício.

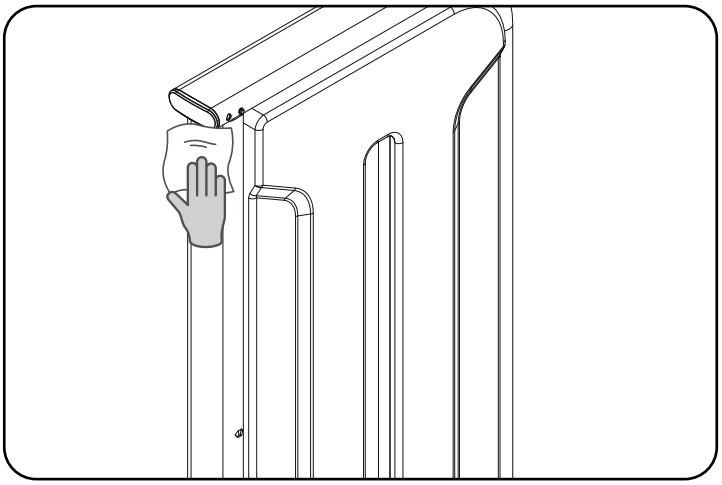

1. Preparação da Superfície
Limpe bem o chassi da máquina com um pano e desengraxante, como o LIMPADOR E DESENGRAXANTE 7070 LOCTITE. A superfície deve estar seca e sem resíduos.

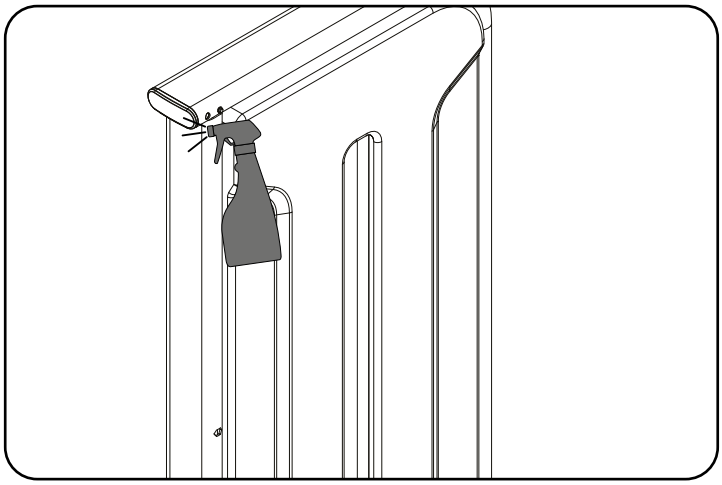

2. Umedecimento da Área
Caso queira, prepare uma solução de água com sabão neutro ou álcool (50/50) e borrife na área onde o adesivo será aplicado, para facilitar o posicionamento.

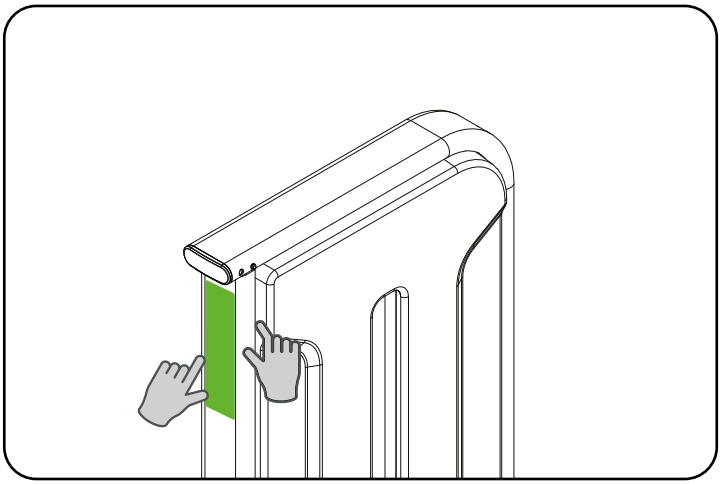

3. Aplicação do adesivo
Destaque o adesivo e posicione-o na superfície limpa e levemente umedecida. Ajuste conforme necessário.

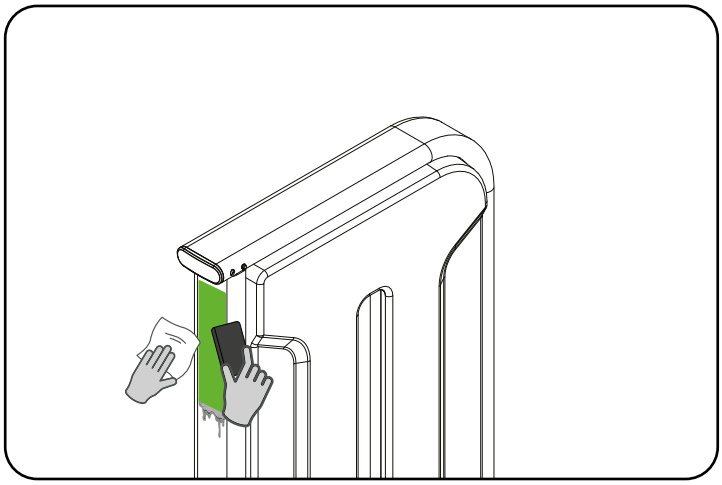

4. Fixação e Cuidados Finais
Pressione o adesivo com uma espátula ou cartão envolto em pano, removendo bolhas e excesso de solução. Deixe secar completamente antes de usar a máquina. Limpe a área com espanador ou pano úmido, evitando álcool ou solventes.

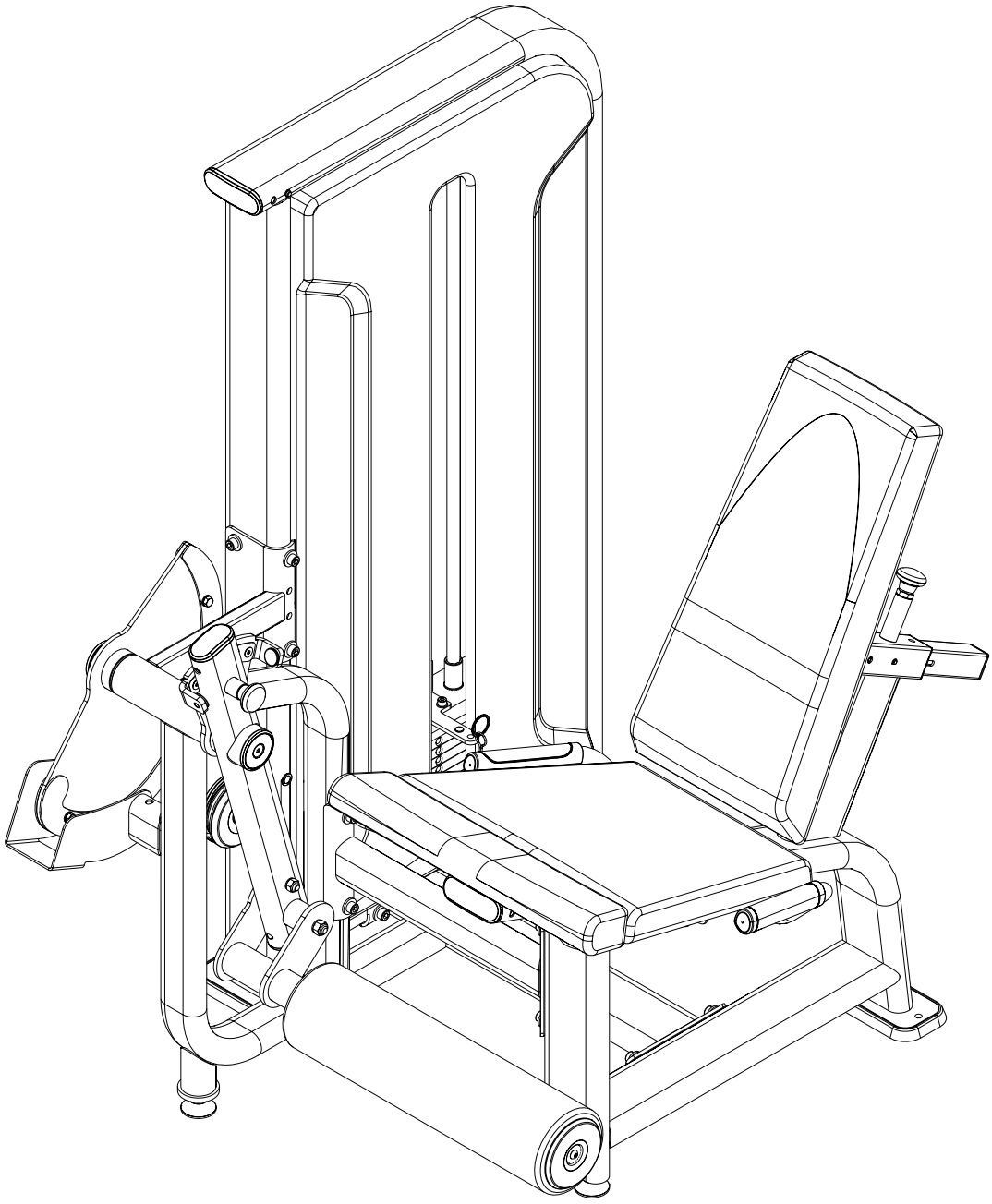

PARABÉNS! A MONTAGEM DO EQUIPAMENTO FOI CONCLUÍDA.

Antes de iniciar o seu treinamento, NIVELE o equipamento ao solo e verifique o aperto em todos os parafusos. Consulte o capítulo sobre instrução operacional antes de utilizar o equipamento.

INSTRUÇÃO OPERACIONAL

INSTRUÇÃO OPERACIONAL

PINO SELETOR

O pino seletor permite que os pesos sejam travados para serem usados ao executar o exercício.

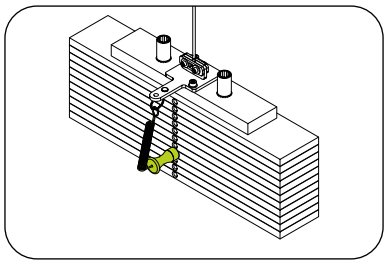

PERIGO! **Verifique se o pino seletor esta bem encaixado na pilha de peso. Risco de acidente grave ou fatal ao usuário.**

APOIO DAS PERNAS

Permite com que o usuário faça o exercício. Os apoio das pernas podem ser movidos simultaneamente.

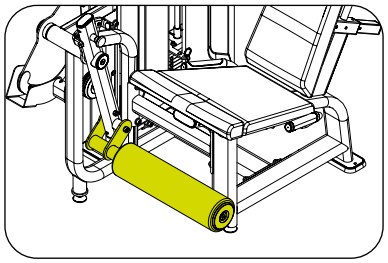

ESTOFADOS

Permite que o usuário sente, apoie os braços, pernas e encoste no equipamento para fazer a execução do exercício.

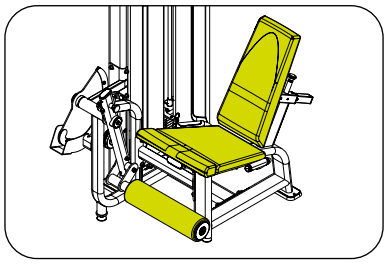

NÚMERO DE SÉRIE

O número de série contém informações pertinentes à classe do equipamento e dados do fabricante. Não remova o adesivo do número de série, pois ele facilita o fornecimento de informações para um ponto autorizado ou para o fabricante. Se o adesivo com o número de série descolar, entre em contato imediatamente com o fabricante.

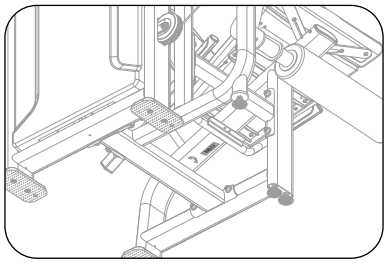

PÉS REGULÁVEIS

O equipamento possui pés para mantê-lo estabilizado ao solo. O desnivelamento pode danificá-lo. Para fazer o nivelamento, basta rotacionar os pés.

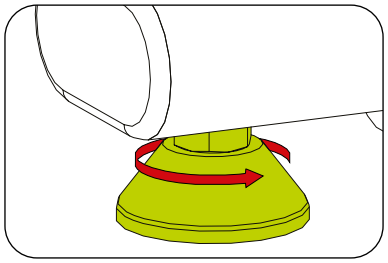

ESPAÇO

Indicamos para a segurança do usuário a utilização de uma área mínima de acesso e escape conforme figura ao lado. A área de acesso e escape pode ser comum entre os equipamentos utilizados. O espaço vale para todos os equipamentos.

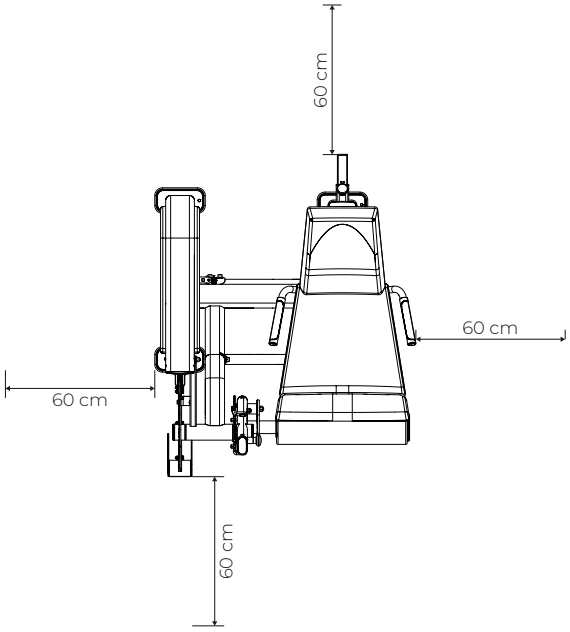

COMO UTILIZAR O EQUIPAMENTO

1. Posicione-se no equipamento;
2. Regule a posição do encosto e rolo da perna para o exercicio que deseja realizar;
3. Selecione a carga usando o pino seletor;
4. Segure nos pegas para executar o treino;
5. Inicie o treino.

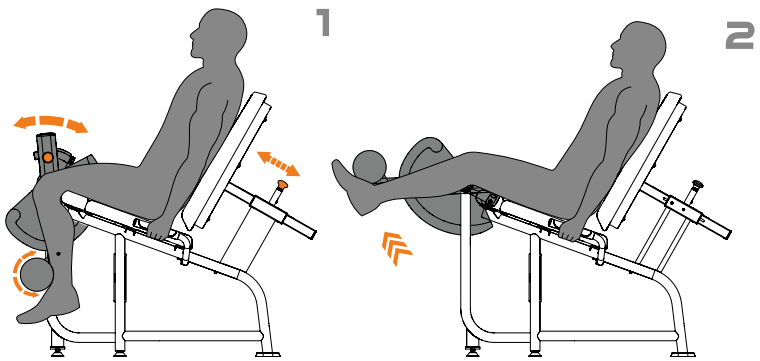

MANUTENÇÃO

MANUTENÇÃO

RECOMENDAÇÕES

Para maior durabilidade é importante seguir uma série de precauções para evitar qualquer problema no equipamento, nos usuários e/ou terceiros. Em caso de quebra de qualquer parte do equipamento, coloque- o fora de uso até que a parte que foi comprometida seja devidamente consertada.

LIMPEZA

Semanalmente, faça a limpeza utilizando uma escova de nylon macia. Passe aspirador de pó embaixo do equipamento para evitar o acúmulo de sujeira e pó, que podem afetar o funcionamento do equipamento. Use sempre água, sabão neutro e um pano macio para a limpeza do estofado do equipamento antes e após o treino. Espere o equipamento secar por completo para assim iniciar um novo treino. Nunca utilize produtos de limpeza ácidos. Jamais despeje água no equipamento ou aplique líquidos em spray.

CARENAGEM

A carenagem serve como uma proteção da torre, caso a mesma se encontre danificada faça a substituição imediata.

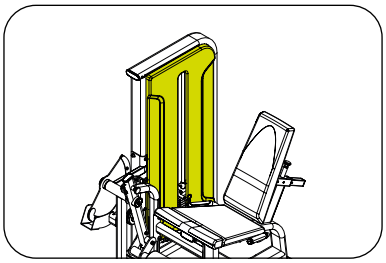

ESTOFADO

Qualquer tipo de rasgo, furos ou demais danos faça a substituição imediata. Para maior durabilidade do estofado, faça a limpeza conforme descrito nesse manual.

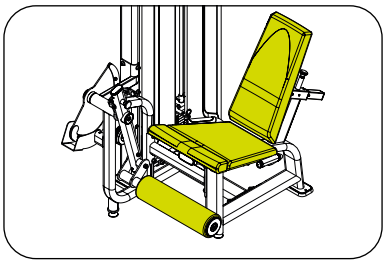

ROLDANAS

A roldana permite que o cabo de aço faça o caminho necessário para a realização do exercício. É essencial manter a manutenção das roldanas em dia, entrando em contato com a Assistência Técnica imediatamente em caso de qualquer não conformidade.

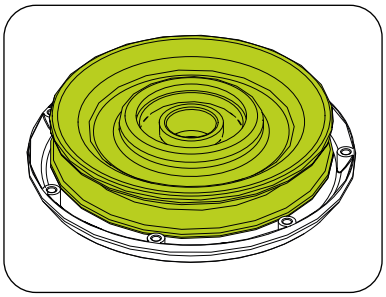

PINO TRAVA DO CABO DE AÇO

O pino trava do cabo de aço tem a função de impedir que o cabo se solte da roldana. Caso algum dos pinos esteja danificado, quebrado ou solto, o cabo de aço poderá se desprender da roldana, causando acidentes graves ou fatais. É essencial manter a integridade dos pinos. Ao menor sinal de desgaste, dano ou deformação, entre imediatamente em contato com uma assistência técnica autorizada.

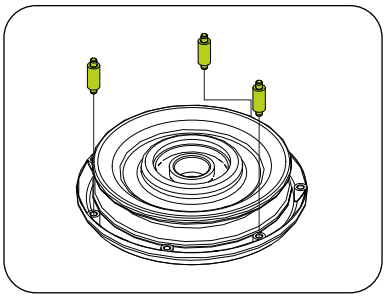

MULTIPLICADOR DE CARGA

Sempre verificar se não esta danificar ou fora da sua forma padrão. Caso encontre algum problema com o multiplicador de carga entre em contato com uma Assistência Técnica

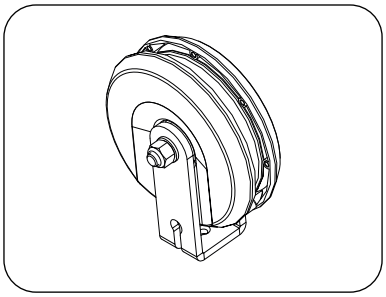

MANUTENÇÃO

PINO SELETOR

Verifique sempre se o pino seletor não está danificado ou deformado. Um pino em mau estado pode não travar corretamente os pesos, representando risco de acidente grave ou fatal ao usuário. Caso identifique qualquer dano, entre imediatamente em contato com uma assistência técnica autorizada.

PERIGO!

Caso o pino seletor estiver danificado e for utilizado ele pode não segurar os pesos de forma correta, causando acidente grave ou fatal ao usuário e podendo danificar o equipamento.

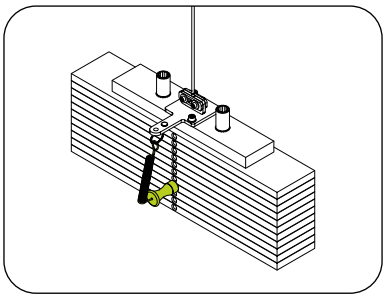

TOP PLATE

Permite a seleção dos pesos. Caso identifique qualquer dano ou desgaste na peça, não tente selecionar o peso e não utilize o equipamento. Entre imediatamente em contato com uma assistência técnica autorizada para realizar a substituição.

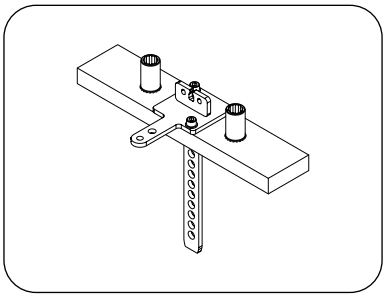

TRAVA DO CABO DE AÇO

Verifique sempre se os parafusos estão bem fixados nas chapas. Caso as travas estejam danificadas, não permita o uso do equipamento. Entre imediatamente em contato com uma assistência técnica autorizada para realizar a substituição.

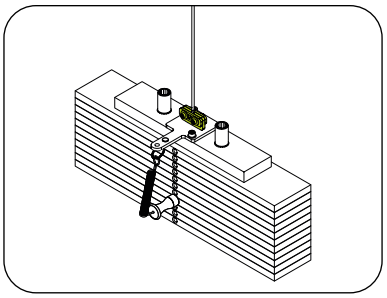

HASTES

Para maior conservação do equipamento, é necessário limpar as hastes semanalmente. Faça a limpeza utilizando um pano úmido com água ou álcool.

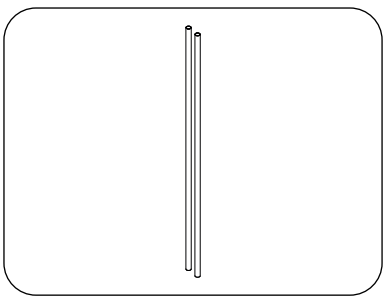

MANUTENÇÃO

CABO DE AÇO

Com o uso do equipamento, o cabo de aço pode se danificar pelo desgaste natural, mau uso ou por falta de manutenção. Fique atento e inspecione regularmente o cabo. Não utilize nem permita o uso do equipamento caso o cabo de aço esteja danificado. Abaixo estão exemplos de danos que exigem substituição imediata.

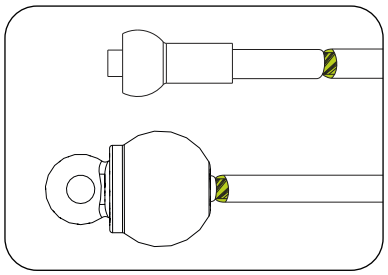

CABO DE AÇO TORCIDO

Verifique sempre o cabo de aço. Caso identifique torções, faça a substituição imediatamente.

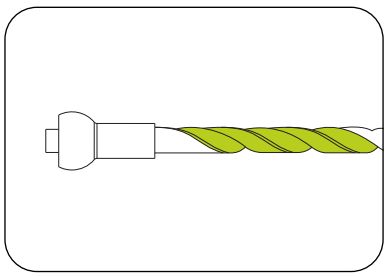

PROTUBERÂNCIA NO CABO DE AÇO

Caso o cabo se rompa internamente uma protuberância pode surgir na parte externa do cabo. Caso isso ocorra, faça a substituição imediatamente.

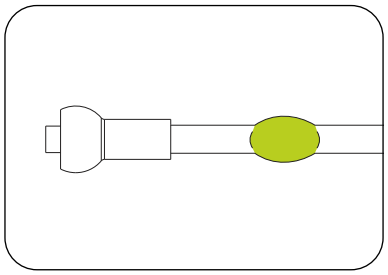

FIOS SOLTOS

Substituir qualquer cabo de aço exposto nas extremidades.

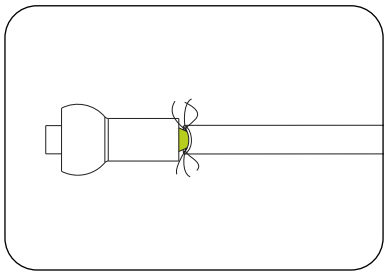

CABO DE AÇO AMASSADO

Cabo de aço amassado ou deformado pode romper-se ou danificar outras partes do equipamento. Substitua imediatamente.

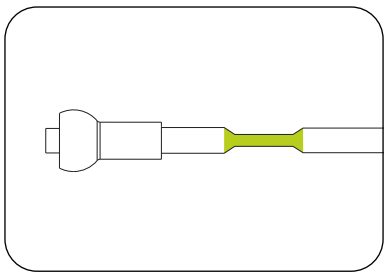

CABO DE AÇO TORCIDO

Cabo de aço torcido ou deformado pode romper-se ou danificar outras partes do equipamento. Substitua imediatamente.

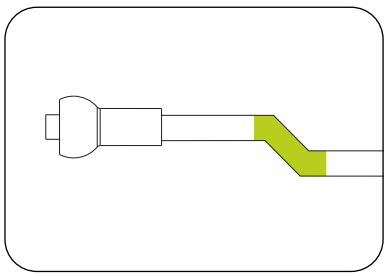

EXPOSIÇÃO

Exposição da ponta do cabo de aço.

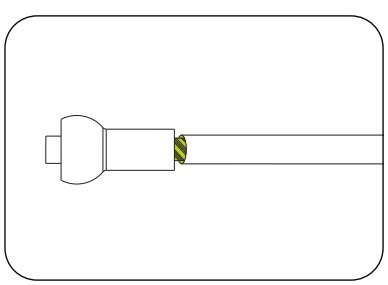

TABELA DE MANUTENÇÃO DO EQUIPAMENTO

Utilize a tabela a seguir para saber a periodicidade das manutenções.

VERIFICAR	DIÁRIA	SEMANAL	MENSAL	QUANDO PRECISO
LIMPEZA	Sempre fazer a limpeza do equipamento antes e depois de cada treino.			
PARAFUSO		Reapertar os parafusos, caso as peças estejam soltas.		
ROLDANAS		Verificar se as roldanas não estão danificadas ou desgastados. Caso estejam, fazer a troca da peça.		
PINO TRAVA		Verificar se os pinos não estão danificados ou desgastados. Caso sim, fazer a troca imediata.		
TENSIONADOR			Verificar se os cabos de aço estão devidamente tensionados de acordo com o descrito no manual. Caso não, fazer o tensionamento correto.	
MULTIPLICADOR DE CARGA (quando aplicável)	Verificar se os multiplicadores de carga estão danificados ou desgastados. Se sim, fazer a troca.			
CABO DE AÇO	Verificar todos os cabos de aço. Caso estejam danificados ou quebrados, faça a troca imediata.			
PINO SELETOR	Verificar se o pino seletor está quebrado ou danificado. Se sim, fazer a troca imediata.			
CARENAGEM		Verificar se a carenagem não está danificada ou quebrada. Se sim, fazer a troca imediata.		
CONTADOR				Verificar se a bateria está fraca. Se estiver abaixo dos 20% fazer a troca ou carregá-las.
ESTOFADOS				Verificar se há rasgos ou furos nos estofados. Se sim, fazer a troca imediata da peça.
ASSENTO		Verificar se a regulagem do assento esta encaixando perfeitamente. Verifique também as demais regulagens do equipamento. Caso alguma regulagem não esteja em conformidade, fazer a troca da peça. Verifique as molas do pantógrafo. Caso esteja fazendo ruído faça a lubrificação com graxa em spray.		
PEGAS		Verificar se o pega não está danificado. Se sim, fazer a troca imediata.		Verificar se os pesos estão deslizando de forma correta nas hastes e se estão corretamente selecionados. Se não, fazer a troca imediata da peça.
MANUTENÇÃO PREVENTIVA				A cada 2 meses entre em contato com um Ponto Autorizado para fazer a manutenção preventiva do equipamento.

Qualquer dúvida pode ser sanada através da nossa central de atendimento ao consumidor, pelo telefone 0800-7724080. Para encontrar um Ponto Autorizado, acesse o site http://movement.com.br/assistencia-tecnica e permita que o navegador acesse sua localização e facilite a busca por uma Autorizada mais próxima.



GARANTIA

GARANTIA LIMITADA - LINHA MUSCULAÇÃO

Leia cuidadosamente os termos e condições de garantia antes de utilizar o equipamento.
Ao utilizar o equipamento, você concorda em seguir os seguintes termos e condições de garantia.
A Brudden Equipamentos Ltda., fabricante dos produtos Movement, garante os equipamentos novos livres de defeitos em materiais e fabricação nos períodos estabelecidos abaixo.
Os períodos de garantia iniciam-se na data de emissão da nota fiscal de compra emitida pela Fábrica ou revendedor autorizado.
Essa garantia se aplicará somente a defeitos identificados durante os prazos abaixo e apenas ao comprador original do produto.
Para exercitar a garantia o comprador deverá entrar em contato com a Assistência Técnica autorizada mais próxima (lista disponível no site www.movement.com.br/assistencia-tecnica) em menos de 30 dias da descoberta da não conformidade e disponibilizar o equipamento para inspeção.

90 dias	**Garantia legal do Código de Defesa do Consumidor (art. 26, II)** Mão de obra
6 meses	**Já incluída a garantia legal do Código de Defesa do Consumidor (art. 26, II) de 90 (noventa) dias.** Pinos seletores / knobs / carenagens e acabamentos termoplásticos / adesivos / estofados / manoplas e cabos de aço.
1 ano	**Já incluída a garantia legal do Código de Defesa do Consumidor (art. 26, II) de 90 (noventa) dias.** Partes e peças mecânicas / polias / mosquetões / rolamentos / molas / componentes de fixação / pintura em geral (incluído itens cromados e zincados) / componentes eletrônicos (exceto pilhas).
3 anos	**Já incluída a garantia legal do Código de Defesa do Consumidor (art. 26, II) de 90 (noventa) dias.** Torre, bateria de pesos, chassis e demais estruturas metálicas (exceto pintura e demais tratamentos superficiais).

CONDIÇÕES E RESTRIÇÕES

O produto estiver com o comprador original e com a prova de compra original (nota fiscal de compra);

- Não tiver sido objeto de: acidentes, uso inadequado ou negligência, operação indevida, abuso, transporte e armazenamento inadequado, manutenção em desacordo com as especificações contidas no manual de instruções, serviço impróprio, ou modificação não realizada pela Movement;
- As peças de reposição utilizadas forem fornecidas pela Movement;
- Reclamações feitas dentro do prazo de garantia.
- Defeitos de fabricação identificados dentro do prazo de garantia.
- Esta garantia não cobre danos ou falhas em equipamentos causados por falha na manutenção básica e necessária como descrita no manual.

A GARANTIA NÃO SE APLICA:

- Produtos reparados ou modificados por terceiros não credenciados, sem prévia autorização por escrito da Movement;
- Produtos usados em locais de grande oscilação de temperatura e umidade como saunas e próximos a piscinas aquecidas, ou que sofrem ação direta de maresia;
- Danos e não conformidades causadas em razão da utilização de peças, partes e componentes não homologados pela fábrica;
- Danos nas partes eletroeletrônicas provocados por descargas elétricas e grandes variações de tensão da rede elétrica fora da faixa indicada no manual de instruções de utilização ou falha na manutenção básica e preventiva necessária como descrita também no manual;
- Taxa de deslocamento cobrada pela assistência técnica autorizada em caso de chamados para instalação, instrução de utilização ou reparo do equipamento, mesmo no prazo de garantia.

CONDIÇÕES GERAIS DA GARANTIA

- O serviço de Garantia Movement pode ser solicitado diretamente à fábrica ou a uma Assistência Técnica Autorizada. Vide lista no site www.movement.com.br/assistencia-técnica.
- As despesas decorrentes de eventuais transportes do produto até uma assistência técnica ou o deslocamento (visita técnica)
- realizado por assistente autorizado, serão custeados pelo comprador, estando ou não o produto coberto por esta garantia.
- A responsabilidade da presente garantia se limita exclusivamente ao reparo, modificação ou substituição do produto fornecido.
- A Movement não se responsabiliza por danos a pessoas, a terceiros, a outros equipamentos e instalações, lucro cessante ou quaisquer danos emergentes.

Ficou com dúvidas?
Entre em contato com a central de relacionamento Movement
0800 772 40 80
falecom@movement.com.br
Whatsapp: +55 14 3005-5032

A Movement reserva-se no direito de paralisar a fabricação do equipamento, a qualquer tempo e sem prévio aviso, modificar suas especificações e introduzir melhorias, sem incorrer na obrigação de efetuar tais aperfeiçoamentos em produtos anteriormente fabricados.

ATENDIMENTO AO CONSUMIDOR
Cx. Postal 11 - CEP 17586-202 - Pompeia - SP - Tel. 0800-7724080
falecom@movement.com.br

Fabricado por:
BRUDDEN EQUIPAMENTOS LTDA.
Av. Industrial, 700 Distrito Industrial.
CEP: 17586-202 POMPEIA-SP - BRASIL
CNPJ: 43.061.654/0001-38
www.movement.com.br
falecom@movement.com.br

MOVEMENT

16/11/26

OWNER'S MANUAL



LEG EXTENSION

**LEIA ATENTAMENTE ESTE MANUAL ANTES DE UTILIZAR O EQUIPAMENTO.
GUARDE-O PARA CONSULTA E REFERÊNCIA FUTURA.**

*READ THIS MANUAL CAREFULLY BEFORE USING THE EQUIPMENT.
KEEP IT FOR FUTURE CONSULTATION AND REFERENCE.*

*LEA DETENIDAMENTE ESTE MANUAL ANTES DE UTILIZAR EL EQUIPO.
GUARDARLO PARA FUTURAS CONSULTAS Y REFERENCIAS.*

MOVEMENT®


MADE IN BRASIL

WELCOME TO MOVEMENT!

Congratulations, you are now a part of the MOVEMENT universe!

With the goal of offering products, services and innovative solutions that meet the needs of leisure, well-being and comfort, waking people up to a more pleasurable and healthy life, Brudden Equipment Ltd. has created the MOVEMENT brand.

Established to development and produce gym equipment, the Movement logo stood out in the Brazilian market for the tradition in practicality and durability, which makes Brudden a quality icon in the markets in which it plays.

With extensive investment in research and development by renowned institutions, MOVEMENT promotes the improvemet of quality of life for a wide range of profiles and habits, with strong presence in Residence, Condominiums, Gyms, Clubs, Hotels, Clinics, Companies and Organizations.

The quality in equipment extends to the services provided by its wide network of services Authorized Points, spread throughout the national territory.

Bringing Movement close to you and your family, for a healthier and more pleasurable life for those who train using our equipment and profitable for investors.

Visit our website and learn more about what our company offers to improve your quality of life.

SUMMARY

SAFETY INFORMATION 5
UNDERSTANDING THE EQUIPMENT 9
ASSEMBLY OF THE EQUIPMENT 12
OPERATING INSTRUCTIONS 33
MAINTENANCE 36
WARRANTY 41



SAFETY INFORMATION

EXPLANATION OF SYMBOLS

DANGER!

- A “DANGER” statement contains information that must be taken into account to avoid serious physical injury or death.

ATTENTION!

- An “ATTENTION” statement contains information that must be carried on to avoid any physical harm to the user.

CAUTION!

- A statement preceded by the word “CAUTION” contains information that must be followed to avoid damage to the product.

Keep this manual for consulting it in the future. Read and understand this manual.

DANGER!

- Misuse of the equipment can turn it into a dangerous instrument, potentially causing serious injuries or even user death. It is extremely important to read and understand this Manual.
- Before using the equipment, read this Manual carefully, ensuring correct assembly and use, under risk of serious injury and user death.
- It is the sole RESPONSIBILITY of the purchaser of MOVEMENT products to read the instruction manual and the equipment’s warning labels. It is also the sole responsibility of the purchaser to instruct end users on the correct use of the equipment.
- Users must be supervised by a qualified professional, and it is the purchaser’s responsibility to instruct them correctly. Use of the equipment contrary to the provisions of this Manual may cause accidents to users.
- This equipment is not intended for use by persons with reduced physical, sensory, or mental capabilities, or lack of experience and knowledge, unless they have been given instruction concerning the use of the equipment and are under the supervision of an instructor.
- This equipment is intended for professional use in Gyms, Clubs, Studios, Hotels, and Condominiums, always under the supervision of a qualified instructor. It is not intended for domestic use. In case of doubt, contact MOVEMENT.
- It is recommended that the equipment be located in a controlled access area. Controlling access to the equipment is the sole responsibility of the instructor, as is the supervision of the user when they are using the equipment.
- NEVER allow two or more people to use the equipment at the same time.
- Do not allow third parties to stand near the equipment, as this may cause accidents.
- Do not allow children, persons with reduced psychomotor capacity, and animals to be near the equipment, due to the risk of serious or fatal accidents.
- Do not use the equipment barefoot, with high-heeled shoes, or worn-out soles. Ensure there are no stones stuck to your footwear.
- Do not wear loose clothing; avoid using jewelry, chains, loose hair, and other objects. Always wear clothing intended for physical exercise.
- Do not use the equipment if you are ill or under the influence of drugs, alcohol, or any substance that affects your psychomotor capacity.
- When adjusting any seat, knee pad, weight stack, backrest, or any other type of adjustment, make sure that the adjustment pin or lever is fully inserted into the adjustment hole to avoid injury.
- Incorrect or excessive exercises can cause serious injuries. If you feel any kind of pain, dizziness, feeling of fainting, or shortness of breath, stop exercising immediately and consult a specialized doctor.

EXPLANATION OF SYMBOLS

DANGER!

- Keep the floor around the equipment always dry to prevent slips and falls.
- Ensure the equipment is properly leveled on a flat surface, away from walls, to maintain balance and prevent accidents or injury to the user.
- DO NOT place the equipment on polished (smooth) floors, as this may cause instability.
- Never modify the equipment without the manufacturer's authorization. Unauthorized modifications or accessories may result in loss of warranty, as well as cause serious or fatal injury to the user.
- DO NOT use or allow the use of any equipment that is damaged and/or has worn or broken parts.
- Immediately replace any damaged or worn steel cable — risk of serious or fatal injury to the user. It is the full responsibility of the instructor to check the condition of the steel cable.
- Use only replacement parts manufactured and supplied by MOVEMENT.
- Do not allow any unauthorized person to perform maintenance on the equipment. MOVEMENT has authorized service centers throughout the country. To locate the nearest one, visit www.movement.com.br or contact us at 0800 772 40 80.
- Preventive maintenance is essential to ensure a long equipment life and avoid serious accidents to the user. If you have any questions about maintenance, see the maintenance chapter in this manual.
- The equipment comes with a weight stack. Do not use any other type of weight to increase the maximum load — risk of serious or fatal injury.
- Do not use any selector pin other than the one provided with the equipment to lock the weight stack.
- Do not allow the user to drop the weight stack in free fall — risk of damage to the equipment structure.
- Do not exceed the equipment's maximum capacity.
- Fully insert the selector pin into the weights. Partial insertion may cause the weights to fall, resulting in equipment damage and serious or fatal injury to the user.
- Never remove the selector pin when the weight stack is in an elevated position.
- Never attempt to release parts or weights that are stuck.
- UNDERSTANDING each warning label is important. If in doubt, contact our customer service at 0800 772 40 80.
- If any warning labels are damaged, contact MOVEMENT immediately to request replacement. Warning labels are affixed to the equipment and must be checked before using the product.
- Triangular-shaped labels represent risk to the user.



DANGER!
DO NOT PLACE HANDS BETWEEN THE WEIGHTS.
RISK OF CRUSHING.



DANGER!
DO NOT PLACE HANDS BETWEEN THE PULLEYS.
RISK OF CRUSHING.



DANGER!
DO NOT PLACE HANDS BETWEEN MOVING PARTS.
RISK OF CRUSHING.



DANGER!
EQUIPMENT NOT INTENDED FOR CHILDREN.
KEEP
CHILDREN AWAY FROM THE EQUIPMENT.
RISK OF ACCIDENTS.

SAFETY INFORMATION

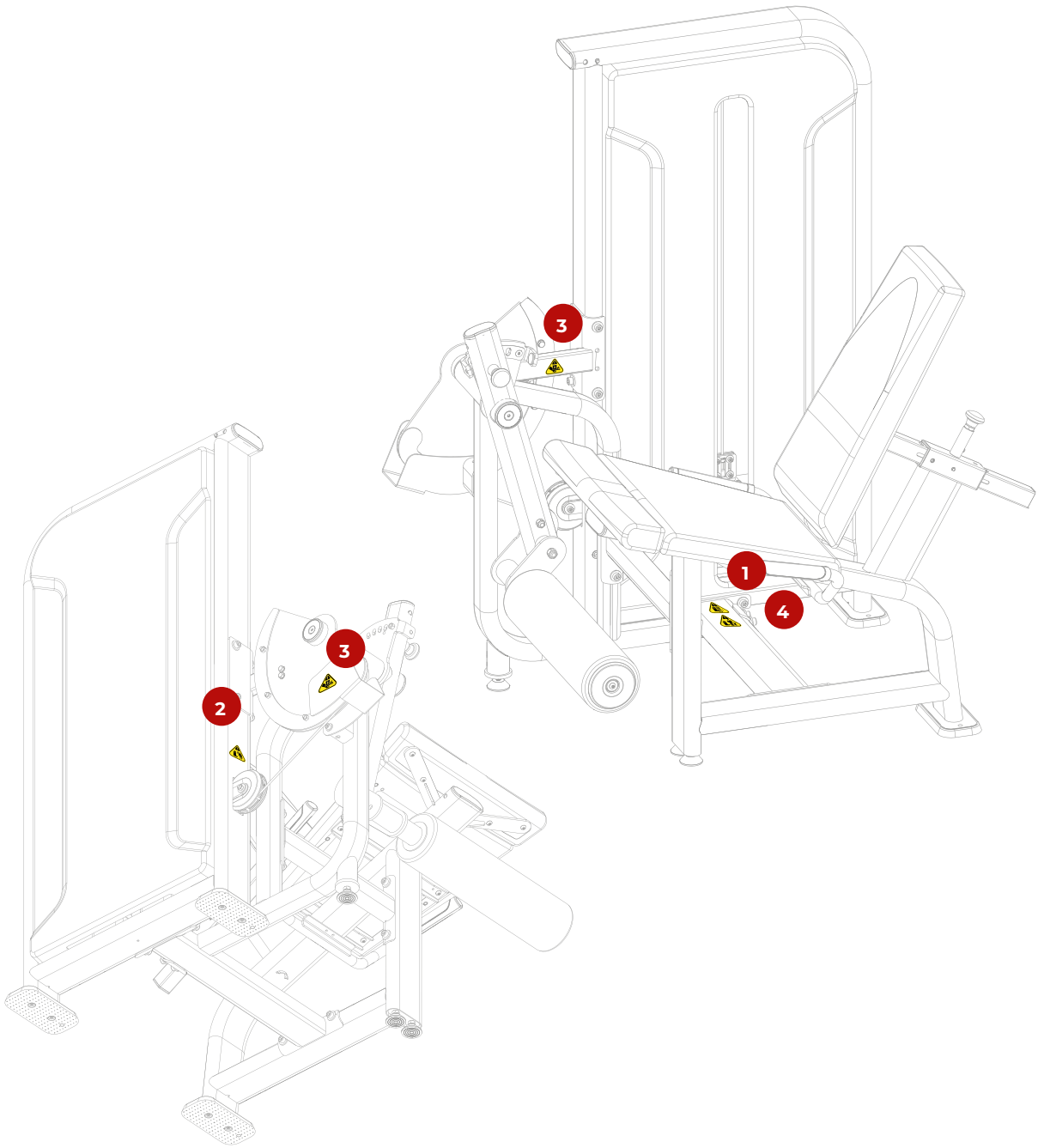



UNDERSTANDING THE EQUIPMENT

OBJECTIVE

The leg extension machine isolates the knee extension movement, primarily strengthening the quadriceps, the muscle group located at the front of the thighs. It is ideal for developing strength, endurance, and stability of the lower limbs.

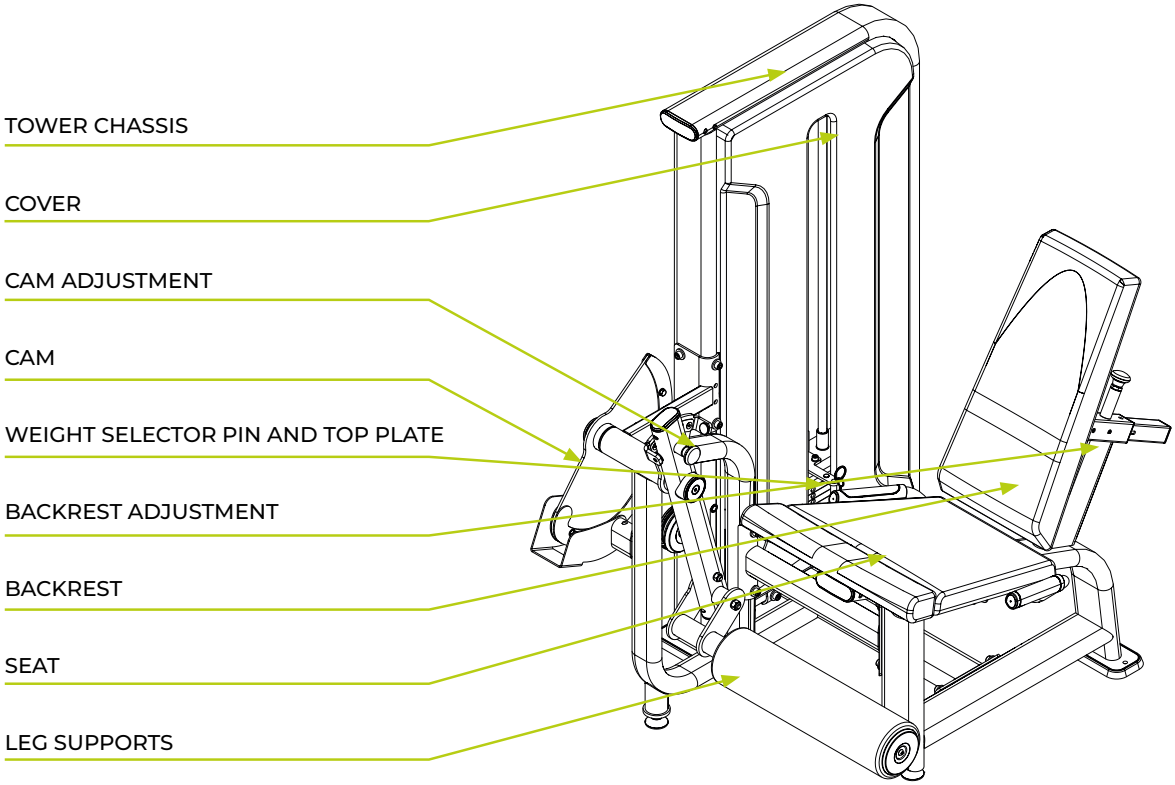

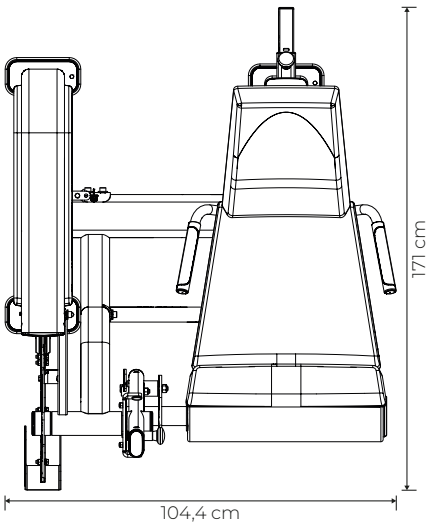

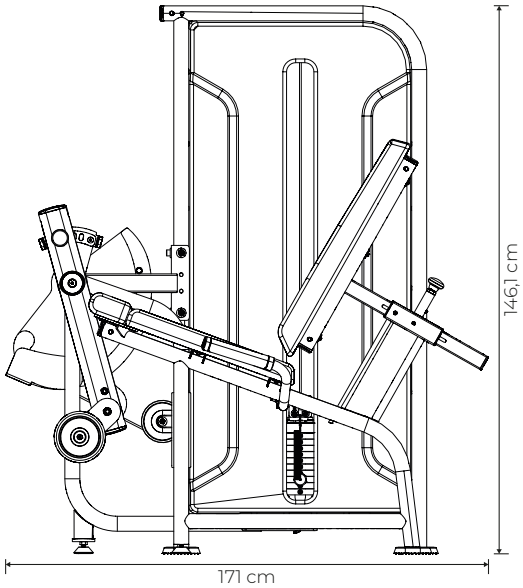

Equipment Specifications

Model	Single Station Selectorized LEG EXTENSION
Segment	Strength Training
Category	Single Station Selectorized
Line	AXIS
Maximum user weight	136
Length	171
Width	104,4
Height	146,1
Footprint	1,79
Equipment weight	176,6 kg - Light 203,8 kg - Hevy
Maximum load	73,0 kg- Light 100,2 kg - Hevy
Weight stack	1 top plate and 10 weights - Light 1 top plate and 14 weights- Hevy
Structure	Steel
Paint	Surface treatment with 9 baths + electrostatic powder coating
Weld	Robotic MIG/MAG
Upholstery material	Controlled high-density polyurethane foam
Upholstery covering	Waterproof synthetic leather (Courvin)
Steel cable	Ø 4.76 mm coated, with steel core Ø 3.175 mm
Tower base shock absorber	Yes
Enclosed pulleys	Yes
Weight selector pins (pin holder)	Carbon steel with anodized aluminum handle
Weight guide rods	Hard anodized aluminum – low coefficient of friction and high wear resistance
Instruction label (placard)	Located on the tower, with usage instructions and target muscles indicated
Tower/Chassis color options	Black
Warranty	**Up to 3 years – Consult the equipment Instruction Manual.**

ASSEMBLY OF THE EQUIPMENT

ASSEMBLY OF THE EQUIPMENT

⚠ CAUTION!

Before starting the assembly of your equipment, it is necessary to pay attention to the following precautions:

- Ensure the packaging is not damaged and that the equipment's parts and components are not faulty.
- It is recommended that the equipment be unpacked at the location where it will be assembled.
- The assembly area must be clean.
- The floor must be flat, leveled, and solid to prevent equipment instability.
- It is recommended that the equipment be assembled away from moisture and protected from sunlight to avoid damage to electronic parts and the equipment's casing.

ICONS

The purpose of the icons is to instruct on good practices that must be followed during the assembly process.



It is recommended that this assembly be performed by two people



Do not fully tighten the screws.



Fully tighten the screws.

TOOLS

Use the following tools to assemble the equipment. The purpose of the torque table is to guide how much tightening a specific screw can withstand. The table must be followed rigorously.

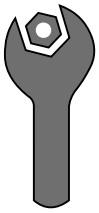

Fixed wrench

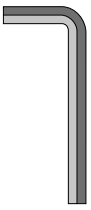

Hex wrench



Medium torque thread locker



Phillips screwdriver

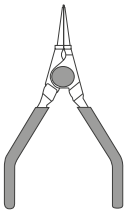

Snap ring pliers

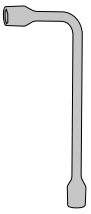

Lug wrench

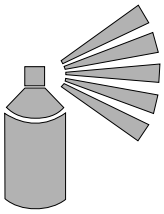

Spray grease



Scissors

Torque Specification:

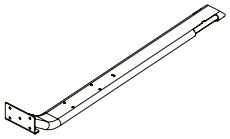

Fastening elements in metal structures

Diameter [mm]	Torque [N.m]
M6	9 to 12
M8	22 to 29
M10	45 to 48

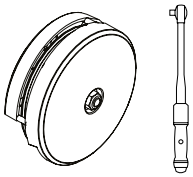

Pulleys with or without covers

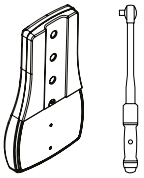

Upholstery with or without covers

Torque [N.m]

8 to 10

ASSEMBLY OF THE EQUIPMENT

LIST OF COMPONENTS

A

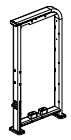

TOWER CHASSIS

B



LOWER CONNECTING BAR

C

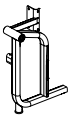

CAM BEARING

D



SMALLER FLANGE

E



UPPER CONNECTING BAR

F



CHASSIS

G



CAM

H



SELECTOR

I

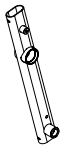

LEG SUPPORT ARM

J



LEG SUPPORT

K



STOP SUPPORT

L



WEIGHT STACK

M



TOP PLATE

N



GUIDE ROD

O



STEEL CABLE

P



CABLE GUIDE SUPPORT

Q



CAM SUPPORT

R

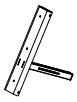

ADJUSTABLE BACKREST SUPPORT

S

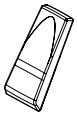

BACKREST PADDING

T



SEAT PADDING

U



SEAT EXTENDER PADDING

V



PADDED ROLLER

W



CAM PROTECTOR

X



FRONT COVER

Y

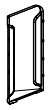

REAR COVER

ASSEMBLY OF THE EQUIPMENT

Step 01

	NAME	Qty.
A	Tower Chassis	
B	Lower connecting bar	
C	Cam bearing	
1	Hex socket head cap screw - M10x30	2x
2	Flat washer - 10,3x3,0	2x
3	Hex nut - M10	1x
4	Adjustable foot - M10x28	1x

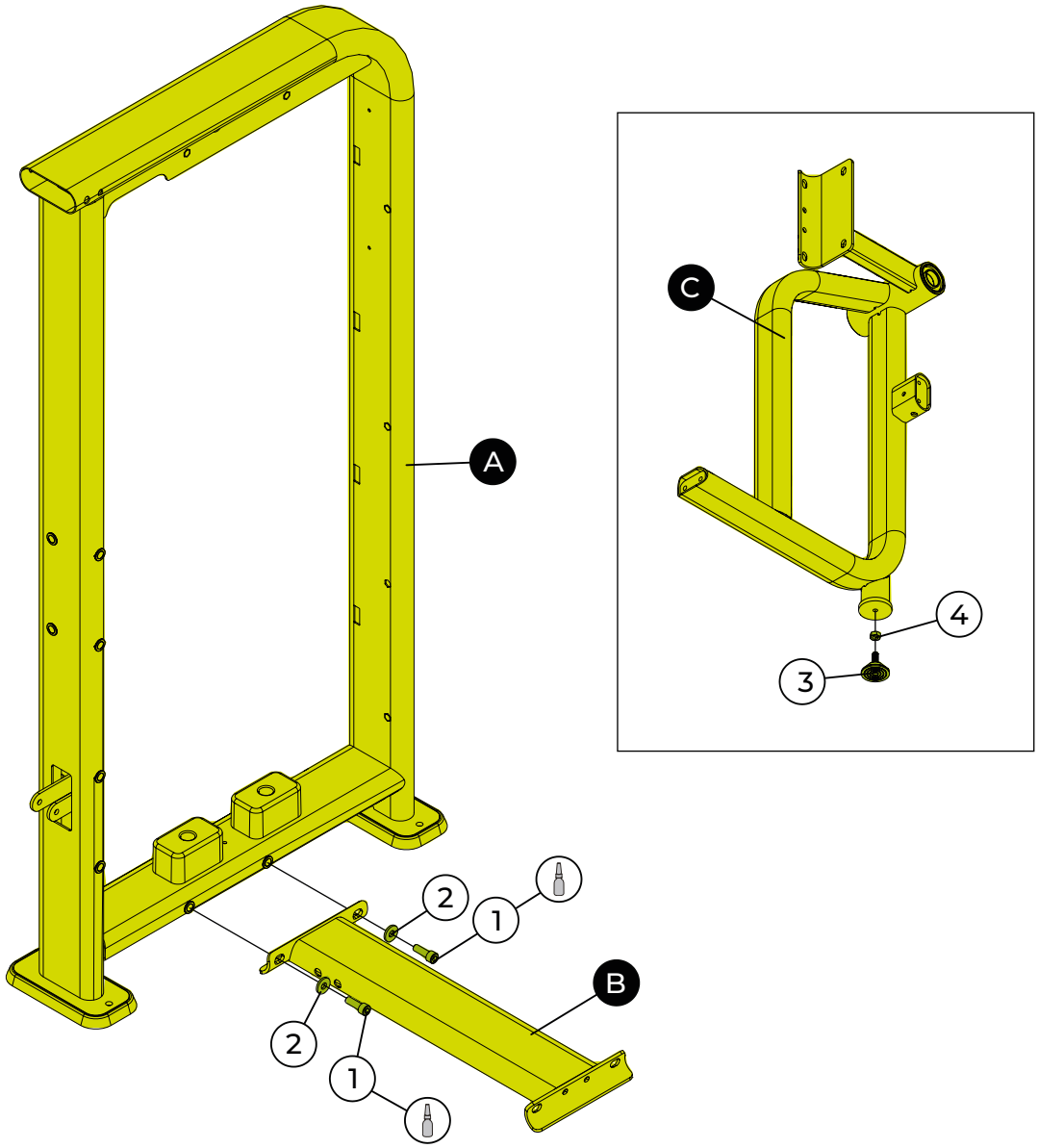

TOOLS

Fixed wrench n° 17 | Hex wrench n° 8 | Medium torque thread locker

ASSEMBLY OF THE EQUIPMENT

Step 02

D	NAME
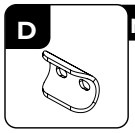	Smaller flange

1	NAME	Qty.
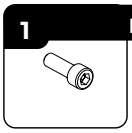	Hex socket head cap screw - M10x30	4x

2	NAME	Qty.
	Flat washer - 10,3x3,0	6x

5	NAME	Qty.
	Hex socket head cap screw. - M10x140	2x

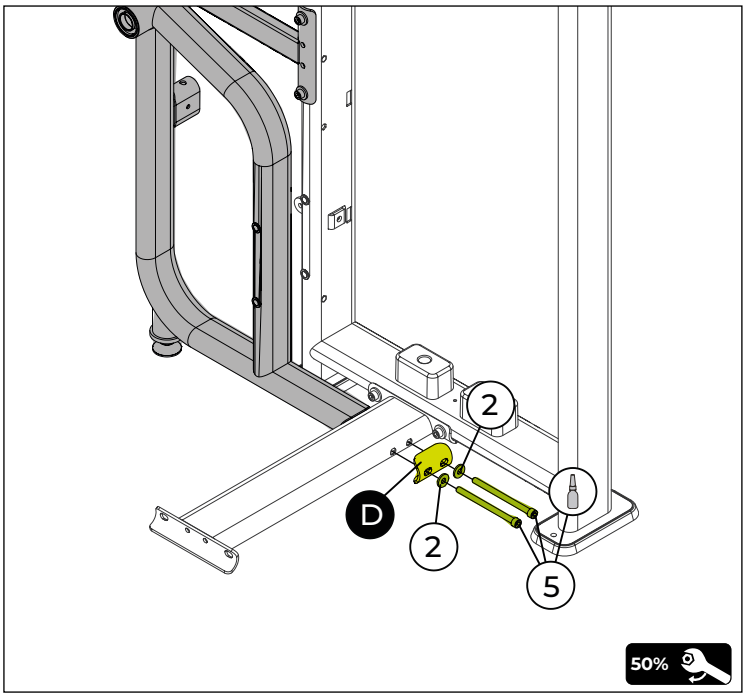

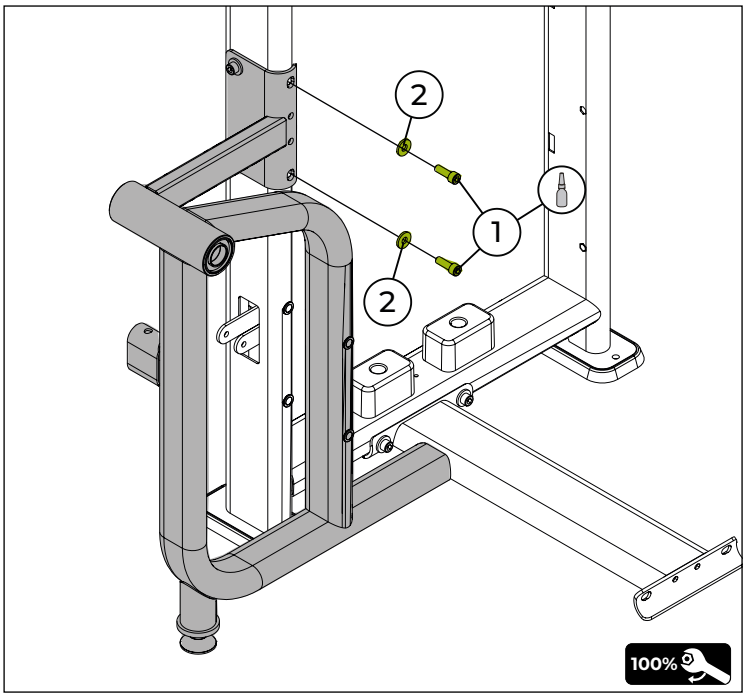

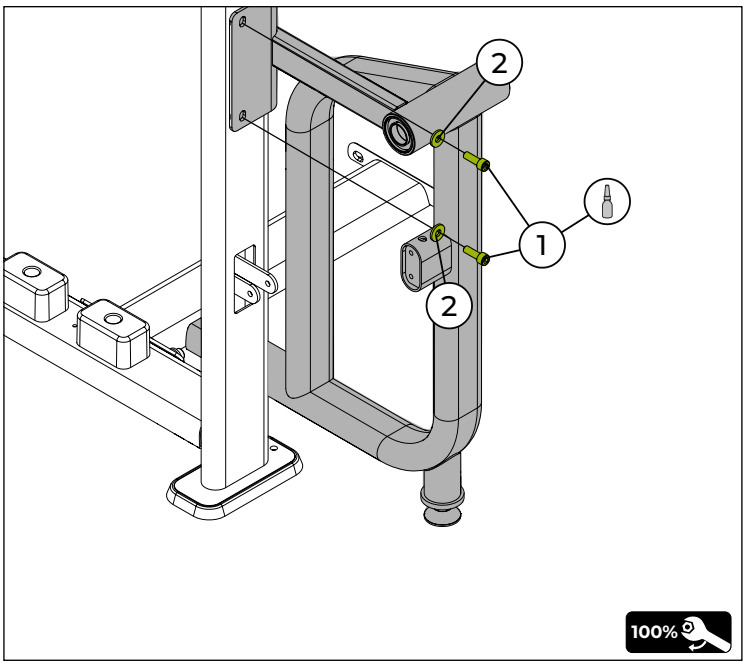

TOOLS


Fixed wrench n° 17


Medium torque thread locker

50%

ASSEMBLY OF THE EQUIPMENT

Step 03

	NAME	Qty.
E	Upper connecting bar	
F	Chassis	
1	Hex socket head cap screw - M10x30	6x
2	Flat washer - 10,3x3,0	6x
3	Hex nut - M10	2x
4	Adjustable foot - M10x28	2x

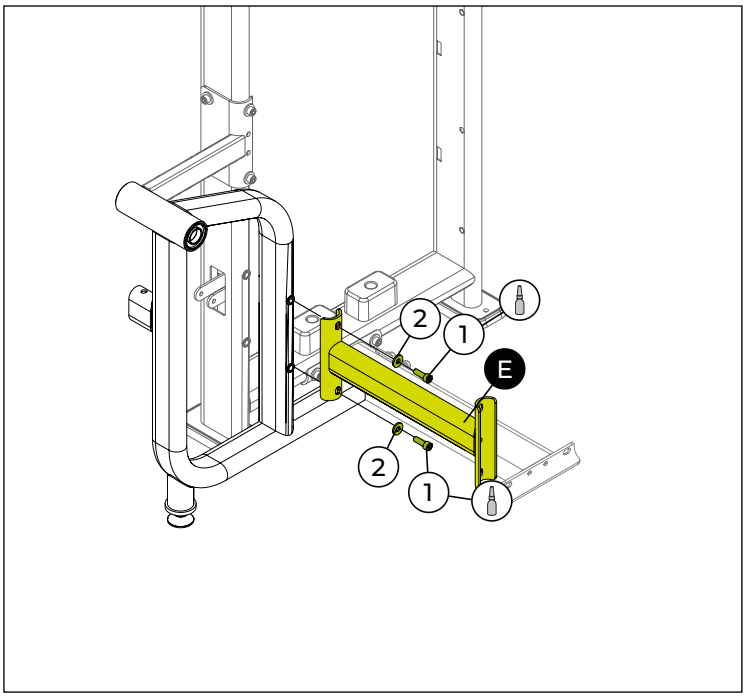

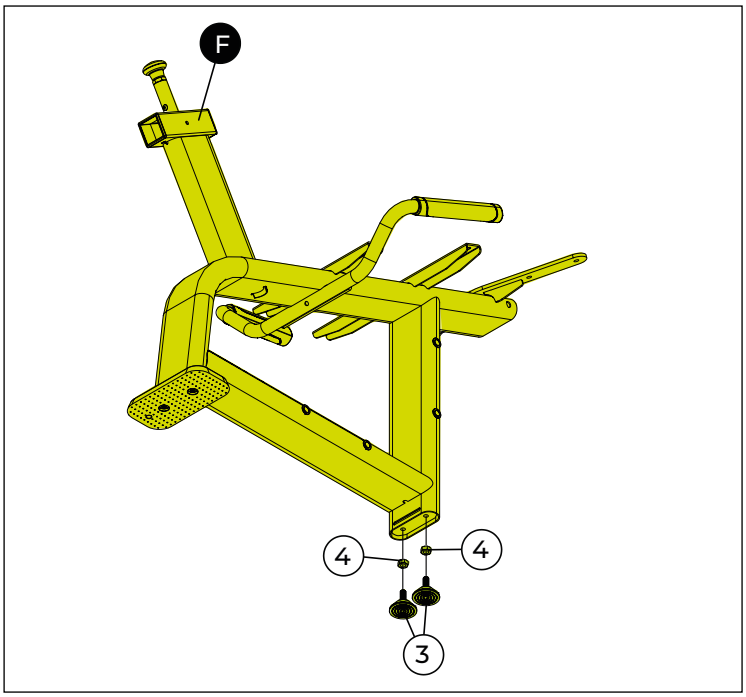

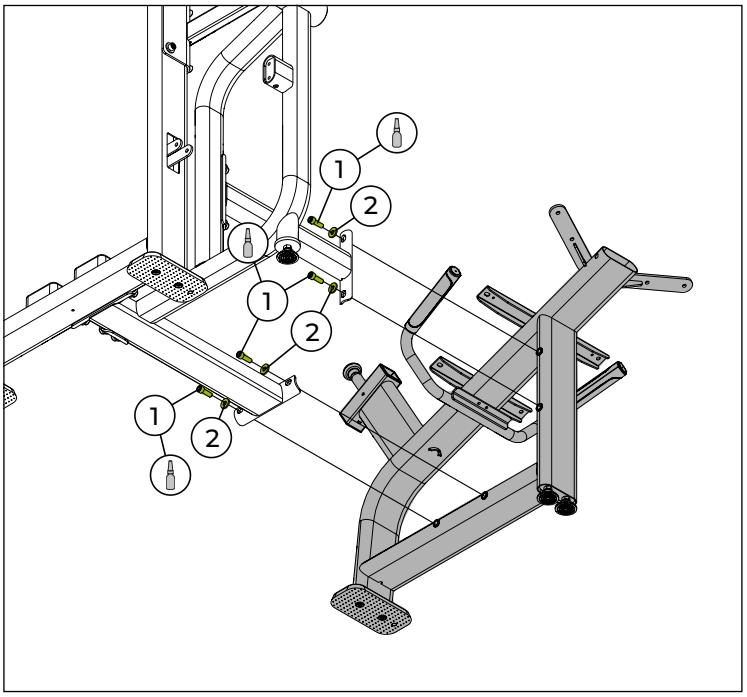

TOOLS

Fixed wrench n° 17 | Hex wrench n° 8 | Medium torque thread locker

50%

ASSEMBLY OF THE EQUIPMENT

Step 04

	NAME	Qty.
G	Cam	
H	Selector	
I	Leg support arm	
6	Thrust washer	3x
7	Retaining ring-Ø30	1x
8	Rectangular key	1x
9	Finishing	2x
10	Flat head hex socket screw. - M10x25	2x

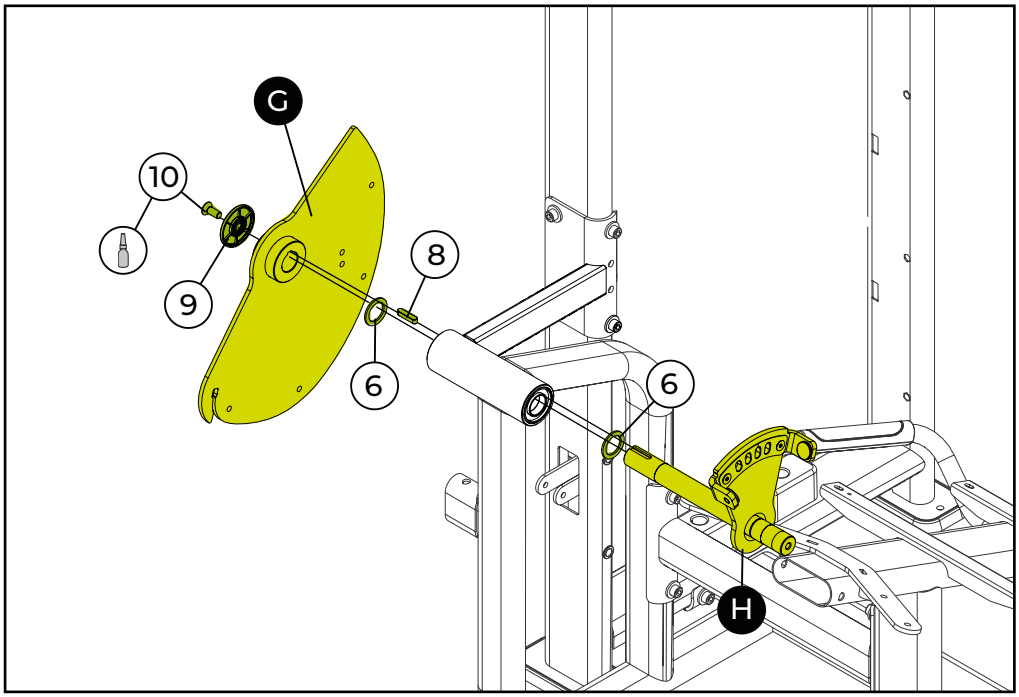

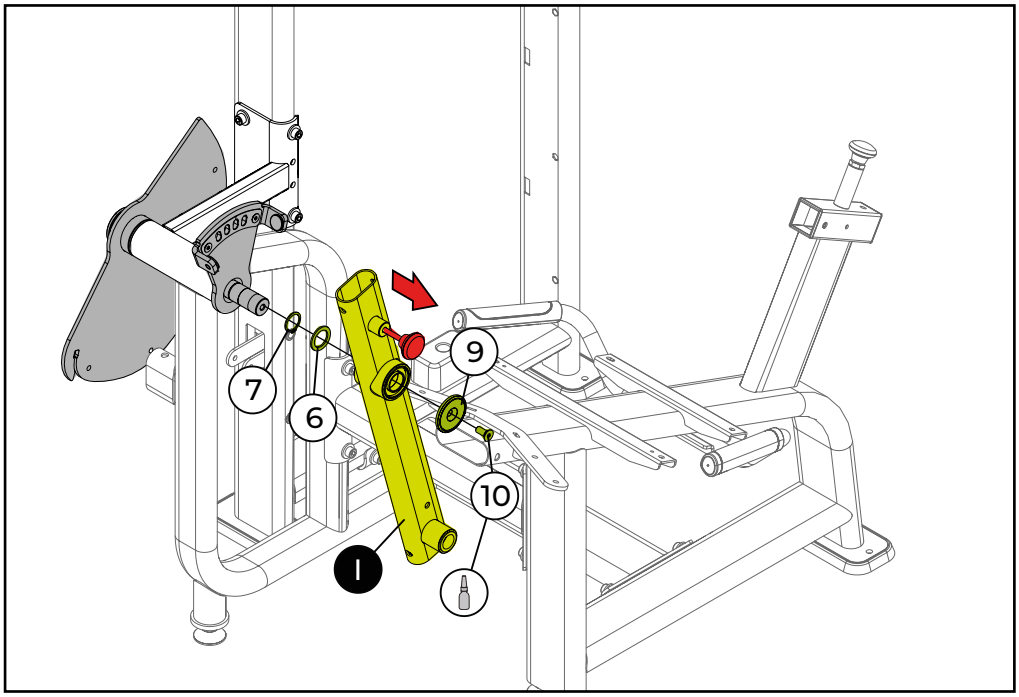

TOOLS


Snap ring pliers


Hex wrench n° 6


Medium torque thread locker



ASSEMBLY OF THE EQUIPMENT

Step 05

	NAME	Qty.
J	Leg support	
K	Stop support	
11	Flanged hex head screw - M8x25	2x
12	Nylon insert hex nut - M8	2x
13	Dumper bushing	1x
14	Plug - 77x40	2x
15	Roller support stop	1x
16	Hex socket head cap screw. - M10x65	1x
17	Flat washer - 10,5x1,6	1x
18	Hex nut insert nylon - M10	1x
19	Hex head screw - M12x120	1x
20	Flat washer - 13x1,9	2x
21	Pivot shaft	1x
22	Hex nut insert nylon - M12	1x

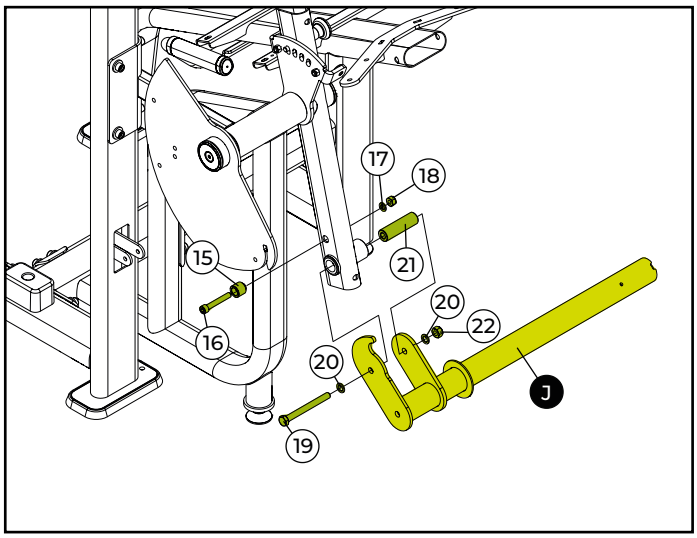

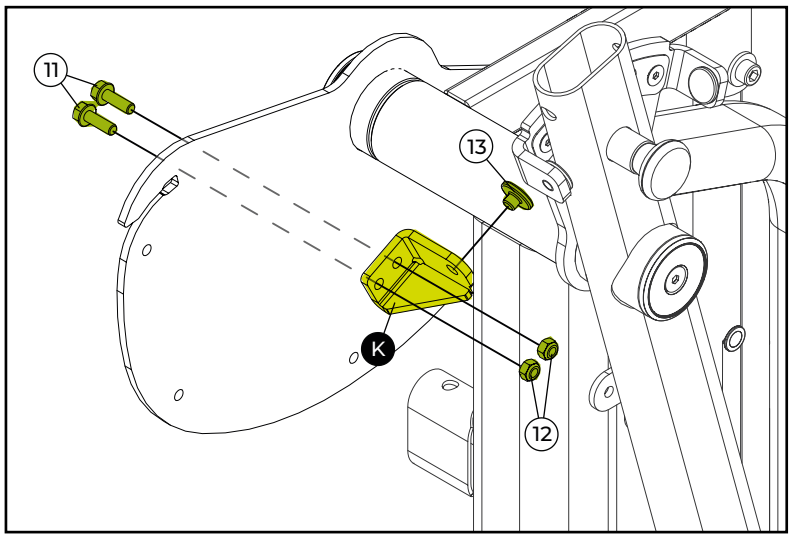

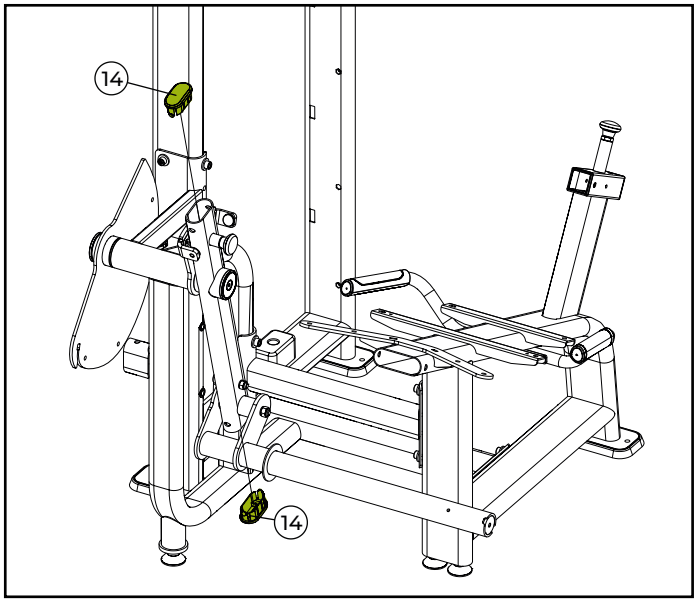

TOOLS



Fixed wrench n° 13, 17 and 19 Hex wrench n° 8

50%

Step 06 Equipment leveling

⚠ ATTENTION!

After all the screws that make up the previously identified assemblies are positioned and fitted, level the equipment on the floor to prevent any instability.

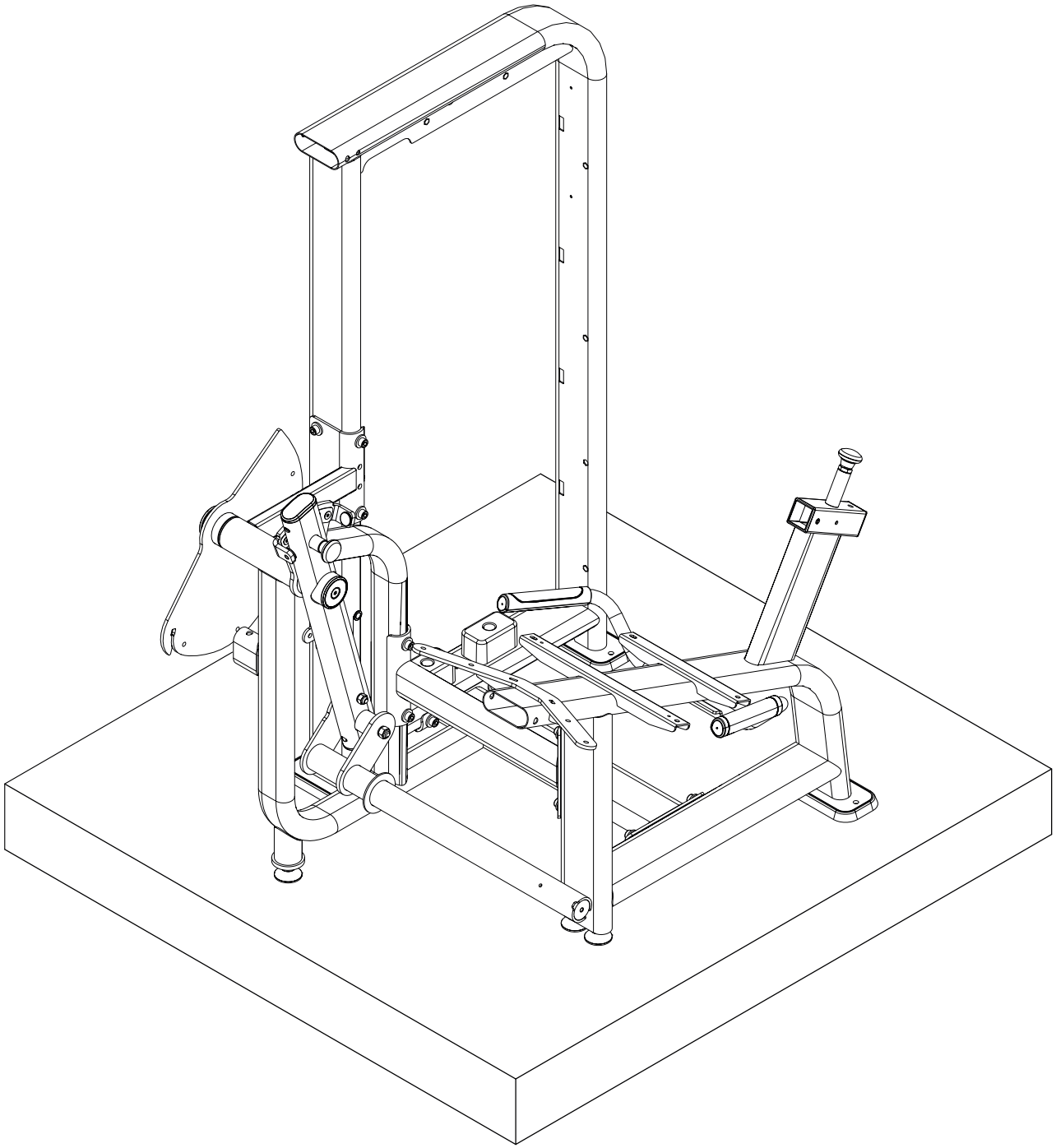

Step 07

	NAME		NAME		NAME
L	Weight stack	M	Top plate	N	Guide rod

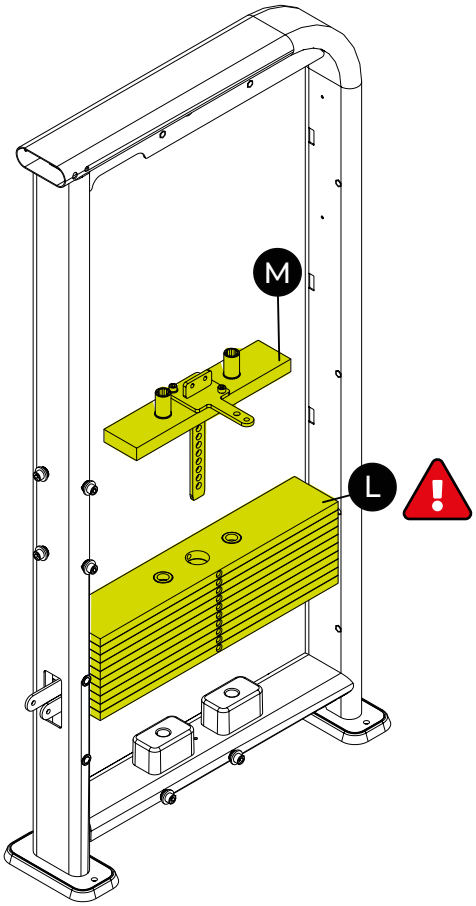

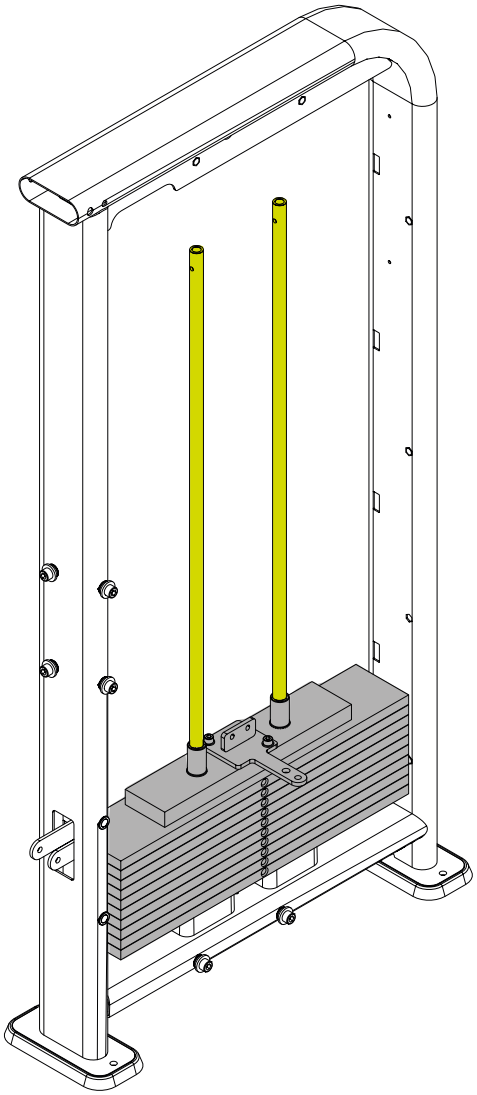

⚠ DANGER!

IF IT IS NECESSARY TO MOVE OR TRANSPORT THE EQUIPMENT, DO NOT DO SO WITH THE WEIGHT STACK ASSEMBLED. RISK OF ACCIDENT OR DAMAGE TO THE EQUIPMENT.

ASSEMBLY OF THE EQUIPMENT

Step 08

	NAME	Qty.
O	Steel cable	
P	Cable guide support	
2	Flat washer - 10,3x3,0	2x
18	Hex nut insert nylon - M10	1x
23	Hex socket head cap screw - M6x25	4x
24	Flat washer - Ø6,6x1,6	8x
25	Adjuster base	1x
26	Cable base	2x
27	Hex nut insert nylon - M6	4x
28	Hex socket head cap screw - M10x60	1x
29	Pulley bushing - Ø19,05	2x
30	Pulley with fixed bearing	1x
31	Hex socket head cap screw. - M5x50	1x
32	Hex nut insert nylon - M5	1x
33	Flat washer - 08,4x2,0	4x
34	Hex socket head cap screw. - M8x25	4x
35	Weight rod locks - Ø19	4x
36	Hex head screw - M6x40	2x

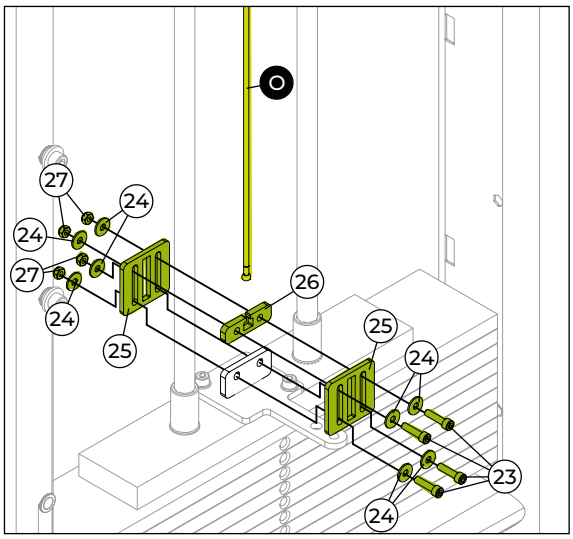

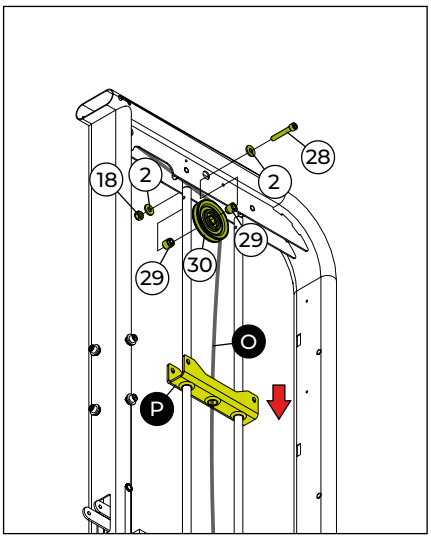

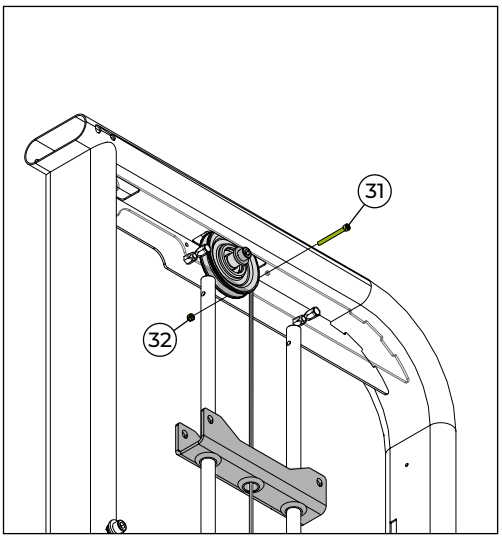

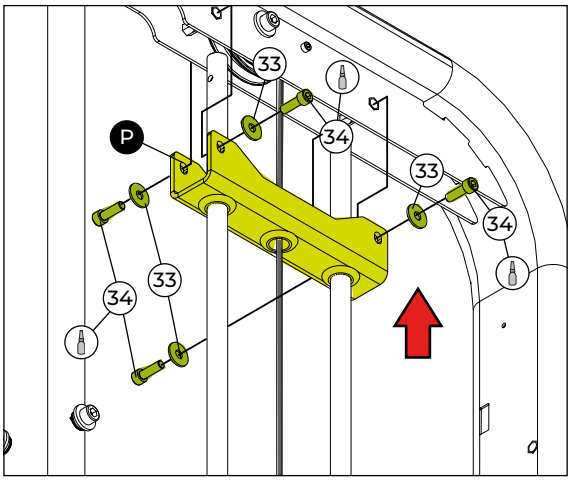

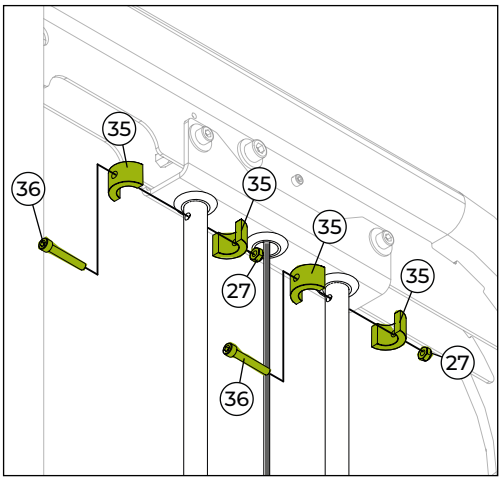

TOOLS

Fixed wrench n° 8, 10 and 17 | Hex wrench n° 4, 5 and 6 | Medium torque thread locker

100%

ASSEMBLY OF THE EQUIPMENT

Step 09

	NAME	Qty.
0	Steel cable	
2	Flat washer - 10,3x3,0	2x
18	Hex nut insert nylon - M10	1x
28	Hex socket head cap screw - M10x60	1x
29	Pulley bushing - Ø19,05	2x
30	Pulley with fixed bearing	1x
37	Limiter shaft	1x
38	Shaft retaining ring - Ø08	2x

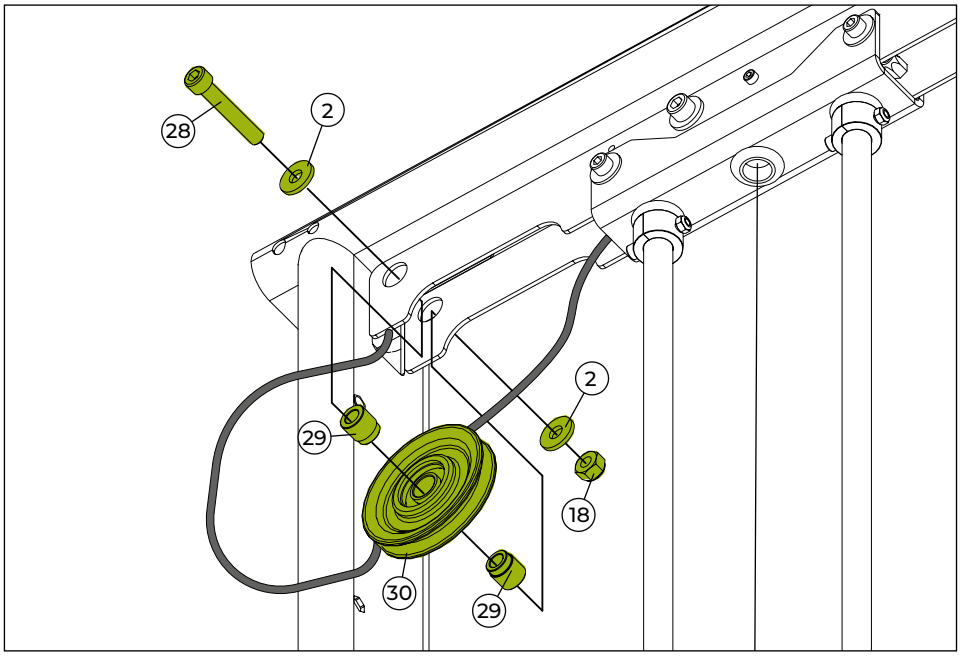

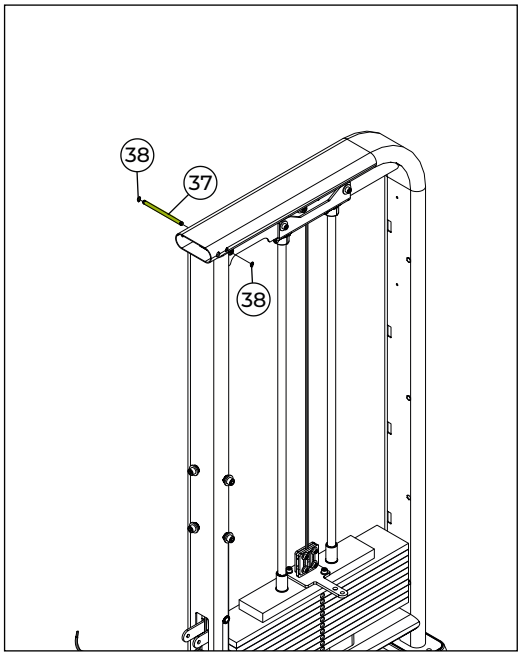

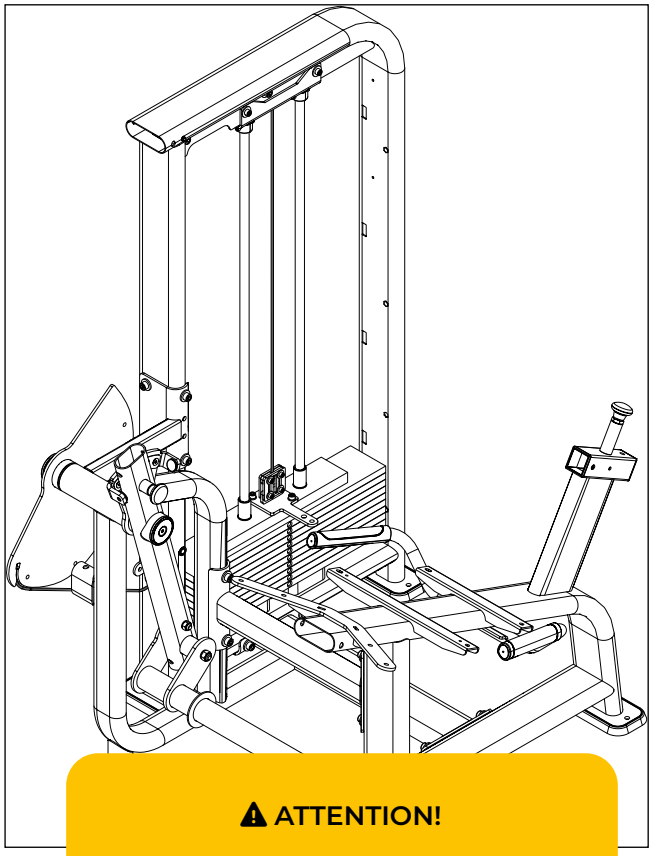

TOOLS

Snap ring pliers | Fixed wrench n° 17 | Hex wrench n° 8

100%

⚠ ATTENTION!

Pass the steel cable INSIDE the tower chassis.

ASSEMBLY OF THE EQUIPMENT

Step 10

Q	NAME	Qty.
	Cam support	

11	NAME	Qty.
	Flanged hex head screw - M8x25	4x

12	NAME	Qty.
	Nylon insert hex nut - M8	5x

30	NAME	Qty.
	Pulley with fixed bearing	1x

33	NAME	Qty.
	Flat washer - 08,4x2,0	2x

39	NAME	Qty.
	Spacer bushing	2x

40	NAME	Qty.
	Chamfered pulley cover	2x

41	NAME	Qty.
	Steel cable lock pin	3x

42	NAME	Qty.
	Hex socket head cap screw - M8x55	1x

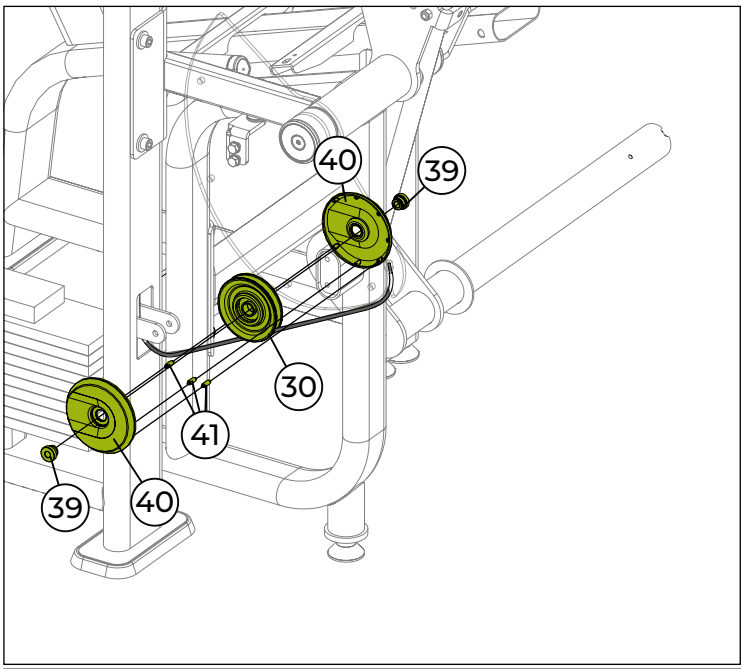

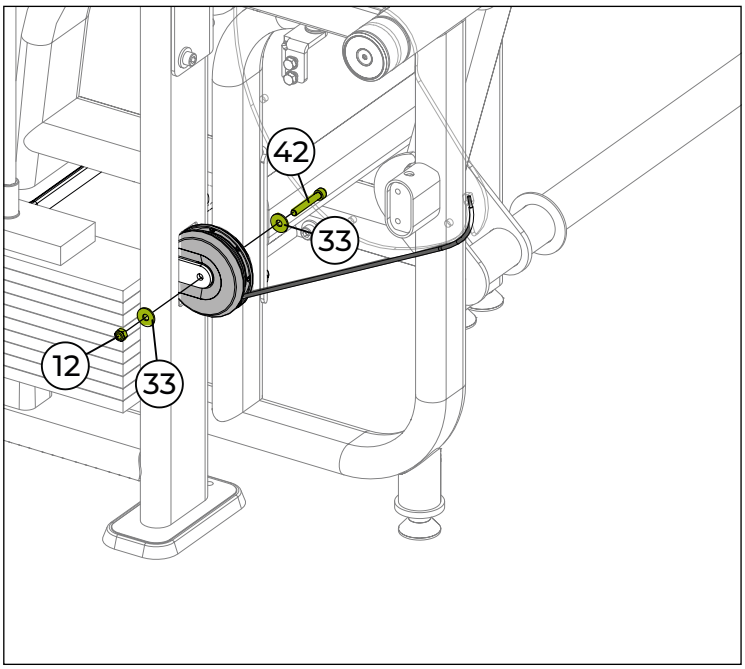

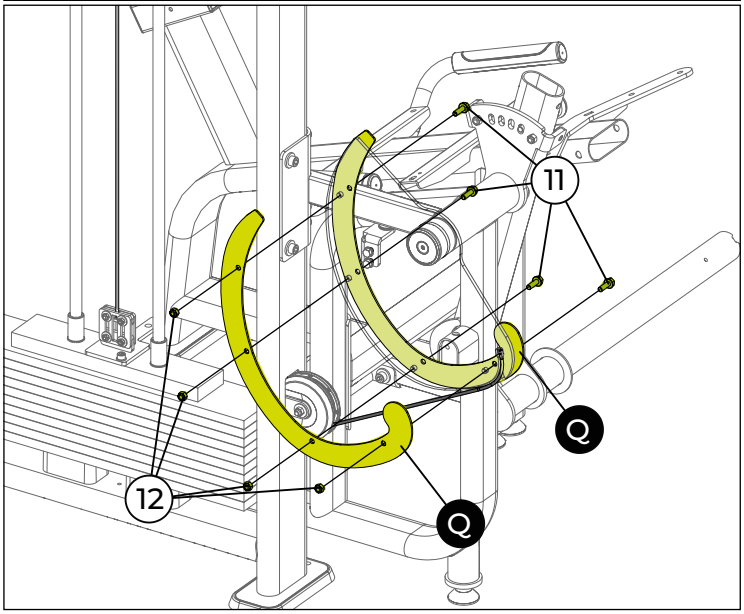

TOOLS

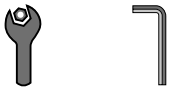

Fixed wrench n° 17 Hex wrench n° 6



ASSEMBLY OF THE EQUIPMENT

Step 11

	NAME	Qty.
R	Adjustable backrest support	
S	Backrest padding	
33	Flat washer - 08,4x2,0	3x
43	Guide pin	1x
44	Shaft retaining ring - Ø05,0-Ø07,0	2x
45	Button head hex socket screw. - M8x70	3x

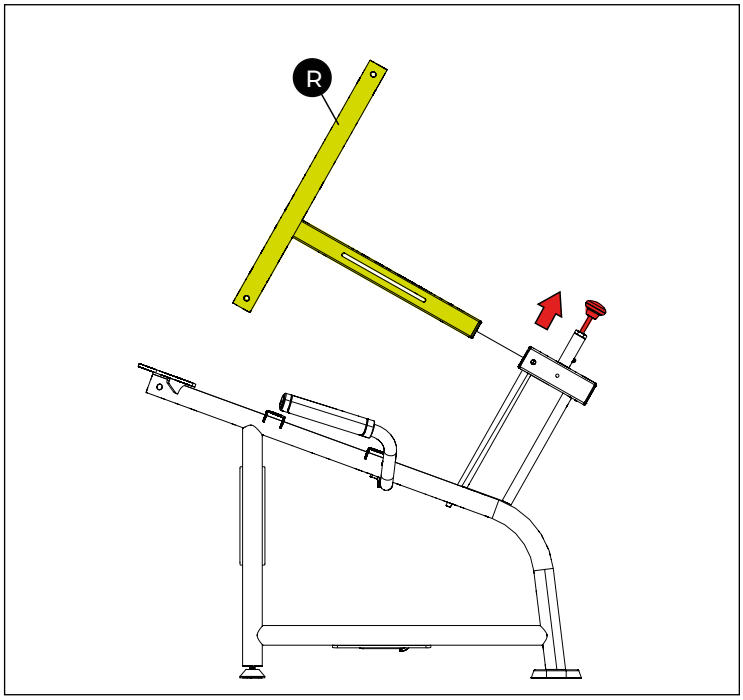

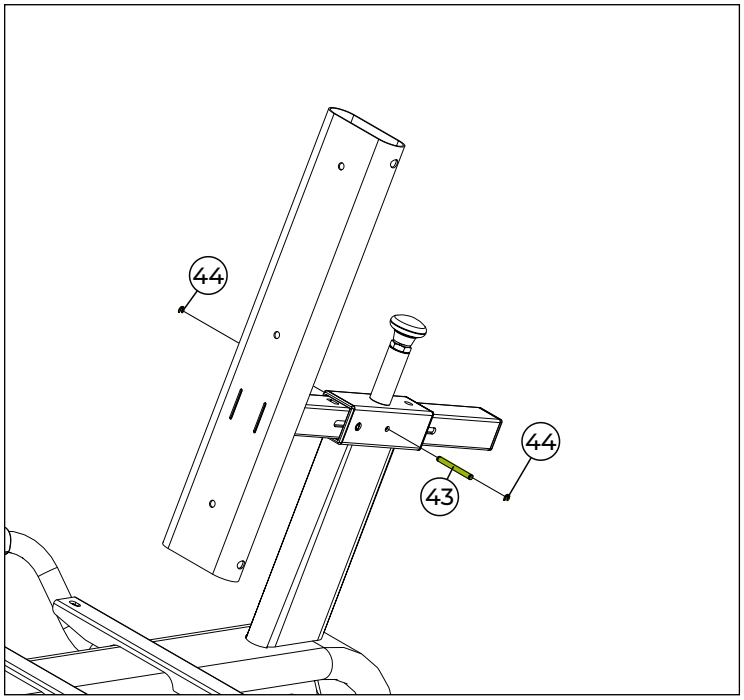

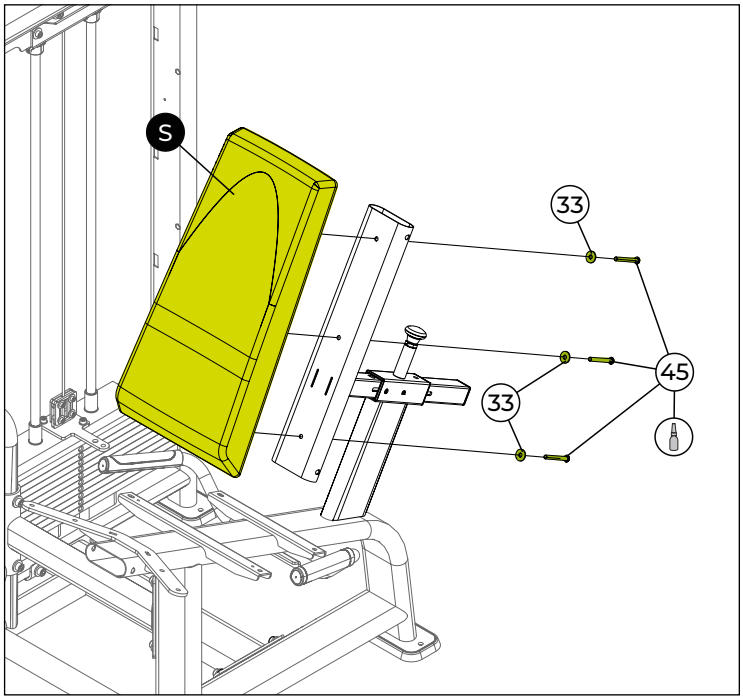

TOOLS


Snap ring pliers


Hex wrench n° 5


Medium torque thread locker



Step 12

	NAME	Qty.
T	Seat padding	
U	Seat extender padding	
V	Padded roller	
46	Button head hex socket screw. - M8x25	8x
47	Finishing	1x
48	Flat washer - 10,5x2,5	1x
49	Button head hex socket screw - M8x20	1x

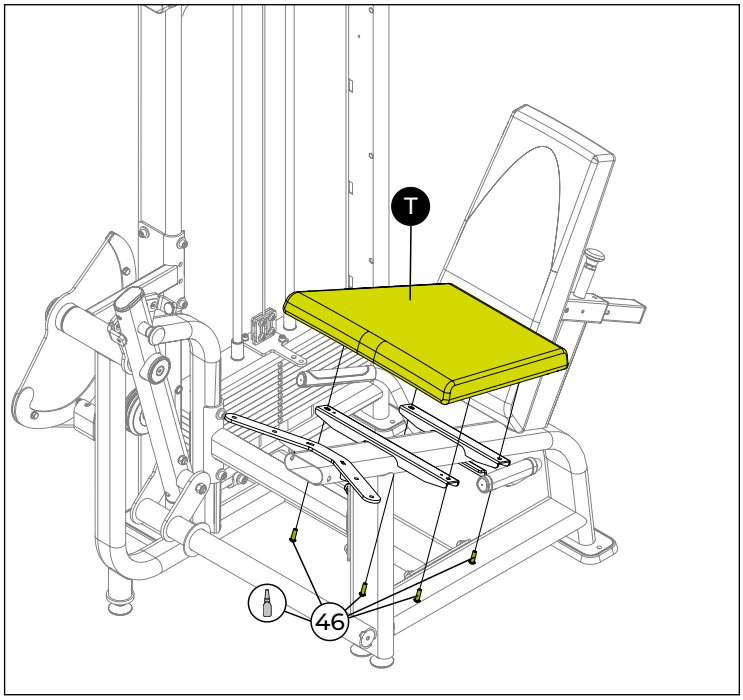

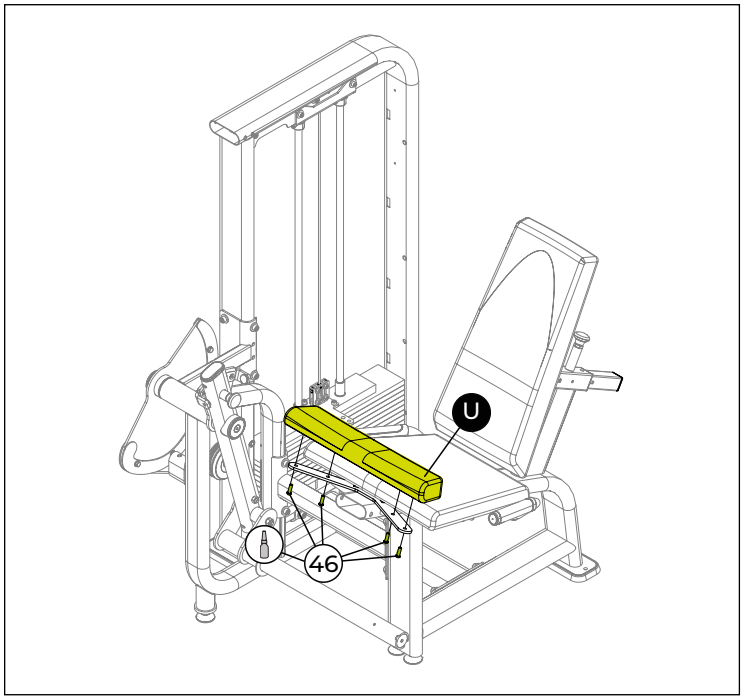

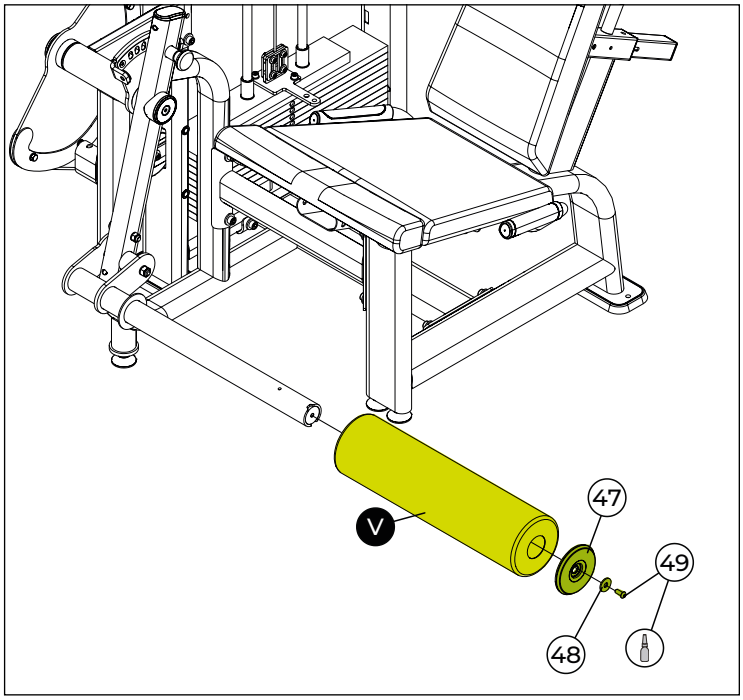

TOOLS

Hex wrench n° 5

Medium torque thread locker

100%

Step 13

W	NAME	Qty.
	Cam protector	

33	NAME	Qty.
	Flat washer - 08,4x2,0	2x

50	NAME	Qty.
	Finishing - 115x40	4x

51	NAME	Qty.
	Hex socket head screw - M8x20	2x

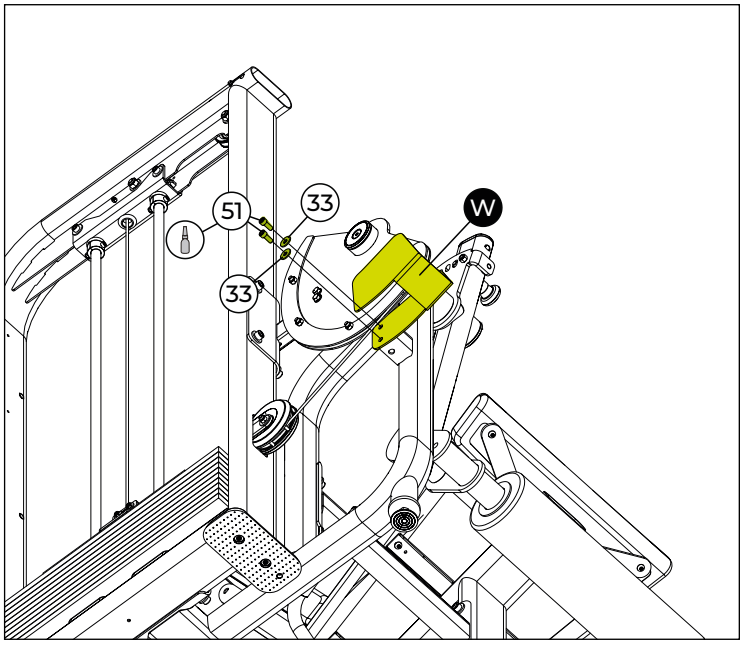

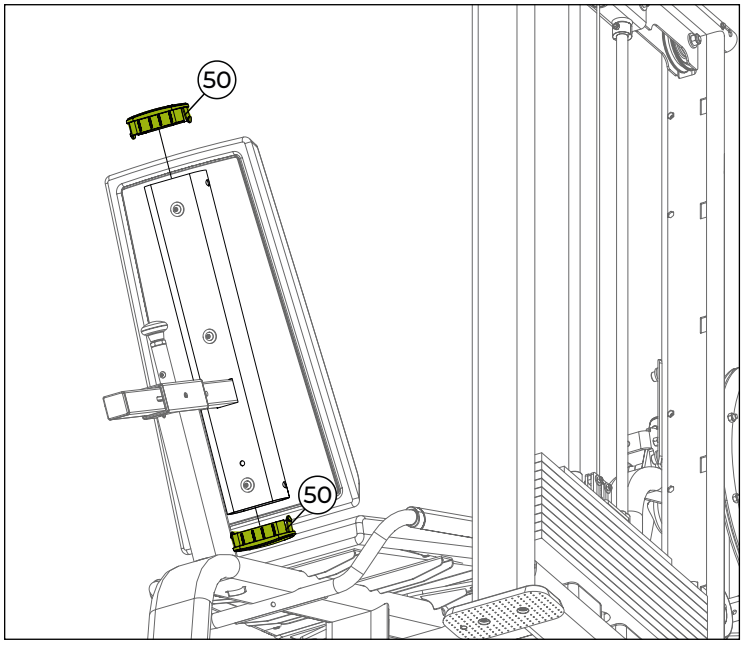

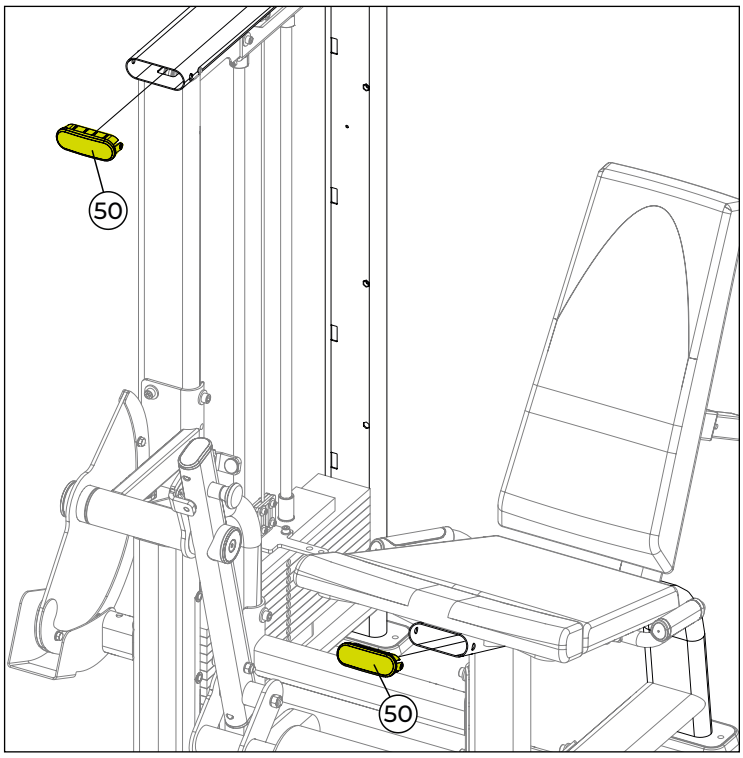

TOOLS


Hex wrench n° 6


Medium torque thread locker



Step 14

	NAME	Qty.
54	Weight selector pin	1x

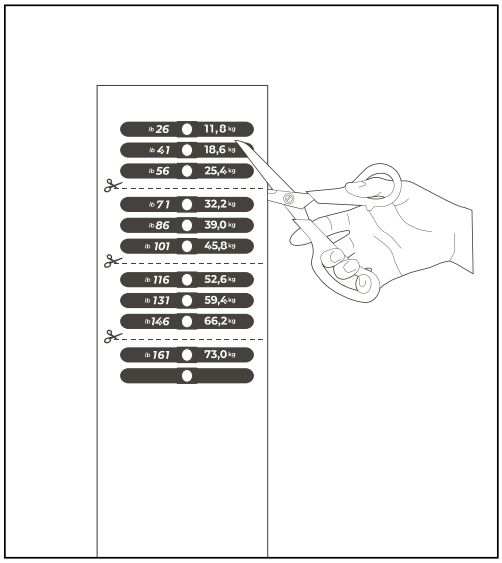

Cut out the sticker following the indicated dotted line, as shown in the image.

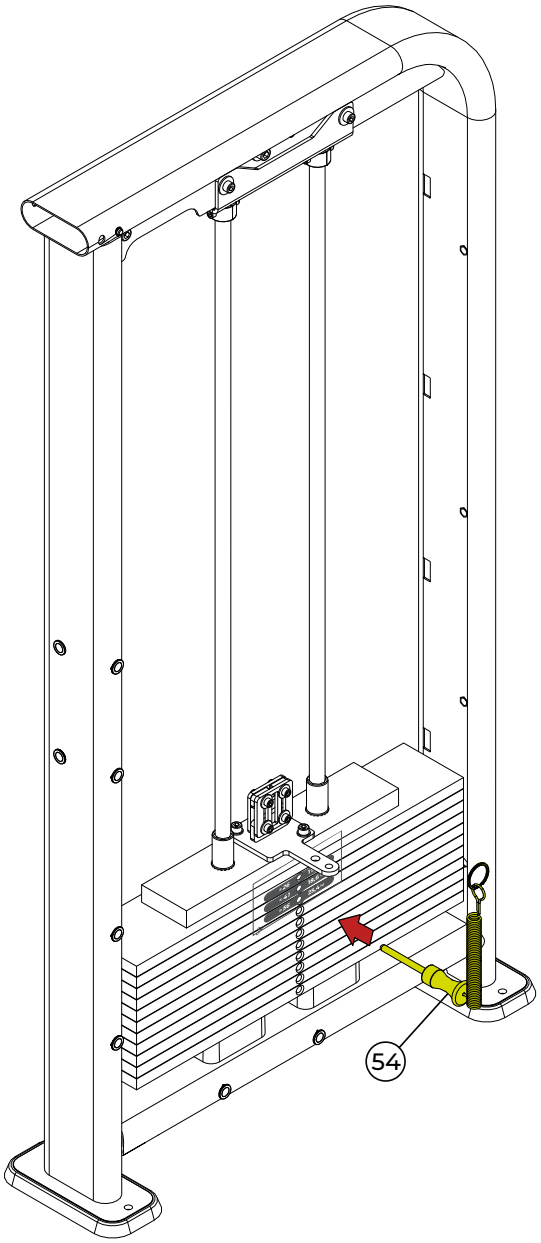

Position the cut sticker on the tower as shown in the image. Use the selector pin as a guide for the indicated hole, without worrying about any excess sticker. Repeat the process as needed, remembering that the sticker should not be applied to the top plate.

TOOLS



Scissors

NOTE: Some parts have been hidden to make visualization easier.

Step 15

X	NAME	Front cover
Y	NAME	Rear cover
53	NAME	Hex head screw - M8x20 — Qty. 6x

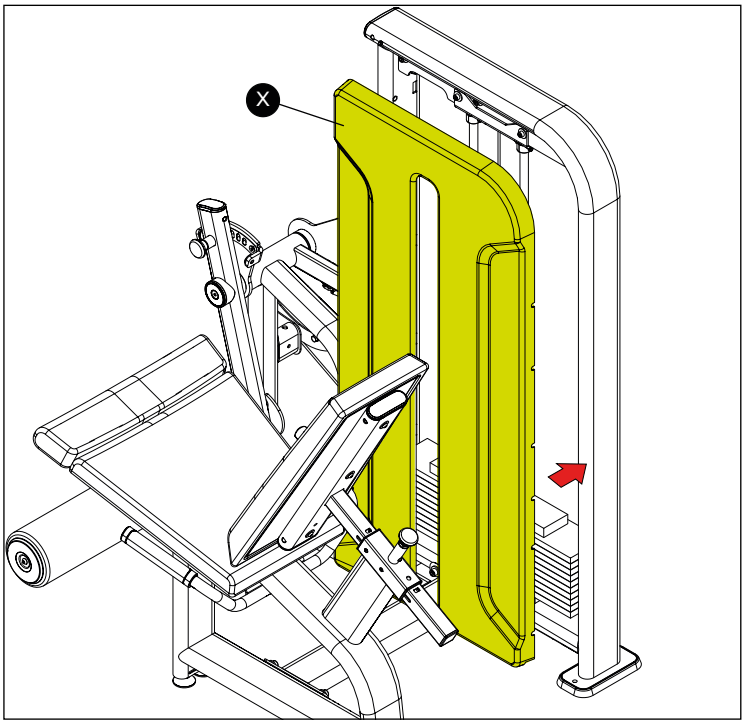

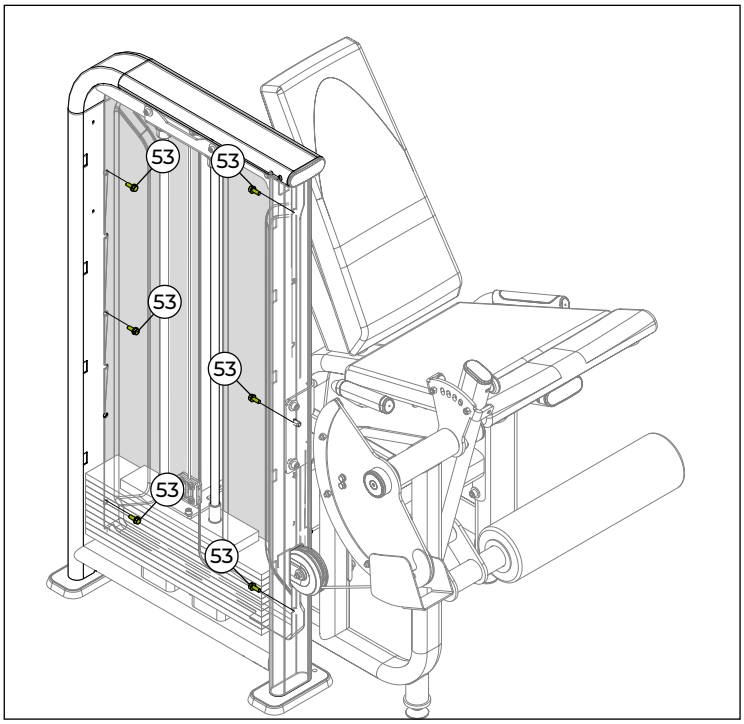

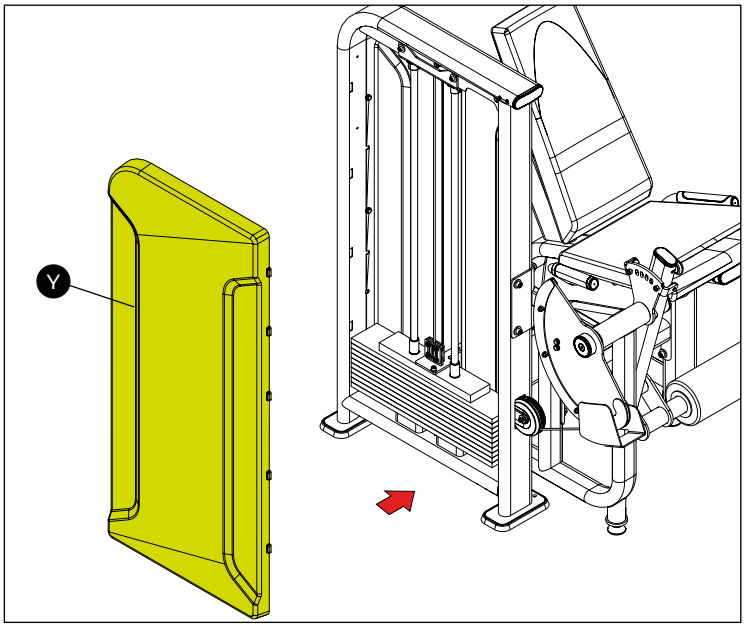

TOOLS

Fixed wrench n° 13

100%

Step 16

	NAME	Qty.
54	Weight selector pin	1x
52	Lever pin	1x

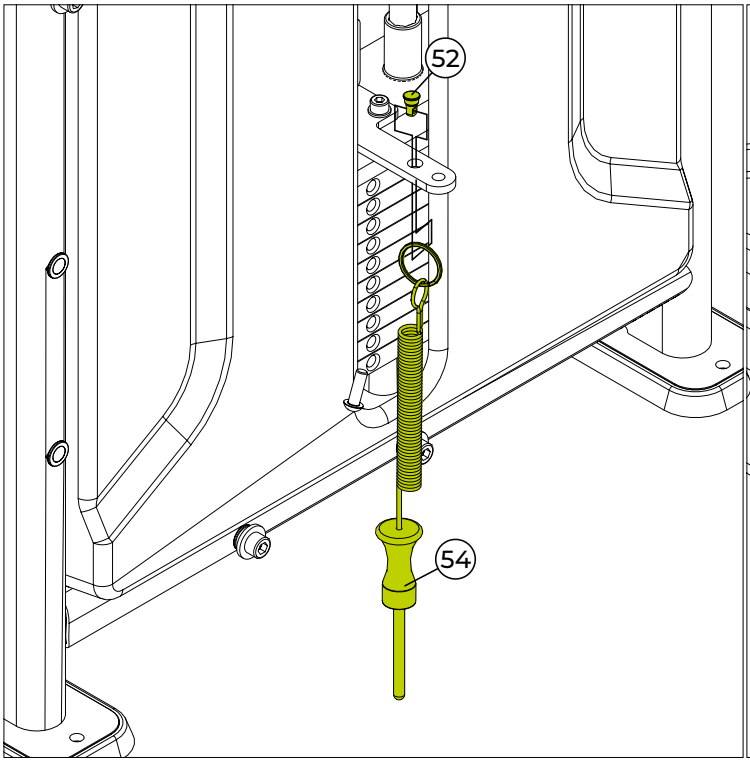

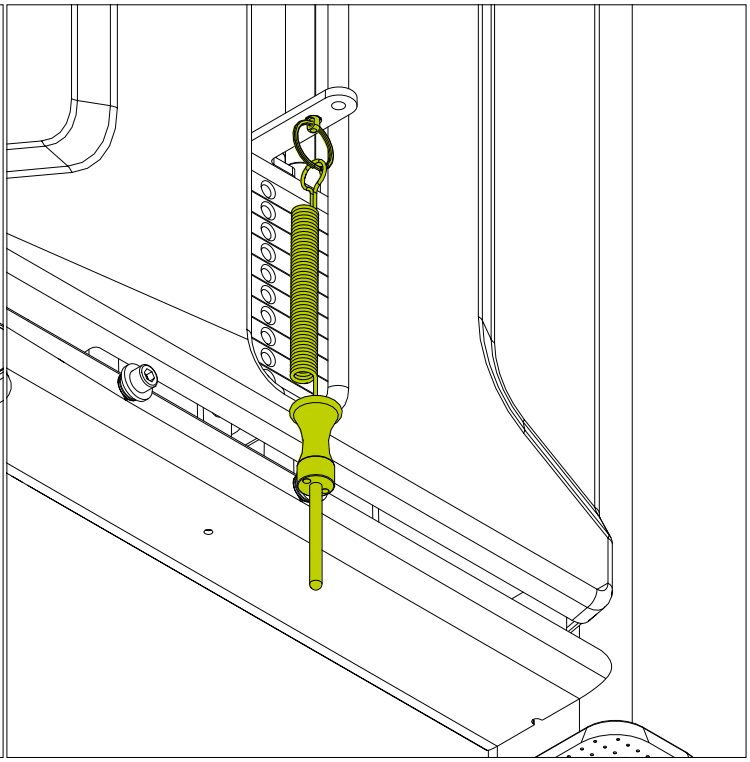

⚠ ATTENTION!

Pass the Lever pin through the top plate support, using the larger opening in the top plate.
Then, fit the metal ring through the pin opening to secure it in place.
After that, insert the selector pin into the weight stack.

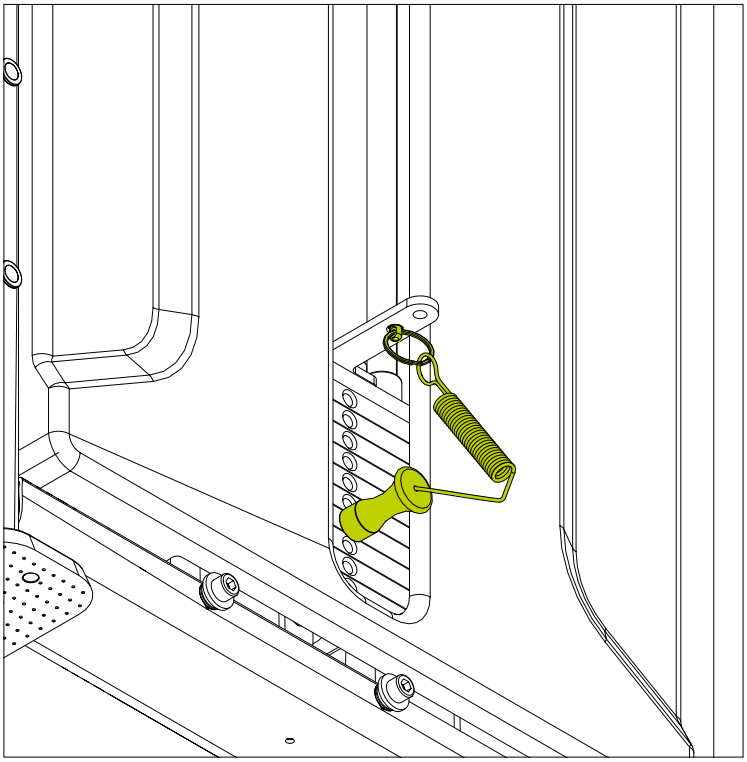

Step 17 Labeling the Equipment (When Necessary)

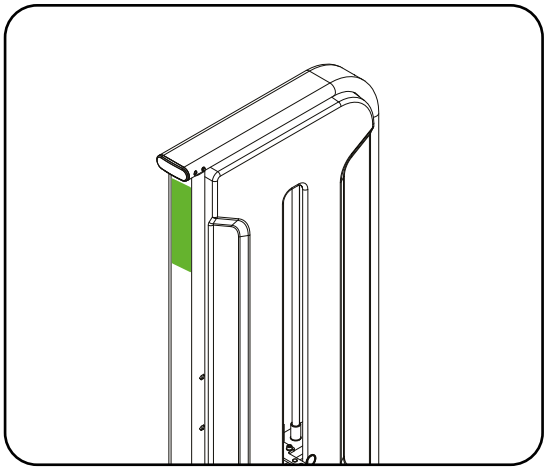

Placard Label
This is the standard location and format of the label for all front covers of the Axis LC line, intended to show the user how the exercise is performed.

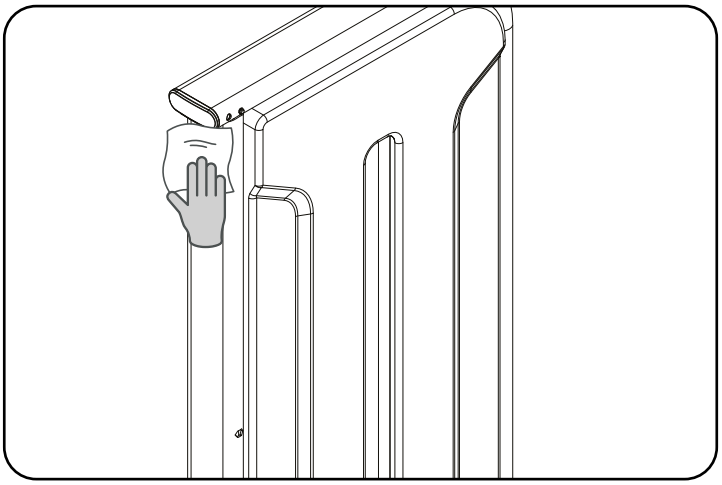

1. Surface Preparation
Thoroughly clean the machine Chassis with a cloth and degreaser, such as LOCTITE 7070 CLEANER AND DEGREASER. The surface must be dry and free of residue

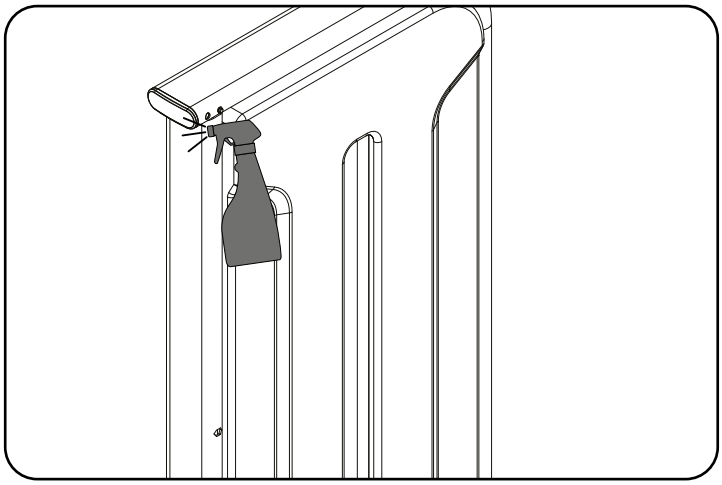

2. Area Moistening
If desired, prepare a solution of water with neutral soap or alcohol (50/50) and spray it on the area where the label will be applied, to facilitate positioning.

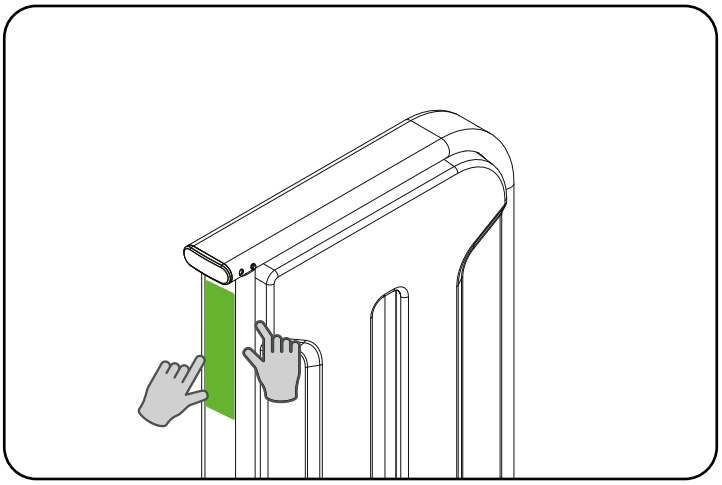

3. Label Application
Peel the label and position it on the clean, slightly moistened surface. Adjust as needed.

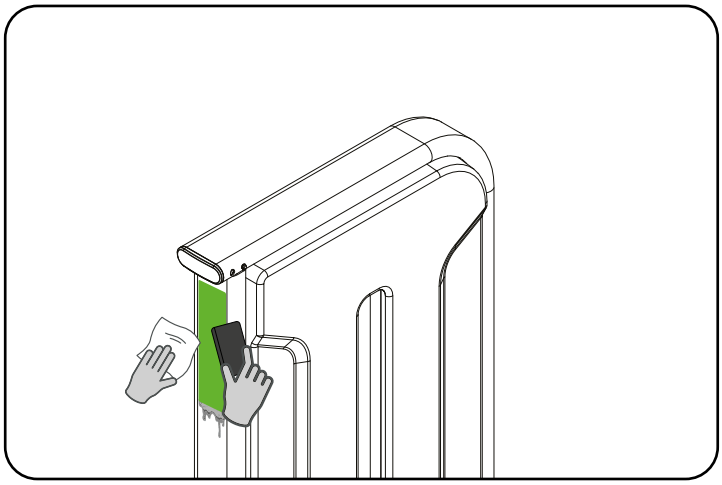

4. Fixation and Final Care
Press the label with a spatula or cloth-wrapped card, removing bubbles and excess solution. Allow to dry completely before using the machine. Clean the area with a duster or damp cloth, avoiding alcohol or solvents.

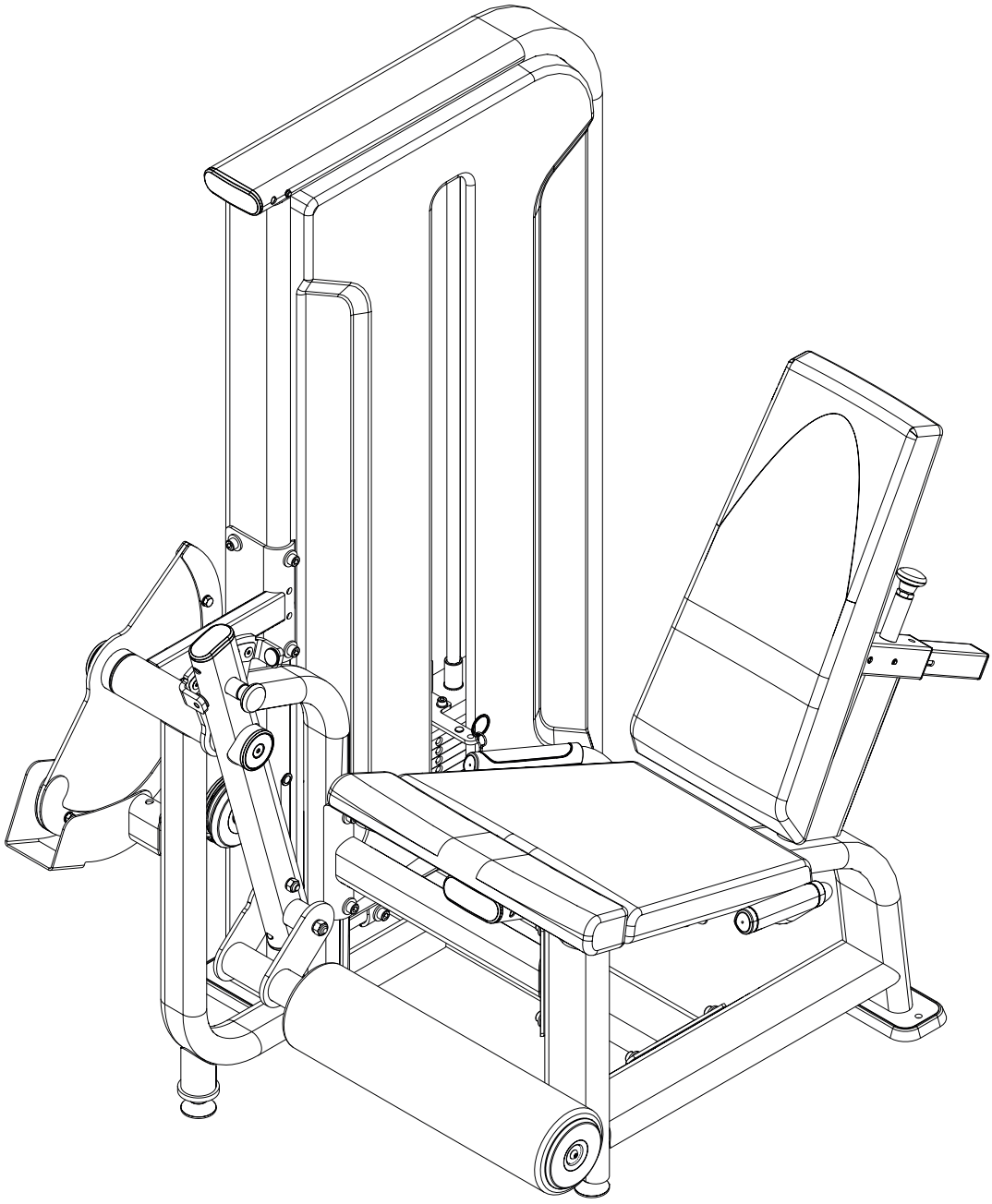

CONGRATULATIONS! THE EQUIPMENT ASSEMBLY HAS BEEN COMPLETED.

Before starting your workout, LEVEL the equipment on the floor and check the tightness of all screws. Consult the operational instruction chapter before using the equipment.



OPERATING INSTRUCTIONS

SELECTOR PIN

The selector pin allows the weights to be locked for use when performing the exercise.

⚠ DANGER! Make sure the selector pin is properly engaged with the weight stack. Risk of serious or fatal accident to the user.

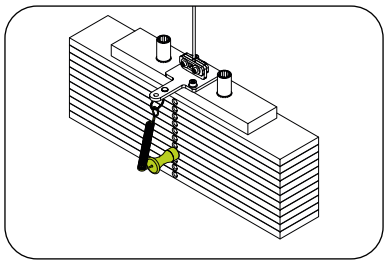

LEG SUPPORT

Allows the user to perform the exercise. The leg supports can be moved simultaneously.

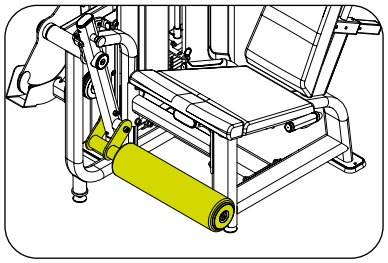

PADDING

Allows the user to sit, support their arms, legs, and lean against the equipment while performing the exercise.

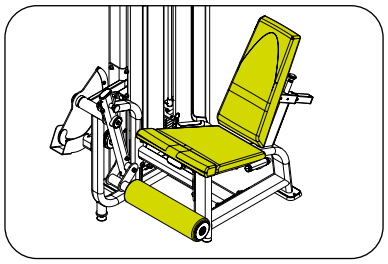

SERIAL NUMBER

The serial number contains relevant information about the equipment class and manufacturer data. Do not remove the serial number sticker, as it helps provide information to an authorized service center or the manufacturer. If the serial number sticker comes off, contact the manufacturer immediately.

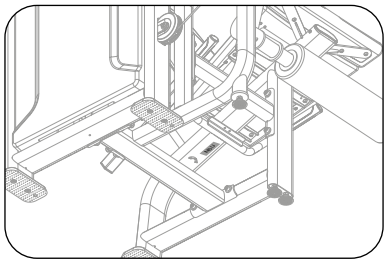

ADJUSTABLE FEET

The equipment has feet to keep it stabilized on the ground. Unevenness can damage the equipment. To level the equipment, simply rotate the feet.

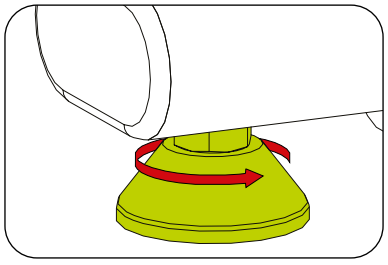

SPACE

For user safety, we recommend a minimum access and escape area as shown in the figure beside. The access and escape area may be shared among the equipment used. The space applies to all equipment.

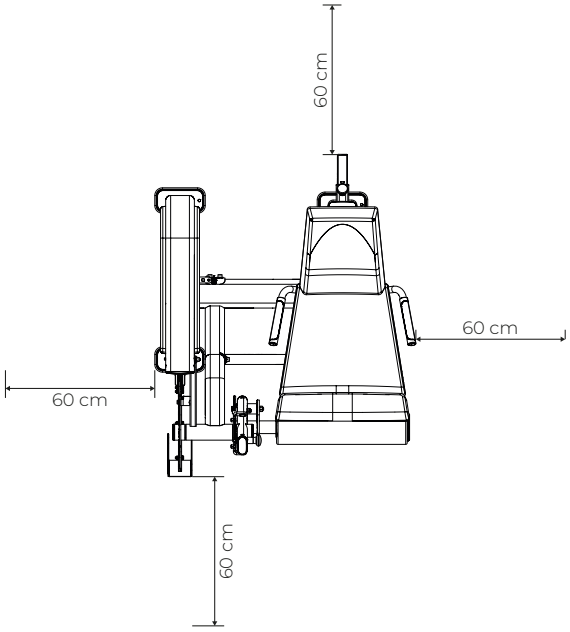

HOW TO USE THE EQUIPMENT

1. Position yourself on the equipment;
2. Adjust the position of the backrest and leg roller for the exercise you want to perform;
3. Select the load using the selector pin;
4. Hold the handles to perform the workout;
5. Start your workout.

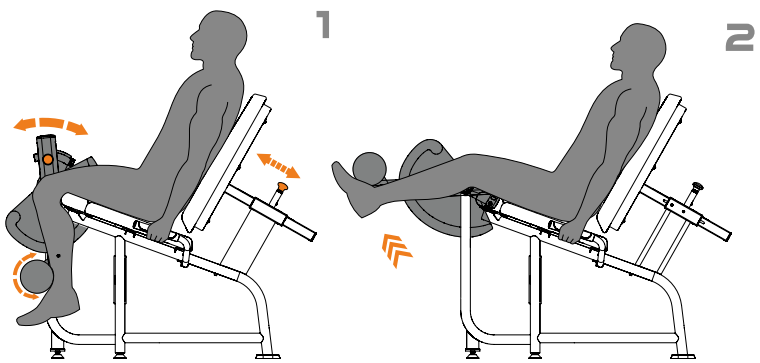



MAINTENANCE

MAINTENANCE

RECOMMENDATIONS

To ensure greater equipment durability, it is important to follow a series of precautions to avoid any problems with the equipment, users, and/or third parties. If any part of the equipment breaks, take it out of service until the compromised part has been properly repaired.

CLEANING

Weekly, clean the equipment using a soft nylon brush. Vacuum underneath the equipment to prevent the accumulation of dirt and dust, which may affect the equipment's operation. Always use water, neutral soap, and a soft cloth to clean the equipment's upholstery before and after training. Allow the equipment to dry completely before starting a new workout. Never use acidic cleaning products. Never pour water on the equipment or apply spray liquids.

COVER

The cover serves as protection for the tower. If it becomes damaged, replace it immediately.

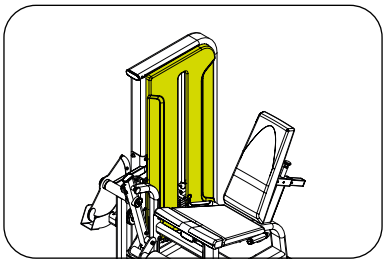

PADDING

In the event of any type of tear, hole, or other damage, replace immediately. For greater durability of the padding, clean it as described in this manual.

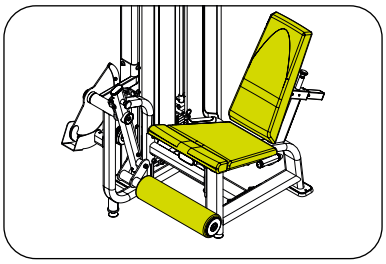

PULLEYS

The pulley allows the steel cable to take the necessary path for performing the exercise, which is why it is extremely important to keep them well maintained. At the slightest sign of wear or damage, contact technical assistance.

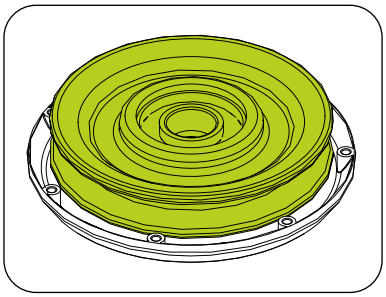

STEEL CABLE LOCK PIN

The steel cable lock pin is designed to prevent the steel cable from coming off the pulley. Therefore, if any of the pins are damaged, broken, or loose, they may not hold the steel cable on the pulley, which could cause serious or fatal accidents. It is extremely important to maintain the integrity of the pins. At the slightest sign of wear, contact technical assistance.

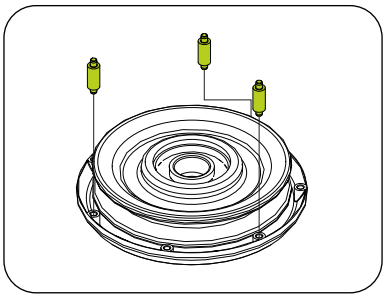

LOAD MULTIPLIER

Always check that it is not damaged or out of its standard shape. If you find any problem with the load multiplier, contact Technical Assistance.

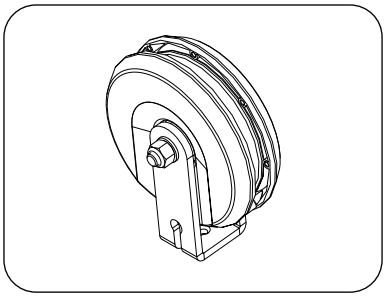

MAINTENANCE

SELECTOR PIN

Always check that the selector pin is not damaged or deformed. A pin in poor condition may not lock the weights correctly, posing a risk of serious or fatal accident to the user. If you identify any damage, immediately contact authorized technical assistance..

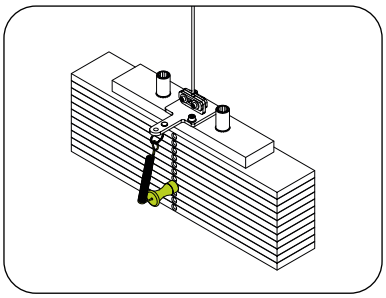

⚠ DANGER! **If the selector pin is damaged and used, it may not hold the weights correctly, causing a serious or fatal accident to the user and potentially damaging the equipment.**

TOP PLATE

It allows the selection of weights. If you identify any damage or wear on the part, do not attempt to select the weight and do not use the equipment. Immediately contact authorized technical assistance to perform the replacement.

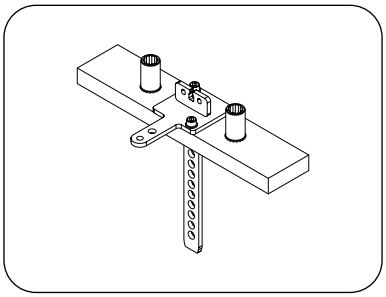

STEEL CABLE LOCK

Always check that the screws are securely fastened to the plates. If the locks are damaged, do not allow the equipment to be used. Contact Technical Assistance to have them replaced.

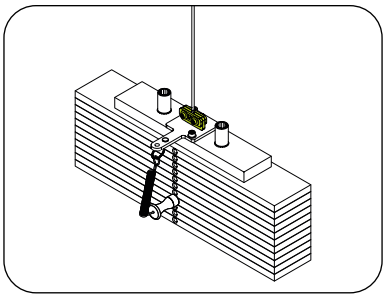

GUIDE RODS

For better equipment preservation, it is necessary that the guide rods are always cleaned weekly. Clean using a damp cloth with water or alcohol.

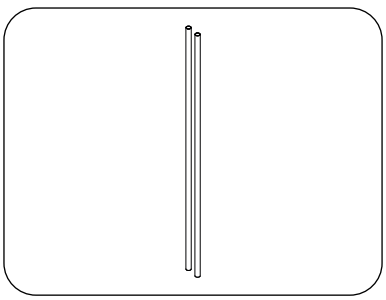

STEEL CABLE

During use of the equipment, the steel cable may become damaged due to improper use or lack of maintenance. Sometimes the steel cable may be damaged even if the damage is not visible. Be attentive and always watch for any type of problem with the cable. Do not use, and do not allow the equipment to be used, if the steel cable is damaged. Below are some examples of a damaged steel cable.

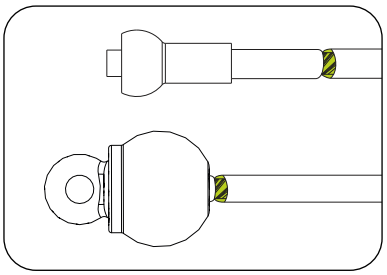

TWISTED STEEL CABLE

Always check the steel cable. If you find any twists, replace the cable immediately.

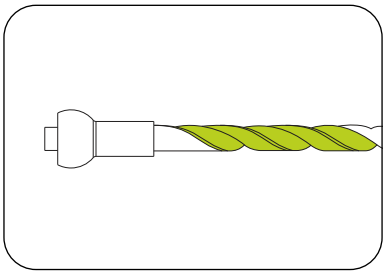

PROTRUSION ON THE STEEL CABLE

If the cable breaks internally, a protrusion may appear on the outside of the cable. Replace the cable immediately.

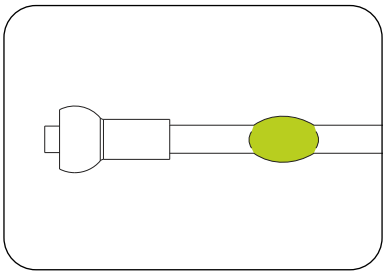

LOOSE STRANDS

Replace any steel cable with exposed strands at the ends.

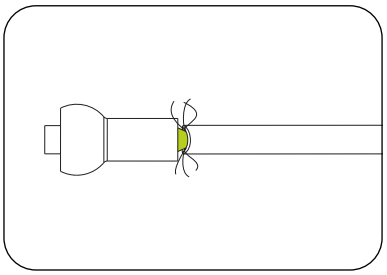

DENTED STEEL CABLE

A dented steel cable or one that is out of its original shape may cause breakage or damage to other parts of the equipment.

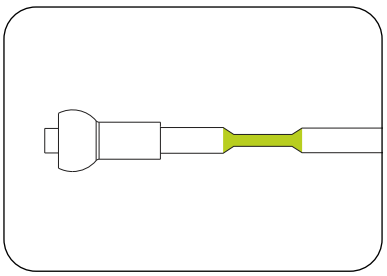

TWISTED STEEL CABLE

A twisted steel cable or one that is out of its original shape may cause breakage or damage to other parts of the equipment.

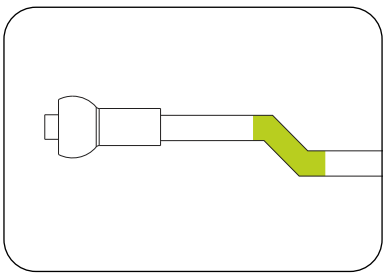

EXPOSURE

Exposure of the steel cable end.

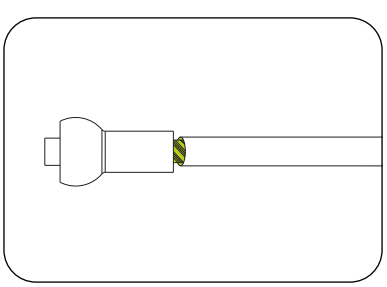

EQUIPMENT MAINTENANCE TABLE

Use the table below to determine the frequency of maintenance.

CHECK	DAILY	WEEKLY	MONTHLY	WHEN NEEDED
CLEANING	Always clean the equipment before and after each workout.			
SCREWS		Retighten the screws if any parts are loose.		
PULLEYS		Check that the pulleys are not damaged or worn. If they are, replace the part.		
LOCK PIN		Check that the pins are not damaged or worn. If they are, replace them immediately.		
TENSIONER			Check that the steel cables are properly tensioned according to the manual's instructions. If not, perform the correct tensioning.	
LOAD MULTIPLIER (when applicable)	Check whether the load multipliers are damaged or worn. If so, replace them.			
STEEL CABLE	Check all steel cables. If they are damaged or broken, replace them immediately.			
SELECTOR PIN	Check whether the selector pin is broken or damaged. If so, replace it immediately.			
COVER		Check whether the cover is damaged or broken. If so, replace it immediately.		
COUNTER (when applicable)				Check if the battery is low. If it is below 20%, replace or recharge it.
PADDING				Check the padding for tears or holes. If found, replace the part immediately.
SEAT		Check whether the seat adjustment engages perfectly. Also check all other adjustments on the equipment. If any adjustment is not working properly, replace the part. Check the scissor mechanism springs. If there is any noise, lubricate them with spray grease.		
HANDLES		Check that the handle is not damaged. If it is, replace it immediately.		Check that the weights are sliding correctly on the guide rods and that they are properly selected. If not, replace the part immediately.
PREVENTIVE MAINTENANCE				Every 2 months, contact an Authorized Service Center to perform preventive maintenance on the equipment.

Any questions can be answered through our customer service center at 0800-7724080. To find an Authorized Service Center, visit http://movement.com.br/assistencia-tecnica and allow the browser to access your location to help you find the nearest authorized service center.



WARRANTY

LIMITED WARRANTY - STRENGTH TRAINING LINE

Read the warranty terms and conditions carefully before using the equipment.
By using the equipment, you agree to abide by the following warranty terms and conditions.

Brudden Equipamentos Ltda., the manufacturer of Movement products, warrants that new equipment will be free from defects in materials and workmanship for the periods established below.
The warranty periods begin on the date of the purchase invoice issued by the Factory or an authorized retailer.

This warranty applies only to defects identified within the timeframes below and only to the original purchaser of the product. To exercise the warranty, the purchaser must contact the nearest authorized Technical Support center (list available at www.movement.com.br/assistencia-tecnica) within 30 days of discovering the non-conformity and make the equipment available for inspection.

90 days	**Legal warranty under the Brazilian Consumer Defense Code (Art. 26, II)** Labor
6 months	**Already includes the legal warranty of the Consumer Defense Code (Art. 26, II) of 90 (ninety) days.** Selector pins / knobs / thermoplastic covers and finishes / labels / upholstery / handles and steel cables.
1 year	**Already includes the legal warranty of the Consumer Defense Code (Art. 26, II) of 90 (ninety) days.** Mechanical parts and components / pulleys / carabiners / bearings / springs / fastening components / general paint (including chrome-plated and zinc-plated items) / electronic components (excluding batteries).
3 years	**Already includes the legal warranty of the Consumer Defense Code (Art. 26, II) of 90 (ninety) days.** Tower, weight stack, chassis and other metal structures (excluding paint and other surface treatments).

TERMS AND RESTRICTIONS
The product is with the original purchaser and accompanied by the original proof of purchase (sales invoice);
- It has not been subject to: accidents, improper or negligent use, incorrect operation, abuse, improper transportation or storage, maintenance not in accordance with the specifications contained in the instruction manual, improper service, or modification not performed by Movement;
- Replacement parts used are supplied by Movement;
- Claims made within the warranty period.
- Manufacturing defects identified within the warranty period.
- This warranty does not cover damage or failures in equipment caused by failure to perform basic and necessary maintenance as described in the manual.

THE WARRANTY DOES NOT APPLY:
- Products repaired or modified by unauthorized third parties without prior written authorization from Movement;
- Products used in locations with large temperature and humidity variations, such as saunas or near heated swimming pools, or subject to direct sea air exposure;
- Damage and non-conformities caused by the use of parts, components, and parts not approved by the factory;
- Damage to electronic/electrical parts caused by electrical discharges or large voltage variations in the mains supply outside the range indicated in the instruction manual, or failure to perform basic and necessary preventive maintenance as also described in the manual;
- Travel fee charged by authorized technical assistance in case of service calls for installation, usage instruction, or equipment repair, even within the warranty period.

GENERAL WARRANTY CONDITIONS
- Movement Warranty service can be requested directly from the factory or from an Authorized Technical Assistance Center. See the list at www.movement.com.br/assistencia-tecnica.
- Expenses arising from any transportation of the product to a technical assistance center or travel (technical visit) performed by an authorized assistant will be borne by the purchaser, whether or not the product is covered by this warranty.
- The liability of this warranty is limited exclusively to the repair, modification, or replacement of the supplied product.
- Movement is not liable for damage to persons, third parties, other equipment, or facilities, lost profits, or any consequential damages.

Still have questions?
Contact the Movement customer relations center.
0800 772 40 80
falecom@movement.com.br
Whatsapp: +55 14 3005-5032

Movement reserves the right to discontinue the manufacture of the equipment at any time and without prior notice, modify its specifications, and introduce improvements, without incurring the obligation to implement such improvements in products manufactured previously.

CUSTOMER SERVICE
Cx. Postal 11 - CEP 17586-202 - Pompeia - SP - Tel. 0800-7724080
falecom@movement.com.br

Manufactured by:
BRUDDEN EQUIPAMENTOS LTDA.
Av. Industrial, 700 Distrito Industrial.
CEP: 17586-202 POMPEIA-SP - BRASIL
CNPJ: 43.061.654/0001-38
www.movement.com.br
falecom@movement.com.br

MOVEMENT

16/11/26

MANUAL DEL PROPRIETARIO



LEG EXTENSION

**LEIA ATENTAMENTE ESTE MANUAL ANTES DE UTILIZAR O EQUIPAMENTO.
GUARDE-O PARA CONSULTA E REFERÊNCIA FUTURA.**

*READ THIS MANUAL CAREFULLY BEFORE USING THE EQUIPMENT.
KEEP IT FOR FUTURE CONSULTATION AND REFERENCE.*

*LEA DETENIDAMENTE ESTE MANUAL ANTES DE UTILIZAR EL EQUIPO.
GUARDARLO PARA FUTURAS CONSULTAS Y REFERENCIAS.*

MOVEMENT®


MADE IN BRASIL

¡BIENVENIDO A MOVEMENT!

¡Felicitaciones, ahora forma parte del universo MOVEMENT!

Con el objetivo de ofrecer productos, servicios y soluciones innovadoras que respondan a las necesidades de ocio, bienestar y comodidad, despertando a las personas hacia una vida más placentera y saludable, Brudden Equipment Ltda. creó la marca MOVEMENT.

Establecida para desarrollar y producir equipos de gimnasio, la marca Movement se destacó en el mercado brasileño por su tradición en practicidad y durabilidad, lo que convierte a Brudden en un ícono de calidad en los mercados en los que actúa.

Con una amplia inversión en investigación y desarrollo por parte de instituciones reconocidas, MOVEMENT promueve la mejora de la calidad de vida para una amplia gama de perfiles y hábitos, con una fuerte presencia en Residencias, Condominios, Gimnasios, Clubes, Hoteles, Clínicas, Empresas y Organizaciones.

La calidad de los equipos se extiende a los servicios prestados por su amplia red de Puntos Autorizados, distribuidos por todo el territorio nacional.

Acercando Movement a usted y a su familia, para una vida más saludable y placentera para quienes entrenan con nuestros equipos y rentable para los inversores.

Visite nuestro sitio web y conozca más sobre lo que nuestra empresa ofrece para mejorar su calidad de vida.

ÍNDICE

INFORMACIÓN SOBRE SEGURIDAD.....5
CONOCIENDO EL EQUIPO 9
MONTAJE DEL EQUIPO.....12
INSTRUCCIÓN OPERACIONAL..... 33
MANTENIMIENTO.....36
GARANTÍA 41



INFORMACIÓN SOBRE SEGURIDAD

INFORMACIÓN SOBRE SEGURIDAD

EXPLICACIÓN DE LOS SÍMBOLOS

¡PELIGRO!

- Una declaración precedida de “PELIGRO” contiene información que debe ser puesta en práctica para evitar lesiones físicas graves o la muerte.

¡ATENCIÓN!

- Una declaración precedida de “ATENCIÓN” contiene información que debe ser puesta en práctica para evitar algún daño físico al usuario.

¡CUIDADO!

- Una indicación precedida por la palabra “CUIDADO” contiene información que debe ser puesta en práctica para evitar daños al producto.

Guarde este Manual para consultarlo en el futuro. Lea y comprenda este manual.

¡PELIGRO!

- El mal uso del equipo puede convertirlo en un instrumento peligroso, pudiendo causar lesiones graves o incluso la muerte del usuario. Es extremadamente importante leer y comprender este Manual.
- Antes de utilizar el equipo, lea atentamente este Manual, asegurándose del montaje y uso correctos, bajo riesgo de lesiones graves y muerte del usuario.
- Es RESPONSABILIDAD EXCLUSIVA del comprador de los productos MOVEMENT leer el manual de instrucciones y las etiquetas de advertencia del equipo. También es responsabilidad exclusiva del comprador instruir a los usuarios finales sobre el uso correcto del equipo.
- Los usuarios deben ser supervisados por un profesional calificado, y es responsabilidad del comprador instruirlos correctamente. El uso del equipo en contra de lo establecido en este Manual puede causar accidentes a los usuarios.
- Este equipo no está destinado para ser utilizado por personas con capacidades físicas, sensoriales o mentales reducidas, o falta de experiencia y conocimiento, a menos que hayan recibido instrucciones sobre el uso del equipo y estén bajo la supervisión de un instructor.
- Este equipo está destinado para uso profesional en Gimnasios, Clubes, Estudios, Hoteles y Condominios, siempre bajo la supervisión de un instructor calificado. No está destinado para uso doméstico. En caso de duda, contacte a MOVEMENT.
- Se recomienda que el equipo sea ubicado en un área de acceso controlado. Controlar el acceso al equipo es responsabilidad exclusiva del instructor, así como la supervisión del usuario cuando esté utilizando el equipo.
- NUNCA permita que dos o más personas utilicen el equipo al mismo tiempo.
- No permita que terceros permanezcan cerca del equipo, ya que esto puede causar accidentes.
- No permita que niños, personas con capacidad psicomotriz reducida y animales se acerquen al equipo, debido al riesgo de accidentes graves o fatales.
- No utilice el equipo descalzo, con zapatos de tacón alto o suelas desgastadas. Asegúrese de que no haya piedras adheridas a su calzado.
- No use ropa suelta; evite usar joyas, cadenas, cabello suelto y otros objetos. Use siempre ropa adecuada para el ejercicio físico.
- No utilice el equipo si está enfermo o bajo la influencia de drogas, alcohol o cualquier sustancia que afecte su capacidad psicomotriz.
- Al ajustar cualquier asiento, rodillera, pila de pesas, respaldo o cualquier otro tipo de ajuste, asegúrese de que el pasador o la palanca de ajuste esté completamente insertada en el orificio de ajuste para evitar lesiones.
- El ejercicio incorrecto o excesivo puede causar lesiones graves. Si siente cualquier tipo de dolor, mareos, sensación de desmayo o dificultad para respirar, detenga el ejercicio inmediatamente y consulte a un médico especializado.

EXPLICACIÓN DE LOS SÍMBOLOS

¡PELIGRO!

- Mantenga el suelo alrededor del equipo siempre seco para evitar resbalones y caídas.
- Asegúrese de que el equipo esté correctamente nivelado sobre una superficie plana, alejado de paredes, para mantener el equilibrio y prevenir accidentes o lesiones al usuario.
- NO coloque el equipo sobre pisos pulidos (lisos), ya que esto puede causar inestabilidad.
- Nunca modifique el equipo sin la autorización del fabricante. Las modificaciones o accesorios no autorizados pueden resultar en la pérdida de la garantía, además de causar lesiones graves o fatales al usuario.
- NO utilice ni permita el uso de ningún equipo que esté dañado y/o que tenga piezas desgastadas o rotas.
- Reemplace inmediatamente cualquier cable de acero dañado o desgastado — riesgo de lesión grave o fatal para el usuario. Es responsabilidad exclusiva del instructor verificar el estado del cable de acero.
- Utilice úniLevaente piezas de repuesto fabricadas y suministradas por MOVEMENT.
- No permita que ninguna persona no autorizada realice el mantenimiento del equipo. MOVEMENT cuenta con centros de servicio autorizados en todo el país. Para localizar el más cercano, visite www.movement.com.br o contáctenos al 0800 772 40 80.
- El mantenimiento preventivo es esencial para garantizar una larga vida útil del equipo y evitar accidentes graves al usuario. Si tiene alguna pregunta sobre el mantenimiento, consulte el capítulo de mantenimiento de este manual.
- El equipo viene con una pila de pesas. No utilice ningún otro tipo de peso para aumentar la carga máxima — riesgo de lesión grave o fatal.
- No utilice ningún pasador selector que no sea el proporcionado con el equipo para bloquear la pila de pesas.
- No permita que el usuario deje caer la pila de pesas en caída libre — riesgo de daños a la estructura del equipo.
- No exceda la capacidad máxima del equipo.
- Inserte completamente el pasador selector en las pesas. La inserción parcial puede causar la caída de las pesas, resultando en daños al equipo y lesiones graves o fatales al usuario.
- Nunca retire el pasador selector cuando la pila de pesas esté en una posición elevada.
- Nunca intente liberar partes o pesas que estén atascadas.
- COMPRENDER cada etiqueta de advertencia es importante. Si tiene dudas, contacte a nuestro servicio al cliente al 0800 772 40 80.
- Si alguna etiqueta de advertencia está dañada, contacte a MOVEMENT inmediatamente para solicitar su reemplazo. Las etiquetas de advertencia están fijadas al equipo y deben ser revisadas antes de usar el producto.
- Las etiquetas de forma triangular representan riesgo para el usuario.



¡PELIGRO!

NO COLOQUE LAS MANOS ENTRE LAS PESAS.

RIESGO DE APLASTAMIENTO.



¡PELIGRO!

NO COLOQUE LAS MANOS ENTRE LAS POLEAS.

RIESGO DE APLASTAMIENTO.



¡PELIGRO!

NO COLOQUE LAS MANOS ENTRE LAS PIEZAS MÓVILES.

RIESGO DE APLASTAMIENTO.



¡PELIGRO!

EQUIPO NO DISEÑADO PARA NIÑOS. MANTENGA A LOS NIÑOS ALEJADOS DEL EQUIPO.

RIESGO DE ACCIDENTES.

INFORMACIÓN SOBRE SEGURIDAD

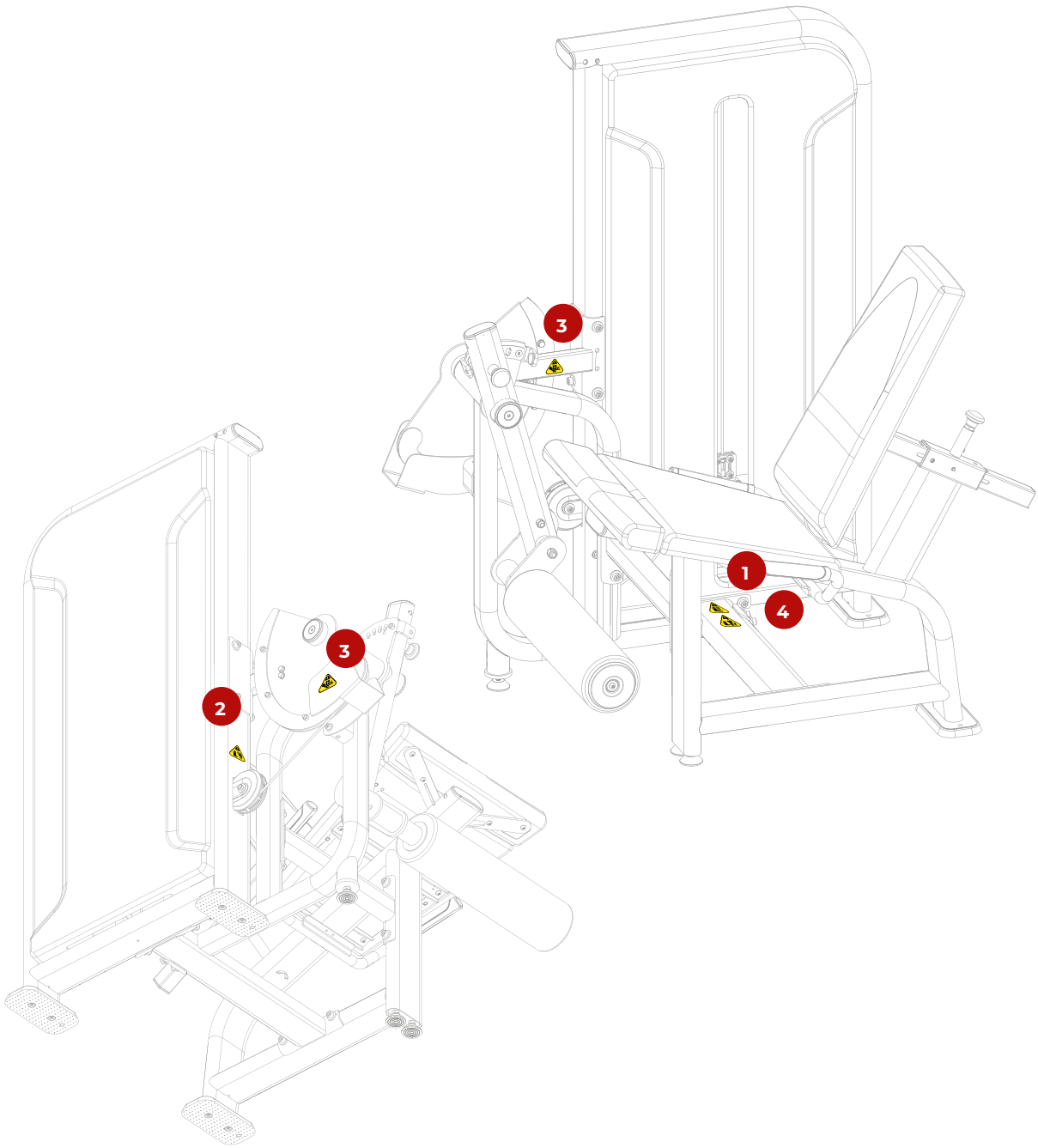



CONOCIENDO EL EQUIPO

OBJETIVO

La extensora de piernas aísla el movimiento de extensión de la rodilla, fortaleciendo principalmente el cuádriceps, el grupo muscular situado en la parte anterior de los muslos. Es ideal para desarrollar fuerza, resistencia y estabilidad de los miembros inferiores.

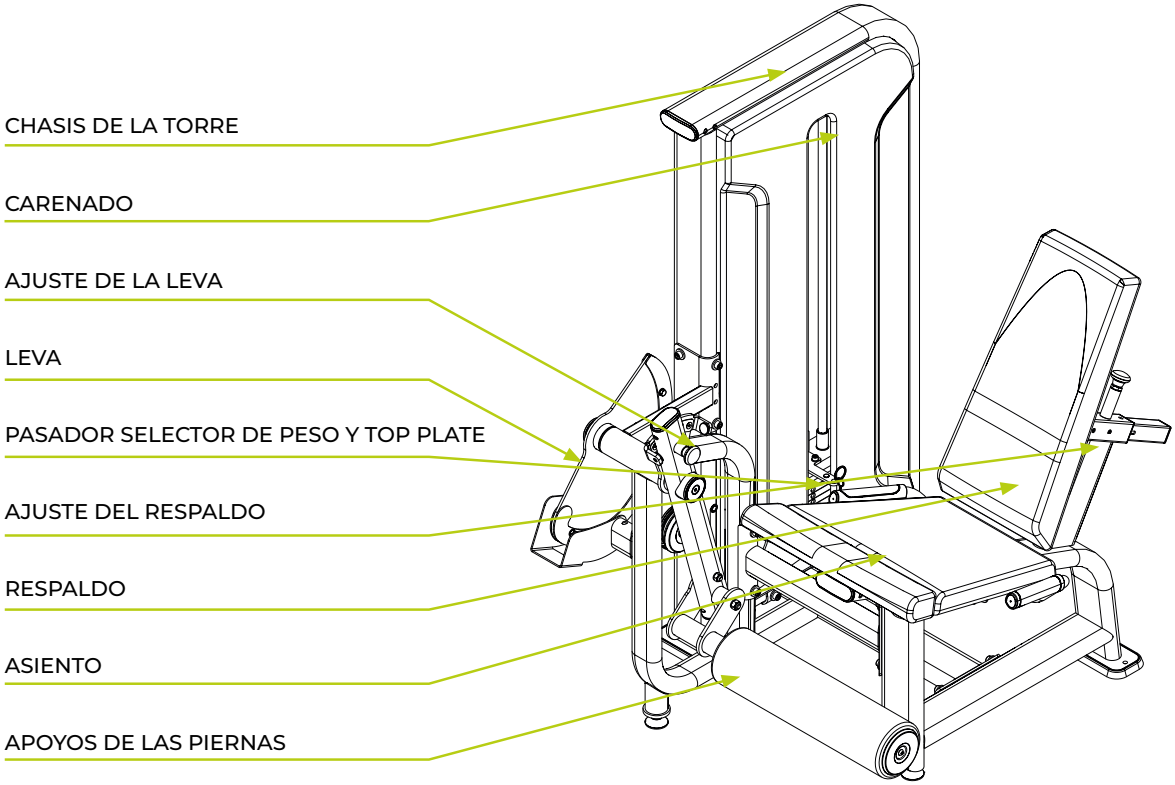

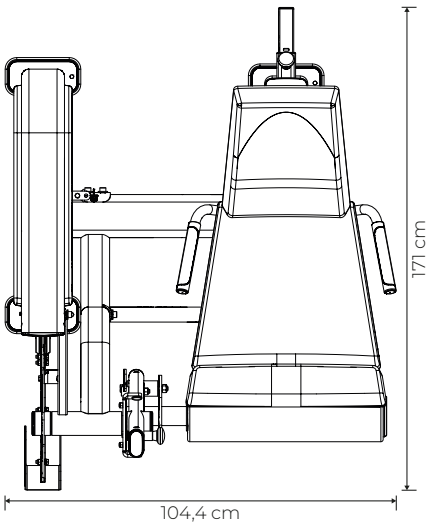

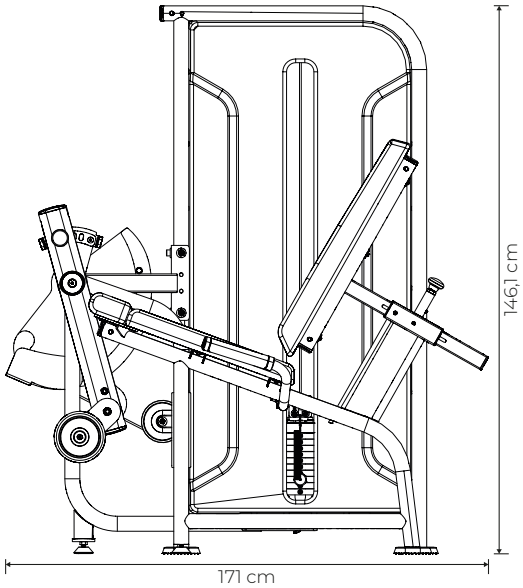

Especificaciones del equipo

Modelo	Single Station Selectorized LEG EXTENSION
Segmento	Musculación
Categoría	Single Station Selectorized
Línea	AXIS
Peso máximo del usuario	136
Largo	171
Ancho	104,4
Altura	146,1
Área ocupada	1,79
Peso del equipo	176,6 kg - Light 203,8 kg - Hevy
Carga máxima	73,0 kg- Light 100,2 kg - Hevy
Pila de pesas	1 top plate y 10 pesas - Light 1 top plate y 14 pesas- Hevy
Estructura	Acero
Pintura	Tratamiento superficial de 9 baños + recubrimiento electrostático en polvo
Soldadura	Soldadura robótica MIG/MAG
Material del tapizado	Espuma de poliuretano de alta densidad controlada
Revestimiento del tapizado	Cuero sintético impermeable (Courvin)
Cable de acero	Ø 4,76 mm recubierto, con núcleo de acero Ø 3,175 mm
Amortiguador de la base de la torre	Sí
Poleas cerradas	Sí
Pasadores selectores de peso (portapasadores)	Acero al carbono con manija de aluminio anodizado
Barras guía de pesas	Aluminio anodizado duro – bajo coeficiente de fricción y alta resistencia al desgaste
Calcomanía de instrucciones (placard)	Ubicado en la torre, con instrucciones de uso y músculos objetivo indicados
Opciones de color de torre/chasis	Negro
Garantía	**Hasta 3 años – Consulte el Manual de Instrucciones del equipo.**

MONTAJE DEL EQUIPO

MONTAJE DEL EQUIPO

¡CUIDADO!

Antes de iniciar el ensamblaje de su equipo, es necesario prestar atención a los siguientes cuidados:

- Verifique que el embalaje no esté dañado y que las partes y componentes del equipo no estén estropeados.
- Se recomienda desembalar el equipo en el lugar donde será ensamblado.
- El lugar de montaje debe estar limpio.
- El suelo debe ser plano, nivelado y rígido para evitar inestabilidad del equipo.
- Se recomienda que el equipo sea ensamblado lejos de la humedad y al abrigo de la luz solar, a fin de evitar daños a las partes electrónicas y la carcasa del equipo.

ICONOS

Los iconos tienen la función de instruir buenas prácticas que deben ser seguidas durante el ensamblaje.



Para este ensamblaje se recomienda que sea realizado por dos personas.



No dar el apriete final en los tornillos.



Dar el apriete final en los tornillos.

HERRAMIENTAS

Utilice las siguientes herramientas para el ensamblaje del equipo. La tabla de torque tiene la función de guiar cuánto apriete puede soportar determinado tornillo. La tabla debe ser seguida rigurosamente.

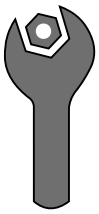

Llave fija

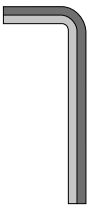

Llave hexagonal



Traba rosca torque medio



Llave Phillips

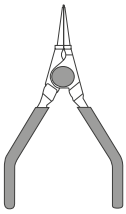

Alicate para anillos elásticos

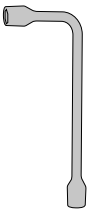

Llave de ruedas

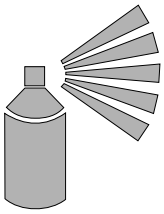

Grasa en spray



Tijeras

Especificación de torque:

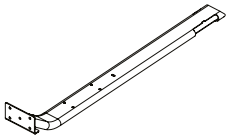

Elementos de fijación en estructuras metálicas

Diámetro [mm]	Torque [N.m]
M6	9 a 12
M8	22 a 29
M10	45 a 48

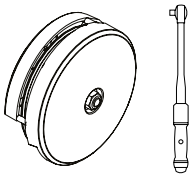

Poleas con o sin cubiertas

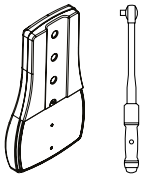

Tapizados con o sin fundas

Torque [N.m]

8 a 10

MONTAJE DEL EQUIPO

LISTA DE COMPONENTES

A

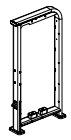

CHASIS DE LA TORRE

B



BARRA DE CONEXIÓN INFERIOR

C

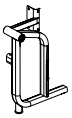

RODAMIENTO DE LA LEVA

D



BRIDA MENOR

E



BARRA DE CONEXIÓN SUPERIOR

F



CHASIS

G



LEVA

H



SELECTOR

I

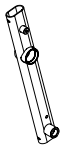

BRAZO DE APOYO DE LA PIERNA

J



APOYO DE LA PIERNA

K



SOPORTE DEL TOPE

L



PILA DE PESAS

M



TOP PLATE

N



BARRA GUÍA

O



CABLE DE ACERO

P



SOPORTE DE LA GUÍA DEL CABLE

Q



SOPORTE DE LA LEVA

R

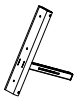

SOPORTE DEL RESPALDO AJUSTABLE

S

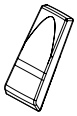

TAPIZADO DEL RESPALDO

T



TAPIZADO DEL ASIENTO

U



TAPIZADO DEL PROLONGADOR DEL ASIENTO

V



RODILLO TAPIZADO

W



PROTECTOR DE LA LEVA

X



CARENADO FRONTAL

Y

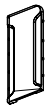

CARENADO TRASERO

MONTAJE DEL EQUIPO

Paso 01

A  **NOMBRE** Chasis de la torre	**B**  **NOMBRE** Barra de conexión inferior	**C**  **NOMBRE** Rodamiento de la leva	**1**  **NOMBRE** Tornillo cab. cil. hex. interior - M10x30 **Ctd.** 2x
2  **NOMBRE** Arandela plana - 10,3x3,0 **Ctd.** 2x	**3**  **NOMBRE** Tuerca hexagonal - M10 **Ctd.** 1x	**4**  **NOMBRE** Pie regulable - M10x28 **Ctd.** 1x	

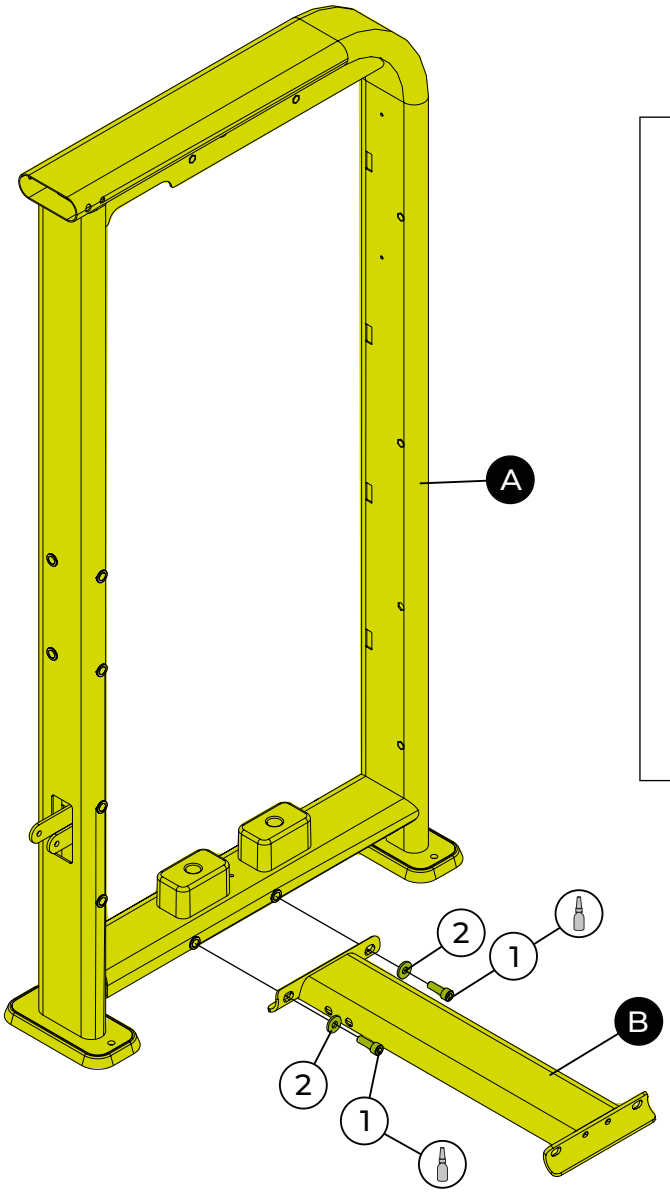

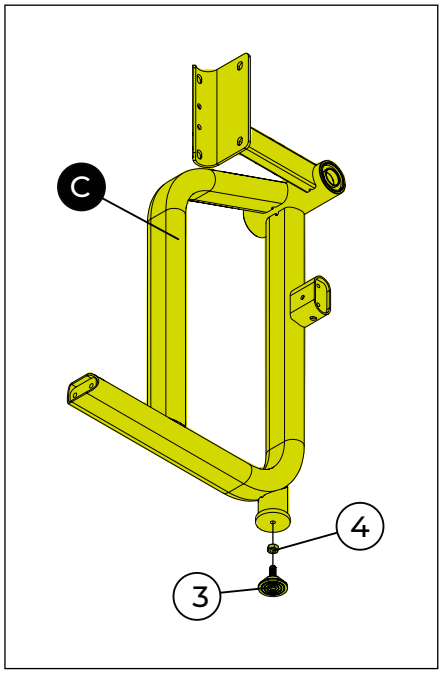

HERRAMIENTAS


Llave fija nº 17


Llave hexagonal nº 8


Traba rosca torque medio



MONTAJE DEL EQUIPO

Paso 02

D	NOMBRE	Ctd.
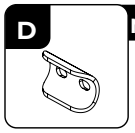	Brida menor	

1	NOMBRE	Ctd.
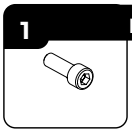	Tornillo cab. cil. hex. interior - M10x30	4x

2	NOMBRE	Ctd.
	Arandela plana - 10,3x3,0	6x

5	NOMBRE	Ctd.
	Tornillo cab. cil. hex. interior. - M10x140	2x

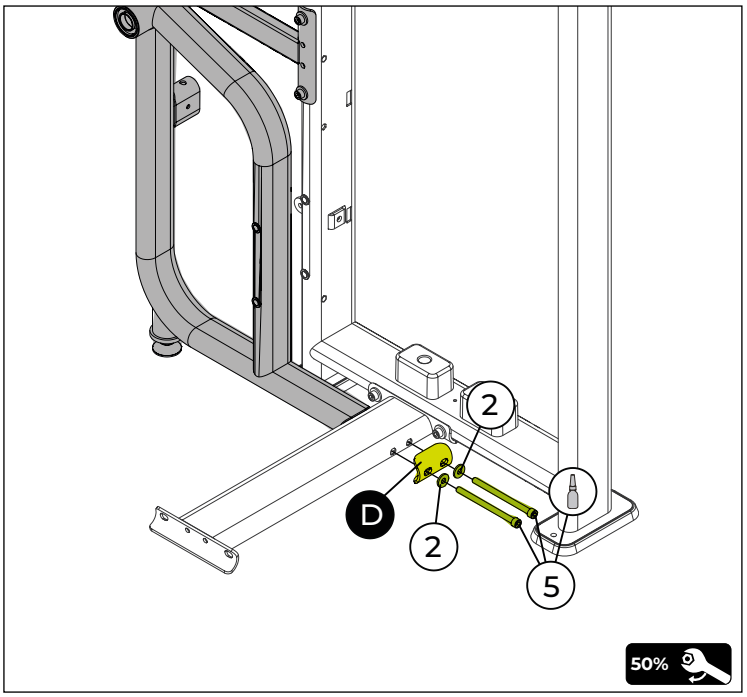

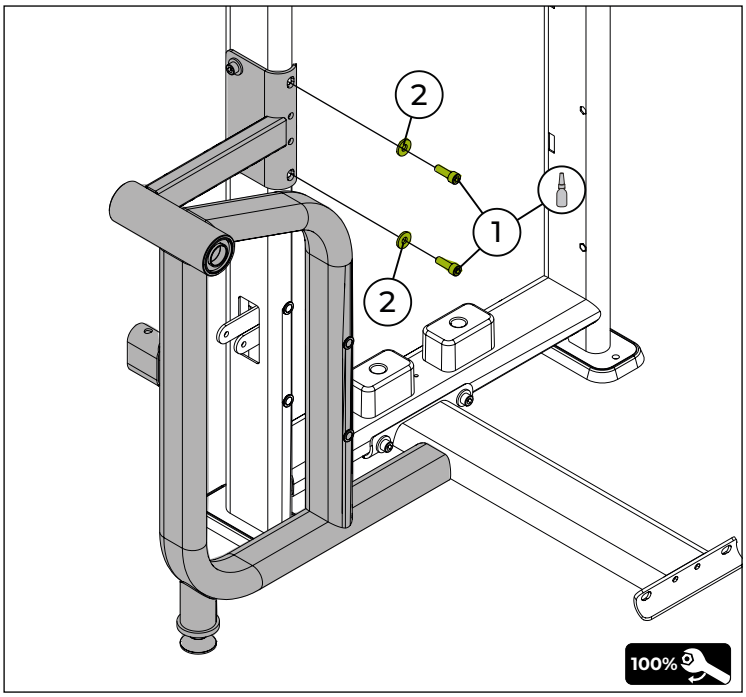

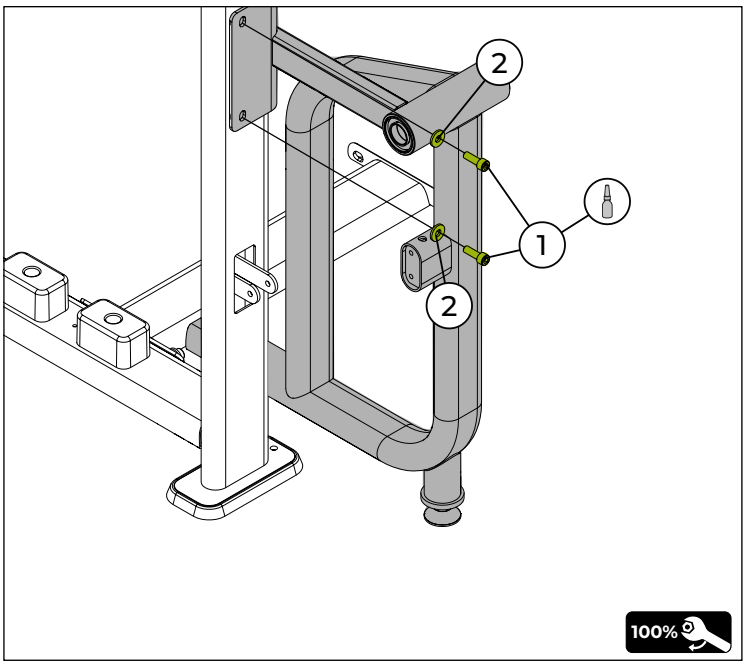

HERRAMIENTAS


Llave fija nº 17


Traba rosca torque medio

50%

MONTAJE DEL EQUIPO

Paso 03

	NOMBRE	Ctd.
E	Barra de conexión superior	
F	Chasis	
1	Tornillo cab. cil. hex. interior - M10x30	6x
2	Arandela plana - 10,3x3,0	6x
3	Tuerca hexagonal - M10	2x
4	Pie regulable - M10x28	2x

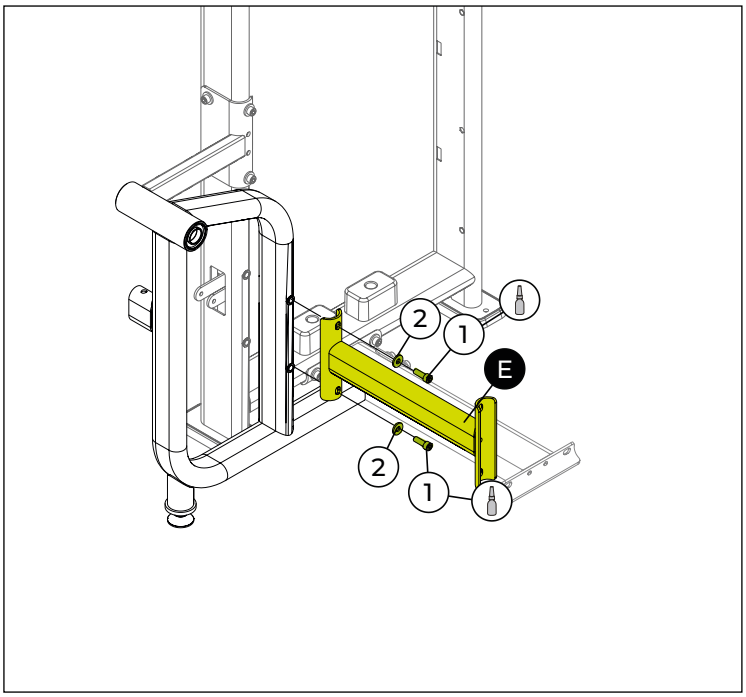

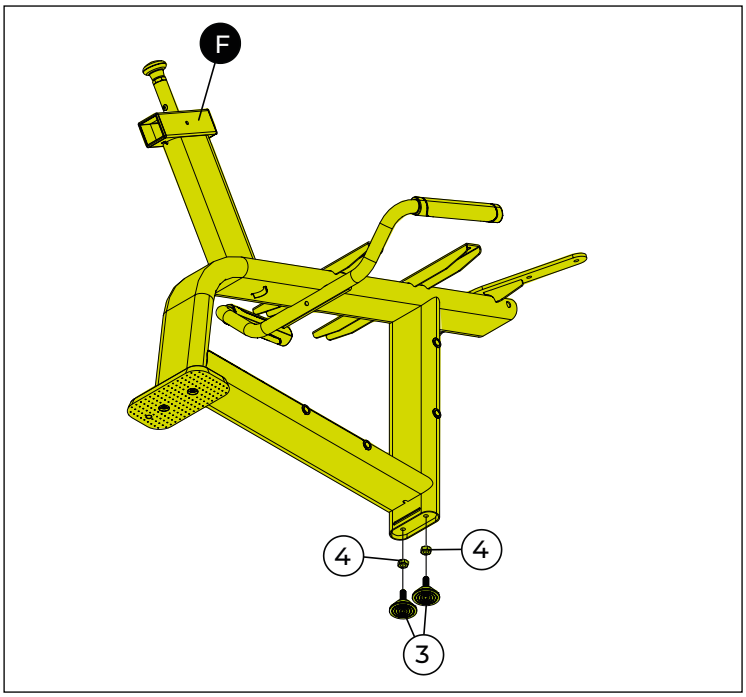

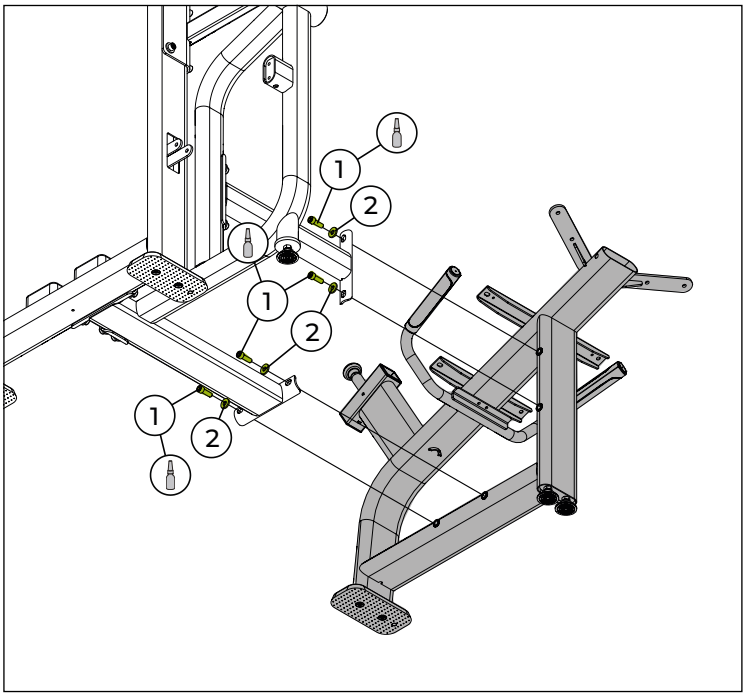

HERRAMIENTAS


Llave fija nº 17


Llave hexagonal nº 8


Traba rosca torque medio



MONTAJE DEL EQUIPO

Paso 04

	NOMBRE	Ctd.
G	Leva	
H	Selector	
I	Brazo de apoyo de la pierna	
6	Arandela de tope	3x
7	Anillo de retención- Ø30	1x
8	Chaveta rectangular	1x
9	Acabamiento	2x
10	Tornillo cab. plana hex. interior. - M10x25	2x

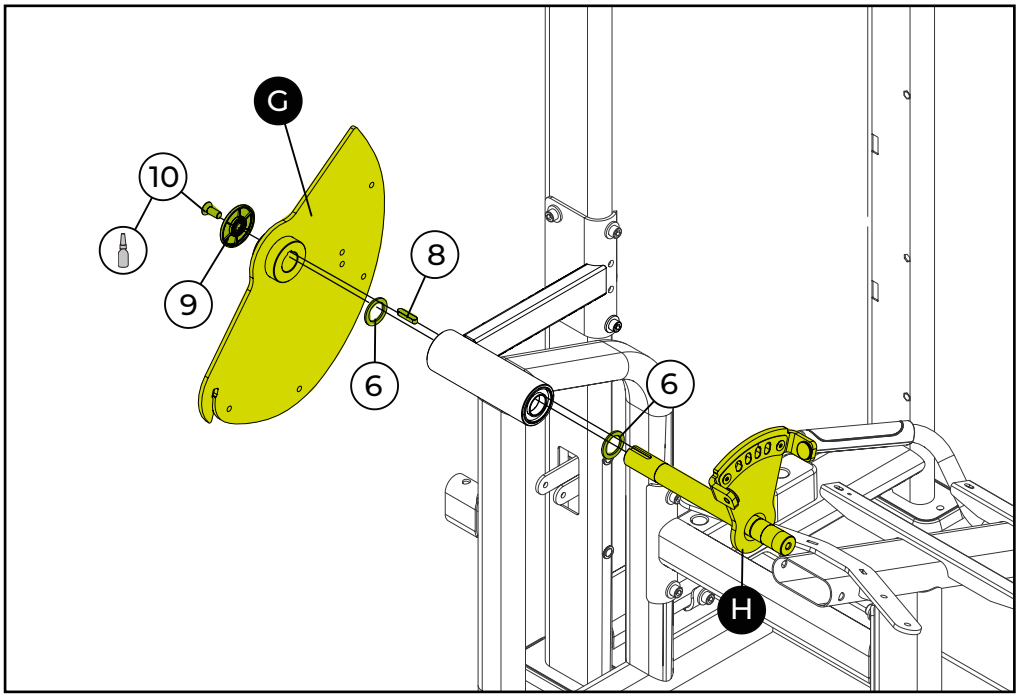

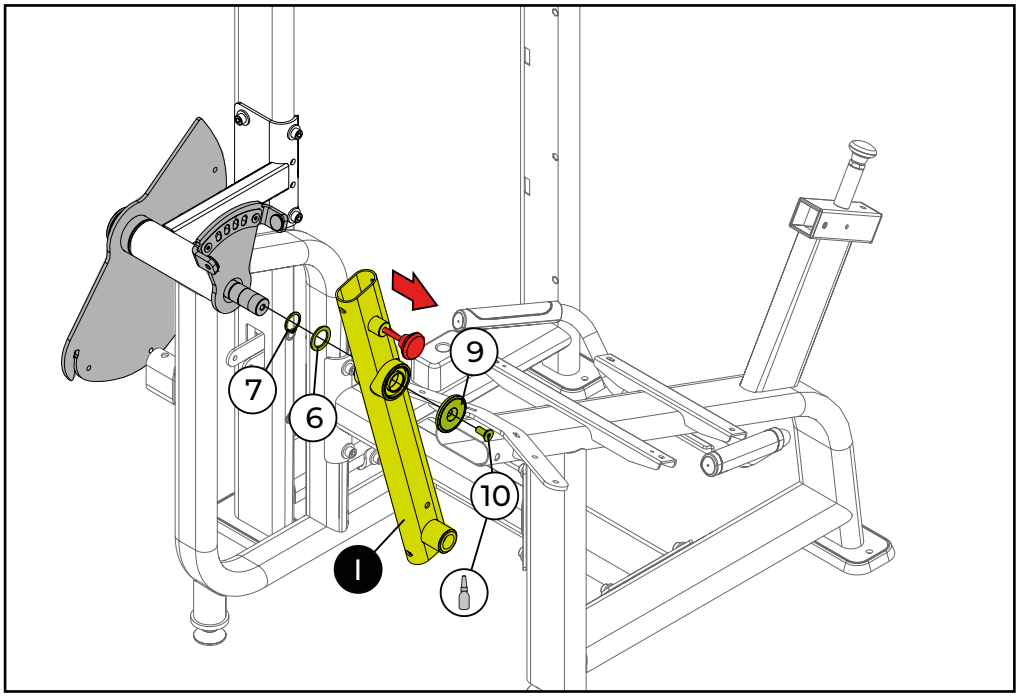

HERRAMIENTAS



Alicate para anillos elásticos | Llave hexagonal nº 6 | Traba rosca torque medio



MONTAJE DEL EQUIPO

Paso 05

	NOMBRE	Ctd.
J	Apoyo de la pierna	
K	Soporte del tope	
11	Tornillo cab. hex. con reborde - M8x25	2x
12	Tuerca hexagonal con inserto de nylon - M8	2x
13	Buje amortiguador	1x
14	Tapón - 77x40	2x
15	Tope del soporte del rodillo	1x
16	Tornillo cab. cil. hex. interior. - M10x65	1x
17	Arandela plana - 10,5x1,6	1x
18	Tuerca hexagonal con inserto de nylon - M10	1x
19	Tornillo de cabeza hexagonal - M12x120	1x
20	Arandela plana - 13x1,9	2x
21	Eje pivote	1x
22	Tuerca hexagonal con inserto de nylon - M12	1x

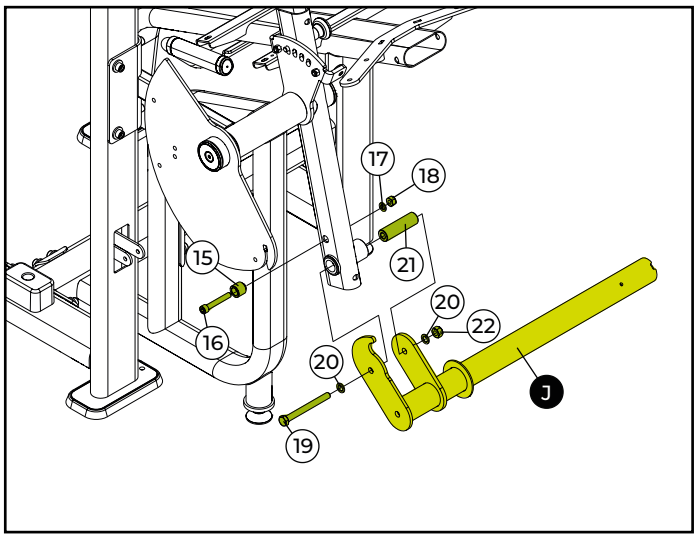

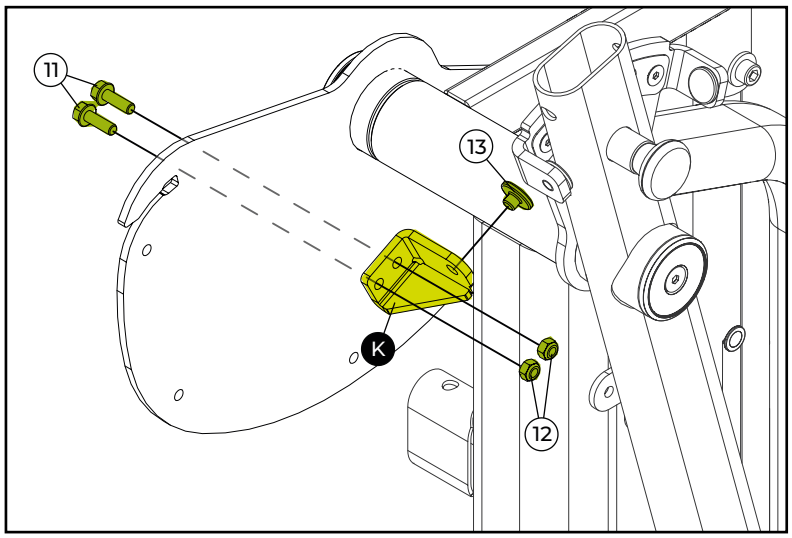

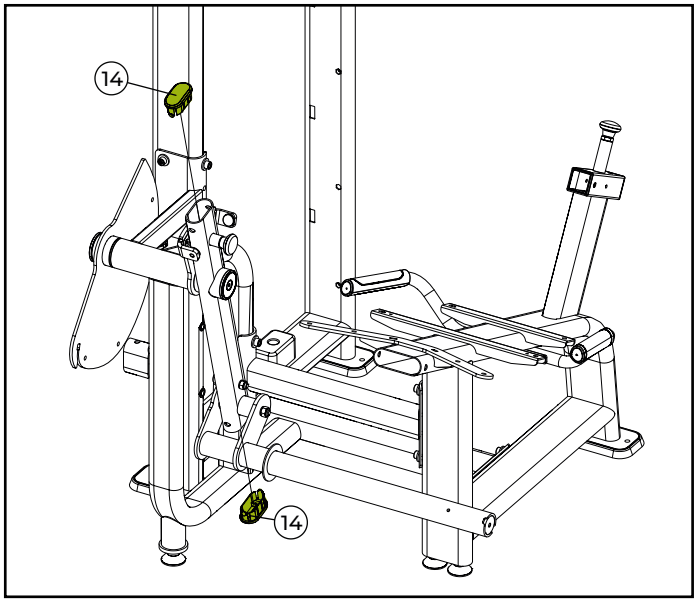

HERRAMIENTAS



Llave fija nº 13, 17 y 19



Llave hexagonal nº 8



Paso 06 Nivelación del equipo

⚠ ¡ATENCIÓN!

Después de que todos los tornillos que componen los conjuntos previamente identificados estén posicionados y ajustados, nivele el equipo sobre el suelo para evitar cualquier inestabilidad.

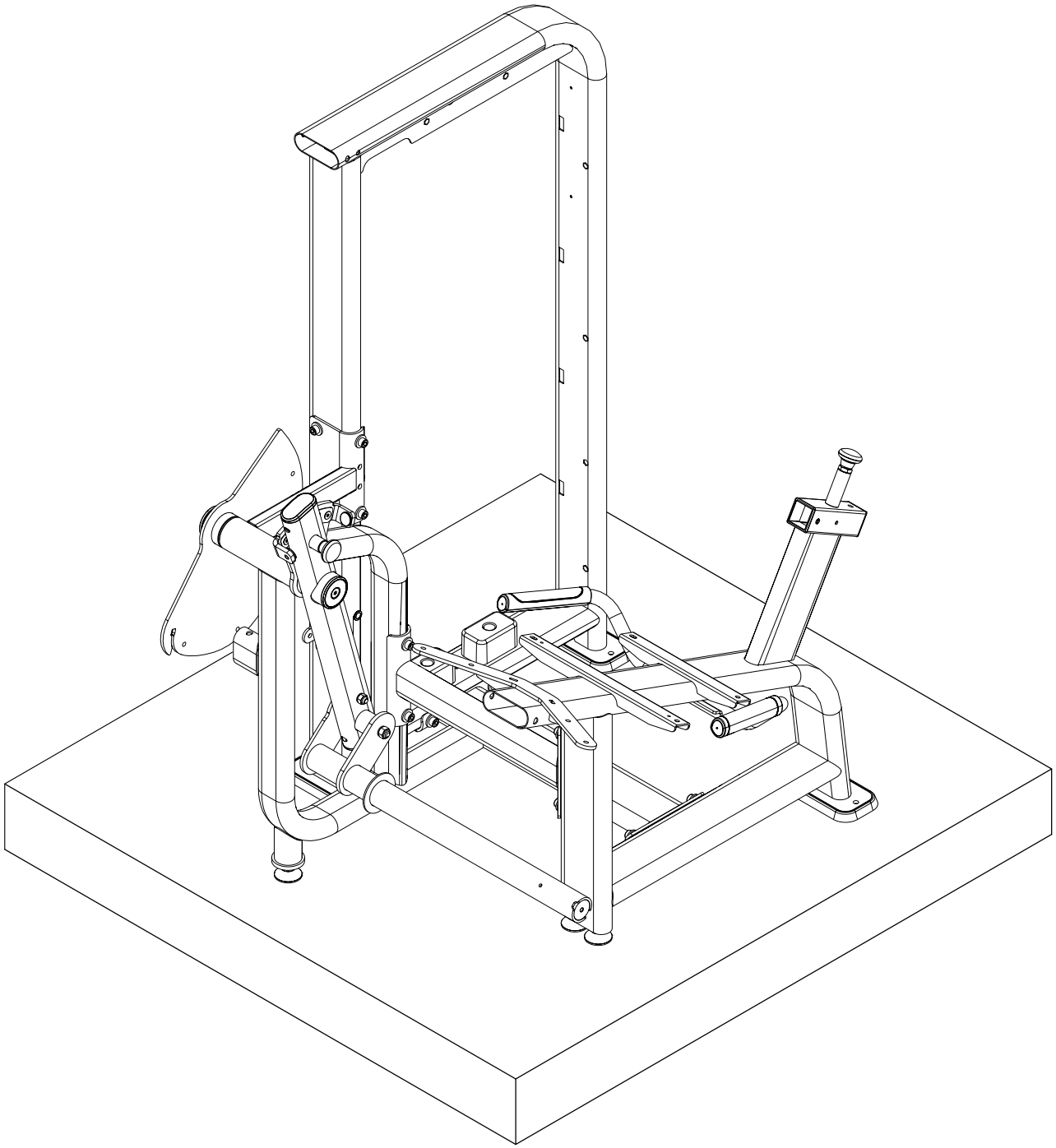

Paso 07

L 	M 	N 
NOMBRE Pila de pesas	NOMBRE Top plate	NOMBRE Barra guía

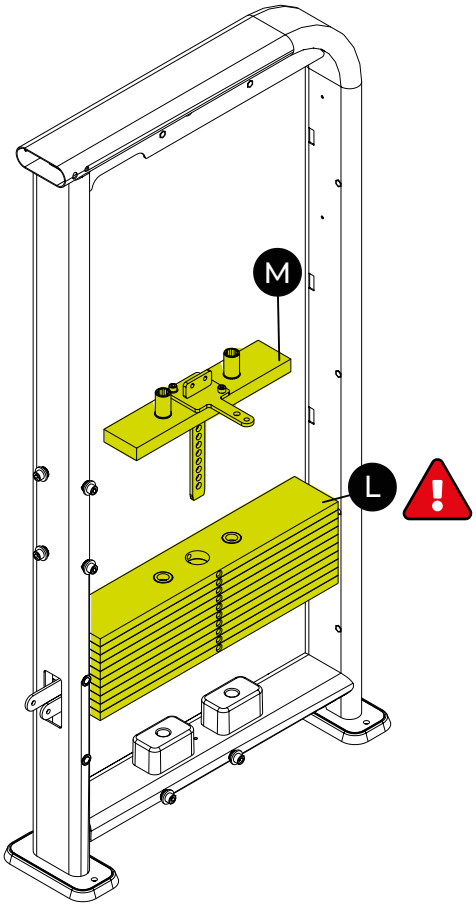

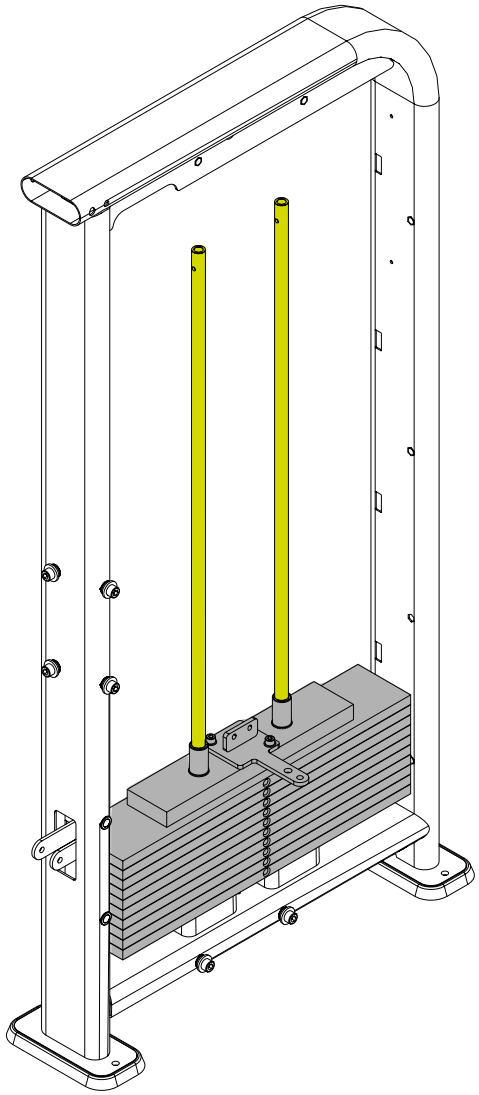

⚠ ¡PELIGRO!

SI ES NECESARIO MOVER O TRANSPORTAR EL EQUIPO, NO LO HAGA CON LA PILA DE PESAS MONTADA. RIESGO DE ACCIDENTE O DAÑOS AL EQUIPO.

MONTAJE DEL EQUIPO

Paso 08

	NOMBRE	Ctd.
O	Cable de acero	
P	Soporte de la guía del cable	
2	Arandela plana - 10,3x3,0	2x
18	Tuerca hexagonal con inserto de nylon - M10	1x
23	Tornillo cab. cil. hex. interior - M6x25	4x
24	Arandela plana - Ø6,6x1,6	8x
25	Base reguladora	1x
26	Base del cable	2x
27	Tuerca hexagonal con inserto de nylon - M6	4x
28	Tornillo cab. cil. hex. interior - M10x60	1x
29	Buje de la polea - Ø19,05	2x
30	Polea con rodamiento fijo	1x
31	Tornillo cab. cil. hex. interior. - M5x50	1x
32	Tuerca hexagonal con inserto de nylon - M5	1x
33	Arandela plana - 08,4x2,0	4x
34	Tornillo cab. cil. hex. interior. - M8x25	4x
35	Trabas de la barra de pesas - Ø19	4x
36	Tornillo de cabeza hexagonal - M6x40	2x

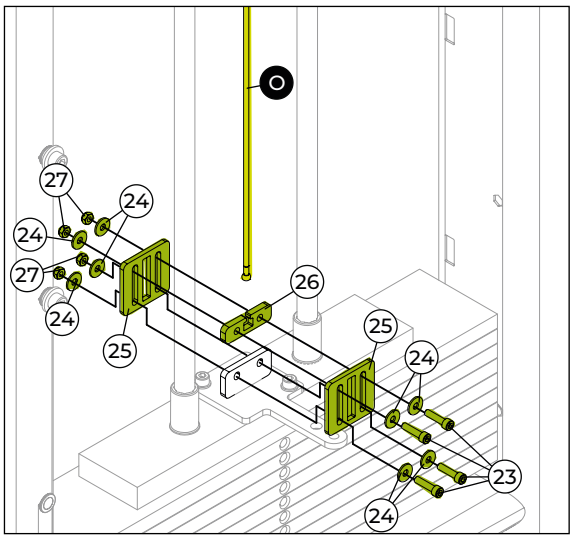

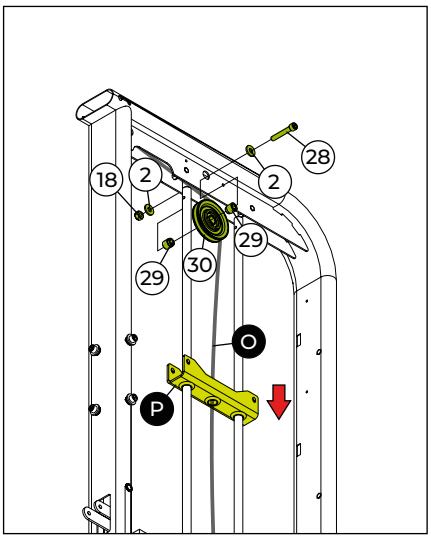

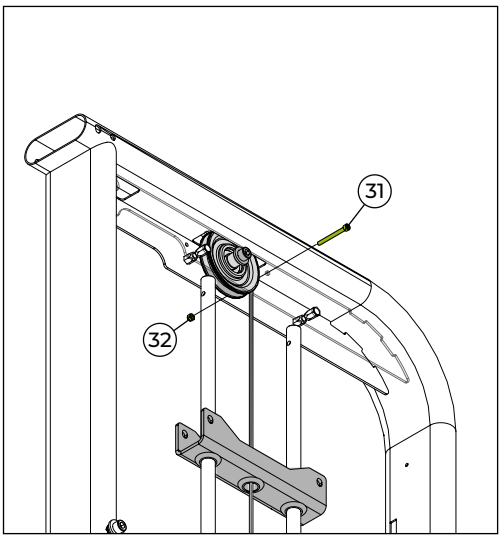

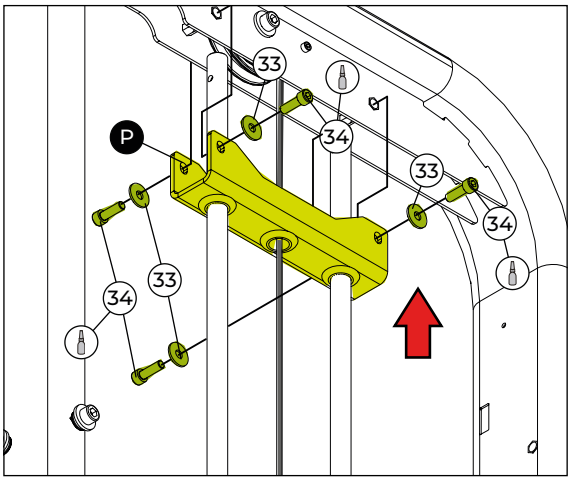

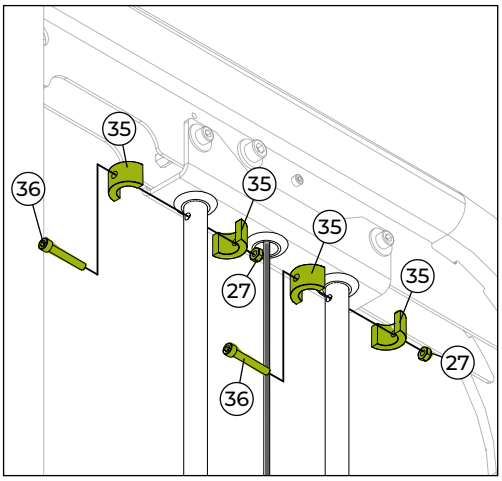

HERRAMIENTAS


Llave fija nº 8, 10 y 17


Llave hexagonal nº 4, 5 y 6


Traba rosca torque medio



MONTAJE DEL EQUIPO

Paso 09

	NOMBRE	Ctd.
0	Cable de acero	
2	Arandela plana - 10,3x3,0	2x
18	Tuerca hexagonal con inserto de nylon - M10	1x
28	Tornillo cab. cil. hex. interior - M10x60	1x
29	Buje de la polea - Ø19,05	2x
30	Polea con rodamiento fijo	1x
37	Eje limitador	1x
38	Anillo de retención del eje - Ø08	2x

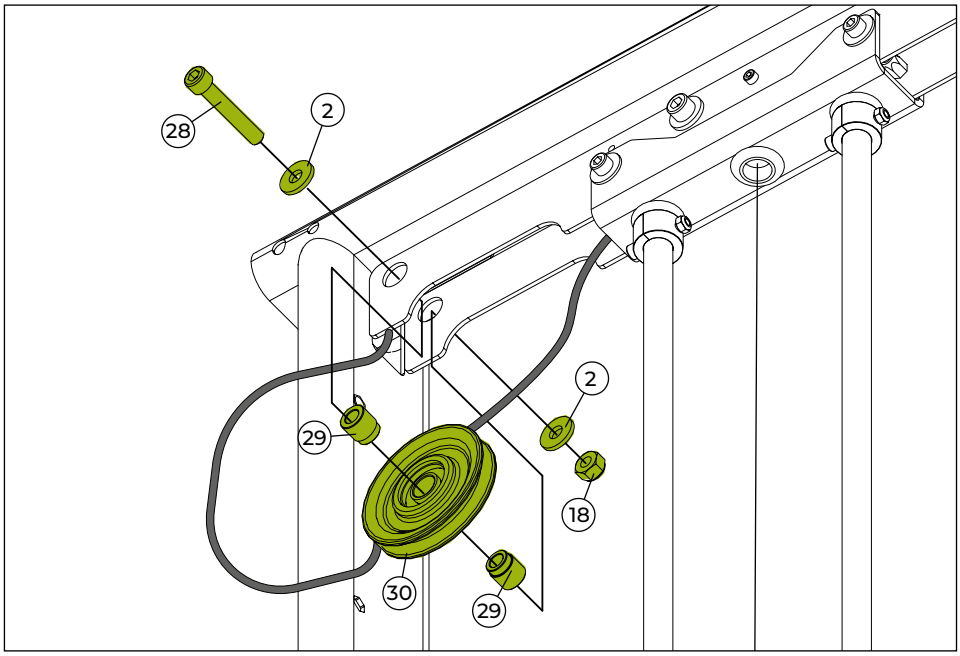

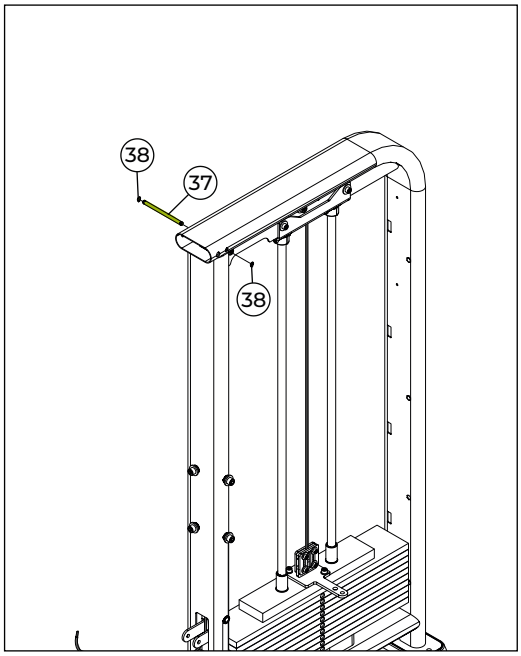

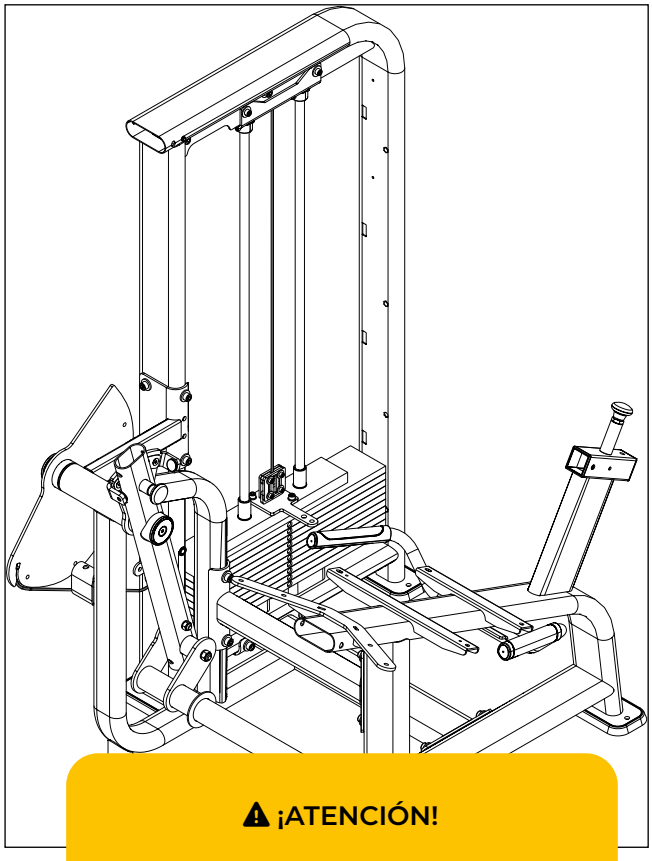

HERRAMIENTAS


Alicate para anillos elásticos


Llave fija nº 17


Llave hexagonal nº 8



⚠ ¡ATENCIÓN!

Pase el cable de acero POR DENTRO del chasis de la torre

MONTAJE DEL EQUIPO

Paso 10

Q	NOMBRE	Ctd.
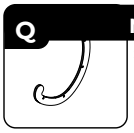	Soporte de la leva	

11	NOMBRE	Ctd.
	Tornillo cab. hex. con reborde - M8x25	4x

12	NOMBRE	Ctd.
	Tuerca hexagonal con inserto de nylon - M8	5x

30	NOMBRE	Ctd.
	Polea con rodamiento fijo	1x

33	NOMBRE	Ctd.
	Arandela plana - 08,4x2,0	2x

39	NOMBRE	Ctd.
	Buje espaciador	2x

40	NOMBRE	Ctd.
	Funda de la polea biselada	2x

41	NOMBRE	Ctd.
	Pasador traba del cable de acero	3x

42	NOMBRE	Ctd.
	Tornillo cab. cil. hex. interior - M8x55	1x

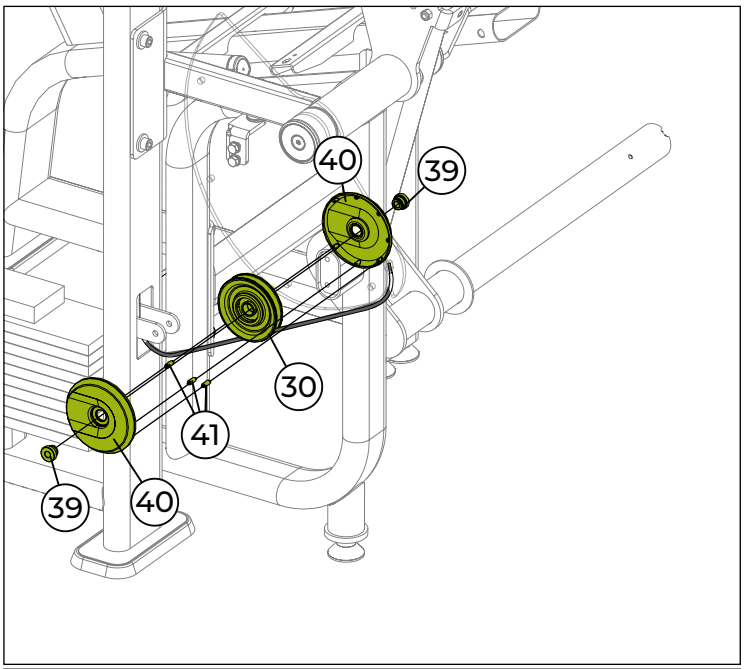

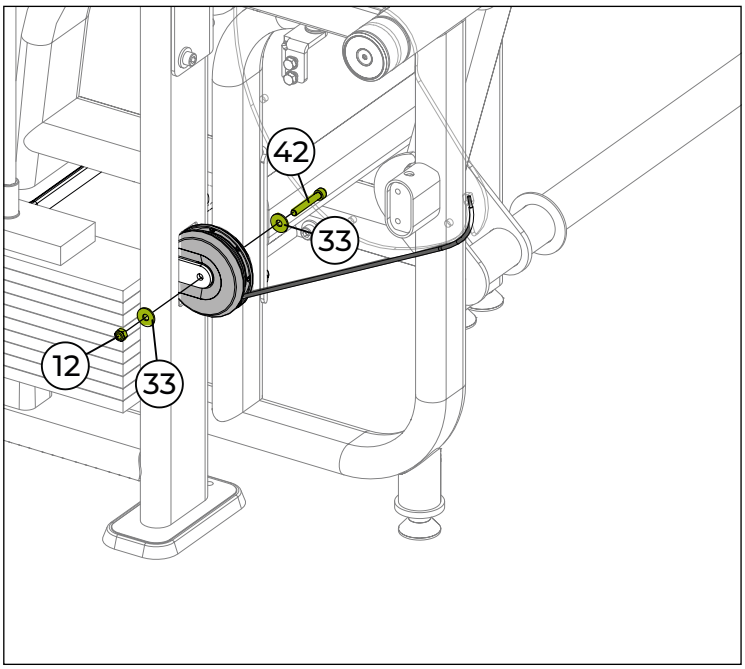

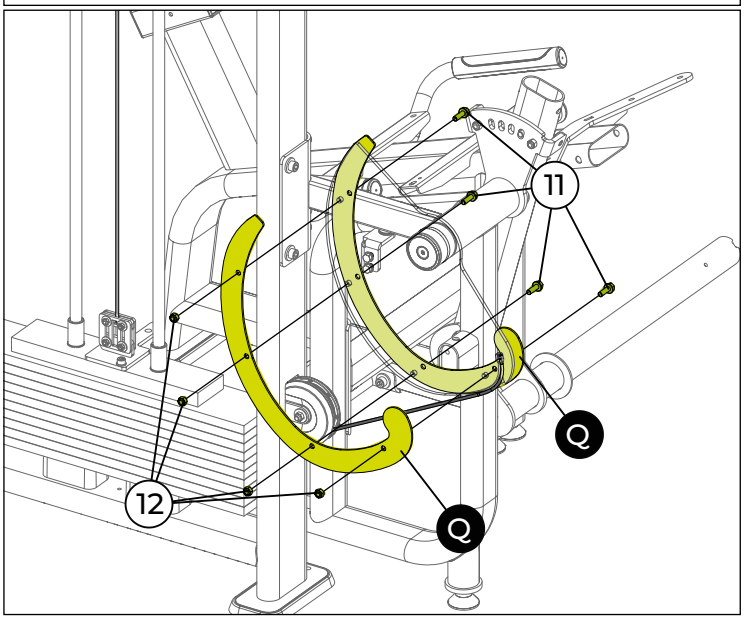

HERRAMIENTAS


Llave fija nº 17


Llave hexagonal nº 6



MONTAJE DEL EQUIPO

Paso 11

	NOMBRE	Ctd.
R	Soporte del respaldo ajustable	
S	Tapizado del respaldo	
33	Arandela plana - 08,4x2,0	3x
43	Pasador guía	1x
44	Anillo de retención del eje - Ø05,0- Ø07,0	2x
45	Tornillo cab. cil. abombada hex. interior. - M8x70	3x

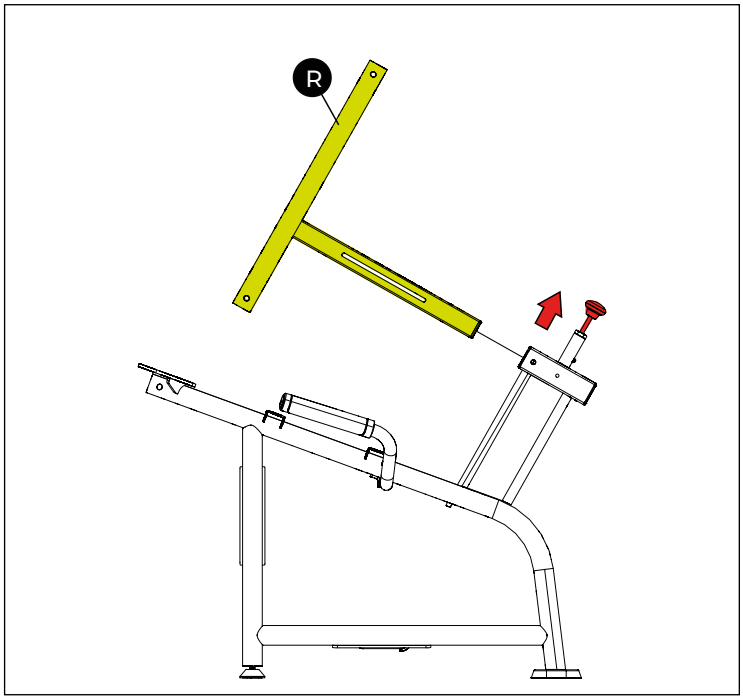

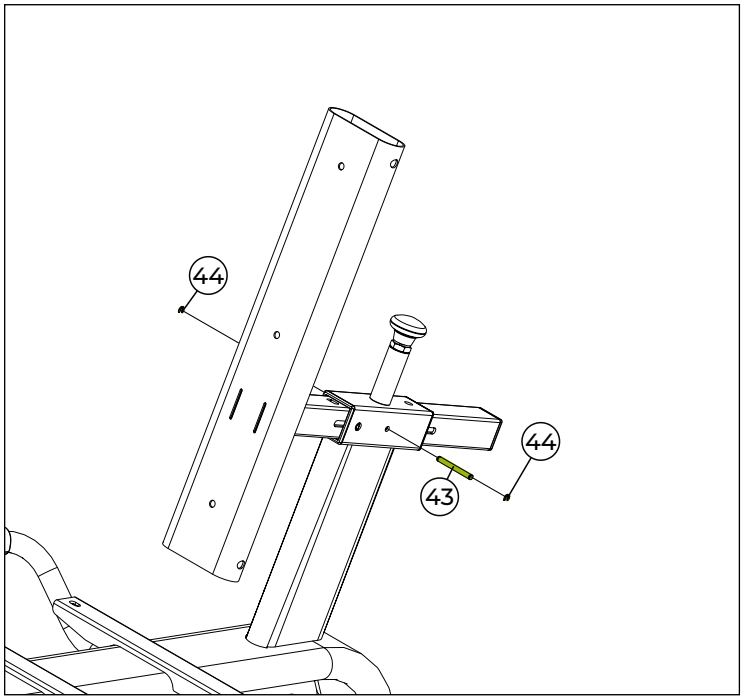

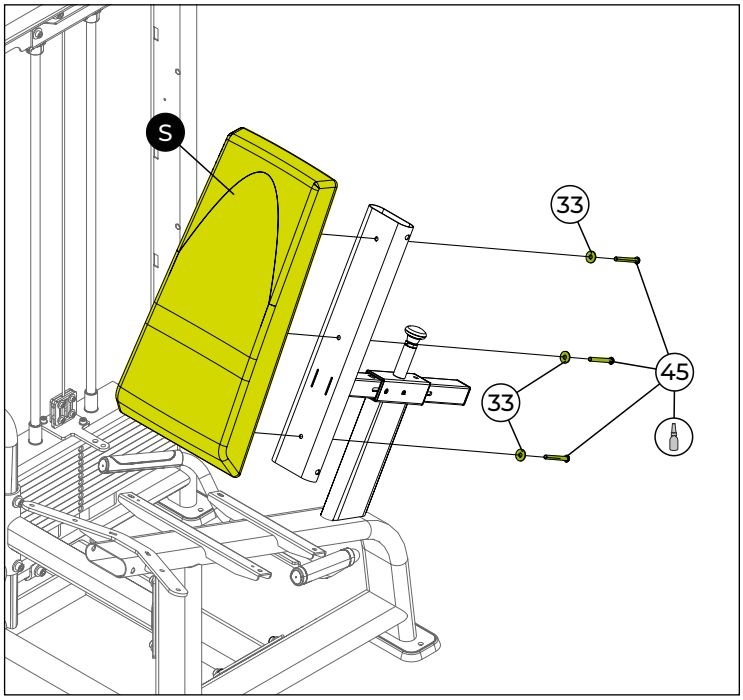

HERRAMIENTAS


Alicate para anillos elásticos


Llave hexagonal nº 5


Traba rosca torque medio



MONTAJE DEL EQUIPO

Paso 12

	NOMBRE	Ctd.
T	Tapizado del asiento	
U	Tapizado del prolongador del asiento	
V	Rodillo tapizado	
46	Tornillo cab. cil. abombada hex. interior. - M8x25	8x
47	Acabamiento	1x
48	Arandela plana - 10,5x2,5	1x
49	Tornillo cab. cil. abombada hex. interior - M8x20	1x

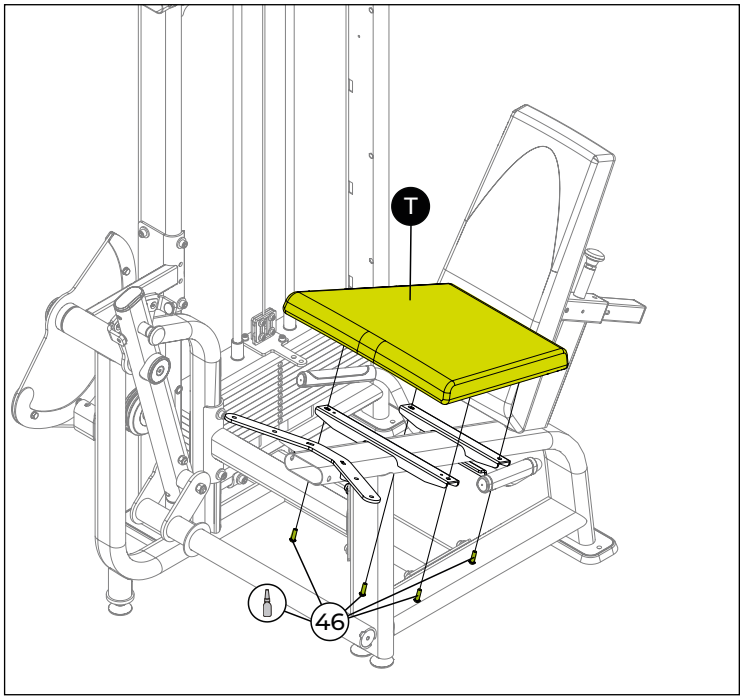

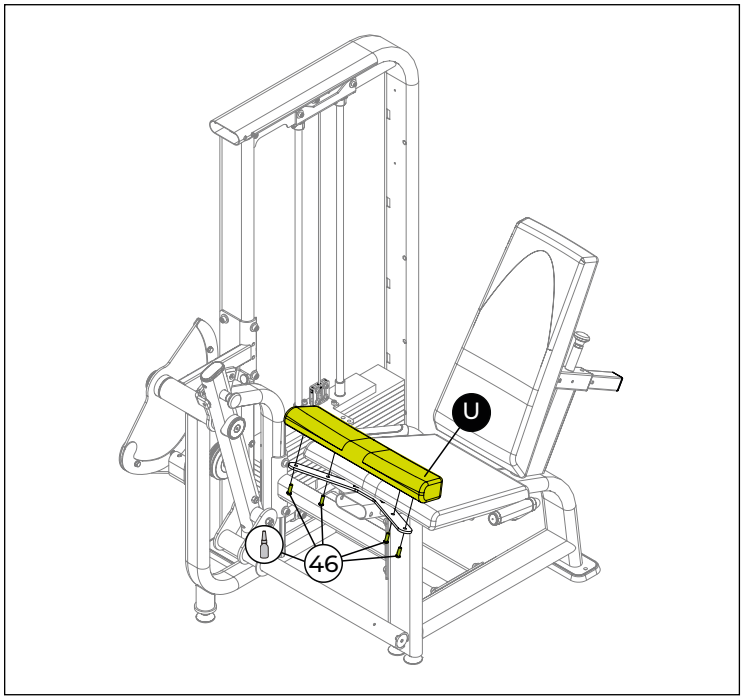

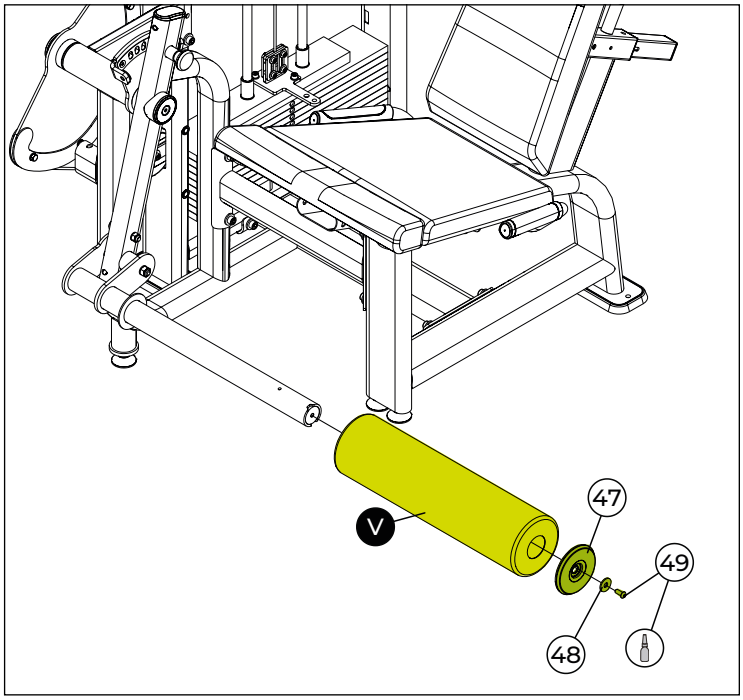

HERRAMIENTAS



Llave hexagonal nº 5



Traba rosca torque medio



MONTAJE DEL EQUIPO

Paso 13

	NOMBRE	Ctd.
W	Protector de la leva	
33	Arandela plana - 08,4x2,0	2x
50	Acabamiento - 115x40	4x
51	Tornillo cab. cil. hex. interior - M8x20	2x

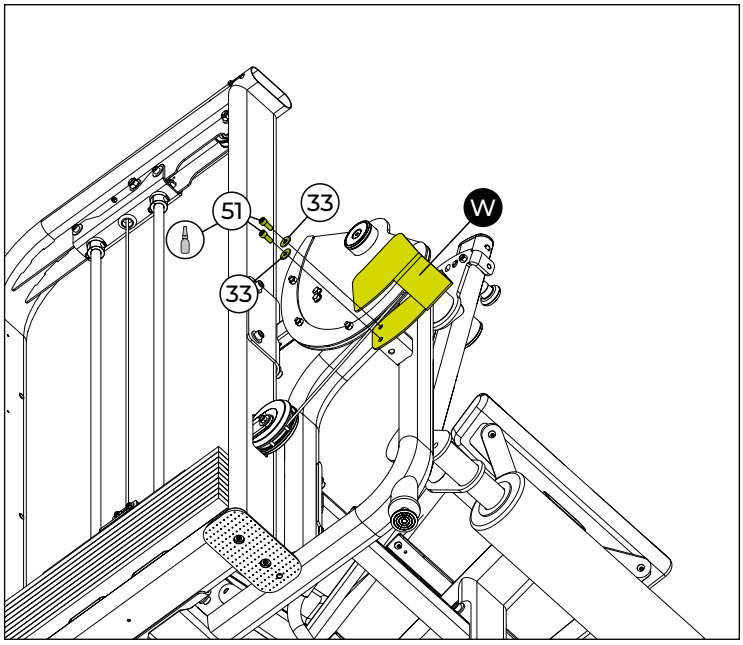

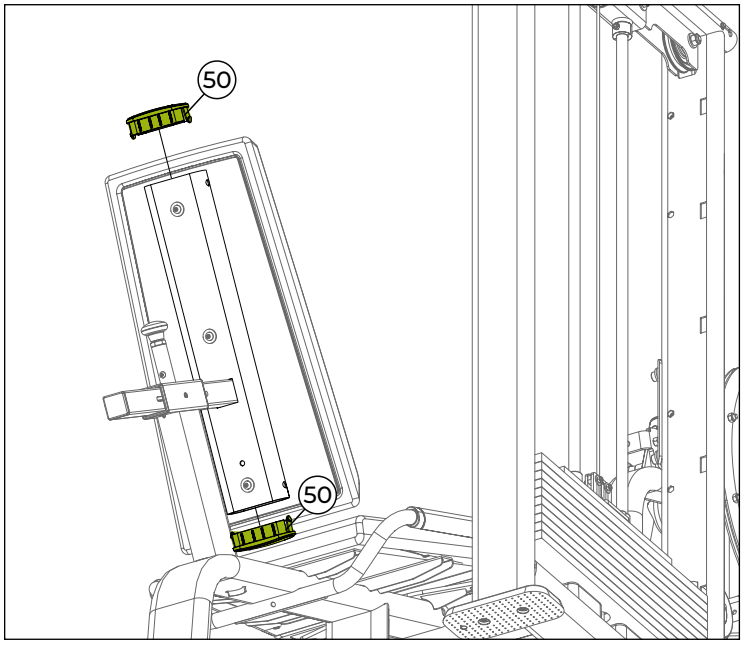

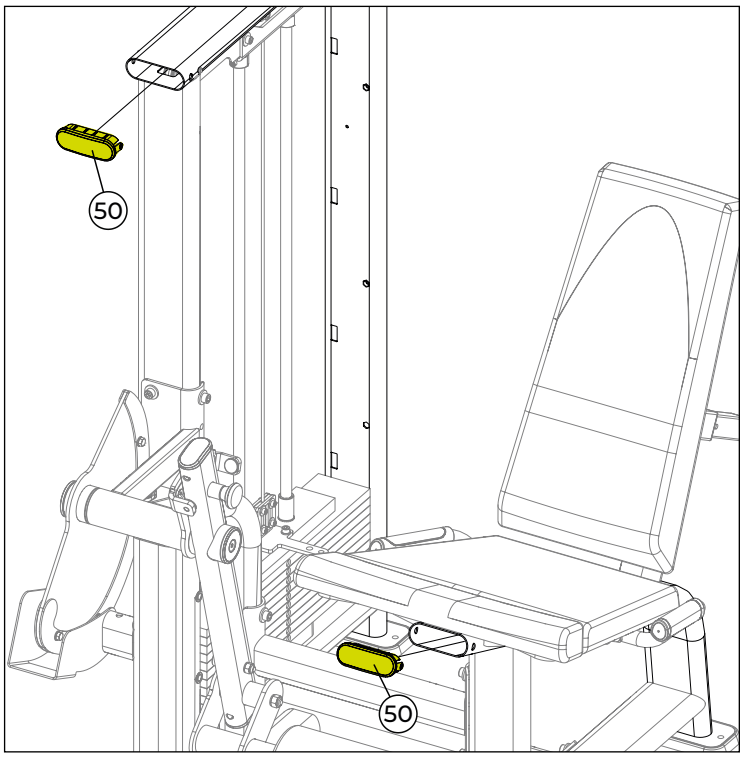

HERRAMIENTAS


Llave hexagonal nº 6


Traba rosca torque medio



MONTAJE DEL EQUIPO

Paso 14

	NOMBRE	Ctd.
54	Pasador selector de peso	1x

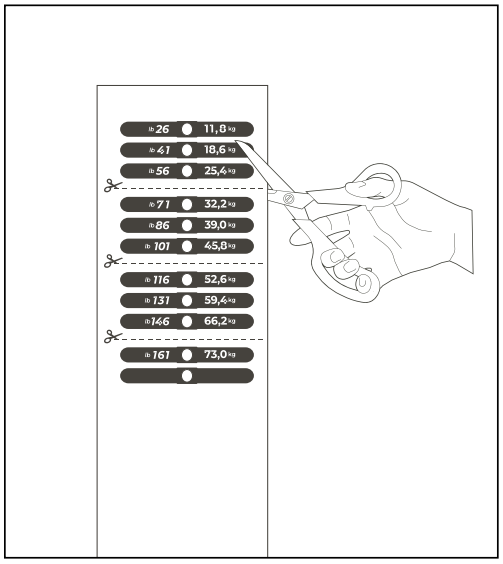

Recorte la calcomanía siguiendo la línea punteada indicada, como se muestra en la imagen.

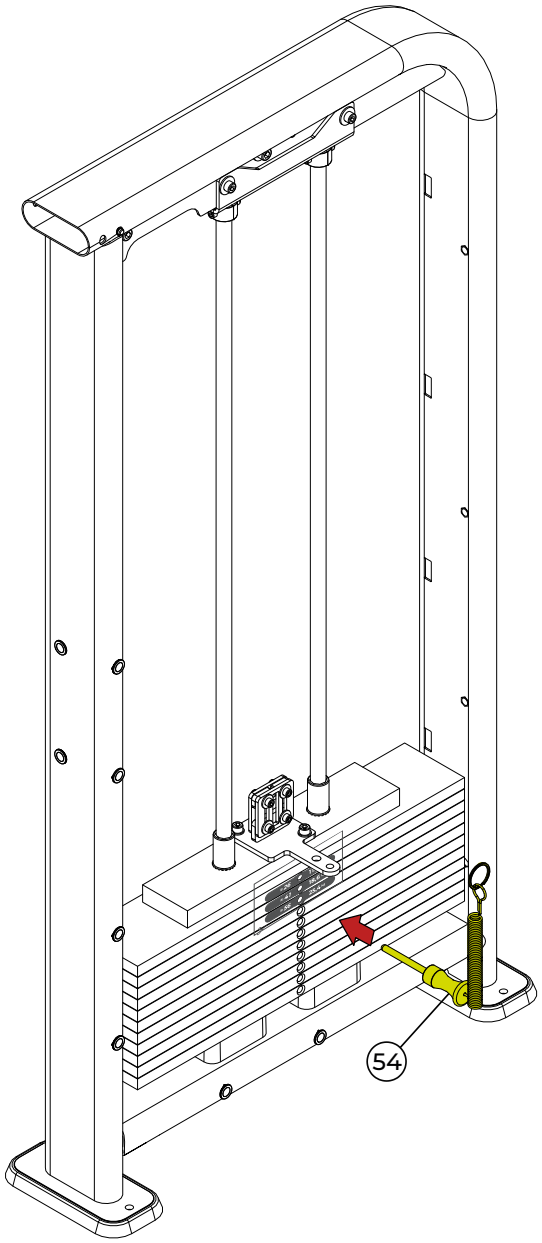

Coloque la calcomanía recortada en la torre como se muestra en la imagen. Utilice el pasador selector como guía para el orificio indicado, sin preocuparse por el posible exceso de calcomanía. Repita el proceso según sea necesario, recordando que la calcomanía no debe aplicarse en la placa superior.

HERRAMIENTAS



Tijeras

NOTA: Algunas piezas han sido ocultadas para facilitar la visualización.

Paso 15

	NOMBRE	Ctd.
X	Carenado frontal	
Y	Carenado trasero	
53	Tornillo de cabeza hexagonal - M8x20	6x

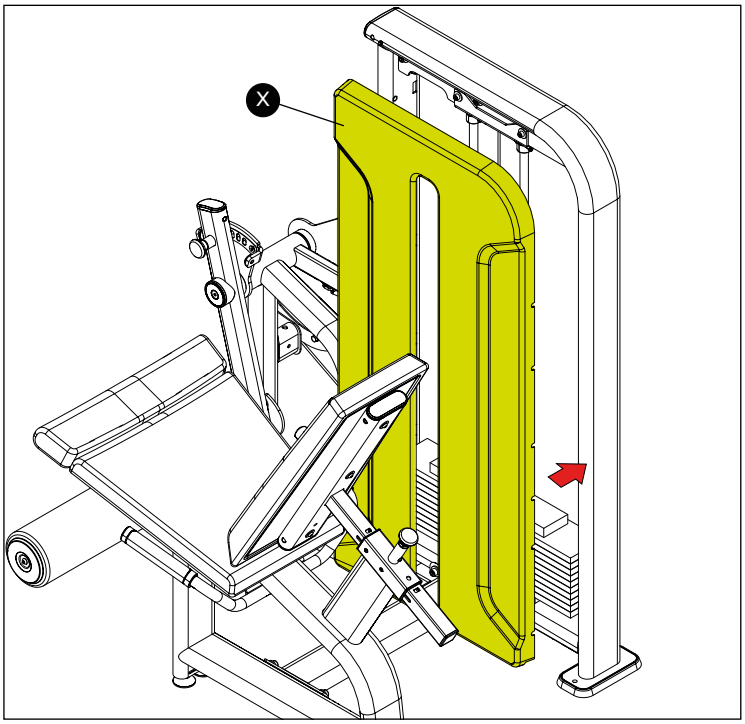

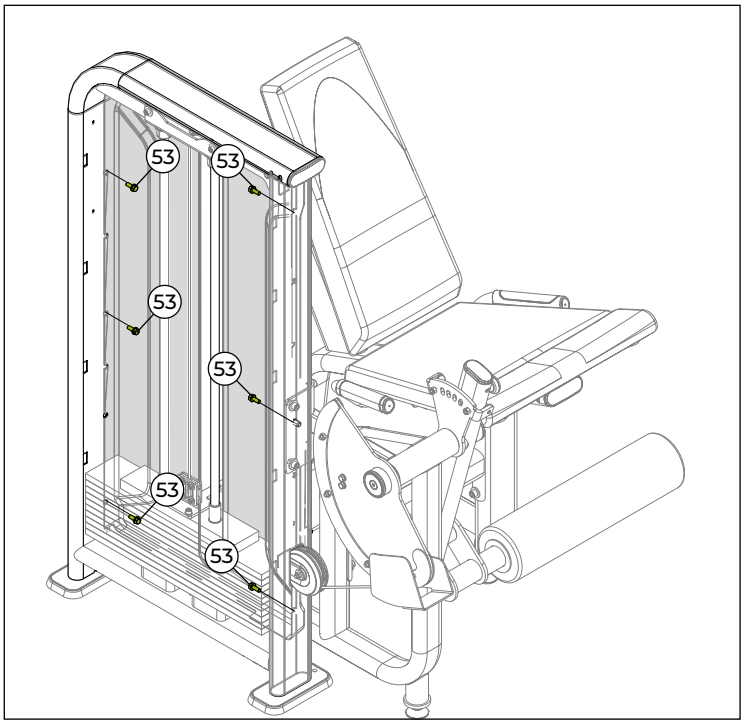

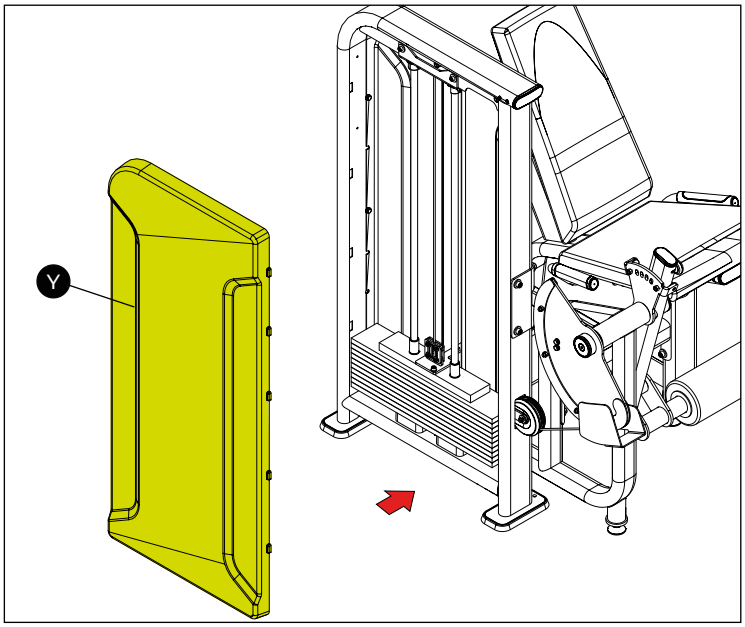

HERRAMIENTAS



Llave fija nº 13



Paso 16

	NOMBRE	Ctd.
54	Pasador selector de peso	1x
52	Pasador de palanca	1x

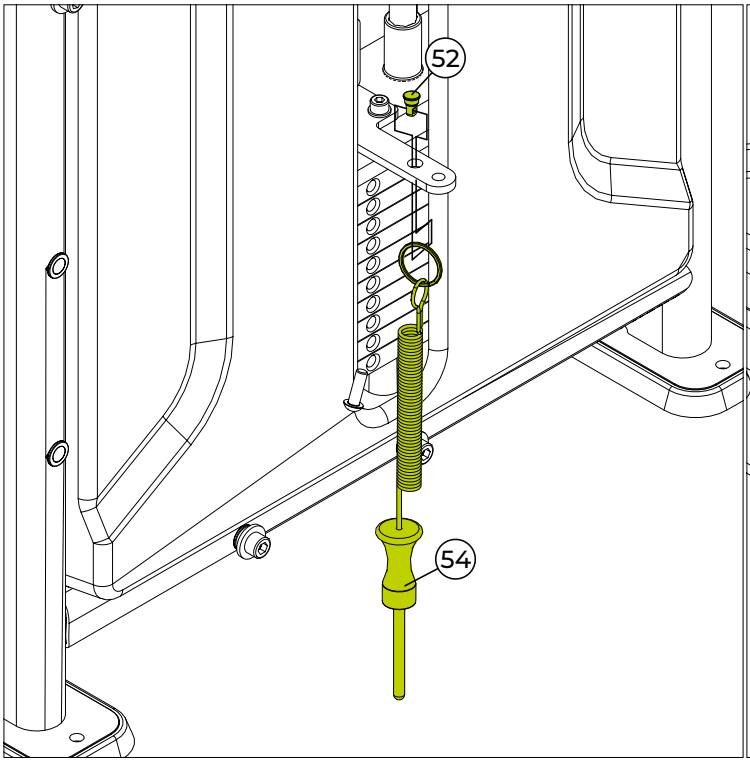

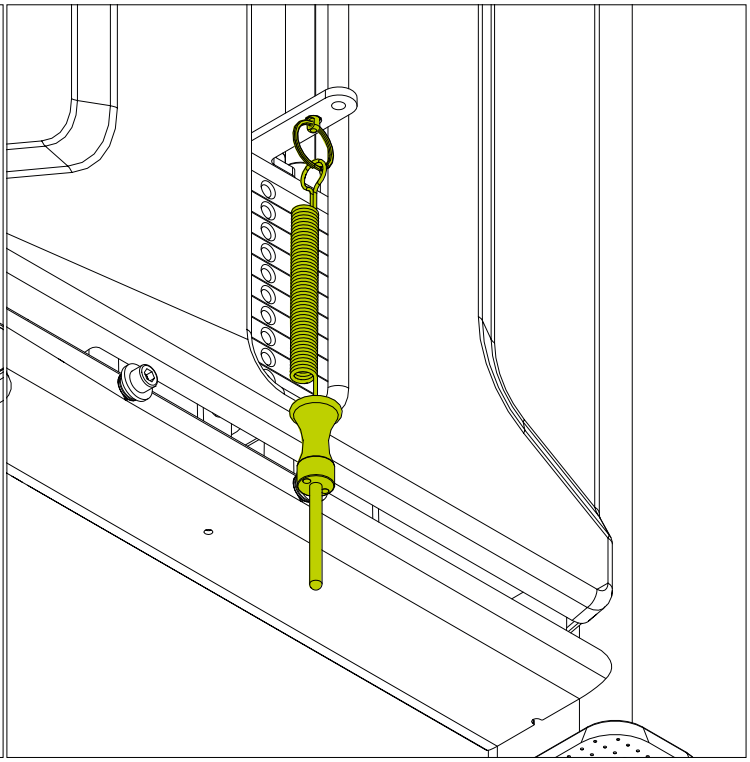

⚠ ¡ATENCIÓN!

Pase el pasador de palanca por el soporte del top plate, utilizando la abertura mayor del top plate.
Luego, encaje el anillo metálico por la abertura del pasador para fijarlo en su lugar.
Después, inserte el pasador selector en la pila de pesas.

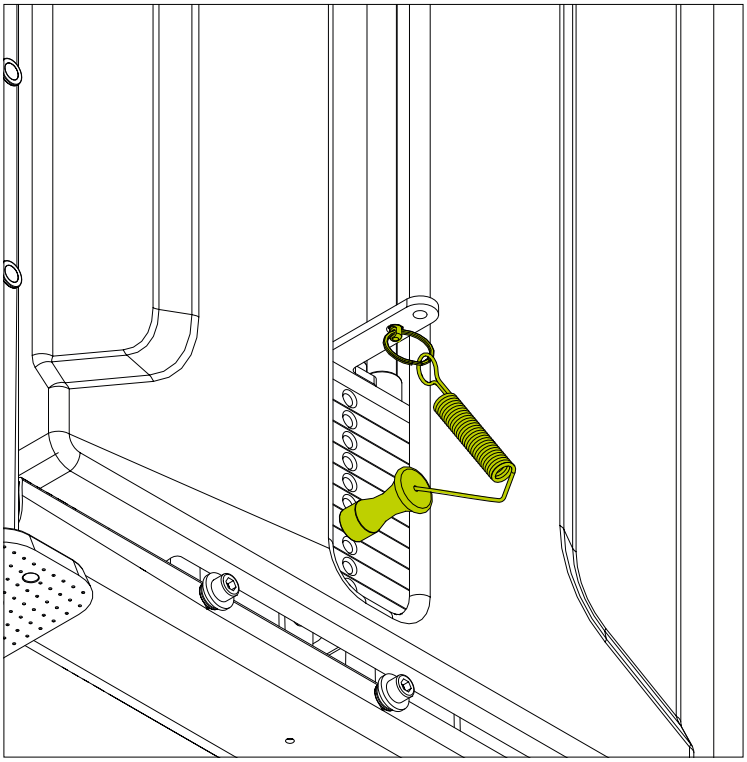

Paso 17 Etiquetado del equipo (cuando sea necesario)

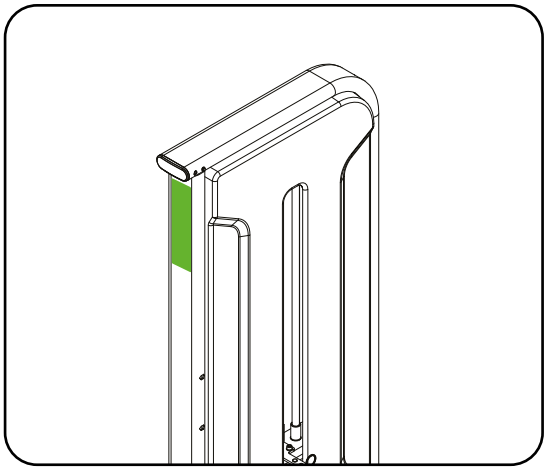

Etiqueta de instrucciones (placard)
Esta es la ubicación y el formato estándar de la etiqueta para todos los carenados frontales de la línea Axis LC, destinada a mostrar al usuario cómo se realiza el ejercicio.

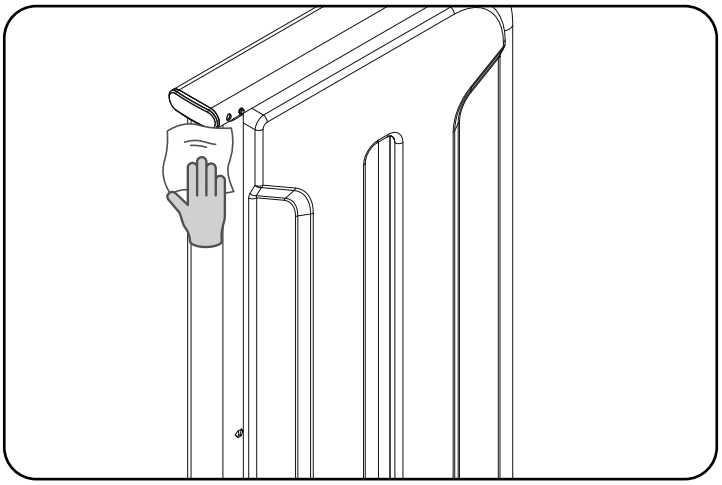

1. Preparación de la superficie
Limpie a fondo el chasis de la máquina con un paño y desengrasante, como LOCTITE 7070 CLEANER AND DEGREASER. La superficie debe estar seca y libre de residuos.

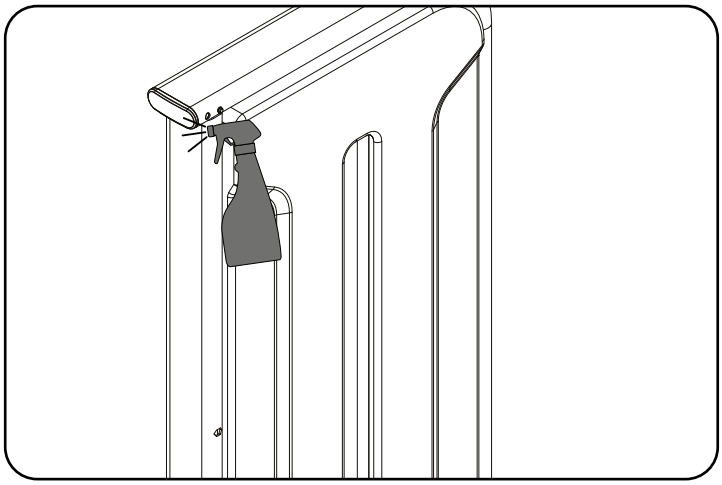

2. Humectación del área
Si lo desea, prepare una solución de agua con jabón neutro o alcohol (50/50) y rocíela sobre el área donde se aplicará la etiqueta, para facilitar el posicionamiento.

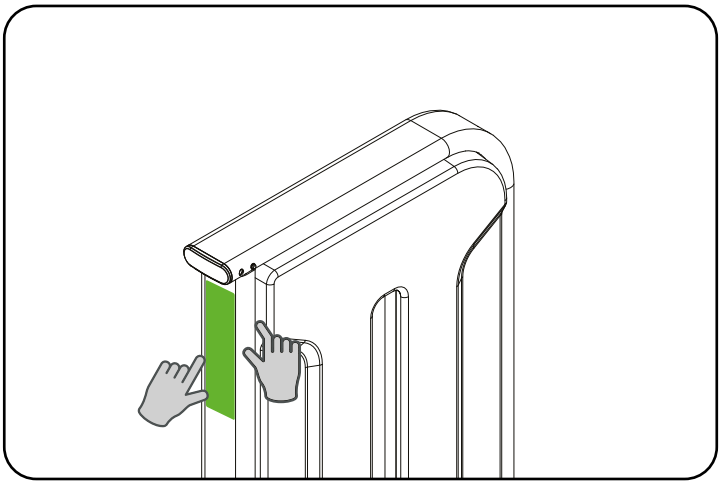

3. Aplicación de la etiqueta
Despegue la etiqueta y colóquela sobre la superficie limpia y ligeramente humedecida. Ajuste según sea necesario.

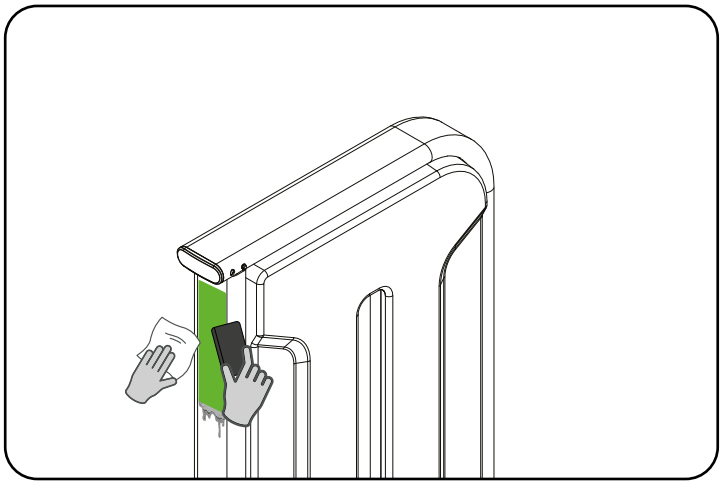

4. Fijación y cuidado final
Presione la etiqueta con una espátula o tarjeta envuelta en un paño, eliminando las burbujas y el exceso de solución. Deje secar completamente antes de usar la máquina. Limpie el área con un paño de polvo o un paño húmedo, evitando alcohol o solventes.

MONTAJE DEL EQUIPO

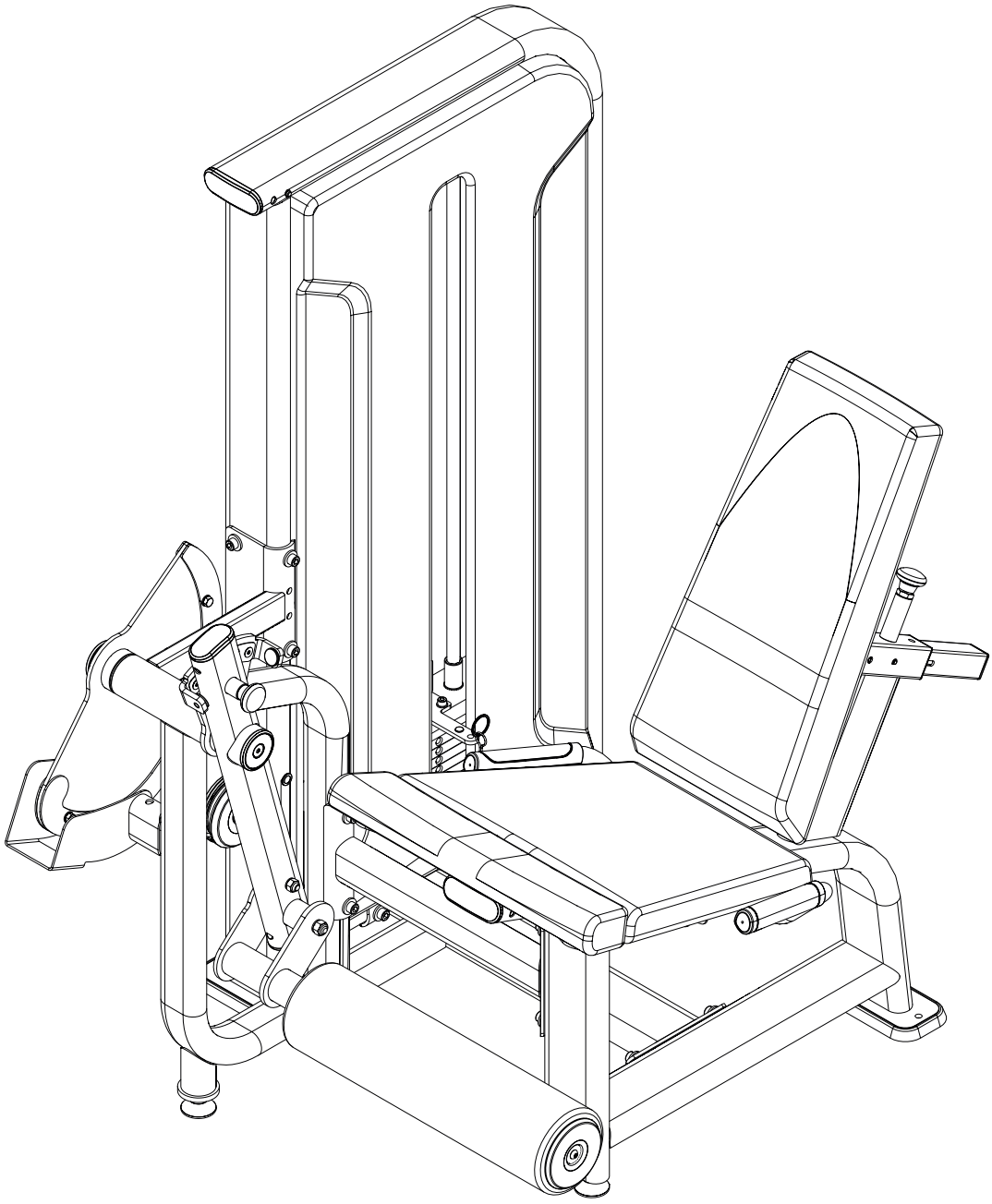

¡FELICITACIONES! EL ENSAMBLAJE DEL EQUIPO HA SIDO COMPLETADO.

Antes de iniciar su entrenamiento, NIVELÉ el equipo en el suelo y verifique el apriete de todos los tornillos. Consulte el capítulo sobre instrucción operacional antes de utilizar el equipo.



INSTRUCCIÓN OPERACIONAL

PASADOR SELECTOR

El pasador selector permite bloquear las pesas para su uso durante la realización del ejercicio.

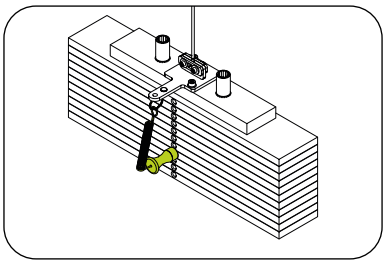

⚠ ¡PELIGRO! **Asegúrese de que el pasador selector esté correctamente acoplado a la pila de pesas. Riesgo de accidente grave o fatal para el usuario.**

APOYO DE LA PIERNA

Permite al usuario realizar el ejercicio. Los apoyos de las piernas pueden moverse simultáneamente.

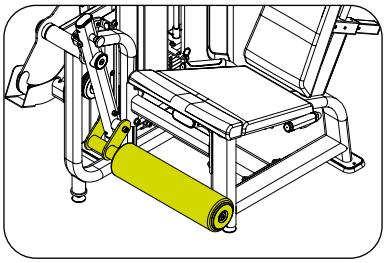

TAPIZADO

Permite al usuario sentarse, apoyar los brazos, las piernas y recostarse contra el equipo mientras realiza el ejercicio.

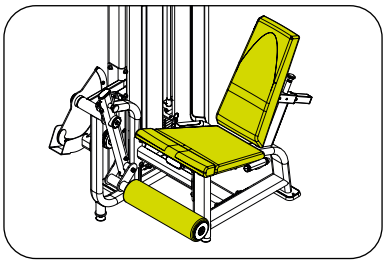

NÚMERO DE SERIE

El número de serie contiene información relevante sobre la clase del equipo y los datos del fabricante. No retire la calcomanía del número de serie, ya que ayuda a proporcionar información a un centro de servicio autorizado o al fabricante. Si la calcomanía del número de serie se desprende, contacte al fabricante de inmediato.

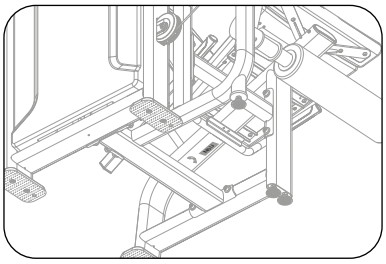

PIES REGULABLES

El equipo cuenta con pies para mantenerlo estabilizado en el suelo. Las irregularidades pueden dañar el equipo. Para nivelar el equipo, simplemente gire los pies

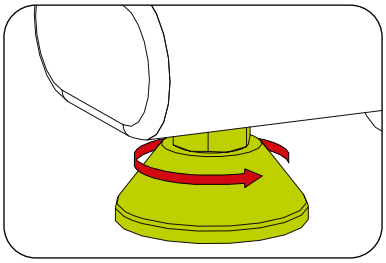

ESPACIO

Para la seguridad del usuario, recomendamos un área mínima de acceso y escape como se muestra en la figura adjunta. El área de acceso y escape puede ser compartida entre los equipos utilizados. El espacio aplica a todos los equipos.

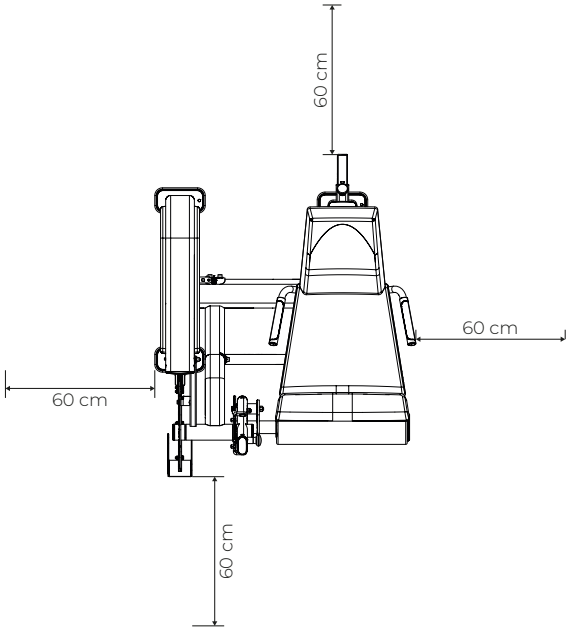

CÓMO UTILIZAR EL EQUIPO

1. Colóquese en el equipo;
2. Ajuste la posición del respaldo y del rodillo para piernas según el ejercicio que desee realizar;
3. Seleccione la carga utilizando el pasador selector;
4. Sujete las manijas para realizar el entrenamiento;
5. Comience su entrenamiento.

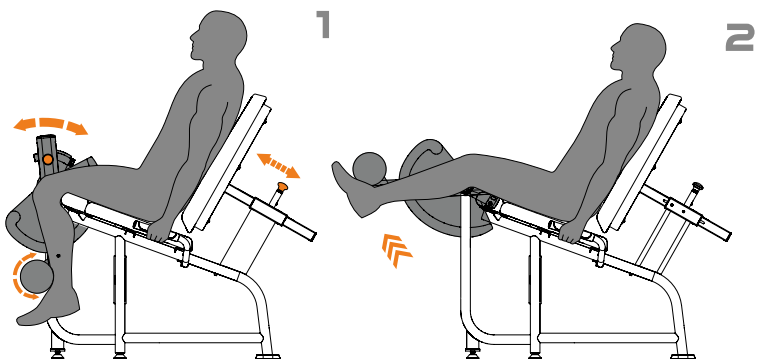

MANTENIMIENTO

MANTENIMIENTO

RECOMENDACIONES

Para garantizar una mayor durabilidad del equipo, es importante seguir una serie de precauciones para evitar cualquier problema con el equipo, los usuarios y/o terceros. Si alguna pieza del equipo se rompe, retírelo de servicio hasta que la pieza comprometida haya sido reparada adecuadamente.

LIMPIEZA

Semanalmente, limpie el equipo utilizando un cepillo suave de nailon. Pase la aspiradora debajo del equipo para evitar la acumulación de suciedad y polvo, lo que podría afectar el funcionamiento del equipo.

Utilice siempre agua, jabón neutro y un paño suave para limpiar el tapizado del equipo antes y después del entrenamiento. Deje que el equipo se seque completamente antes de comenzar un nuevo entrenamiento. Nunca utilice productos de limpieza ácidos. Jamás vierta agua sobre el equipo ni aplique líquidos en aerosol.

CARENADO

El carenado sirve como protección para la torre. Si se daña, sustitúyalo de inmediato.

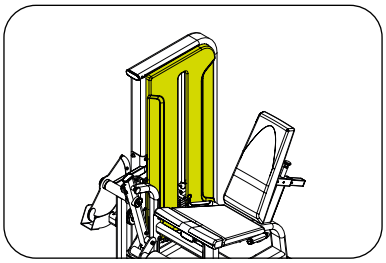

TAPIZADO

En caso de cualquier tipo de desgarro, agujero u otro daño, sustitúyalo de inmediato. Para una mayor durabilidad del tapizado, límpielo como se describe en este manual.

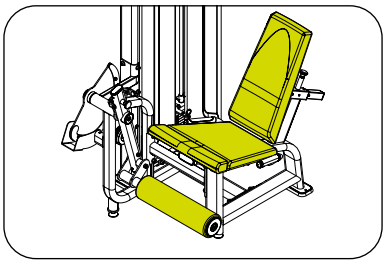

POLEAS

La polea permite que el cable de acero tome el recorrido necesario para realizar el ejercicio, por lo que es extremadamente importante mantenerlas en buen estado. Ante la menor señal de desgaste o daño, contacte a la asistencia técnica.

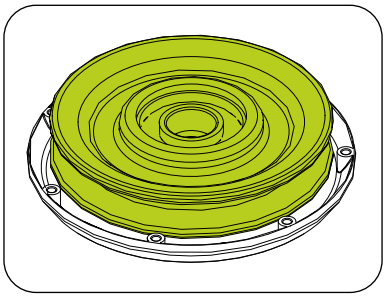

PASADOR DE TRABA DEL CABLE DE ACERO

El pasador de traba del cable de acero está diseñado para evitar que el cable de acero se salga de la polea. Por lo tanto, si alguno de los pasadores está dañado, roto o suelto, es posible que no sujeten el cable de acero en la polea, lo que podría causar accidentes graves o fatales. Es extremadamente importante mantener la integridad de los pasadores. Ante la menor señal de desgaste, contacte a la asistencia técnica.

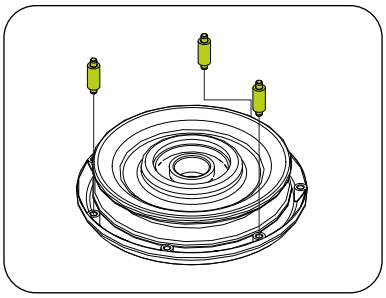

MULTIPLICADOR DE CARGA

Verifique siempre que no esté dañado ni fuera de su forma estándar. Si encuentra algún problema con el multiplicador de carga, contacte a la Asistencia Técnica.

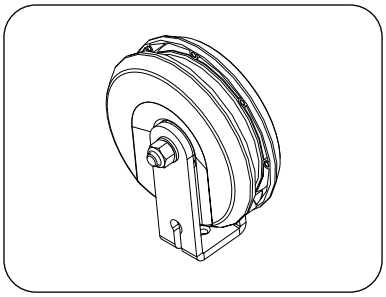

MANTENIMIENTO

PASADOR SELECTOR

Verifique siempre que el pasador selector no esté dañado ni deformado. Un pasador en mal estado puede no trabar las pesas correctamente, lo que representa un riesgo de accidente grave o fatal para el usuario. Si identifica algún daño, contacte de inmediato a la asistencia técnica autorizada.

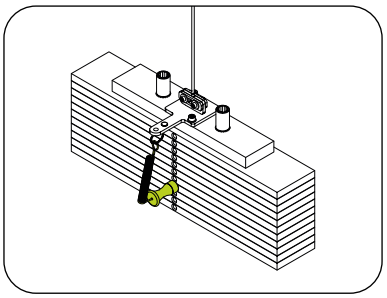

⚠ ¡PELIGRO! **Si el pasador selector está dañado y se utiliza, es posible que no sujete las pesas correctamente, lo que podría provocar un accidente grave o fatal para el usuario y dañar el equipo.**

TOP PLATE

Permite la selección de las pesas. Si identifica algún daño o desgaste en la pieza, no intente seleccionar el peso y no utilice el equipo. Contacte de inmediato a la asistencia técnica autorizada para realizar el reemplazo.

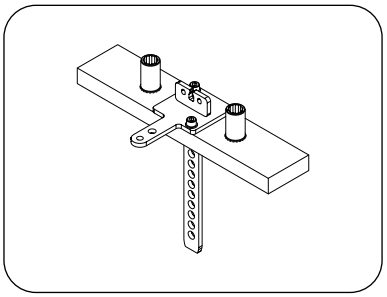

TRABA DEL CABLE DE ACERO

Verifique siempre que los tornillos estén firmemente fijados a las placas. Si los bloqueos están dañados, no permita que se use el equipo. Contacte a la Asistencia Técnica para que los reemplacen.

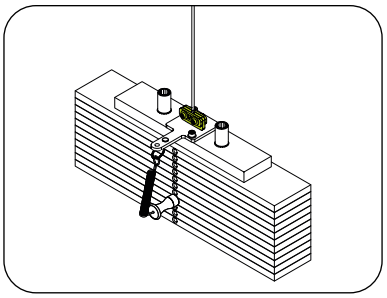

BARRA GUÍAS

Para una mejor conservación del equipo, es necesario que las barras guía se limpien siempre semanalmente. Límpielas con un paño húmedo con agua o alcohol.

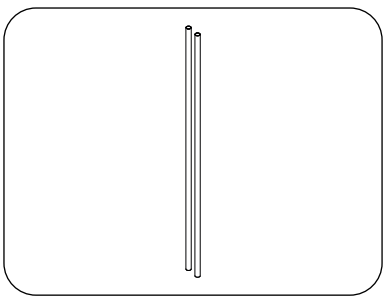

MANTENIMIENTO

CABLE DE ACERO

Durante el uso del equipo, el cable de acero puede dañarse debido a un uso inadecuado o falta de mantenimiento. A veces, el cable de acero puede estar dañado incluso si el daño no es visible. Esté atento y siempre vigile cualquier tipo de problema con el cable. No utilice, ni permita que se utilice, el equipo si el cable de acero está dañado. A continuación se muestran algunos ejemplos de un cable de acero dañado.

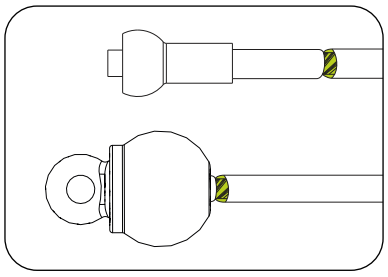

CABLE DE ACERO RETORCIDO

Siempre verifique el cable de acero; si encuentra torsiones, realice el reemplazo del cable inmediatamente.

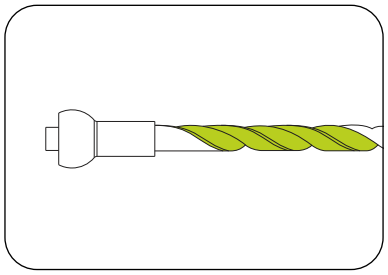

PROTUBERANCIA EN EL CABLE DE ACERO

Si el cable se rompe internamente, puede surgir una protuberancia en la parte externa del cable; realice el reemplazo del cable inmediatamente.

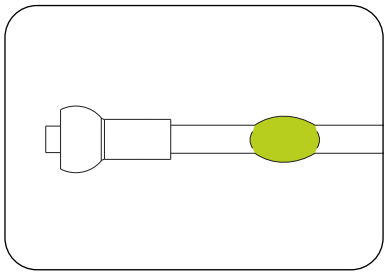

HILOS SUELTOS

Reemplazar cualquier cable de acero expuesto en las extremidades.

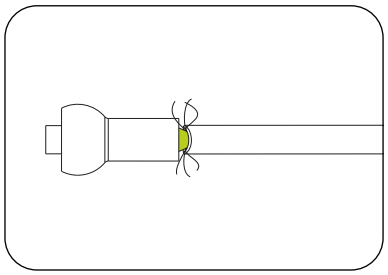

CABLE DE ACERO ABOLLADO

Un cable de acero abollado o fuera de su forma original puede causar roturas o daños a otras partes del equipo.

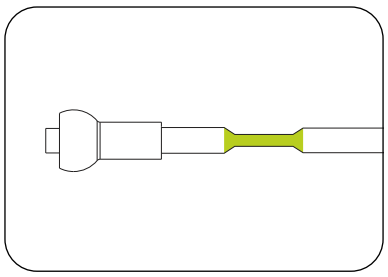

CABLE DE ACERO RETORCIDO

Un cable de acero retorcido o fuera de su forma original puede causar roturas o daños a otras partes del equipo.

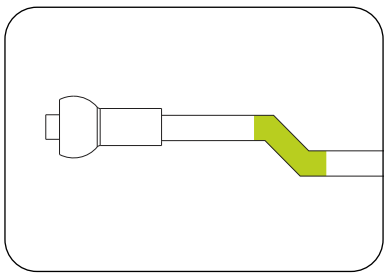

EXPOSICIÓN

Exposición de la punta del cable de acero.

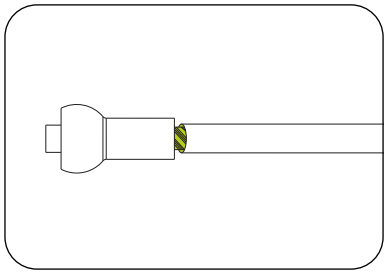

TABLA DE MANTENIMIENTO DEL EQUIPO

Utilice la siguiente tabla para determinar la frecuencia de mantenimiento.

VERIFICAR	DIARIA	SEMANAL	MENSUAL	QUANDO PRECISO
LIMPIEZA	Limpie siempre el equipo antes y después de cada entrenamiento.			
TORNILLOS		Vuelva a apretar los tornillos si alguna pieza está floja.		
POLEAS		Verifique que las poleas no estén dañadas o desgastadas. Si lo están, reemplace la pieza.		
PASADOR DE TRABA		Verifique que los pasadores no estén dañados o desgastados. Si lo están, reemplácelos de inmediato.		
TENSOR			Verifique que los cables de acero estén correctamente tensados según las instrucciones del manual. Si no es así, realice el tensado correcto.	
MULTIPLICADOR DE CARGA (cuando corresponda)	Verifique si los multiplicadores de carga están dañados o desgastados. Si es así, reemplácelos.			
CABLE DE ACERO	Verifique todos los cables de acero. Si están dañados o rotos, reemplácelos de inmediato.			
PASADOR SELECTOR	Verifique si el pasador selector está roto o dañado. Si es así, reemplácelo de inmediato.			
CARENADO		Verifique si el carenado está dañado o roto. Si es así, reemplácelo de inmediato.		
CONTADOR (cuando corresponda)				Verifique si la batería está baja. Si está por debajo del 20%, reemplácela o recárguela.
TAPIZADO				Verifique que el tapizado no tenga desgarros o agujeros. Si los encuentra, reemplace la pieza de inmediato.
ASIENTO		Verifique si el ajuste del asiento encaja perfectamente. También verifique todos los demás ajustes del equipo. Si algún ajuste no funciona correctamente, reemplace la pieza. Verifique los resortes del mecanismo de tijera. Si hay algún ruido, lubríquelos con grasa en spray.		
MANIJAS		Verifique que la manija no esté dañada. Si lo está, reemplácela de inmediato.		Verifique que las pesas estén deslizando correctamente sobre las barras guía y que estén correctamente seleccionadas. Si no es así, reemplace la pieza de inmediato.
MANTENIMIENTO PREVENTIVO				Cada 2 meses, contacte a un Centro de Servicio Autorizado para realizar el mantenimiento preventivo del equipo.

Cualquier duda puede ser aclarada a través de nuestro centro de atención al cliente llamando al 0800-7724080. Para encontrar un Centro de Servicio Autorizado, visite http://movement.com.br/assistencia-tecnica y permita que el navegador acceda a su ubicación para ayudarle a encontrar el centro de servicio autorizado más cercano.



GARANTÍA

GARANTÍA LIMITADA - LÍNEA DE ENTRENAMIENTO DE FUERZA

Lea atentamente los términos y condiciones de esta garantía antes de utilizar el equipo. Al utilizar el equipo, usted acepta cumplir con los siguientes términos y condiciones de la garantía.
Brudden Equipamentos Ltda., fabricante de los productos Movement, garantiza que los equipos nuevos estarán libres de defectos en materiales y mano de obra por los períodos establecidos a continuación.
Los períodos de garantía comienzan en la fecha de emisión de la factura de compra emitida por la fábrica o por un minorista autorizado.

Esta garantía se aplica únicamente a los defectos identificados dentro de los plazos establecidos y solo al comprador original del producto. Para hacer efectiva la garantía, el comprador debe contactar al centro de Asistencia Técnica autorizado más cercano (lista disponible en www.movement.com.br/assistencia-tecnica) dentro de los 30 días posteriores al descubrimiento de la no conformidad y poner el equipo a disposición para su inspección.

90 días	**Garantía legal del Código de Defensa del Consumidor (Art. 26, II)** Mano de obra
6 meses	**Ya incluye la garantía legal del Código de Defensa del Consumidor (Art. 26, II) de 90 (noventa) días.** Pasadores selectores / perillas / cubiertas y acabados termoplásticos / etiquetas / tapizado / manijas y cable de acero.
1 año	**Ya incluye la garantía legal del Código de Defensa del Consumidor (Art. 26, II) de 90 (noventa) días.** Piezas y componentes mecánicos / poleas / mosquetones / rodamientos / resortes / elementos de fijación / pintura general (incluyendo piezas cromadas y zincadas) / componentes electrónicos (excluyendo baterías).
3 años	**Ya incluye la garantía legal del Código de Defensa del Consumidor (Art. 26, II) de 90 (noventa) días.** Torre, pila de pesas, chasis y otras estructuras metálicas (excluyendo pintura y otros tratamientos superficiales).

TÉRMINOS Y RESTRICCIONES

El producto está en poder del comprador original y acompañado del comprobante de compra original (factura de venta);

- No ha sido objeto de: accidentes, uso inadecuado o negligente, operación incorrecta, abuso, transporte o almacenamiento inadecuados, mantenimiento no conforme con las especificaciones contenidas en el manual de instrucciones, servicio inapropiado o modificación no realizada por Movement;
- Las piezas de repuesto utilizadas son suministradas por Movement;
- Reclamaciones realizadas dentro del período de garantía.
- Defectos de fabricación identificados dentro del período de garantía.
- Esta garantía no cubre daños o fallas en equipos causados por la falta de realización del mantenimiento básico y necesario como se describe en el manual.

LA GARANTÍA NO SE APLICA:

- Productos reparados o modificados por terceros no autorizados sin autorización previa por escrito de Movement;
- Productos utilizados en lugares con grandes variaciones de temperatura y humedad, como saunas o cerca de piscinas climatizadas, o sujetos a exposición directa a la brisa marina;
- Daños y no conformidades causados por el uso de piezas, componentes y partes no aprobados por la fábrica;
- Daños en partes electrónicas/eléctricas causados por descargas eléctricas o grandes variaciones de tensión en la red eléctrica fuera del rango indicado en el manual de instrucciones, o por la falta de realización del mantenimiento preventivo básico y necesario como también se describe en el manual;
- Tarifa de desplazamiento cobrada por la asistencia técnica autorizada en caso de llamadas de servicio para instalación, instrucción de uso o reparación del equipo, incluso dentro del período de garantía.

CONDICIONES GENERALES DE LA GARANTÍA

- El servicio de Garantía Movement puede solicitarse directamente a la fábrica o a un Centro de Asistencia Técnica Autorizado. Consulte la lista en www.movement.com.br/assistencia-tecnica.
- Los gastos derivados de cualquier transporte del producto a un centro de asistencia técnica o del desplazamiento (visita técnica) realizado por un asistente autorizado serán asumidos por el comprador, esté o no el producto cubierto por esta garantía.
- La responsabilidad de esta garantía se limita exclusivamente a la reparación, modificación o sustitución del producto suministrado.
- Movement no es responsable por daños a personas, terceros, otros equipos o instalaciones, lucro cesante o cualquier daño consecuente.

¿Aún tiene dudas?
Contacte al centro de relaciones con el cliente de Movement.
0800 772 40 80
falecom@movement.com.br
Whatsapp: +55 14 3005-5032

Movement se reserva el derecho de discontinuar la fabricación del equipo en cualquier momento y sin previo aviso, modificar sus especificaciones e introducir mejoras, sin incurrir en la obligación de implementar dichas mejoras en productos fabricados anteriormente..

SERVICIO AL CLIENTE
Cx. Postal 11 - CEP 17586-202 - Pompeia - SP - Tel. 0800-7724080
falecom@movement.com.br

Fabricado por:
BRUDDEN EQUIPAMENTOS LTDA.
Av. Industrial, 700 Distrito Industrial.
CEP: 17586-202 POMPEIA-SP - BRASIL
CNPJ: 43.061.654/0001-38
www.movement.com.br
falecom@movement.com.br

MOVEMENT