MANUAL DO PROPRIETÁRIO



CROSS 45

**LEIA ATENTAMENTE ESTE MANUAL ANTES DE UTILIZAR O EQUIPAMENTO.
GUARDE-O PARA CONSULTA E REFERÊNCIA FUTURA.**

MOVEMENT

NEXT

14/05/2028


NEXT
NEXT
NEXT
NEXT
NEXT

INTRODUÇÃO

SEJA BEM VINDO À MOVEMENT!

Parabéns, agora você faz parte do universo MOVEMENT!

Com o objetivo de oferecer produtos, serviços e soluções inovadoras que atendam à necessidade de lazer, bem-estar e conforto, despertando as pessoas para uma vida mais prazerosa e saudável, a Brudden Equipamentos Ltda. criou a marca MOVEMENT.

Fundada para desenvolver e produzir equipamentos de ginástica, a Movement logo se destacou no mercado brasileiro pela tradição em praticidade e durabilidade, que faz da Brudden ícone em qualidade nos mercados em que atua.

Com alto investimento em pesquisa e desenvolvimento junto à instituições de renome, a Movement promove a melhoria da qualidade de vida aos mais diferentes perfis e hábitos, com a presença marcante em Residências, Condomínios, Academias, Clubes, Hotéis, Clínicas, Empresas e Organizações.

A qualidade em equipamentos se estende aos serviços prestados por sua ampla rede de atendimento e Pontos Autorizados, espalhados por todo território nacional.

Trazendo a Movement sempre próxima a você e sua família em prol de uma vida mais saudável, rentável aos investidores, prazerosa e saudável a quem treina em um dos nossos equipamentos.

Acesse nosso site e saiba mais sobre o que nossa empresa oferece para melhorar a qualidade da sua vida.

ÍNDICE

INFORMAÇÕES SOBRE SEGURANÇA 5
CONHECENDO O EQUIPAMENTO 9
MONTAGEM DO EQUIPAMENTO 13
INSTRUÇÃO OPERACIONAL 43
MANUTENÇÃO 46
GARANTIA 51

Informações sobre segurança

INFORMAÇÕES SOBRE SEGURANÇA

EXPLICAÇÃO DOS SÍMBOLOS

PERIGO!
Uma declaração precedida de "PERIGO" contém informações que devem ser postas em prática para evitar lesões físicas graves ou morte.

ATENÇÃO!
Uma declaração precedida de "ATENÇÃO" contém informações que devem ser postas em prática para evitar algum dano físico ao usuário.

CUIDADO!
Uma indicação precedida pela palavra "CUIDADO" contém informações que devem ser postas em prática para evitar danos ao produto.

Guarde este Manual para consultá-lo futuramente. Leia e compreenda este manual.

SEGURANÇA

PERIGO!

•O mau uso do equipamento pode transformá-lo em um instrumento perigoso, podendo causar ferimentos graves ou até mesmo a morte do usuário, sendo de extrema importância a leitura e compreensão deste Manual.
•Antes de utilizar o equipamento, leia atentamente este Manual, certificando-se quanto à correta montagem e utilização, sob pena de graves ferimentos e morte do usuário.
•É de inteira RESPONSABILIDADE do comprador dos produtos MOVEMENT ler o manual de instruções e os adesivos de advertência do equipamento. É também de inteira responsabilidade do comprador instruir os usuários finais sobre o uso correto do equipamento.
•Os usuários devem ser supervisionados por profissional habilitado, cabendo ao comprador instrui-los corretamente. O uso do equipamento de forma contrária ao previsto neste Manual pode causar acidentes aos usuários.
•Este equipamento não é destinado a pessoas com capacidade física, sensoriais ou mentais reduzidas, ou por pessoas com falta de experiência e conhecimento, a menos que tenha recebido instruções referentes à utilização do equipamento e estejam sob supervisão de instrutor.
•Este equipamento é destinado ao uso profissional em Academias, Clubes, Estúdios, Hotéis e Condomínios, sempre com a supervisão de instrutor habilitado. Não é destinado ao uso doméstico. Em caso de dúvida, entre em contato com a MOVEMENT.
•É recomendado que o equipamento esteja em uma área de acesso controlado. O controle de acesso ao equipamento é de inteira responsabilidade do instrutor, assim como a supervisão do usuário quando estiver utilizando o equipamento.
•NUNCA permita que duas ou mais pessoas utilizem o equipamento ao mesmo tempo.
•Não permita que terceiros fiquem próximo ao equipamento, podendo causar acidentes.
•Não permita que crianças, idosos e animais fiquem próximos ao equipamento, risco de acidente grave ou fatal.
•Não utilize o equipamento descalço, com calçado de salto ou sola gasta. Certifique-se que não há pedras presas ao calçado.
•Não utilize roupas folgadas, evite usar jóias, correntes, cabelos soltos e demais objetos. Use sempre roupa destinada à prática do exercício físico.
•Não utilize o equipamento caso esteja doente ou sobre o efeito de drogas, álcool ou qualquer substância que afete sua capacidade psicomotora.
•Ao regular qualquer assento, apoio do joelho, bateria de pesos, encosto, assento ou qualquer outro tipo de regulagem, certifique-se de que o pino de regulagem ou alavanca esteja totalmente encaixado no furo da regulagem para evitar lesões.
•Exercícios incorretos ou excessivos podem causar graves lesões. Caso sinta qualquer tipo de dor, tonturas, sensação de desmaio ou falta de ar, pare imediatamente o exercício e consulte um médico especializado.

INFORMAÇÕES SOBRE SEGURANÇA

PERIGO!

•Mantenha o piso no entorno do equipamento sempre seco, evitando escorregões e quedas.
•Certifique-se que o equipamento está devidamente nivelado ao solo e sobre uma superfície plana, longe de paredes a fim de manter o equilíbrio do equipamento e evitar acidentes e danos ao usuário.
•NÃO coloque o equipamento sobre piso polido (liso), pois pode causar a instabilidade do equipamento.
•Nunca faça modificações no equipamento sem autorização do fabricante. Modificações ou acessórios não autorizados podem resultar na perda da garantia, além de provocar ferimentos graves ou fatais ao usuário.
•NÃO use ou permita o uso de qualquer equipamento que esteja danificado e / ou tenha peças gastas ou quebradas.
•Substitua imediatamente qualquer tipo de cabo de aço que esteja danificado ou desgastado, risco de acidente grave ou fatal ao usuário. É de inteira responsabilidade do instrutor verificar o estado do cabo de aço.
•Use apenas peças de reposição fabricadas e fornecidas pela MOVEMENT.
•Não permita que qualquer pessoa faça manutenção no equipamento. A MOVEMENT possui pontos autorizados em todo o território nacional. Para localizar o mais próximo, consulte o site www.movement.com.br ou entre em contato pelo telefone O 800 772 40 80.
•A manutenção preventiva é a chave para manter uma longa vida do equipamento e assim evitar acidentes graves ao usuário. Qualquer dúvida sobre manutenção veja o capitulo de manutenção neste manual.
•O equipamento vem equipado com uma bateria de pesos, não use qualquer outro tipo de peso para aumentar a carga máxima do equipamento, risco de acidente grave ou fatal ao usuário.
•Não utilize nenhum outro tipo de pino seletor que não seja o que acompanha o equipamento para travar a bateria de pesos.
•Não permita que o usuário solte a bateria de peso em queda livre, risco de dano a estrutura do equipamento.
•Não exceda a capacidade máxima do equipamento.
•Insira completamente o pino seletor nos pesos. A inserção parcial pode fazer com que os pesos caiam, causando danos ao equipamento e acidentes graves ou fatais ao usuário.
•Nunca remova o pino seletor quando estiver com a bateria de peso em posição elevada.
•Nunca tente liberar peças ou pesos que estejam presos.
•ENTENDER cada adesivo de advertência é importante. Em caso de dúvida, contate nossa central de atendimento pelo telefone 0800 772 40 80.
•Caso os adesivos de alerta estejam danificados, entre em contato com a MOVEMENT imediatamente para solicitar a substituição. Os adesivos de alerta estão afixados no equipamento e devem ser fiscalizados antes da utilização do produto.
•Evite que o usuário tenha acesso a bateria de peso. O equipamento sem carenagem traseira deve ser montado de forma que fique de costas para as paredes ou anteparo, evitando que o usuário acesse a bateria de peso, caso o usuário acesse essa parte pode haver risco de acidentes grave ou fatal.
•Os adesivos em formato de triângulo representam risco ao usuário.



PERIGO!
NÃO COLOCAR AS MÃOS ENTRE OS PESOS.
RISCO DE ESMAGAMENTO



PERIGO!
NÃO COLOCAR AS MÃOS ENTRE AS ROLDANAS.
RISCO DE ESMAGAMENTO



PERIGO!
NÃO COLOCAR AS MÃOS ENTRE NAS PARTES MÓVEIS.
RISCO DE ESMAGAMENTO



PERIGO!
EQUIPAMENTO NÃO DESENVOLVIDO PARA CRIANÇAS. MANTENHA CRIANÇAS LONGE DO EQUIPAMENTO.
RISCO DE ACIDENTES

INFORMAÇÕES SOBRE SEGURANÇA

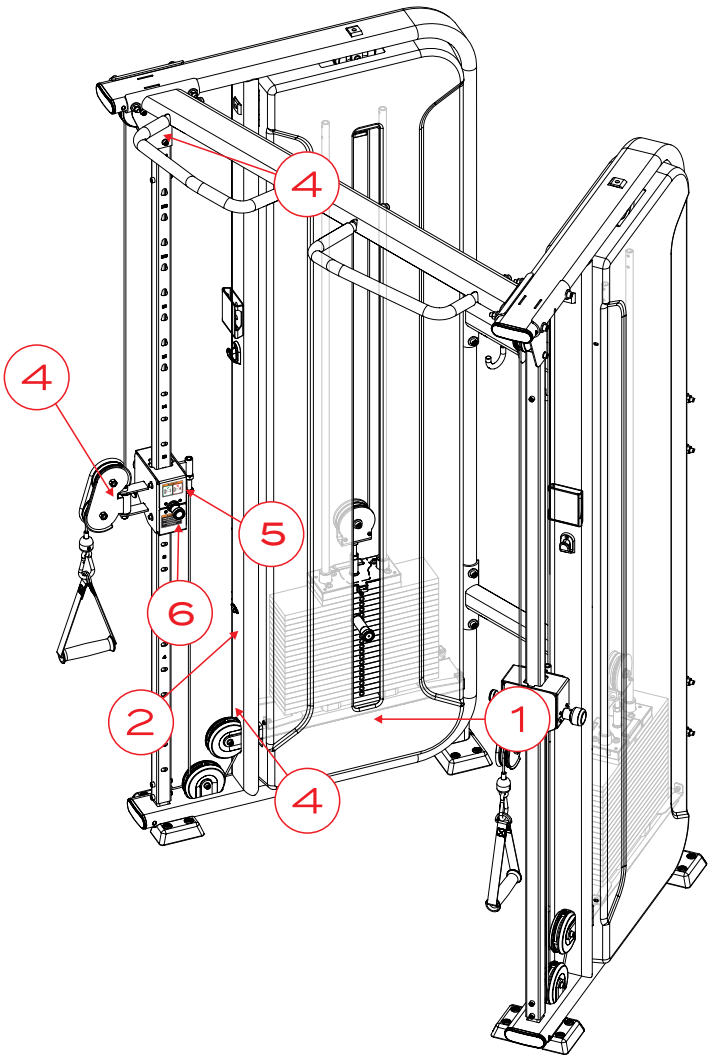

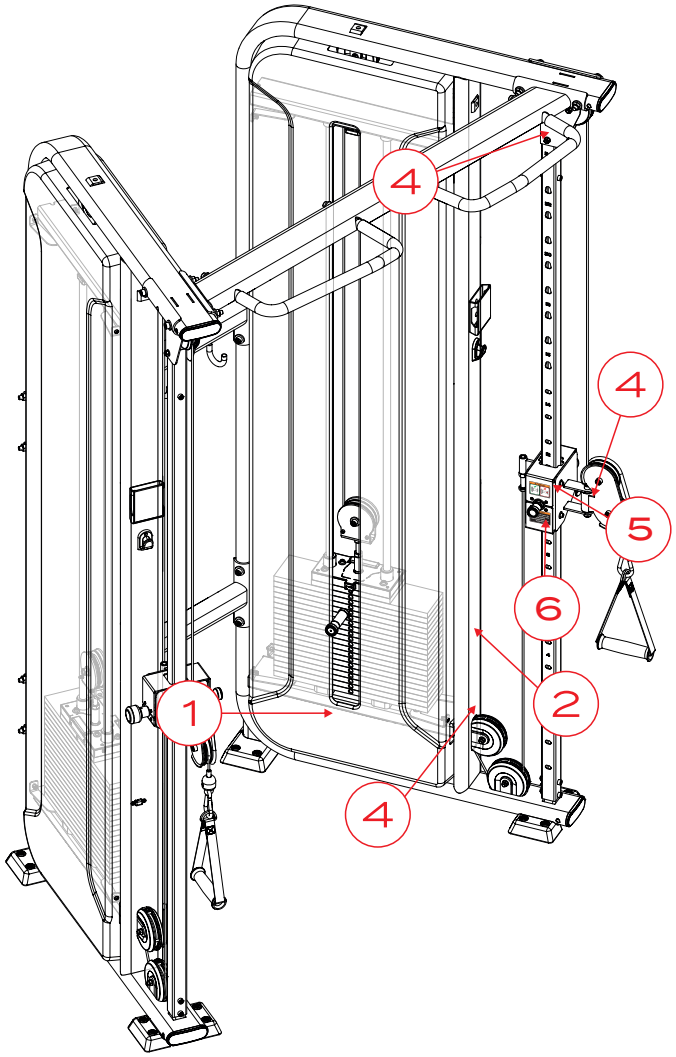

1



2



3



4



5



6

ATENÇÃO!

VERIFIQUE se o pino do regulador de altura está TOTALMENTE ENCAIXADO para evitar ACIDENTES.

NOTA: Algumas partes do equipamento foram removidas para facilitar a visualização.

CONHECENDO O EQUIPAMENTO

CONHECENDO O EQUIPAMENTO

OBJETIVO - CROSS 45
O Cross 45 é destinado ao treinamento e condicionamento físico do usuário através do movimento dos braços e pernas. O equipamento possui pegas que podem ser puxadas pelo usuário para fortalecimento da musculatura dos braços e pernas.

Este equipamento é composto pelos seguintes componentes principais:

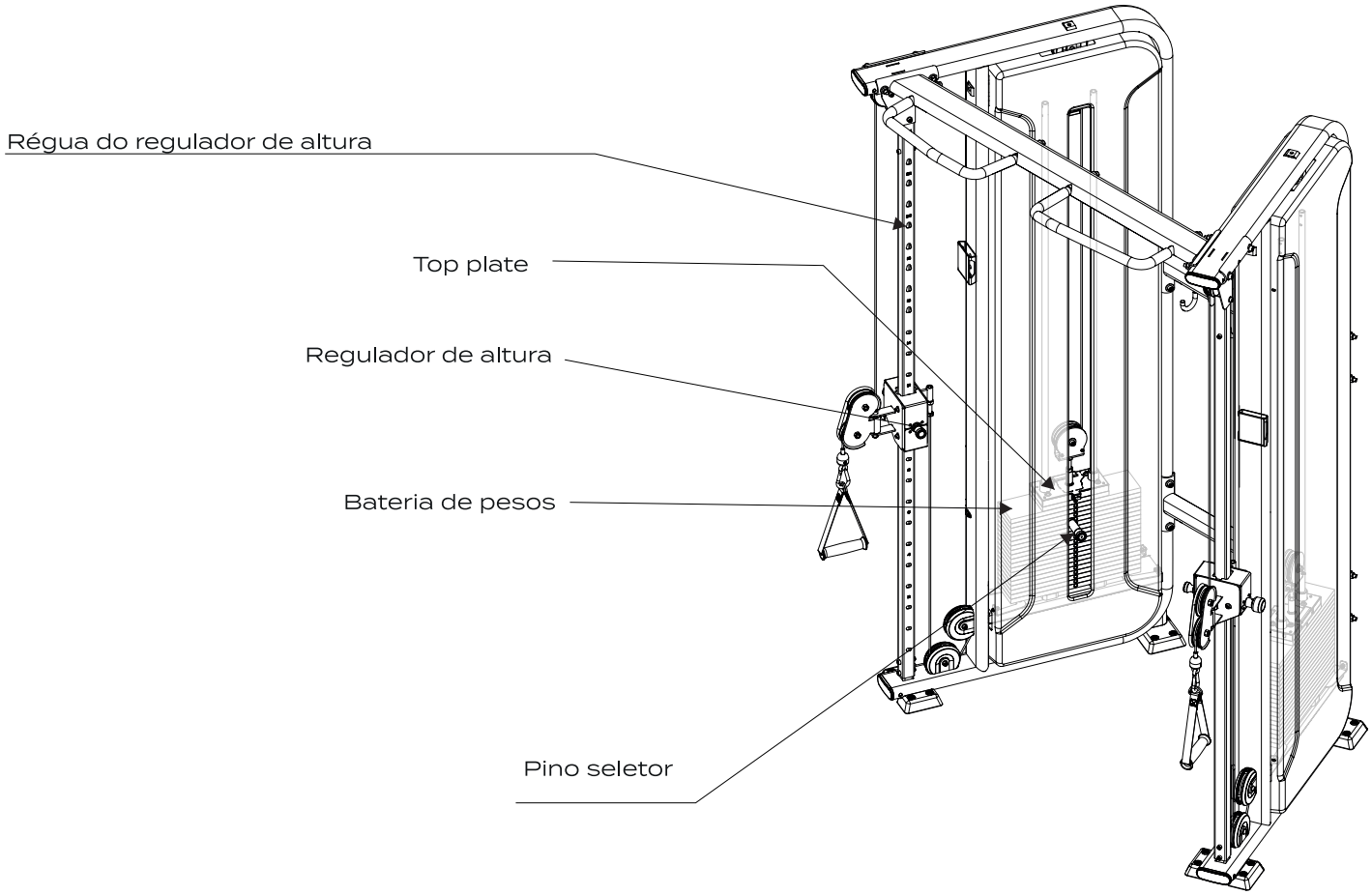

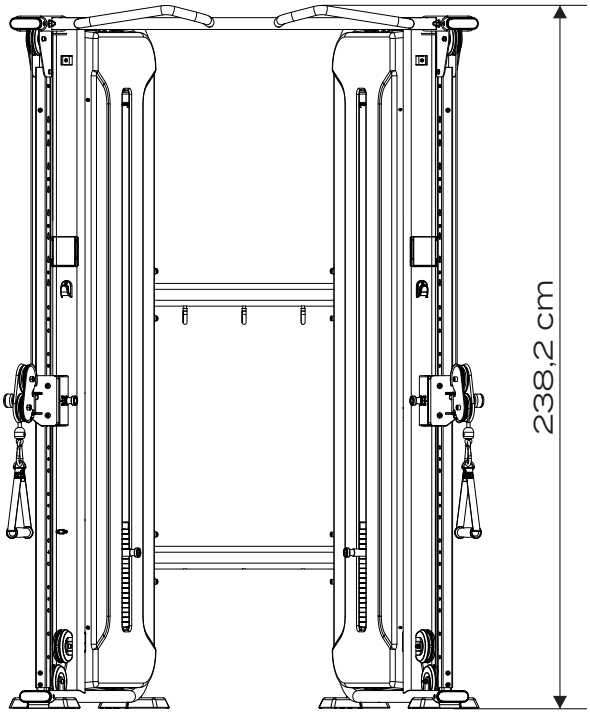

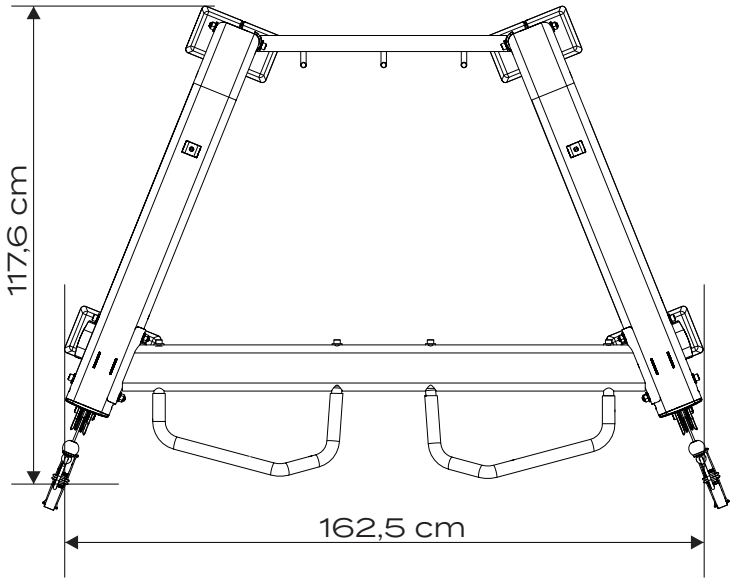

BATERIA DE PESOS

Cada equipamento da linha NEXT possui uma configuração de pilha de peso. Abaixo estão as configurações de cada equipamento, assim como o peso extra.

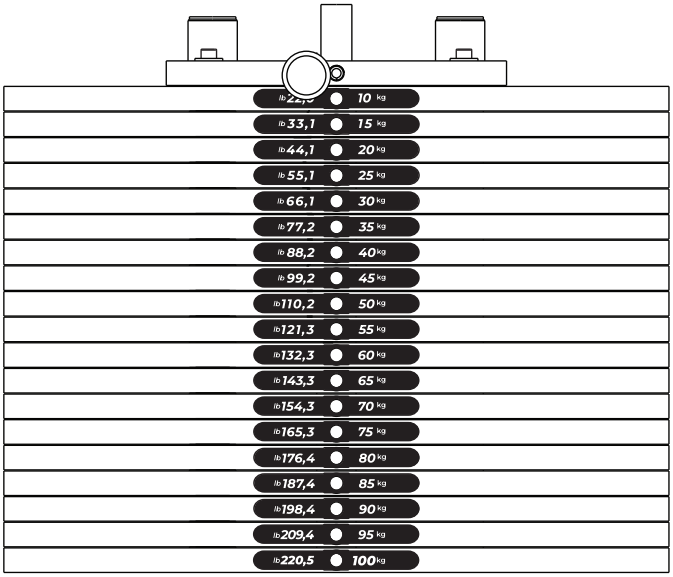

Carga da bateria de peso - Pulley
Carga da pilha de peso 19 pesos de 5 kg
Top plate 5 kg
Carga efetiva da torre 19 pesos de 5 kg + Top plate 5 kg
Carga total: 100 kg

Nota: A bateria de peso tem seus valores arredondados para mais ou para menos.

Especificações do equipamento - Cross 45

Equipamento	Cross 45
Linha	NEXT Cables
Comprimento	117,6 cm
Largura	162,5 cm
Altura	238,2 cm
Área ocupada	1,91 m2
Peso do equipamento	357 kg
Top plate	5 kg
Peso unitário da placa	5 kg
Carga inicial	5 kg
Carga máxima total (por torre)	100 kg
Estrutura	Aço
Pintura	Tratamento de superfície com 9 banhos + pintura eletrostática a pó
Solda	MIG / MAG robótica
Cabo de aço	Diametro de Ø 4.76 mm revestido, com alma de aço Ø 3,175 mm
Polias carenadas	Sim
Opções de cor	Preto
Amortecedor na base da torre	Sim
Pinos seletores de peso (flauta)	Aço carbono com puxador em alumínio anodizado
Ajustes	Ajuste de altura com 24 níveis
Guias de pesos	Alumínio anodizado duro – baixo coeficiente de atrito e alta resistência ao desgaste
Puxadores	Alumínio anodizado
Guia do regulador	Aço Inox AISI 316 – espessura 3 mm
Torre carenada	Sim, opicional
Garantia	Até 3 anos. Consulte o Termo de Garantia do equipamento

MONTAGEM DO EQUIPAMENTO

MONTAGEM DO EQUIPAMENTO

CUIDADO!

Antes de iniciar a montagem do equipamento é necessário se atentar para os seguintes cuidados:

- Certifique que a embalagem não está danificada e que as partes e componentes do equipamento não estão avariadas.
- Recomenda-se que o equipamento seja desembalado no local em que será montado.
- O local de montagem deve estar limpo.
- O piso deve ser plano, nivelado e rígido para evitar instabilidade do equipamento.
- Recomenda-se que o equipamento seja montado longe da umidade e ao abrigo da luz solar, a fim de evitar danos às partes eletrônicas e carenagem do equipamento.

ÍCONES

Os icones tem como função instruir boas práticas que devem ser seguidas no decorrer da montagem.



Para esta montagem recomenda-se que seja feita em duas pessoas



Não dar o aperto final nos parafusos



Dar o aperto final nos parafusos

FERRAMENTAS

Use as seguintes ferramentas para fazer a montagem do equipamento. A tabela de torque tem como função guiar quanto de aperto determinado parafuso pode sofrer. A tabela deve ser seguida rigorosamente.

TABELA DE ESPECIFICAÇÃO DE TORQUE DE APERTO DOS PARAFUSOS

Diâmetro [mm]	Torque [N.m]
M6	9-12
M8	22-29
M10	45-58

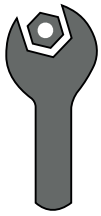

Chave Fixa

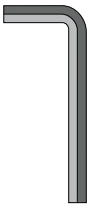

Chave hexagonal



Trava rosca torque médio



Chave de fenda cruzada

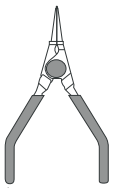

Alicate para anéis elástico

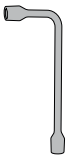

Chave de boca

ATENÇÃO!

A montagem da torre é a mesma para os dois lados do equipamento. Para montar o outro lado basta seguir novamente os mesmos passos descritos no manual.

ATENÇÃO!

O equipamento Cross 45 utiliza diversas buchas para as roldanas. Para saber qual bucha utilizar, segue um gabarito 1:1 de comparativo das buchas para saber qual utilizar em determinado passo de montagem.

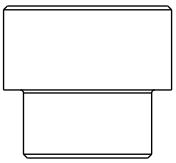

Bucha n°17

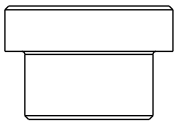

Bucha n°21

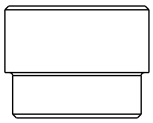

Bucha n°25

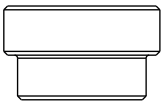

Bucha n°33

MONTAGEM DO EQUIPAMENTO

LISTA DE COMPONENTES

A

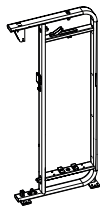

Torre

B

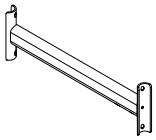

Barra de ligação

C

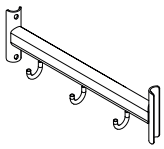

Barra de ligação com suporte

D

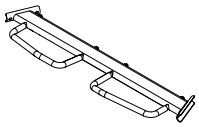

Barra de ligação com pega

E

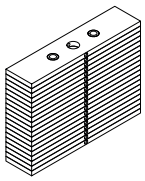

Bateria de peso

F

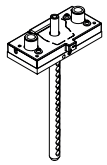

Top plate

G

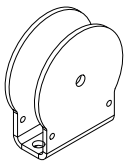

Suporte da roldana

H

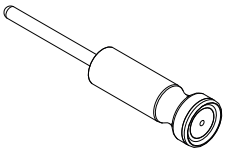

Pino seletor

I

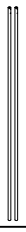

Haste dos pesos

J

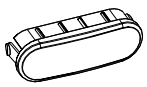

Tampão

K1



Régua do regulador de altura esquerda

K2

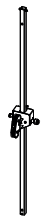

Régua do regulador de altura direita

L

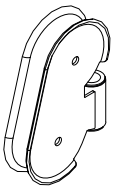

Suporte das roldanas

M

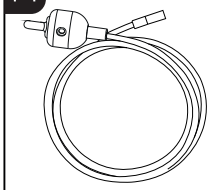

Cabo de aço

N

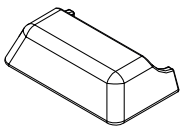

Capa do pé

O

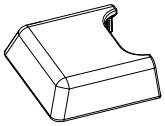

Capa do pé

P

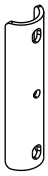

Flange curva

Q

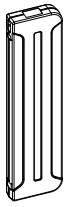

Carenagem esquerda

R

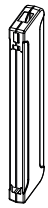

Carenagem direita

S

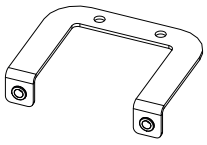

Suporte da carenagem

MONTAGEM DO EQUIPAMENTO

PASSO 1

	NOME	Qtd
1	Parafuso Cab. Cil. Sext. Int. - M10X150	4x
2	Arruela lisa Ø10	8x
3	Porca Sext. Inserto Nylon - M10	4x
A	Torre	
B	Barra de ligação	
P	Flange curva	2x

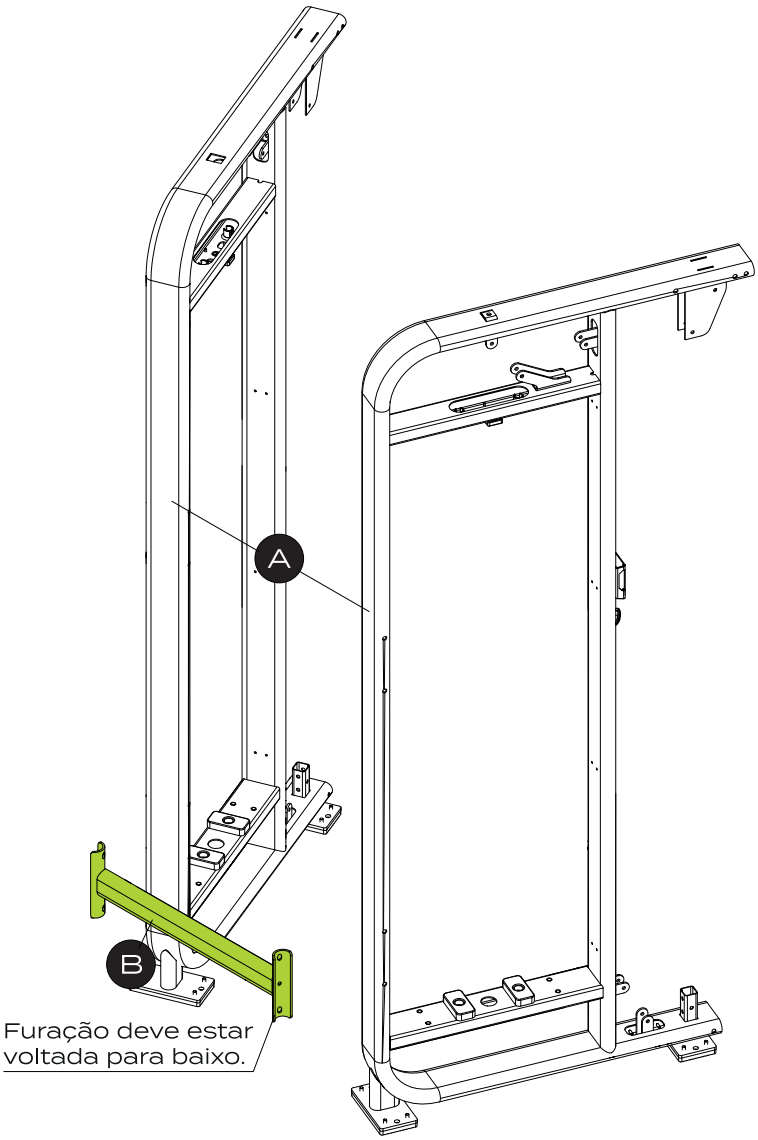

Furação deve estar voltada para baixo.

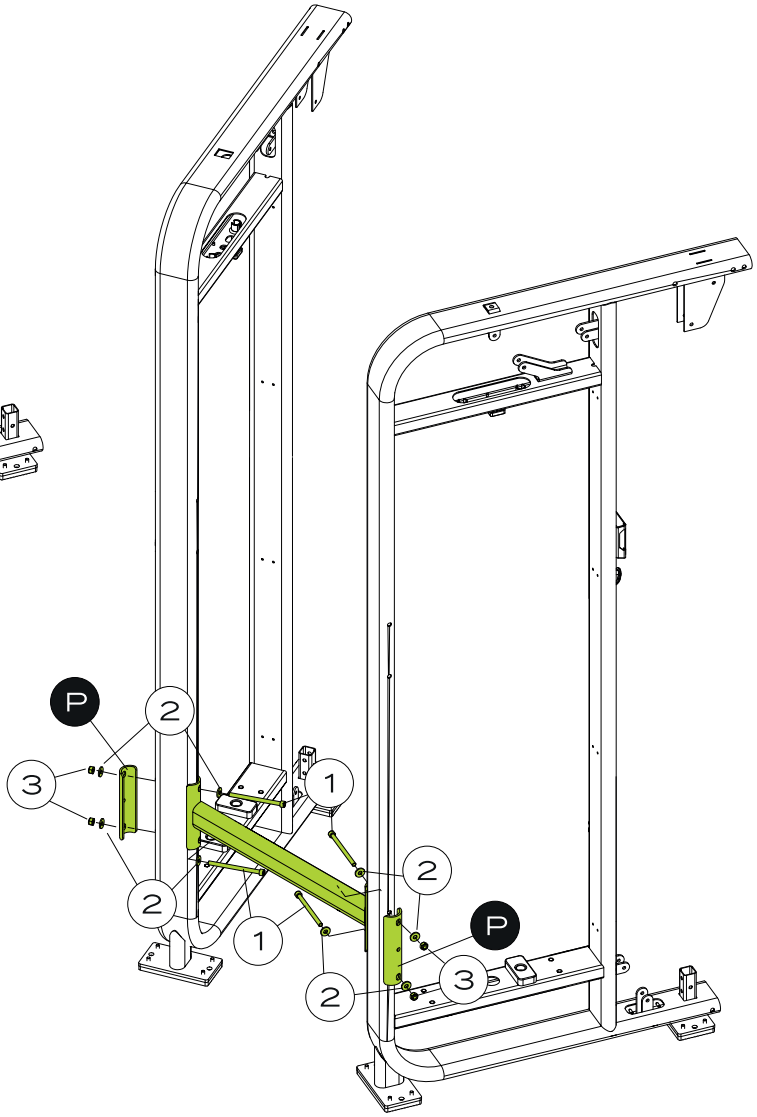

FERRAMENTAS

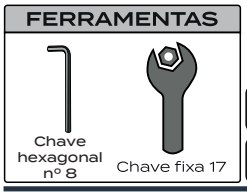

MONTAGEM DO EQUIPAMENTO

PASSO 2

	NOME	Qtd
1	Parafuso Cab. Cil. Sext. Int. - M10X150	4x
2	Arruela lisa Ø10	8x
3	Porca Sext. Inserto Nylon - M10	4x
33	**Parafuso Cab. Sext. Fl. M8X20 RT 8.8 A2S**	8x
C	Barra de ligação com suporte	
P	Flange curva	2x
S	Suporte da carenagem	16x

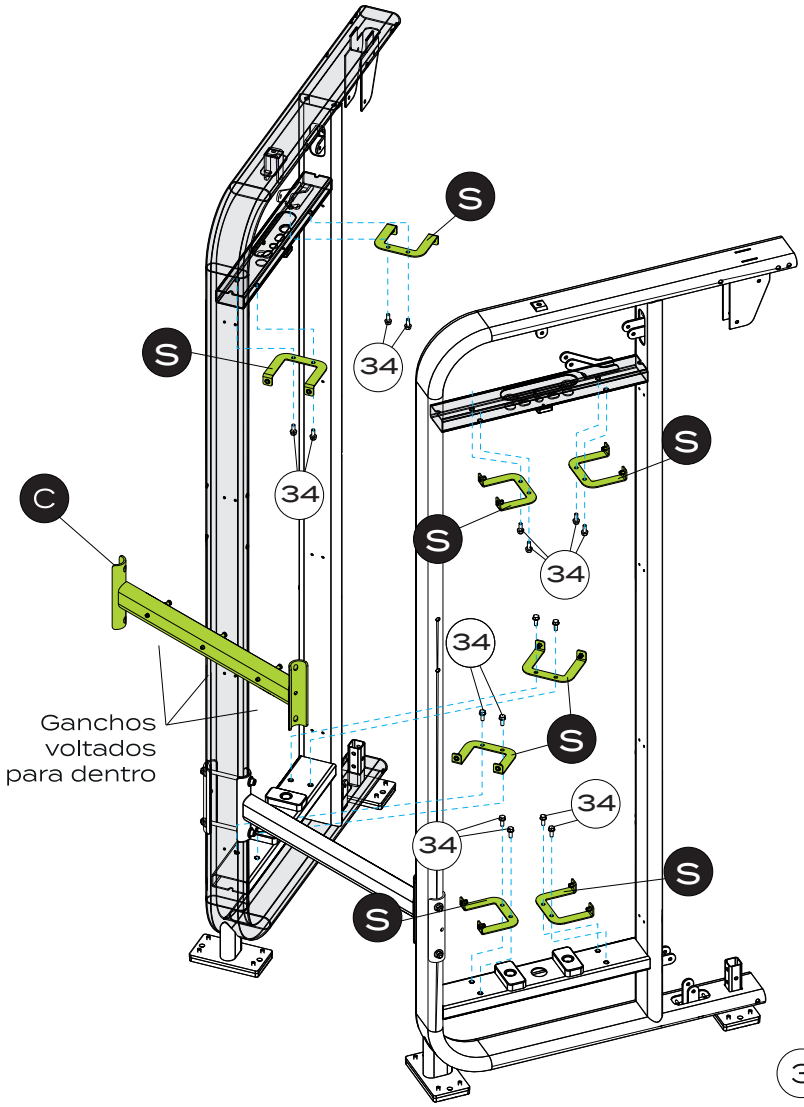

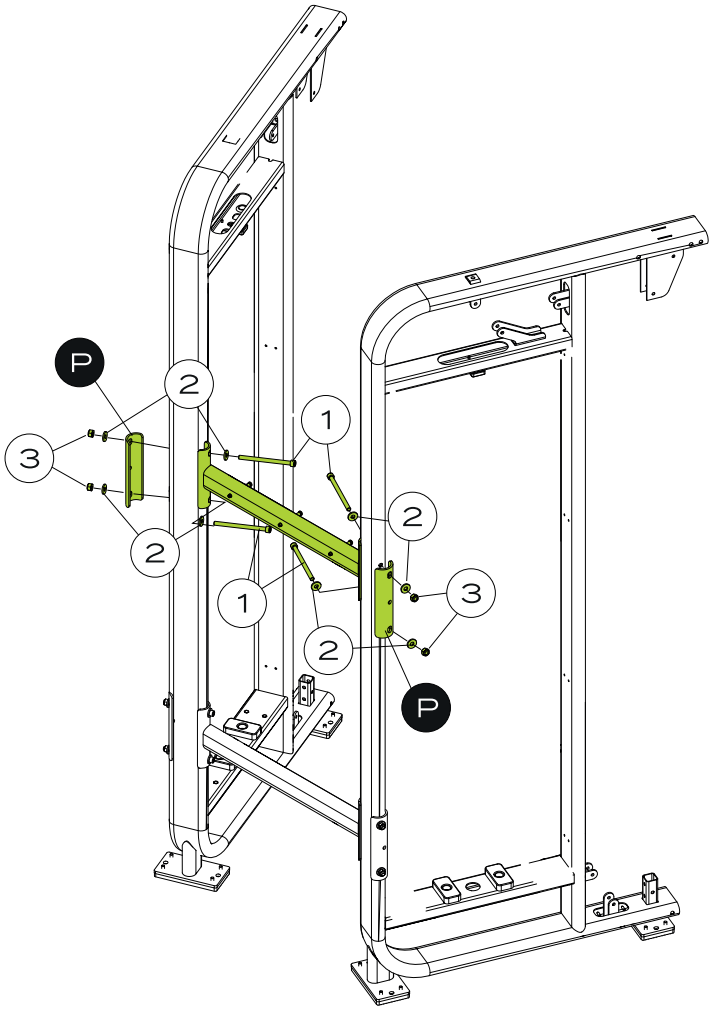

FERRAMENTAS

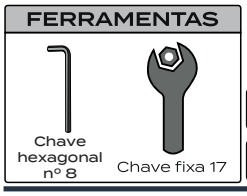

MONTAGEM DO EQUIPAMENTO

PASSO 3

	NOME	Qtd
1	Parafuso Cab. Cil. Sext. Int. - M10X150	4x
2	Arruela lisa Ø10	8x
3	Porca Sext. Inserto Nylon - M10	4x
D	Barra de ligação com pega	

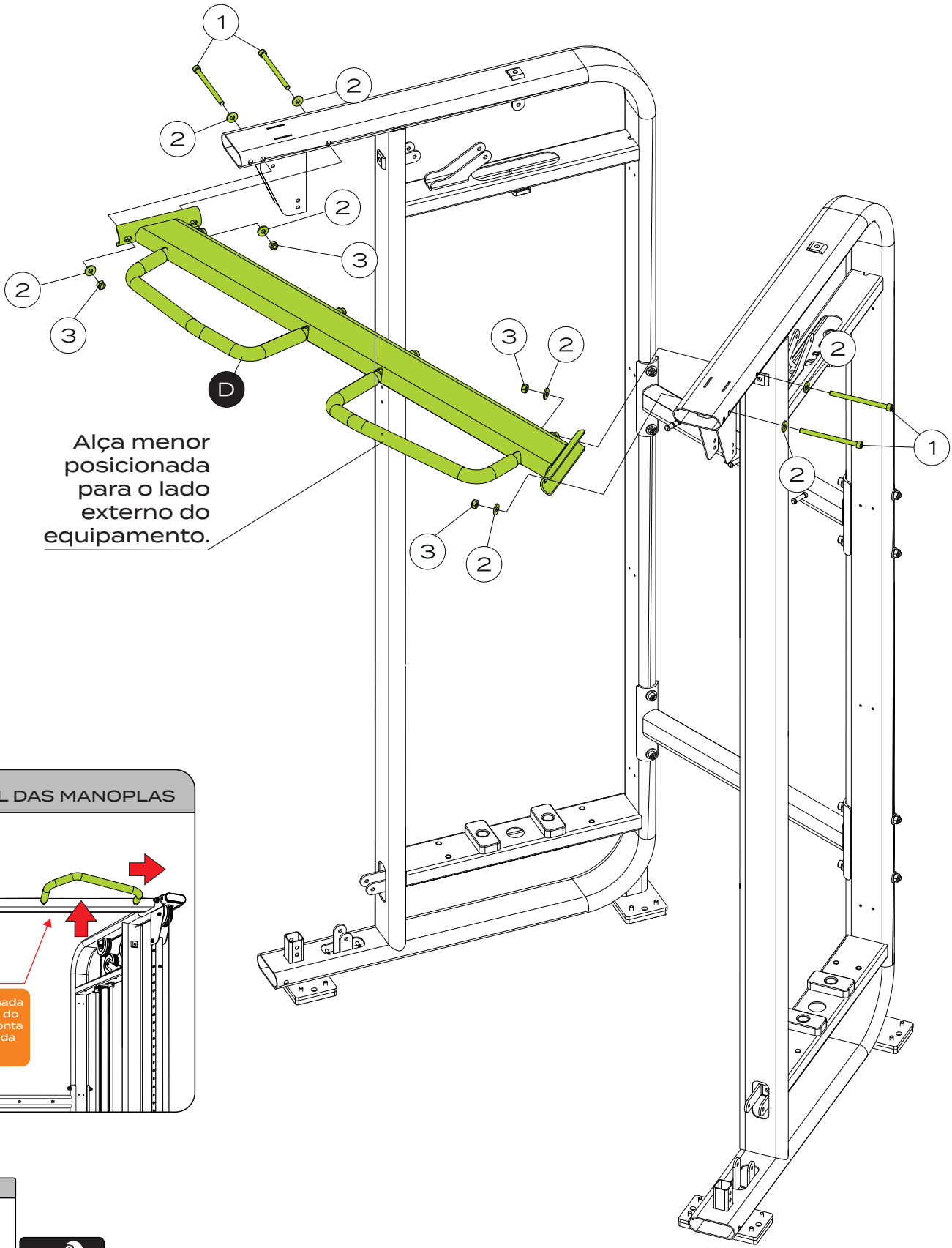

VISTA FRONTAL DAS MANOPLAS

FERRAMENTAS



PASSO 4 - NIVELAMENTO DO EQUIPAMENTO

ATENÇÃO

ANTES DE CONTINUAR A MONTAGEM ALINHE TODO O EQUIPAMENTO AO SOLO PARA EVITAR QUALQUER TIPO DE BALANÇO.
COM O EQUIPAMENTO DEVIDAMENTE ALINHADO, DE O APERTO FINAL NOS PARAFUSOS.

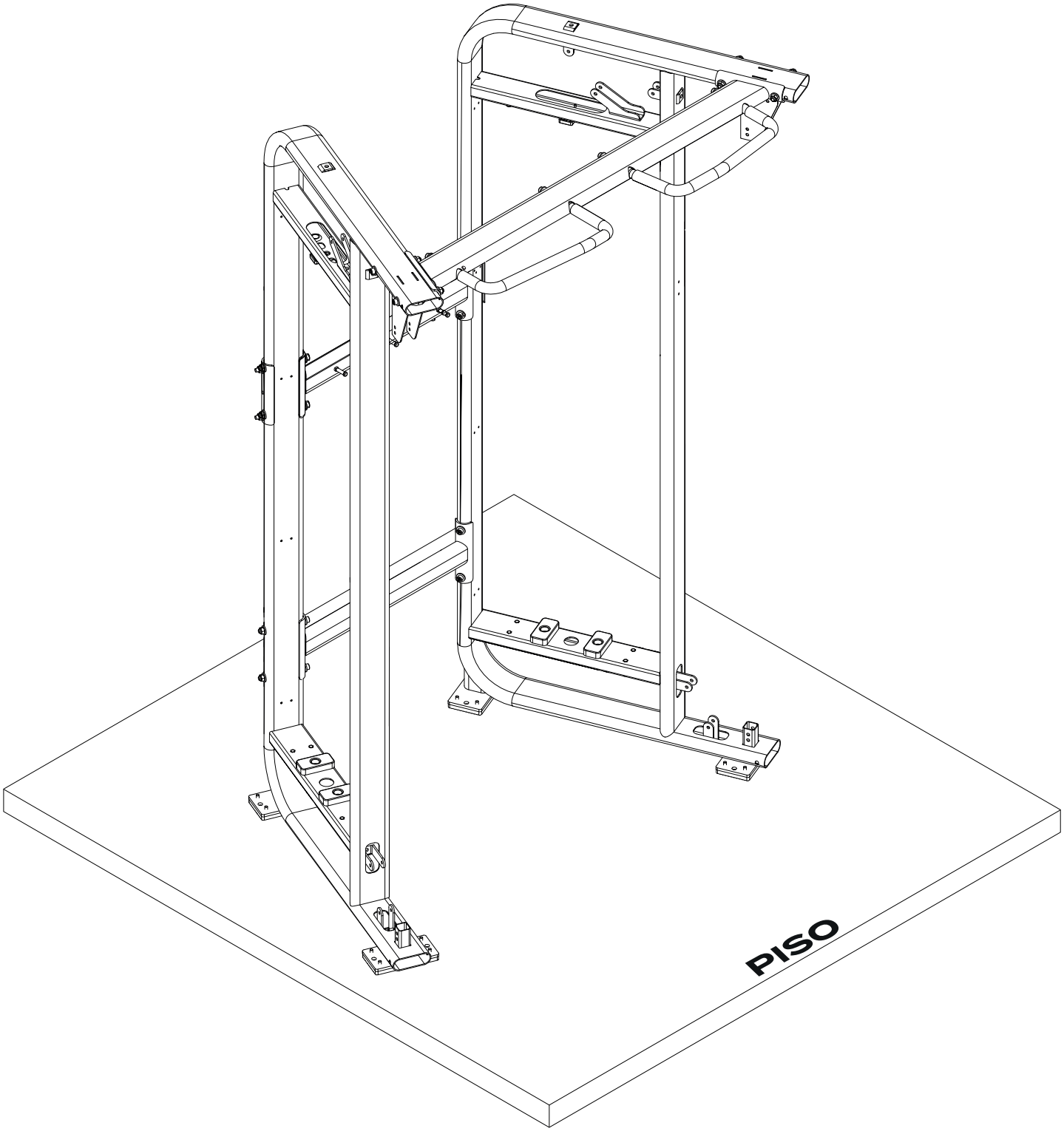

MONTAGEM DO EQUIPAMENTO

PASSO 5



E NOME
Bateria de pesos



F NOME
Top plate

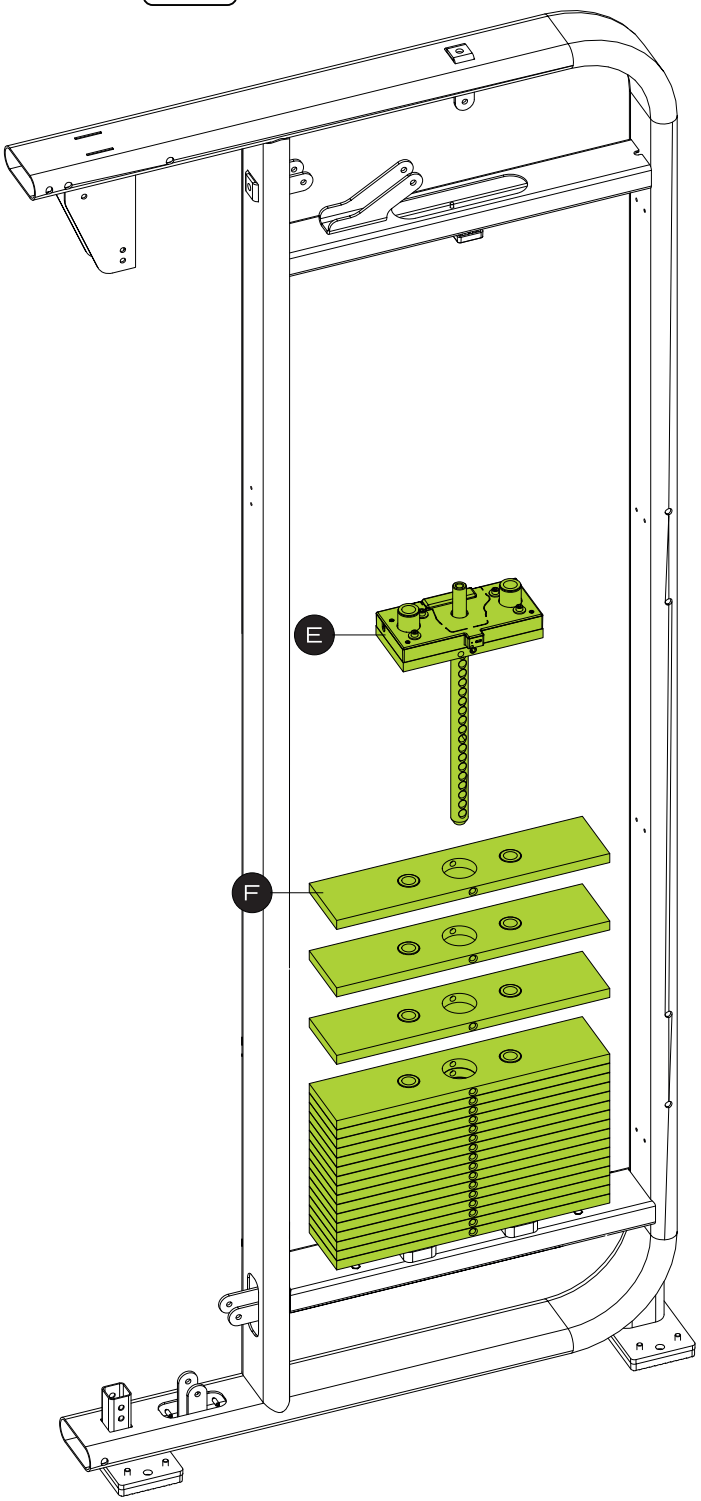

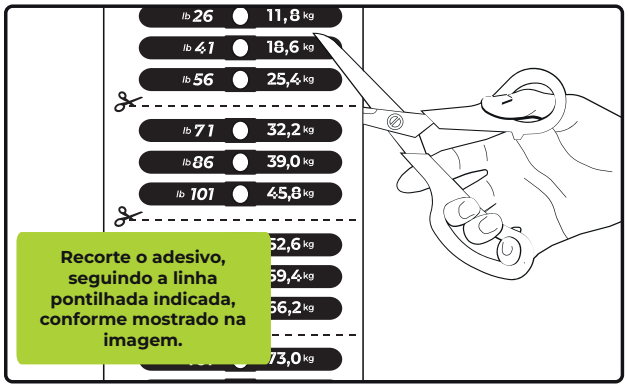

Recorte o adesivo, seguindo a linha pontilhada indicada, conforme mostrado na imagem.



Posicione o adesivo recortado na torre, conforme mostrado na imagem. Use o pino seletor como guia para o furo indicado, sem se preocupar com possíveis resíduos de adesivo. Repita o processo conforme necessário, lembrando que o adesivo não deve ser aplicado na placa superior.

MONTAGEM DO EQUIPAMENTO

PASSO 6

	NOME	Qtd
4	Parafuso Cab. Sext. M12X80	2x
5	Porca sextavada M12	4x
G	Suporte de roldana	
H	Pino seletor	

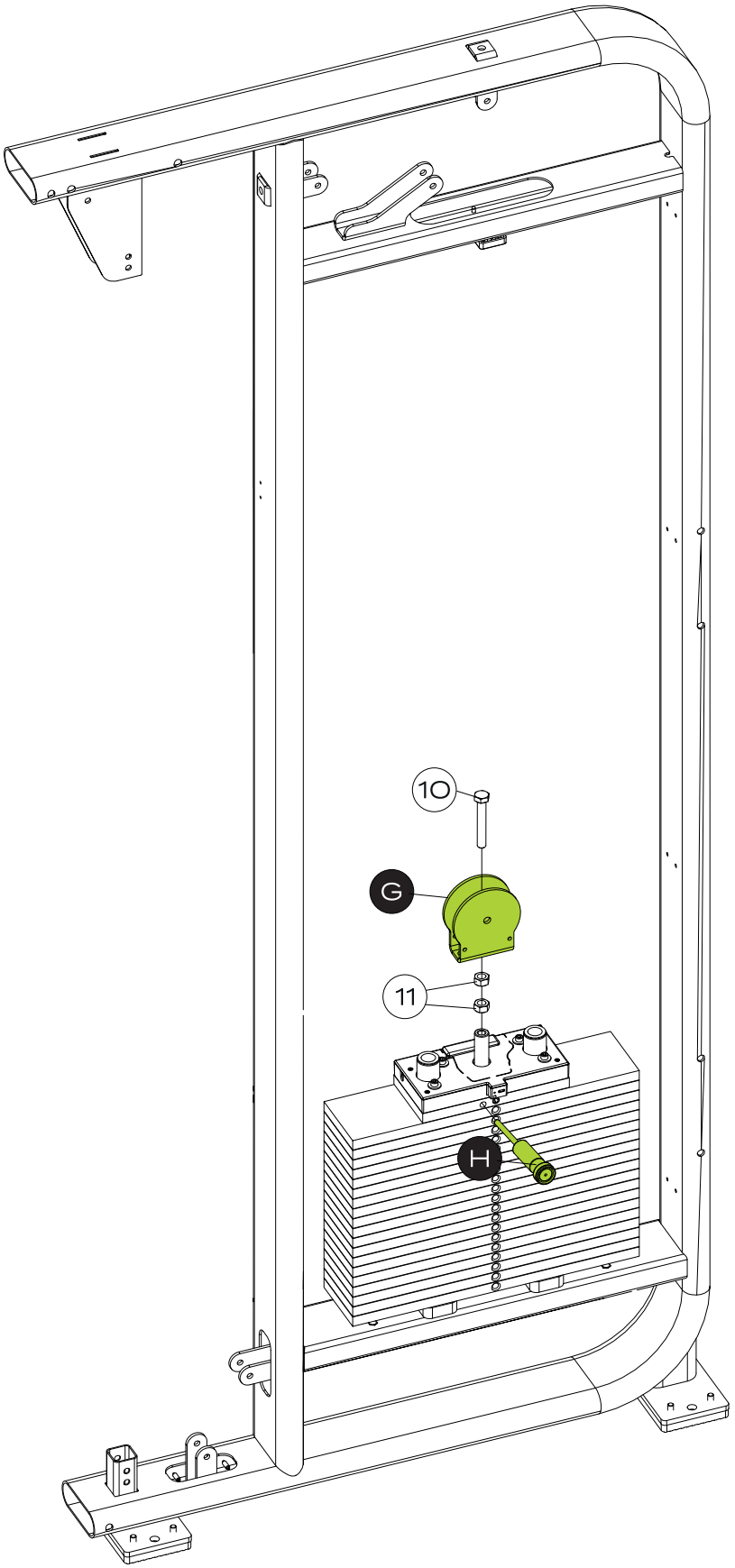

FERRAMENTAS

Chave de boca 19

100%

MONTAGEM DO EQUIPAMENTO

PASSO 7

	NOME	Qtd
6	Trava da haste	4x
35	Porca Sext. Inserto Nylon - M6	4x
36	Parafuso Cab. Cil. Sext. Int. - M6X40	4x
I	Haste dos pesos	

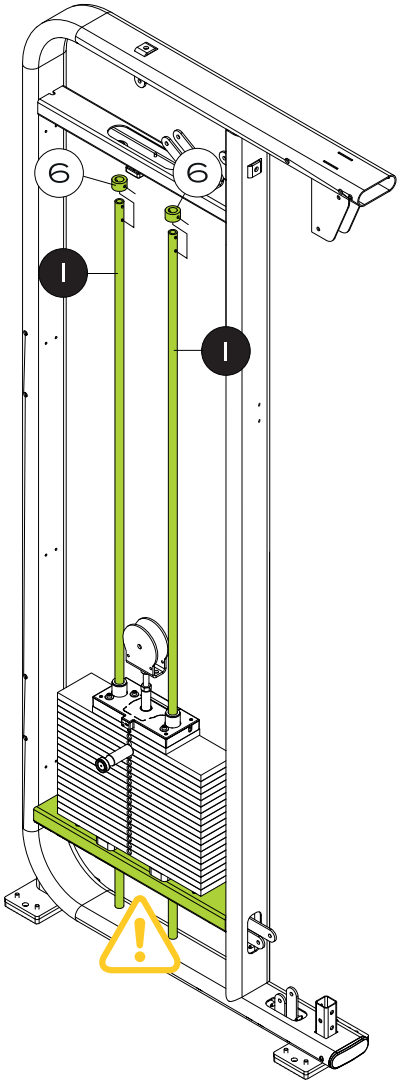

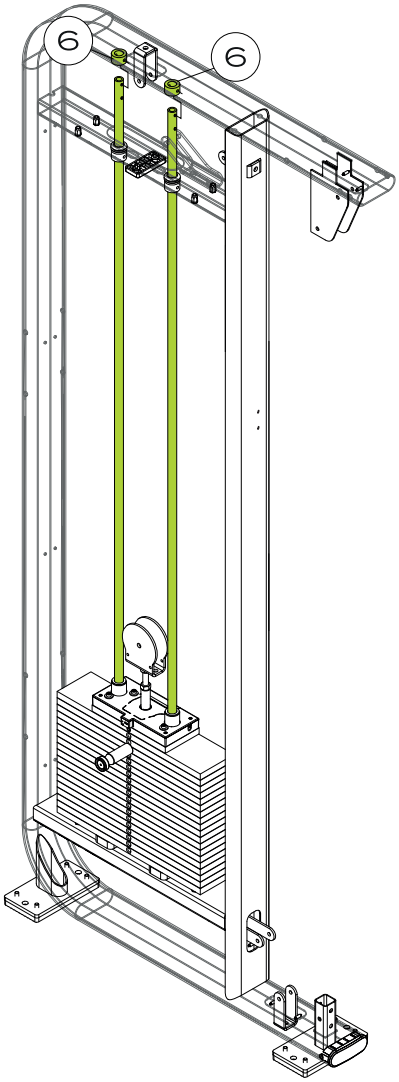

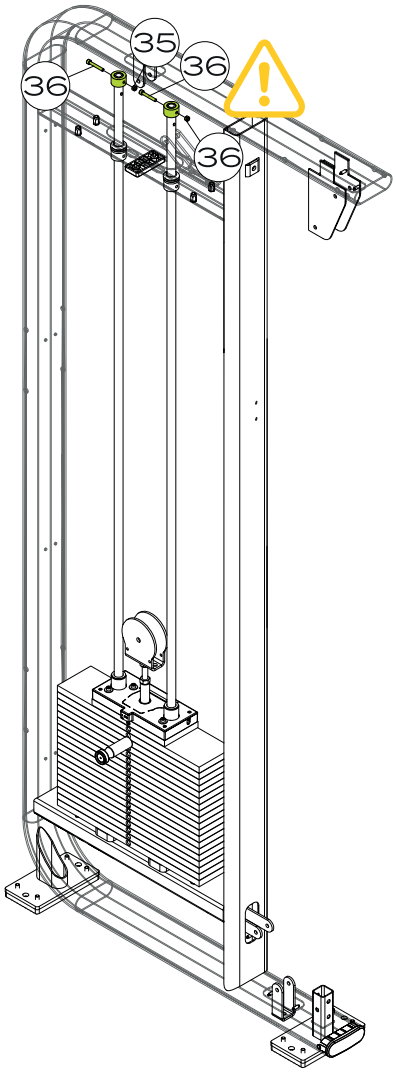

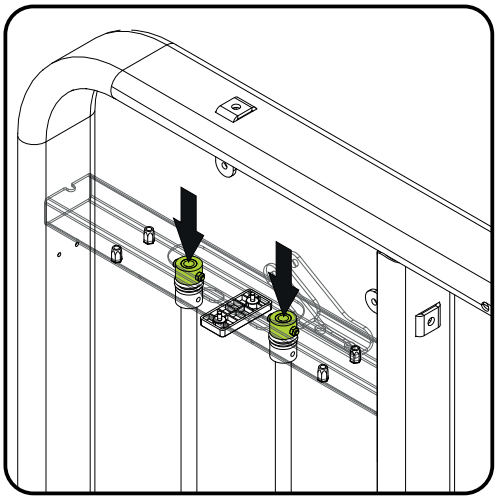

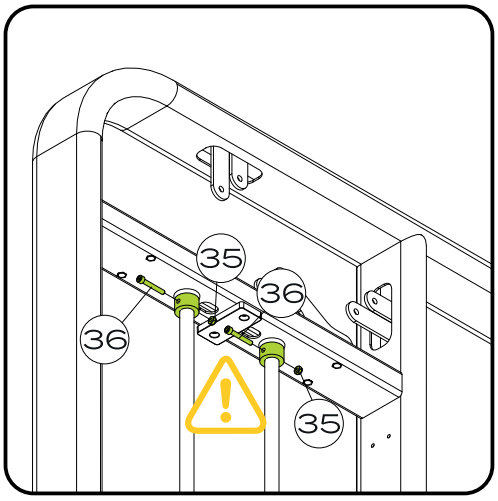

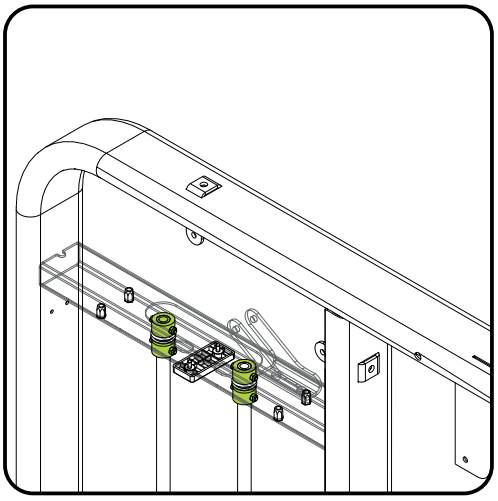

FERRAMENTAS



ATENÇÃO

APERTE O PARAFUSO ATÉ ELIMINAR A FOLGA DA TRAVA DA HASTE

ATENÇÃO

AS HASTES PODEM SER MONTADAS PASSANDO-AS POR DENTRO DA TRAVESSA INFERIOR

MONTAGEM DO EQUIPAMENTO

PASSO 8

	NOME	Qtd
7	Parafuso Cab. Cil. Sext. Int. - M8X50	2x
9	Porca Sext. Inserto Nylon - M8	2x
K1	Régua do regulador de altura esquerda	
K2	Régua do regulador de altura direito	

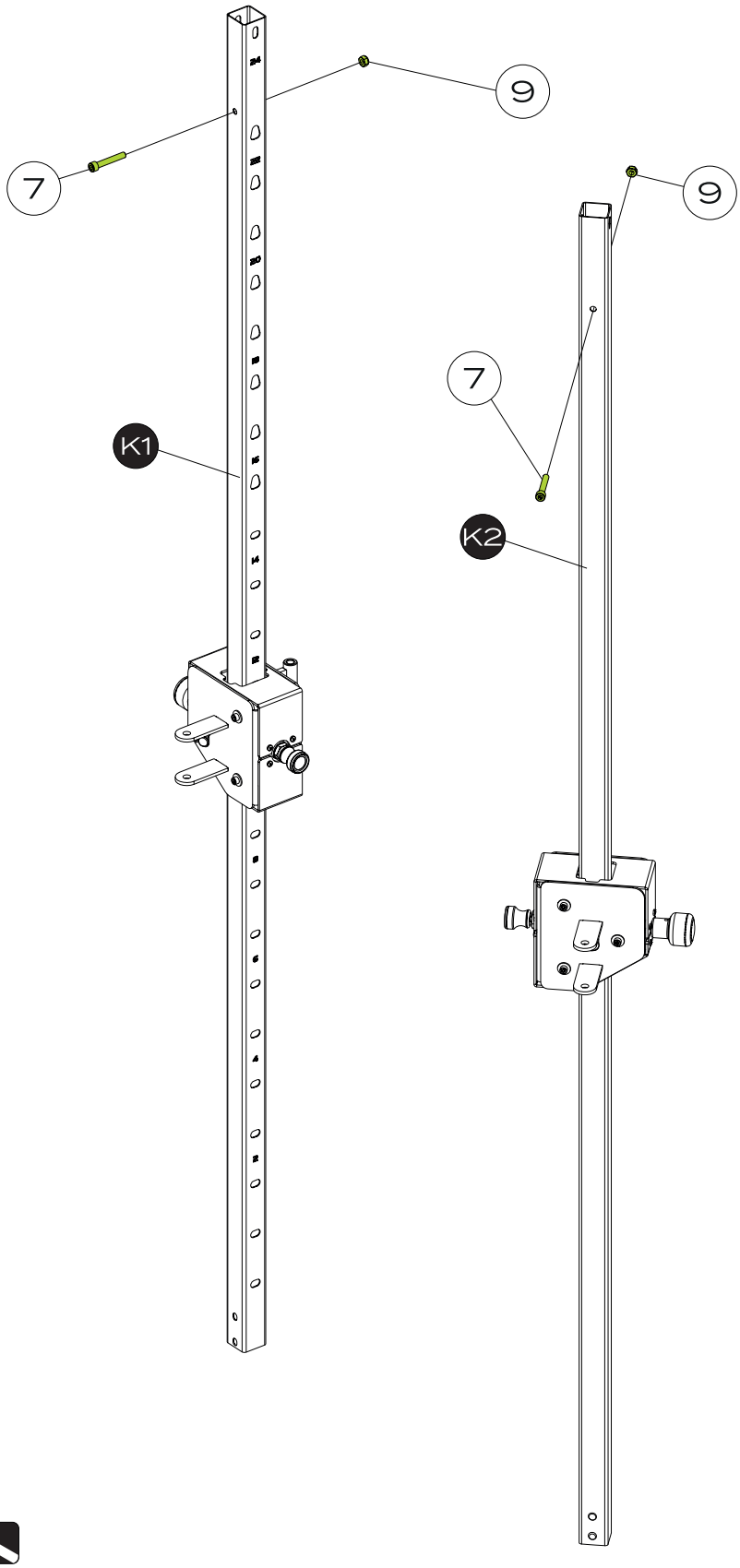

FERRAMENTAS

Chave hexagonal nº 6

Chave fixa 13

100%

MONTAGEM DO EQUIPAMENTO

PASSO 9

	NOME	Qtd
7	Parafuso Cab. Cil. Sext. Int. - M8X50	2x
8	Arruela lisa Ø8	2x
9	Porca Sext. Inserto Nylon - M8	3x
26	Parafuso Cab. Cil. Sext. Int. - M8X60	1x

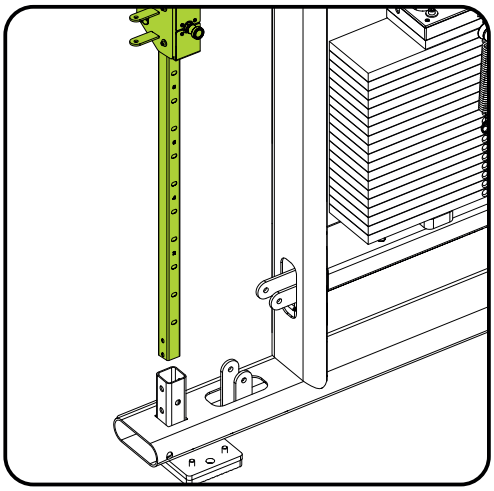

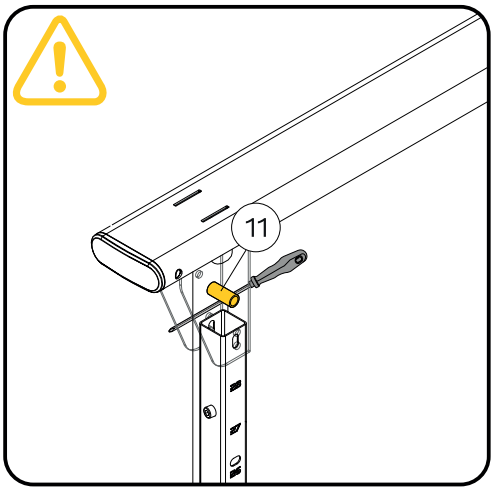

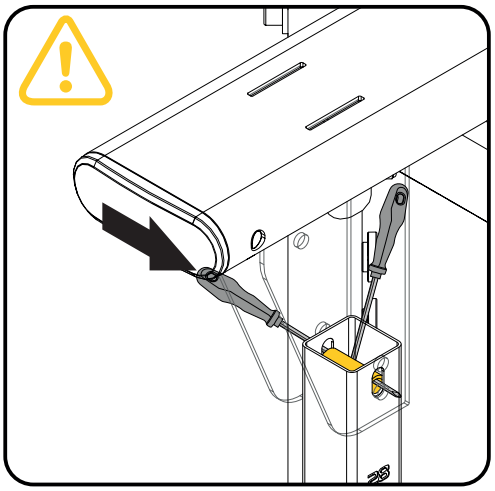

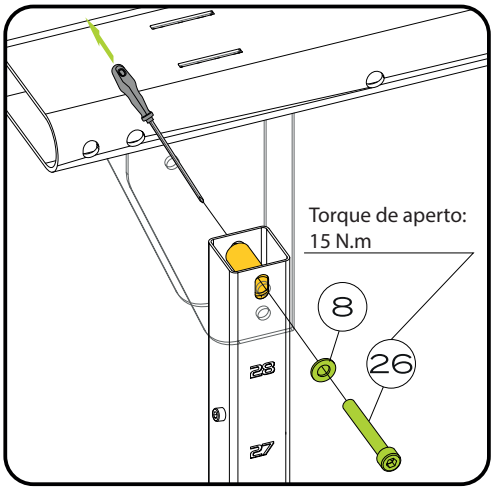

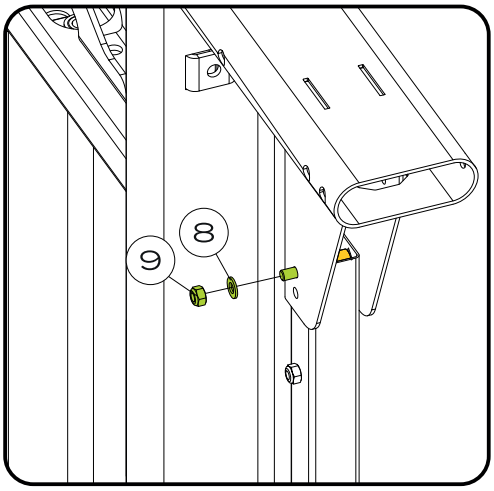

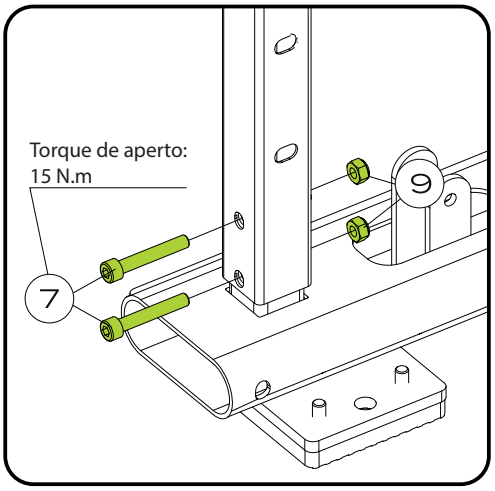

ATENÇÃO

COM O AUXILIO DE UMA CHAVE DE FENDA FINA, APOIE PARA MONTAR O ESPAÇADOR NA RÉGUA DO REGULADOR DE ALTURA.

Nota: A montagem da régua é a mesma para os pulleys.
Nota: Algumas partes do equipamento foram ocultas para facilitar a visualização.

FERRAMENTAS

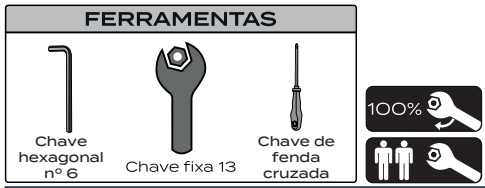

MONTAGEM DO EQUIPAMENTO

PASSO 10

	NOME	Qtd
5	Porca Sext. Inserto Nylon - M10	1x
12	Parafuso Cab. Cil. Sext. Int. - M10X90	1x
13	Eixo	1x
L	Suporte das roldanas	

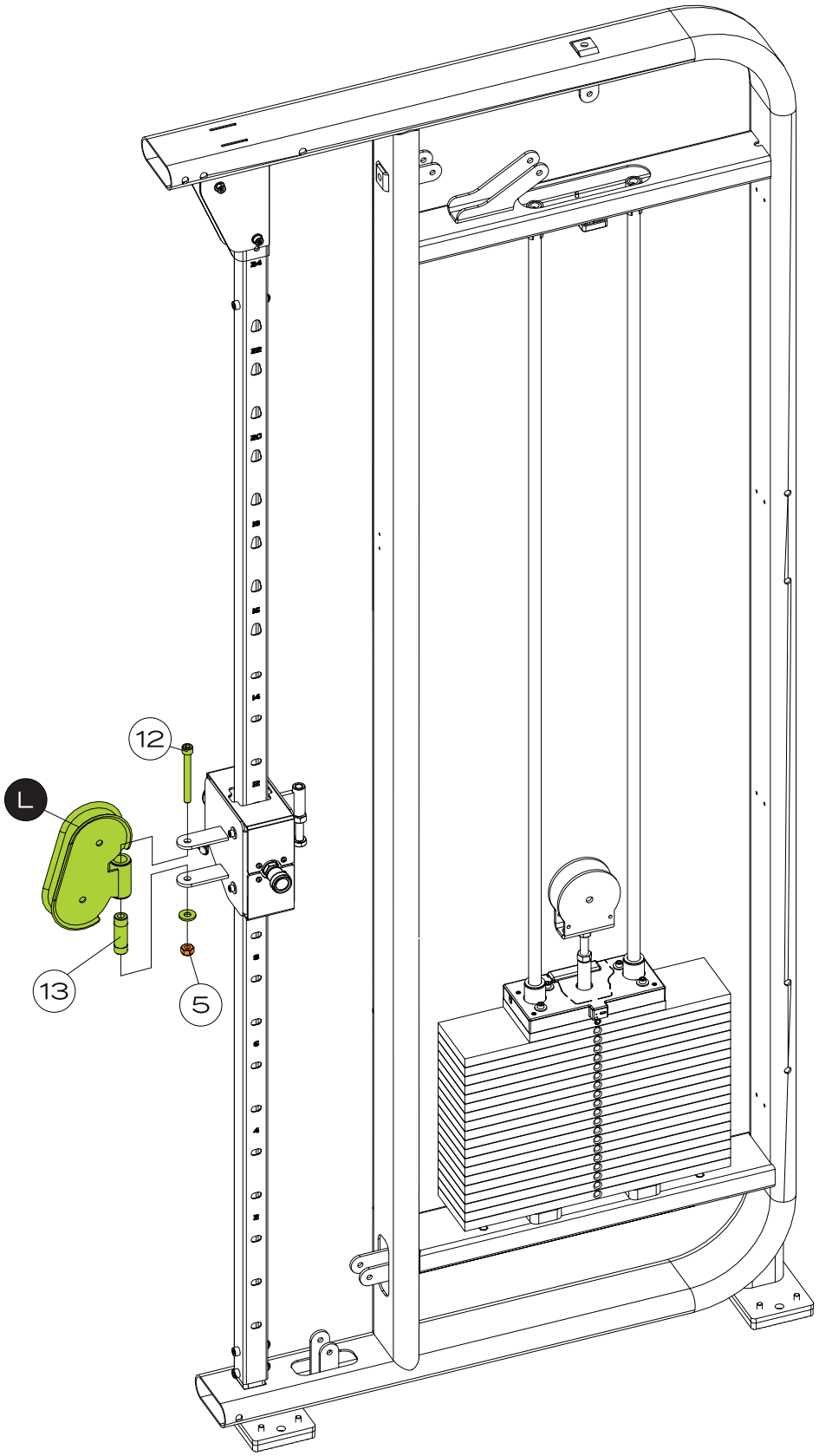

FERRAMENTAS

Chave hexagonal nº 8

Chave fixa 17

100%

Nota: Algumas partes do equipamento foram ocultas para facilitar a visualização.

MONTAGEM DO EQUIPAMENTO

PASSO 11

	NOME	Qtd
2	Arruela lisa Ø10	2x
3	Porca Sext. Inserto Nylon - M10	2x
26	Parafuso Cab. Cil. Sext. Int. - M10X40	2x
18	Roldana	2x
27	Bucha n°33	4x
M	Cabo de aço pulley	

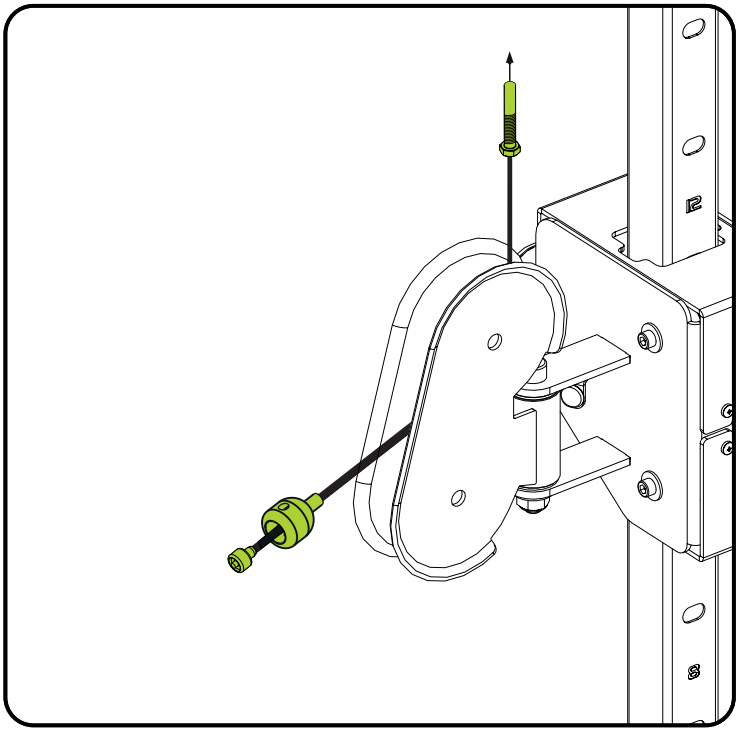

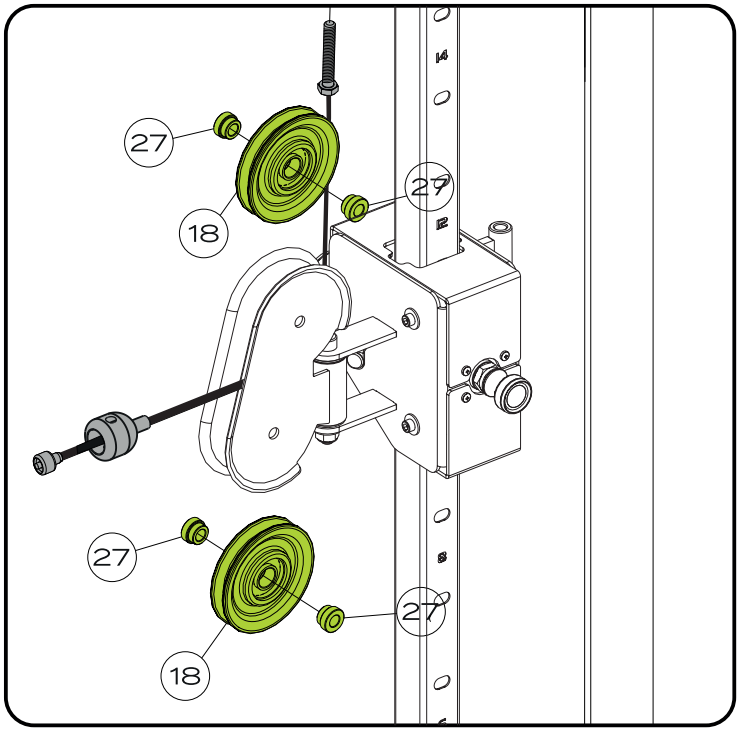

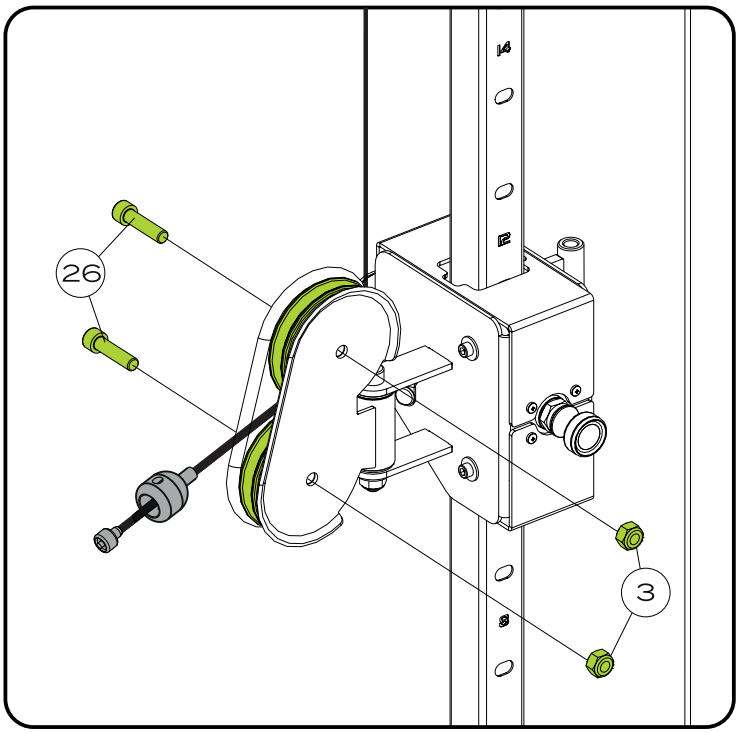

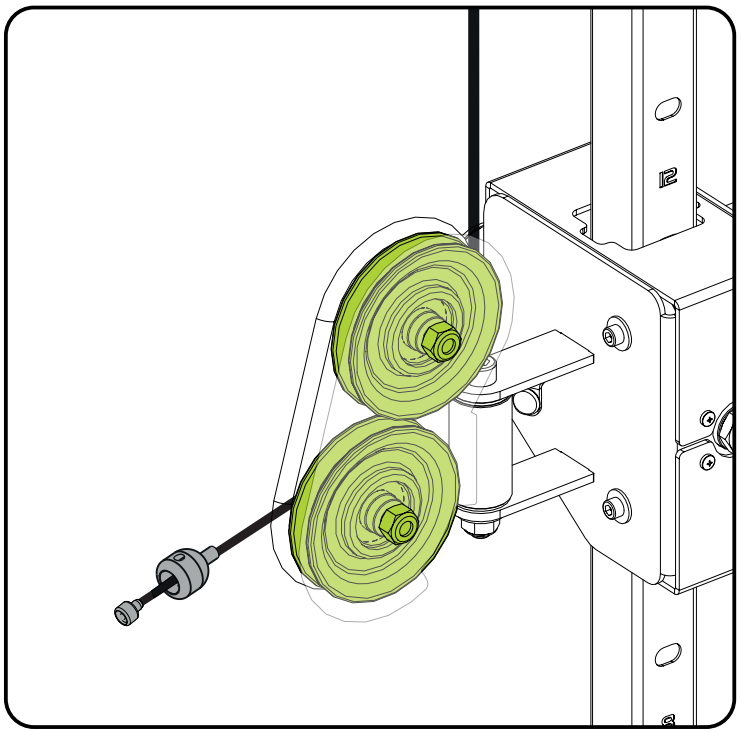

FERRAMENTAS



Chave hexagonal nº 6

100%

MONTAGEM DO EQUIPAMENTO

PASSO 12

	NOME	Qtd
8	Arruela lisa Ø8	2x
9	Porca Sext. Inserto Nylon - M8	1x
17	Pino trava do cabo de aço	3x
18	Roldana	1x
24	Capa da roldana	2x
25	Bucha nº17	2x
26	Parafuso Cab. Cil. Sext. Int. - M8X60	1x

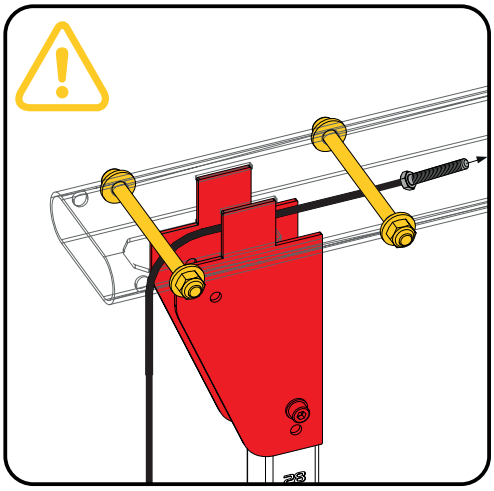

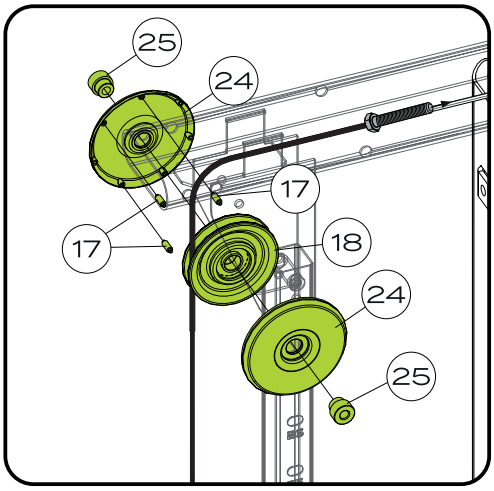

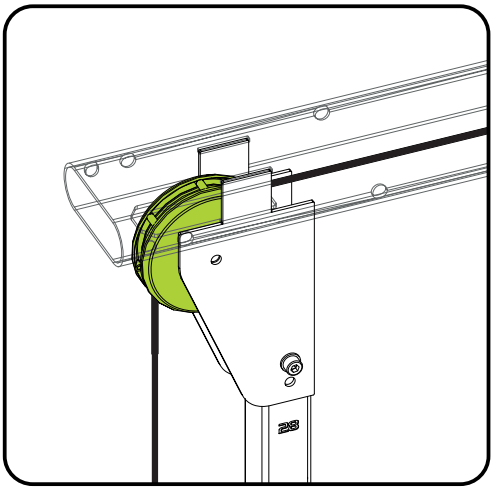

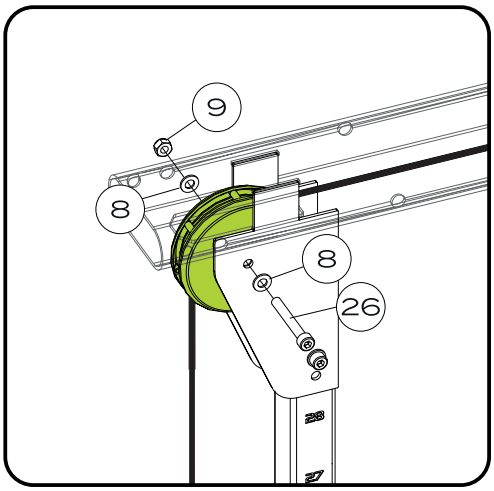

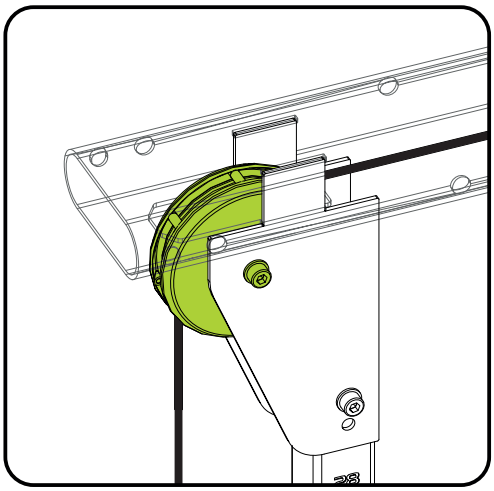

FERRAMENTAS

Chave hexagonal nº 6

Chave fixa 13

100%

ATENÇÃO

O CABO DEVE SER PASSADO ABAIXO DO PARAFUSO, PARA NÃO HAVER CONTATO ENTRE ELES.

MONTAGEM DO EQUIPAMENTO

PASSO 13

	NOME	Qtd
8	Arruela lisa Ø8	2x
9	Porca Sext. Inserto Nylon - M8	1x
14	Parafuso Cab. Cil. Sext. Int. - M8X55	1x
15	Bucha n°21	2x
16	Capa da roldana	2x
17	Pino trava do cabo de aço	3x
18	Roldana	1x

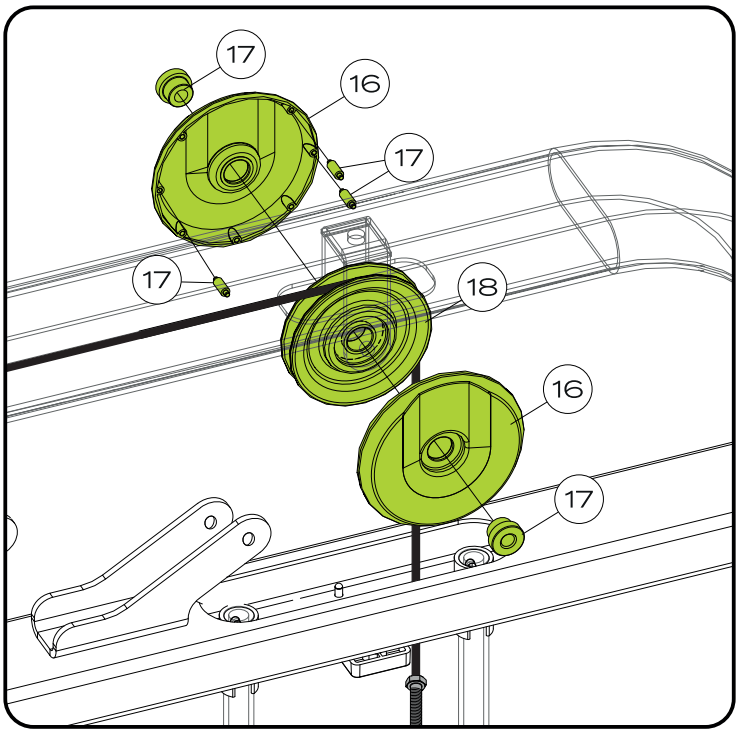

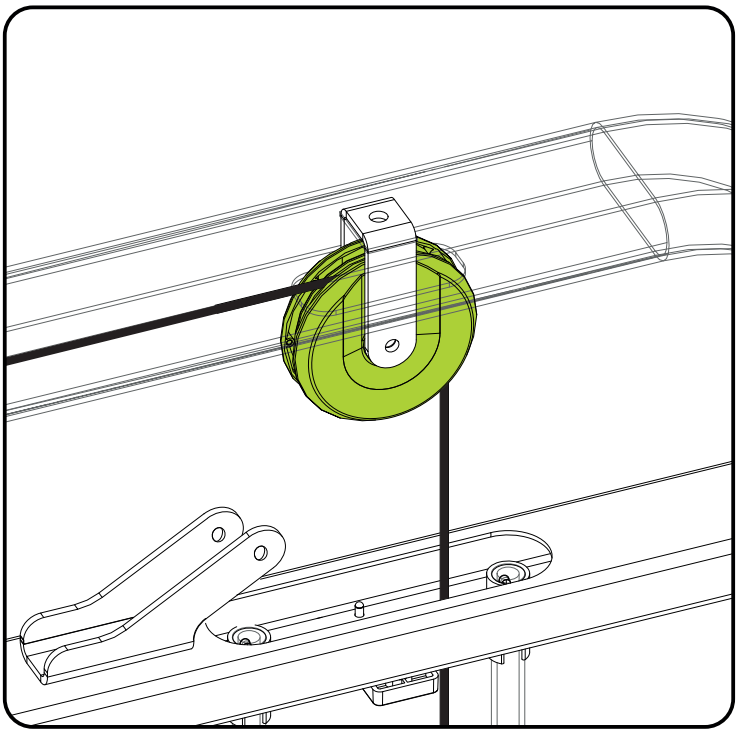

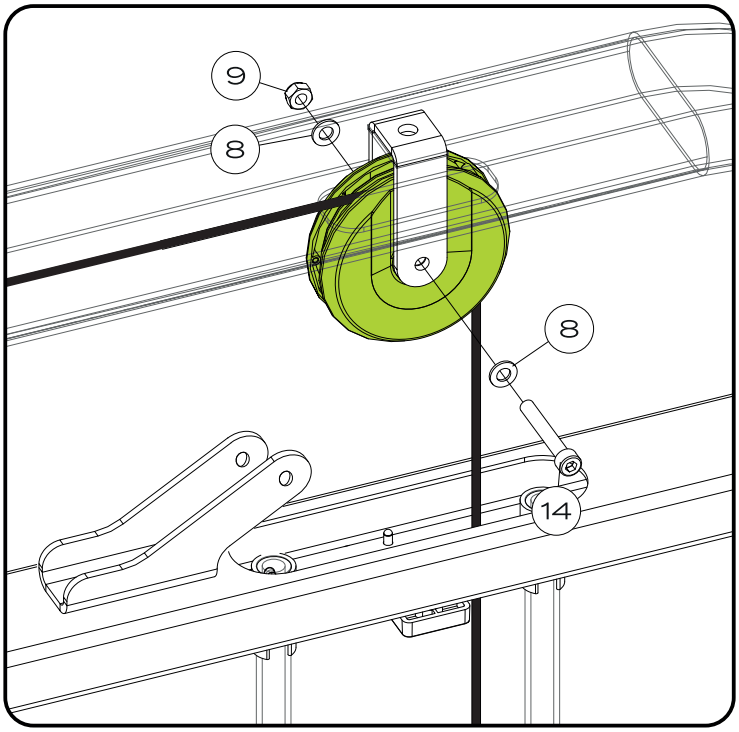

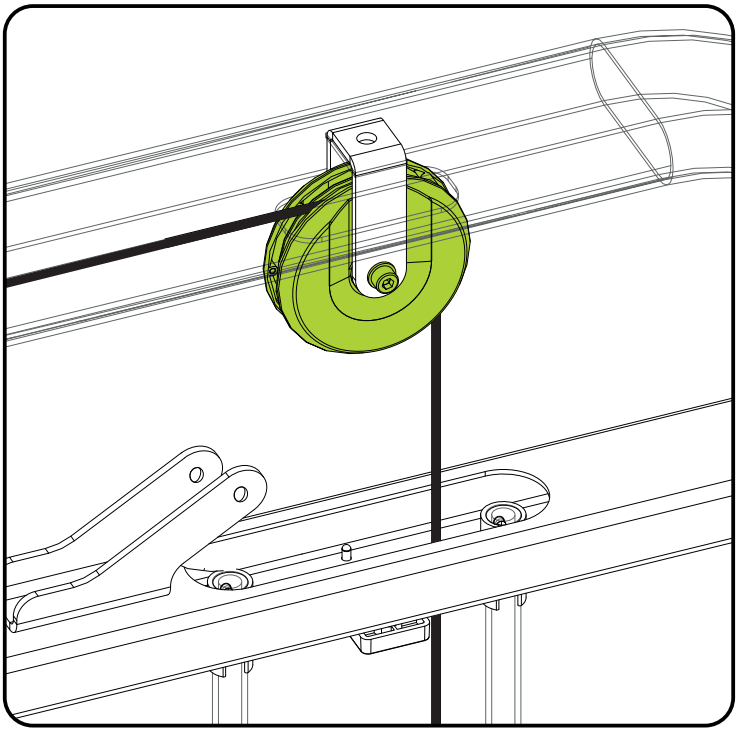

Nota: Algumas partes do equipamento foram ocultas para facilitar a visualização.

FERRAMENTAS



MONTAGEM DO EQUIPAMENTO

PASSO 14

	NOME	Qtd
2	Arruela lisa Ø10	2x
3	Porca Sext. Inserto Nylon - M10	1x
18	Roldana	1x
19	Bucha n°25	2x
20	Parafuso Cab. Cil. Sext. Int. - M10X60	1x
21	Parafuso Cab. Cil. Sext. Int. - M5X50	2x
22	Arruela lisa Ø5	4x
23	Porca Sext. Inserto Nylon - M5	2x

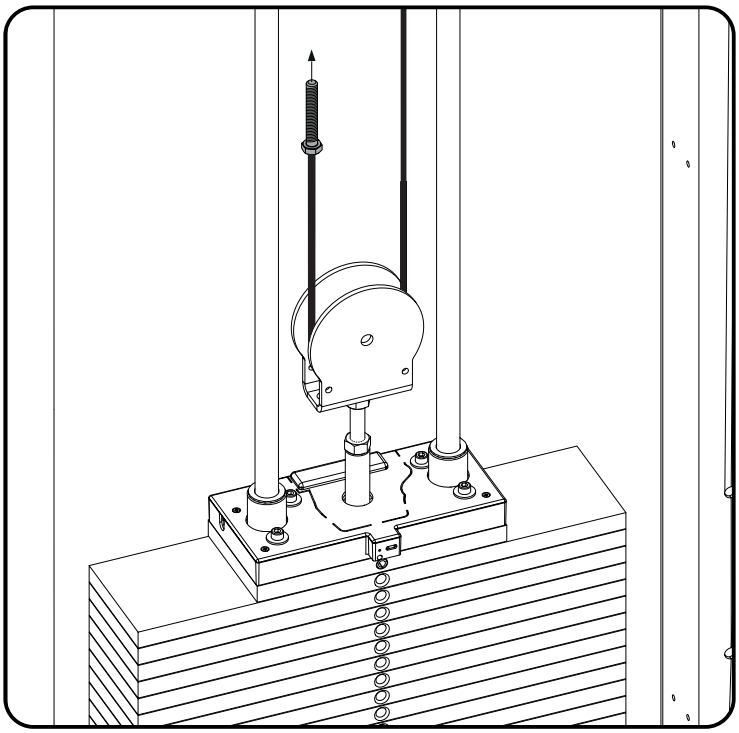

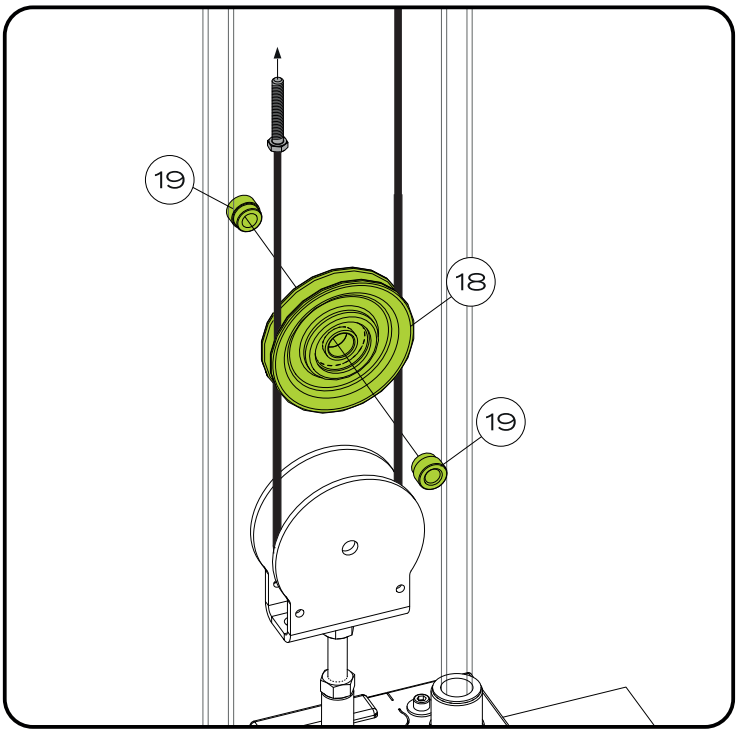

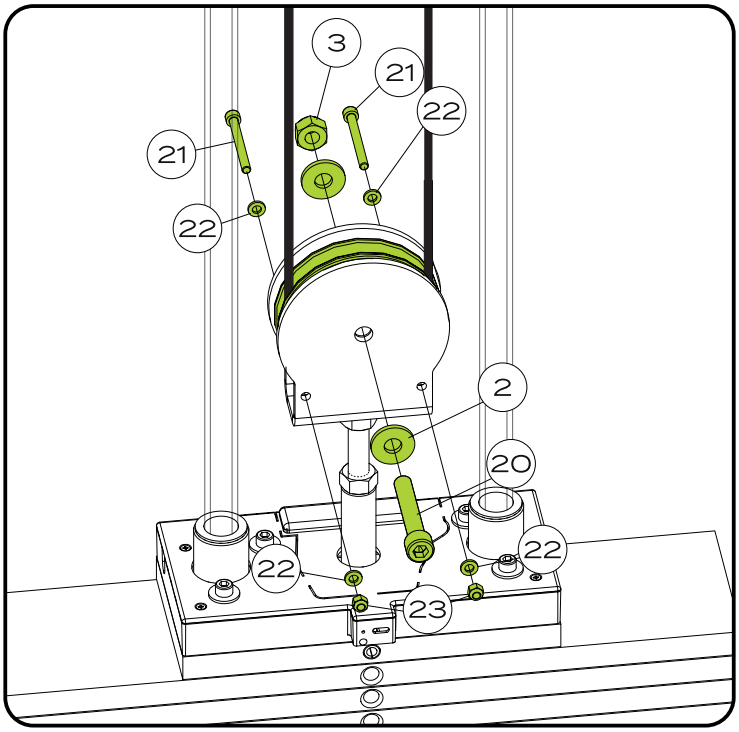

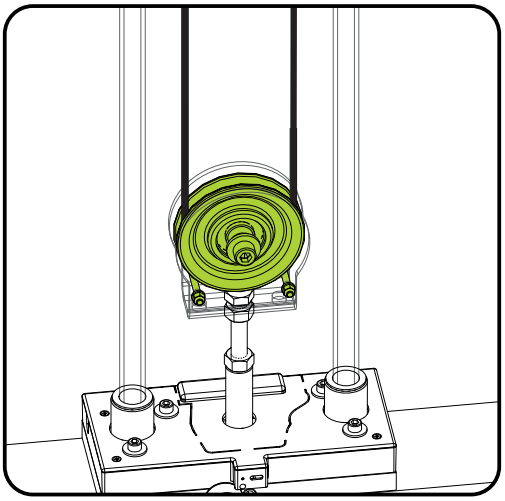

ATENÇÃO

Ajuste entre as porcas, de no máximo 40mm de afastamento.



FERRAMENTAS



Chave hexagonal nº 4

Chave fixa 8
Chave fixa 17

100%

MONTAGEM DO EQUIPAMENTO

PASSO 15

	NOME	Qtd
8	Arruela lisa Ø8	2x
9	Porca Sext. Inserto Nylon - M8	1x
14	Parafuso Cab. Cil. Sext. Int. - M8X55	1x
15	Bucha n°21	2x
16	Capa da roldana	2x
17	Pino trava do cabo de aço	3x
18	Roldana	1x

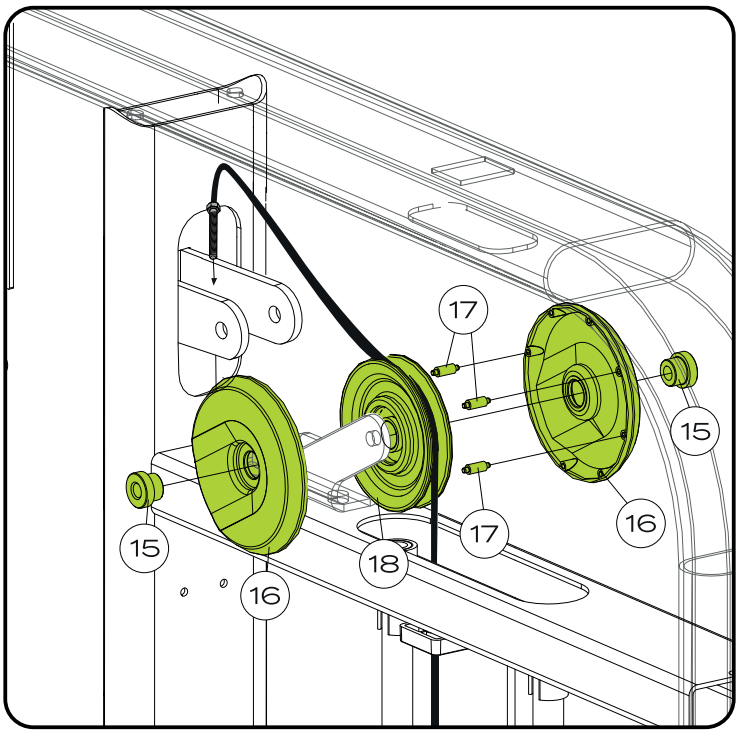

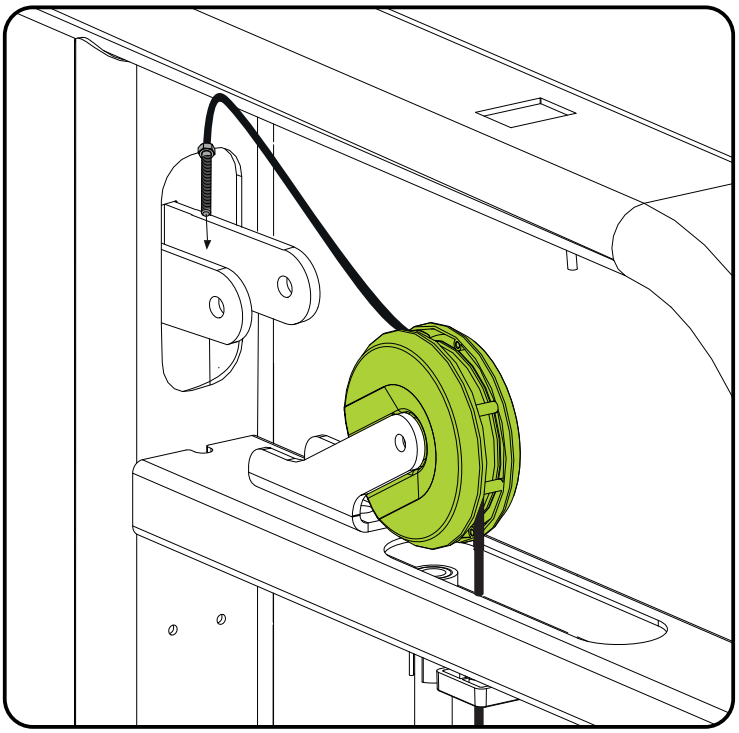

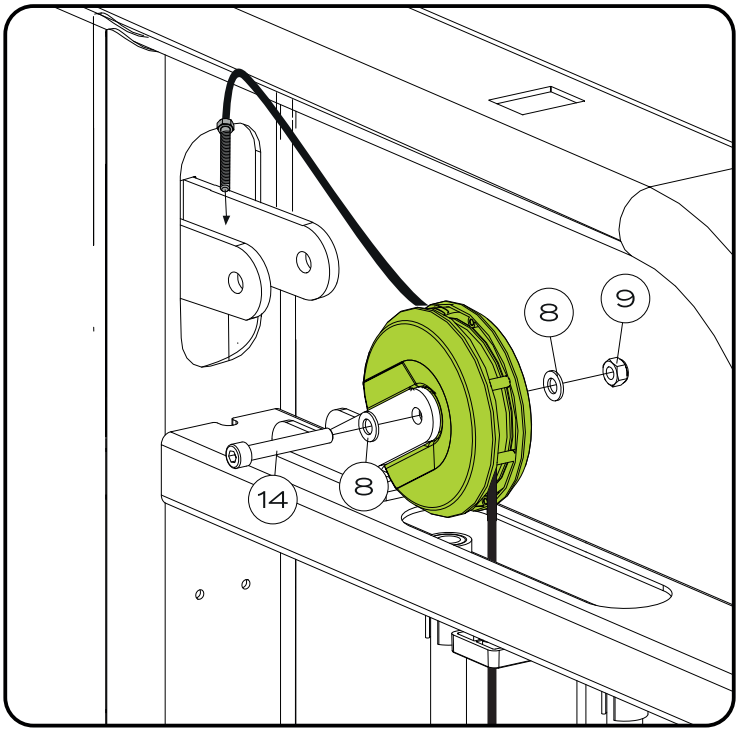

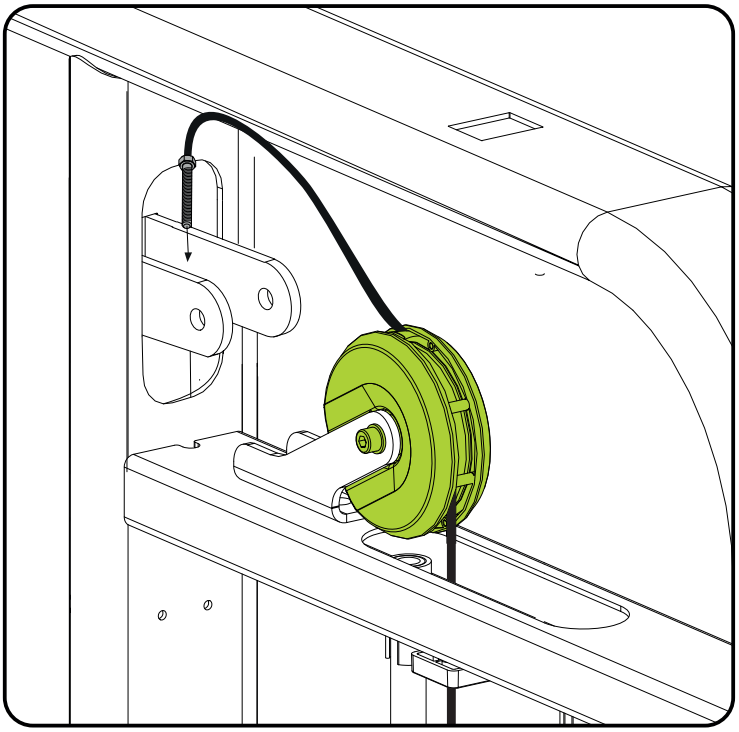

Nota: Algumas partes do equipamento foram ocultas para facilitar a visualização.

FERRAMENTAS

Chave hexagonal nº 6

Chave fixa 13

100%

MONTAGEM DO EQUIPAMENTO

PASSO 16

	NOME	Qtd
8	Arruela lisa Ø8	2x
9	Porca Sext. Inserto Nylon - M8	1x
14	Parafuso Cab. Cil. Sext. Int. - M8X55	1x
15	Bucha n°21	2x
16	Capa da roldana	2x
17	Pino trava do cabo de aço	3x
18	Roldana	1x

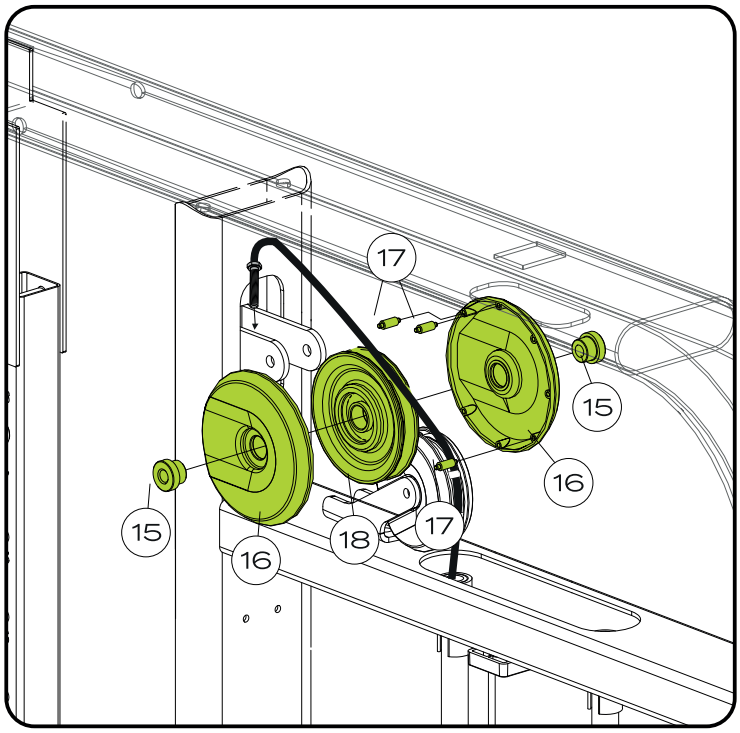

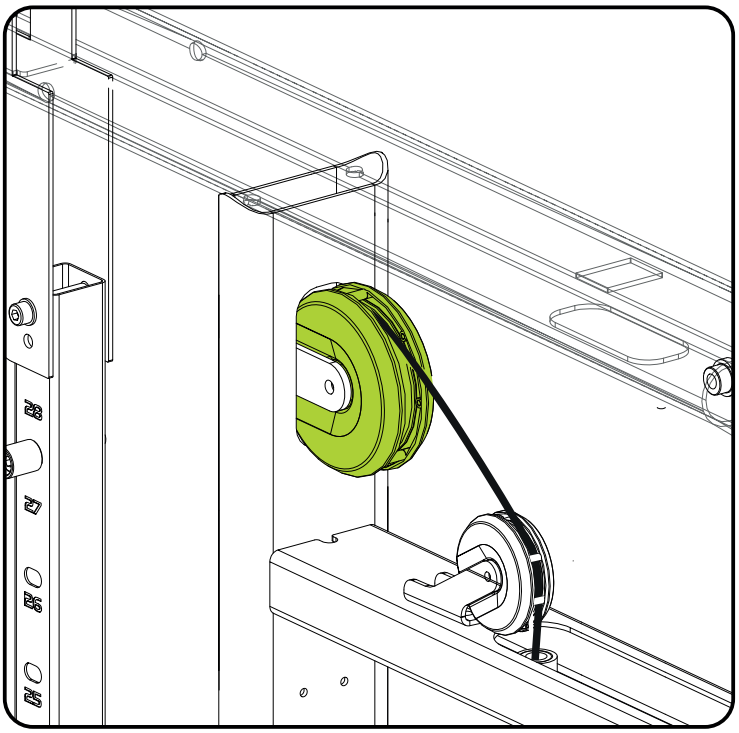

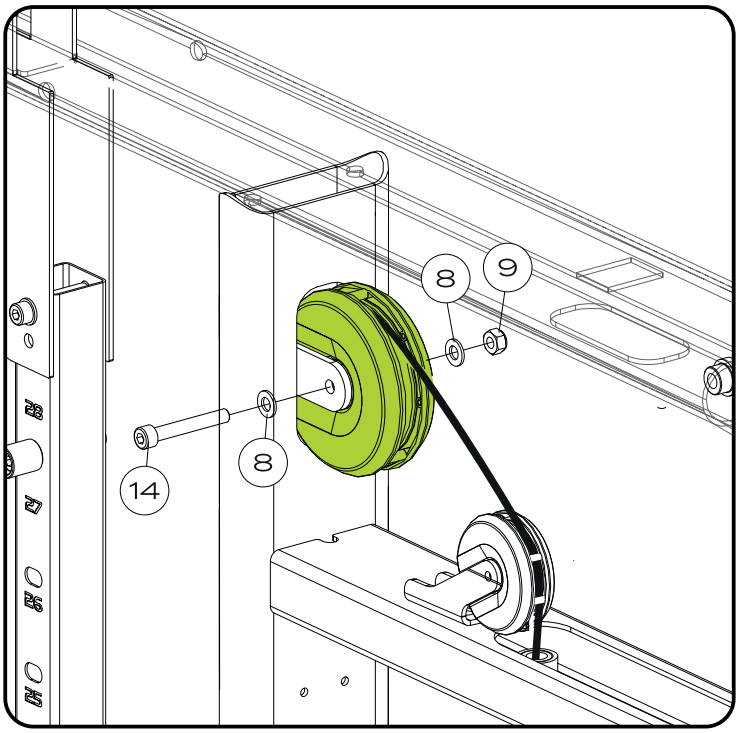

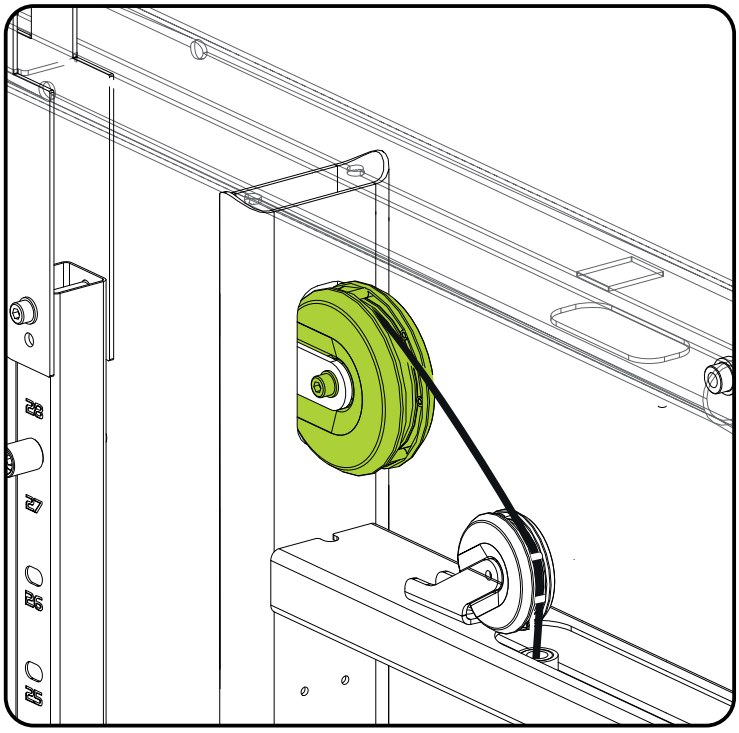

Nota: Algumas partes do equipamento foram ocultas para facilitar a visualização.

FERRAMENTAS

Allen n°6 | Chave fixa 13

100%

MONTAGEM DO EQUIPAMENTO

PASSO 17

	NOME	Qtd
8	Arruela lisa Ø8	4x
9	Porca Sext. Inserto Nylon - M8	1x
14	Parafuso Cab. Cil. Sext. Int. - M8X55	1x
15	Bucha n°21	2x
16	Capa da roldana	2x
17	Pino trava do cabo de aço	3x
18	Roldana	1x

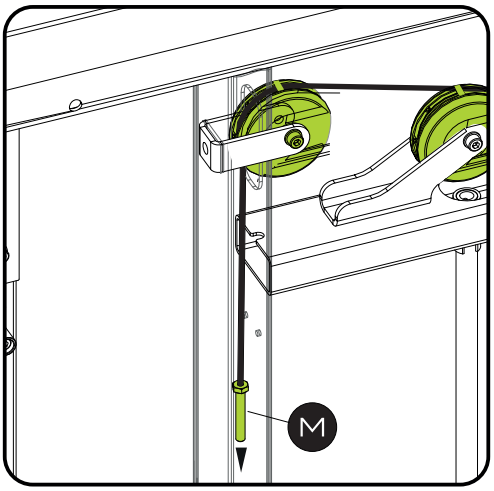

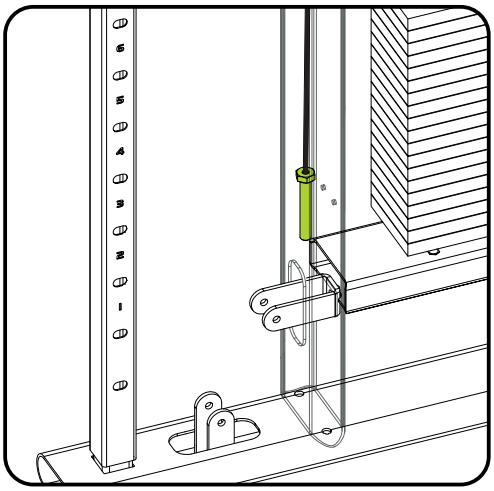

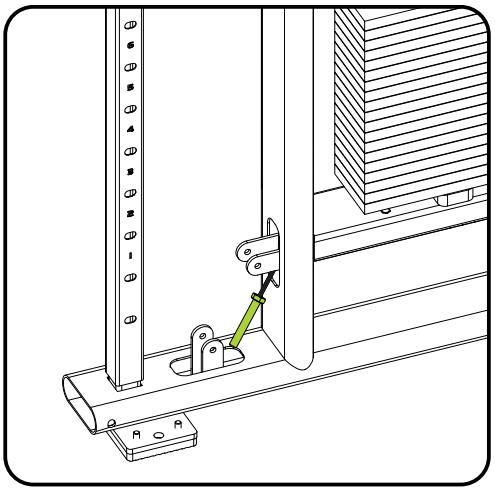

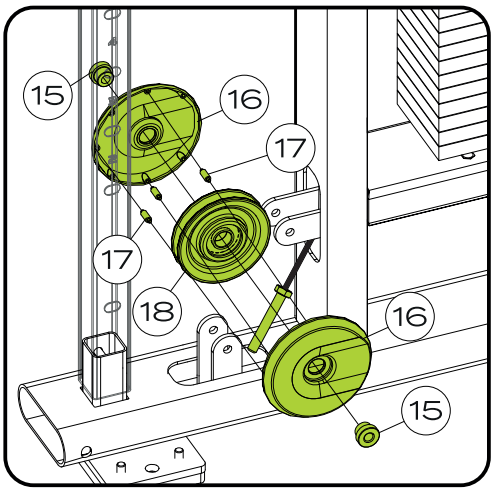

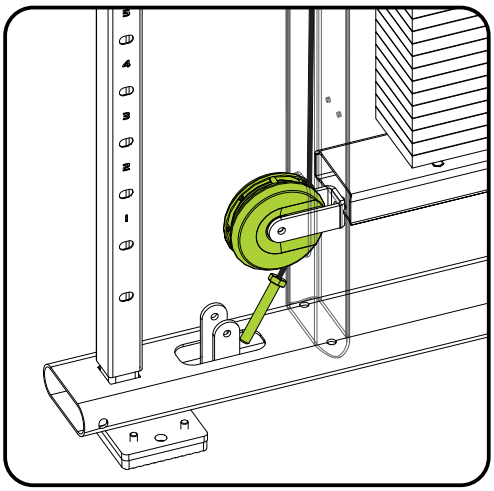

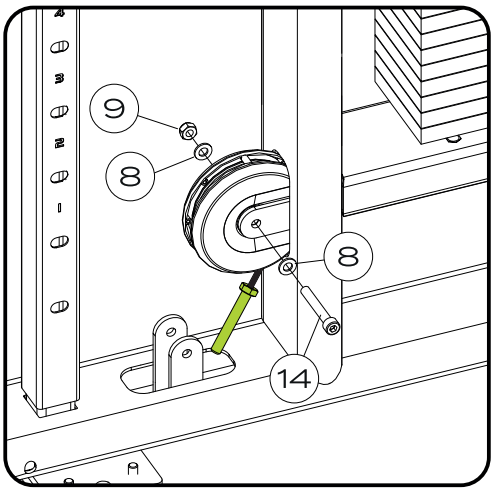

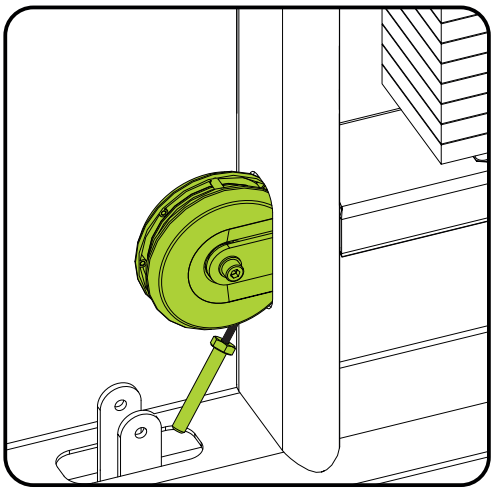

FERRAMENTAS

Chave hexagonal nº 6

Chave fixa 13

100%

MONTAGEM DO EQUIPAMENTO

PASSO 18

	NOME	Qtd
5	Porca sextavada M12	1x
8	Arruela lisa Ø8	4x
9	Porca Sext. Inserto Nylon - M8	1x
14	Parafuso Cab. Cil. Sext. Int. - M8X55	1x
15	Bucha n°21	2x
16	Capa da roldana	2x
17	Pino trava do cabo de aço	3x
18	Roldana	1x

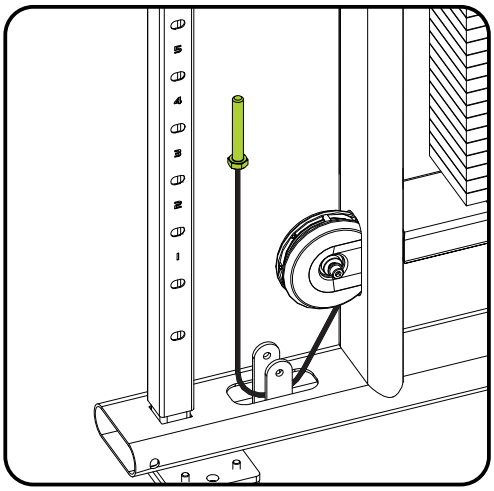

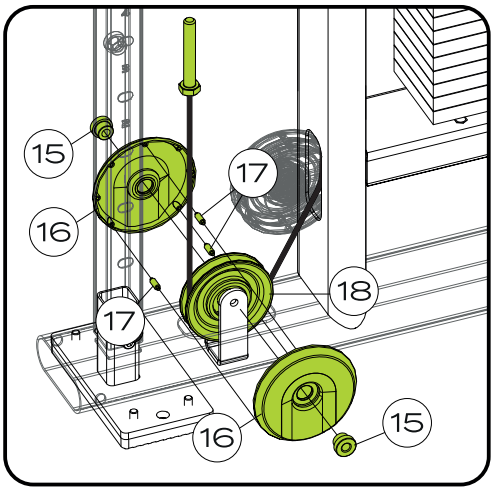

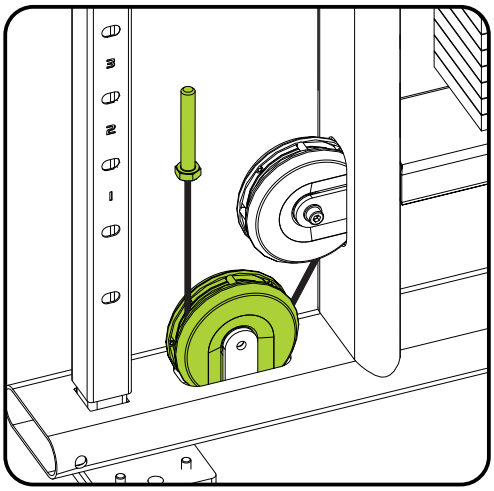

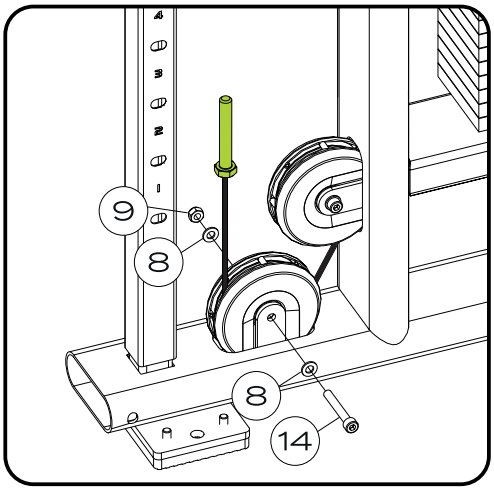

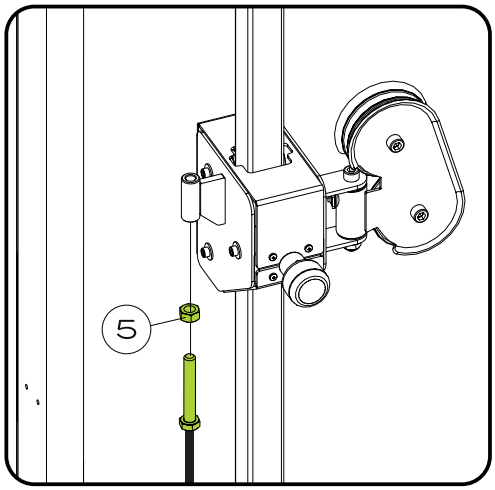

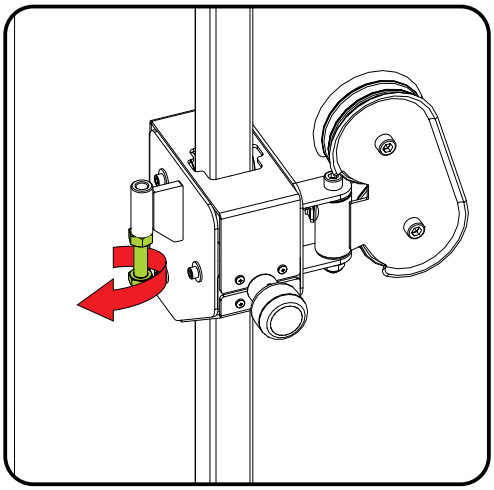

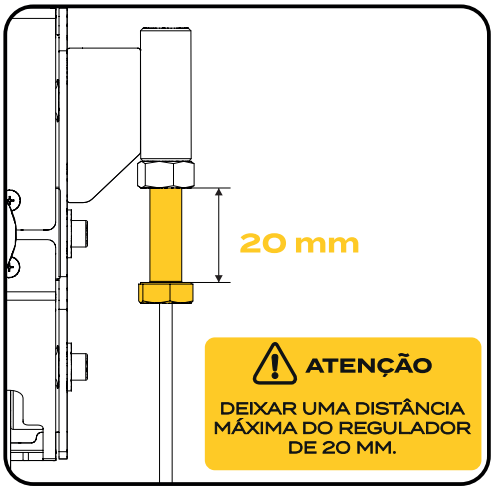

FERRAMENTAS

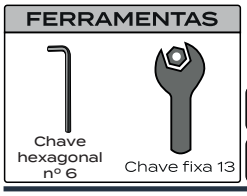

MONTAGEM DO EQUIPAMENTO

PASSO 19

	NOME	Qtd
28	Parafuso M4 x 6	2x
31	Ponta do puxador	1x
32	Mosquetão	1x

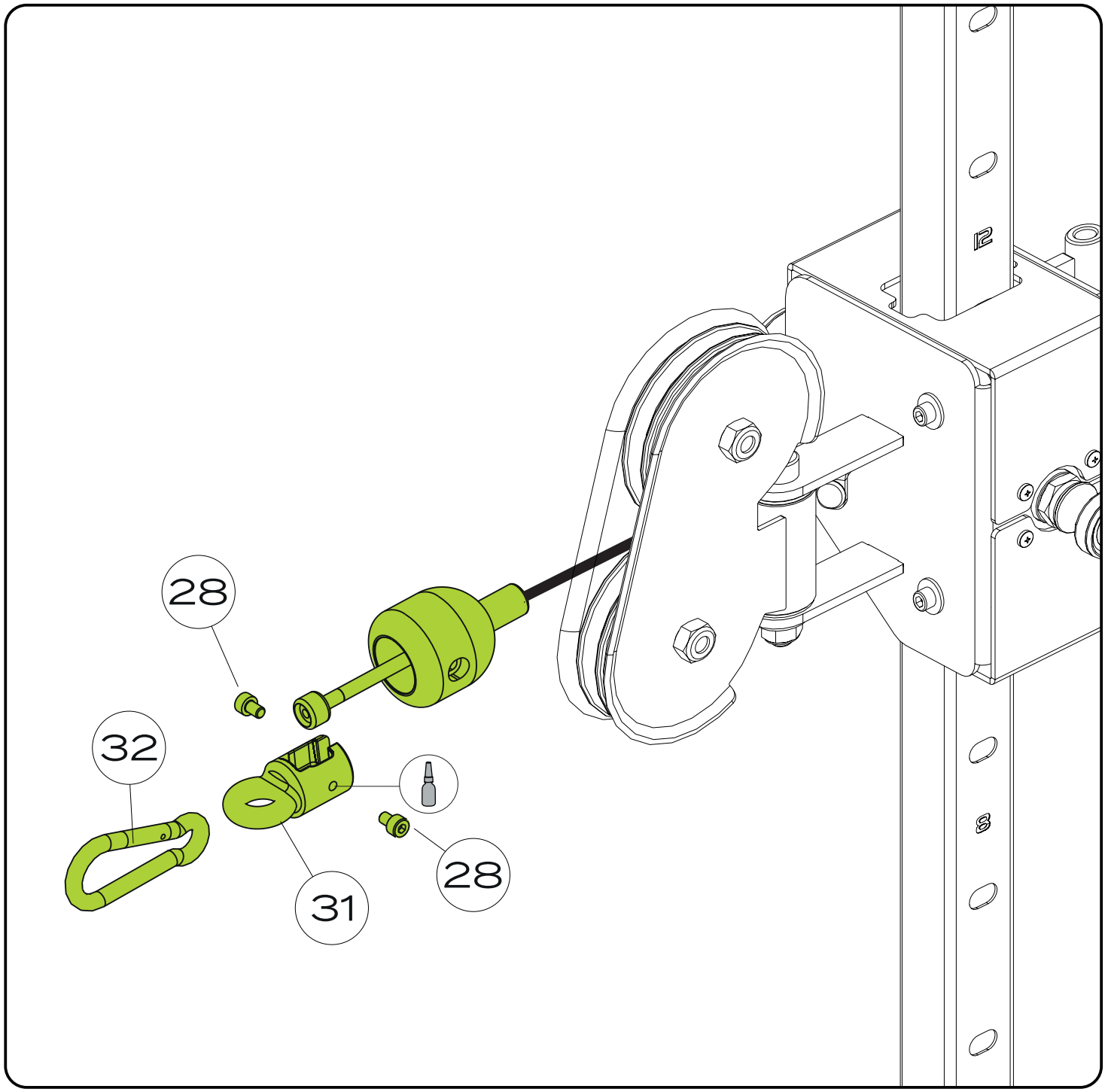

FERRAMENTAS

Chave hexagonal nº 3

Trava rosca torque médio

100%

PASSO 20 - FIXAÇÃO DO EQUIPAMENTO AO SOLO

A Movement projeta seus produtos para serem estáveis quando usados. Como o treinamento de força é dinâmico, não podemos prever como o usuário utilizará o equipamento. Portanto, a Movement recomenda que o equipamento seja fixado a uma superfície sólida e nivelada para estabilizar e eliminar o balanço ou tombamento.

- O uso de acessórios como TRX, cordas, cintas, correntes, elásticos, é OBRIGATÓRIO o equipamento estar fixo ao solo;
- É de responsabilidade do comprador de adequar e instalar o equipamento de acordo com os códigos de construção regional;
- O chumbador deve ter um mínimo de encaixe no piso de concreto;
- O chumbador não deve ter folga ao ser colocado no furo;
- Não reutilize o chumbador. O chumbador é projetado somente para ser utilizado uma vez;
- Ao comprar o chumbador, leve em conta a altura do pé do equipamento;
- Ao comprar o chumbador, leve em conta a espessura do contra piso;

MÉTODO DE FIXAÇÃO DO EQUIPAMENTO AO SOLO COM O KIT MOVEMENT
Os passos abaixo descrevem a metodologia de instalação do chumbador para fixação do equipamento ao piso.

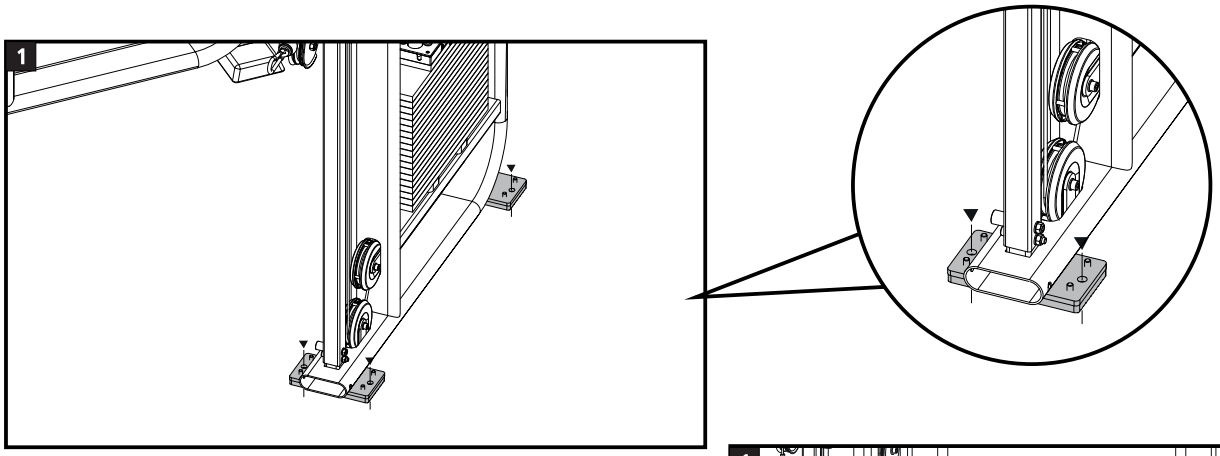

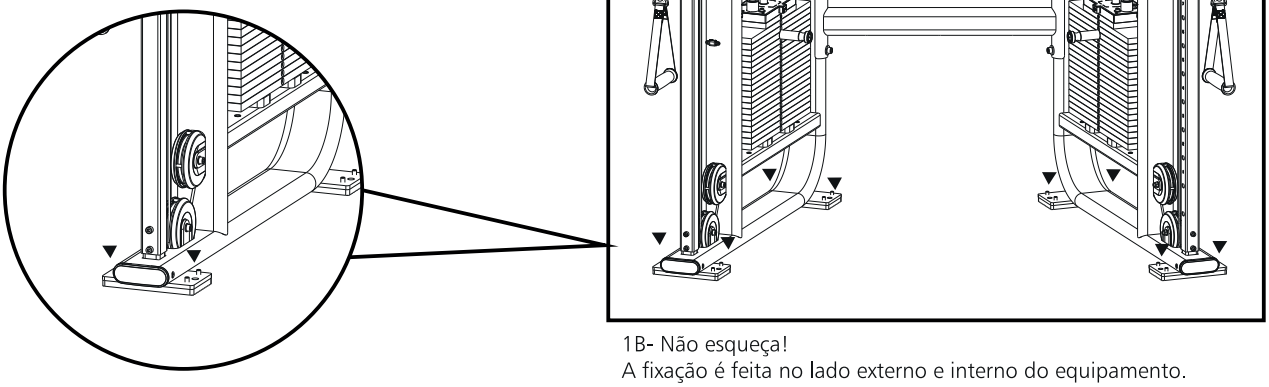

1B- Não esqueça!
A fixação é feita no lado externo e interno do equipamento.

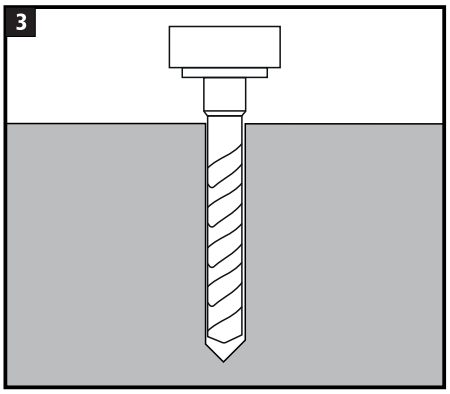

2- Faça o furo com a broca de 9/16" e profundidade de 5.0 cm.

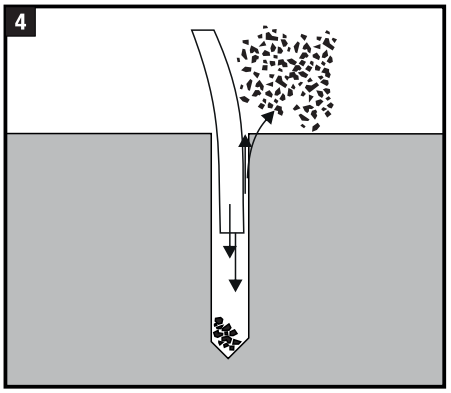

3- limpe o furo

PASSO 20 - FIXAÇÃO DO EQUIPAMENTO AO SOLO

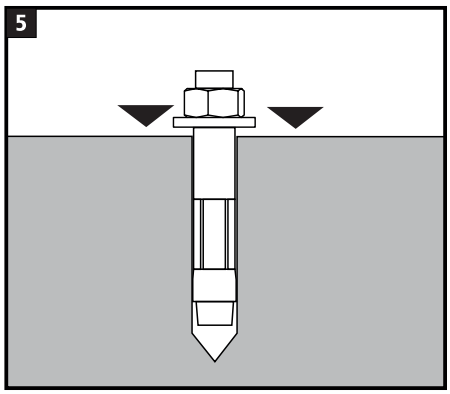

4- Coloque o chumbador montado e ajuste no ponto de expansão.

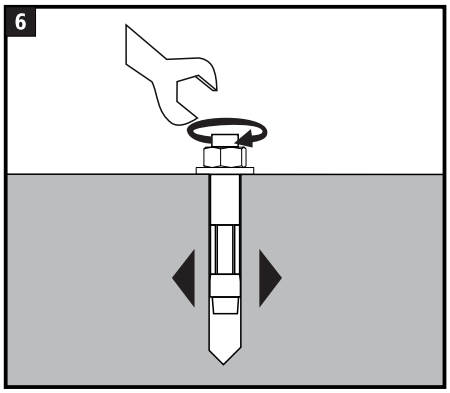

5- Para inserir o prisioneiro aperte-o com torque suficiente para a expansão da jaqueta.

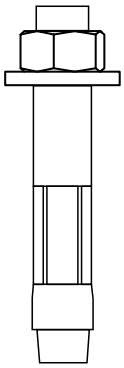

Chumbador com prisioneiro

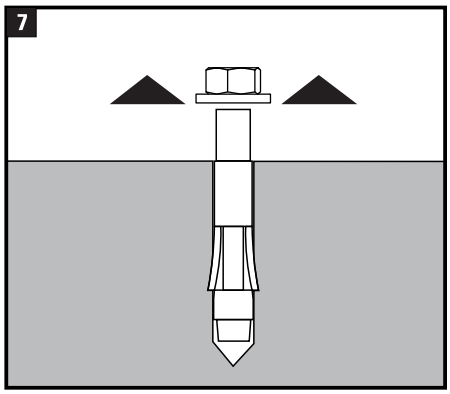

6- Após a expansão da jaqueta tire a porca e a arruela.

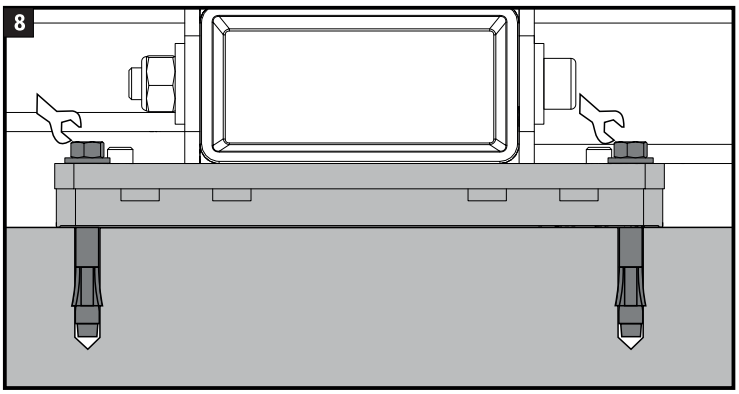

FERRAMENTAS

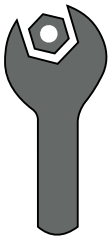

Chave fixa

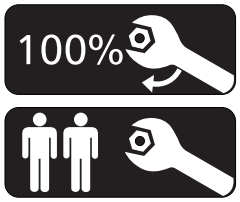

ATENÇÃO!

TORQUE DE APLICAÇÃO DEVE SER DE 20 N.m

ATENÇÃO!

O TORQUE INADEQUADO PODE CAUSAR DANOS AO EQUIPAMENTO E/OU ACIDENTES AO USUÁRIO.

MONTAGEM DO EQUIPAMENTO

PASSO 21

	NOME	Qtd
J	Tampão	
N	Capa do pé	
O	Capa do pé	
34	Arruela lisa - Ø8,40	16x
35	Porca sextavada - M8	16x
36	Parafuso Cab. Cil. Sext. Int. - M6X1X16	16x

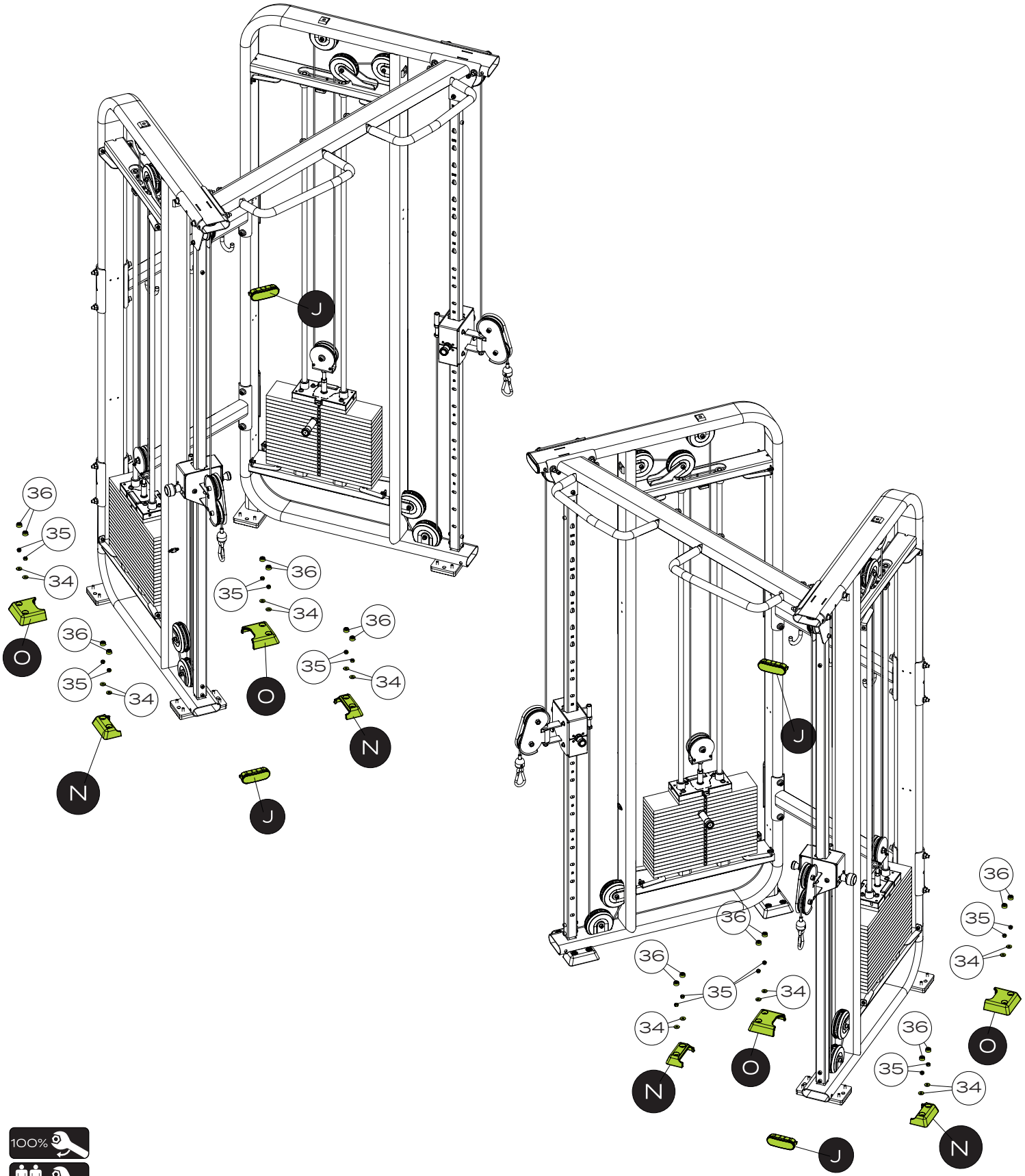

MONTAGEM DO EQUIPAMENTO

PASSO 22

Q	NOME	Qtd
	Carenagem esquerda	

33	NOME	Qtd
	Parafuso Cab. Cil. Sext. Int. - M6X1X16	8x

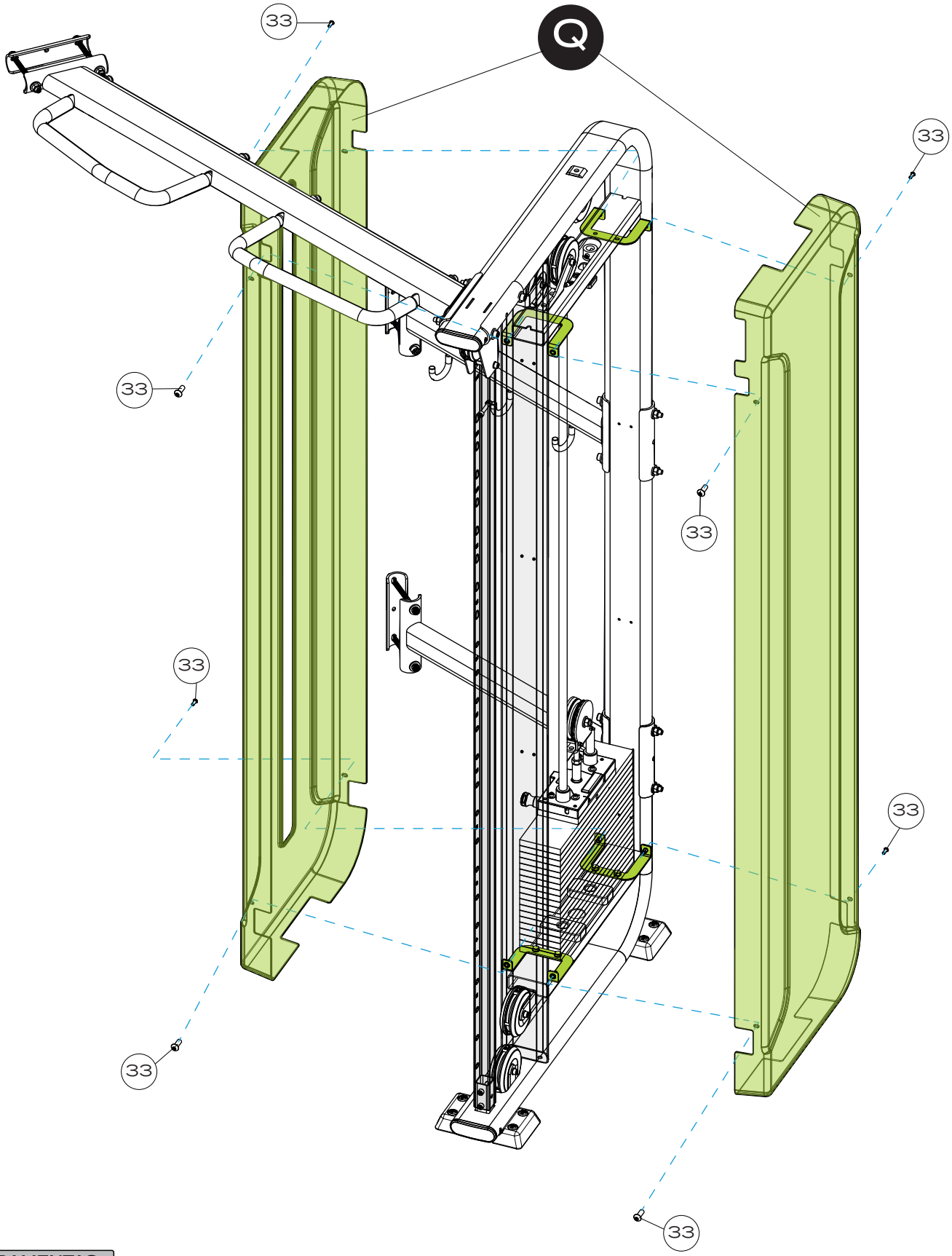

FERRAMENTAS



Chave hexagonal nº 4



Nota: Algumas partes do equipamento foram ocultas para facilitar a visualização.

MONTAGEM DO EQUIPAMENTO

PASSO 23

	NOME	Qtd
R	Carenagem direita	
33	Parafuso Cab. Cil. Sext. Int. - M6X1X16	8x

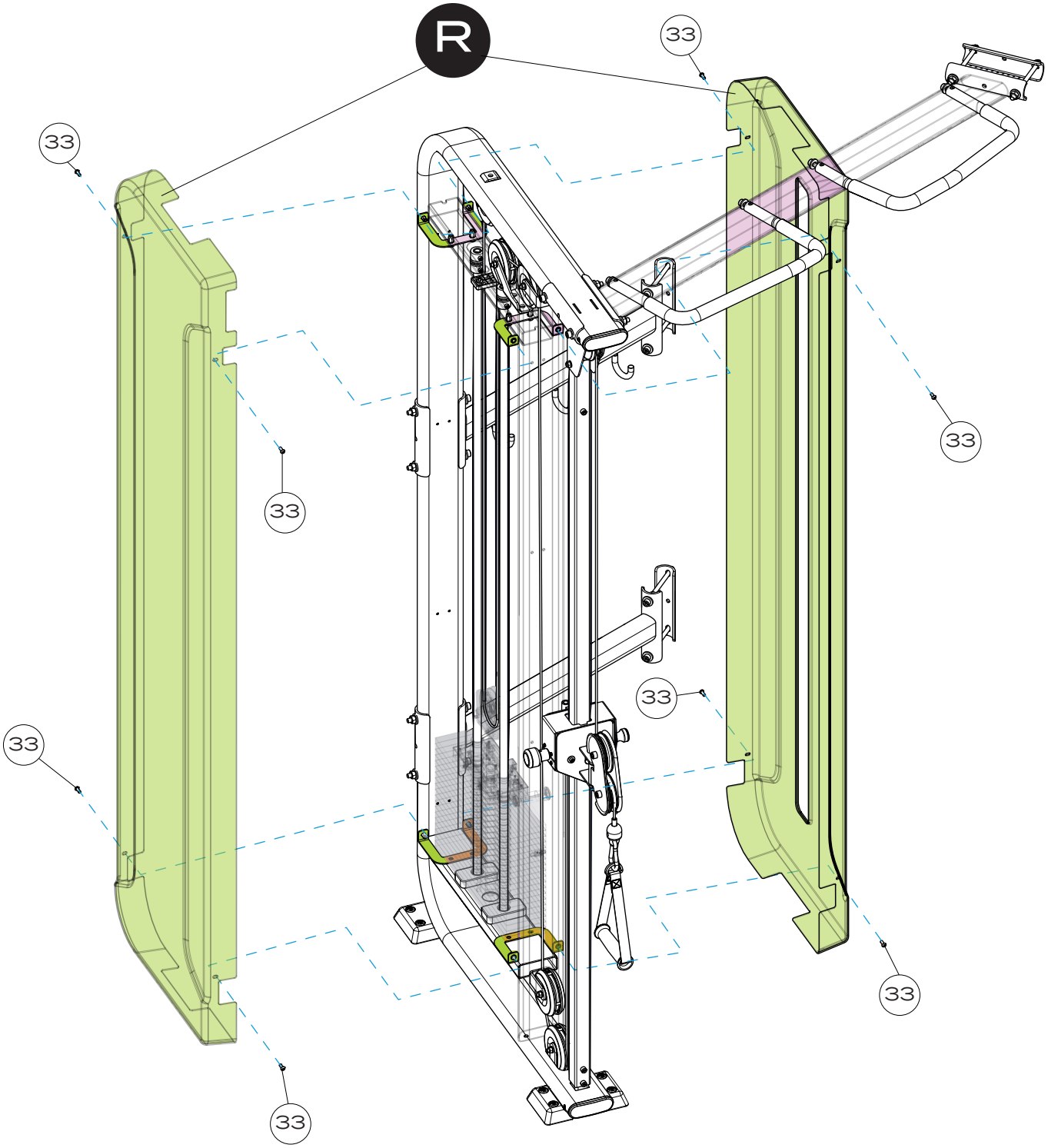

FERRAMENTAS

Chave hexagonal nº 8

50%

Nota: Algumas partes do equipamento foram ocultas para facilitar a visualização.

PASSO 24 - Fixando o porta-celular e o suporte de toalha

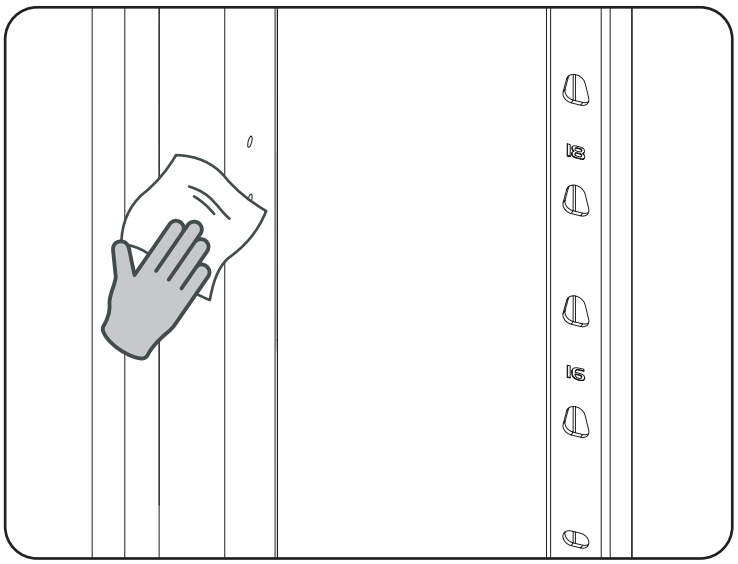

1. **Preparação da Superfície**
   Limpe bem o local onde os suportes serão instalados, utilizando um pano e um desengraxante, como o LIMPADOR E DESENGRAXANTE 7070 LOCTITE. Certifique-se de que a superfície esteja seca e sem resíduos.

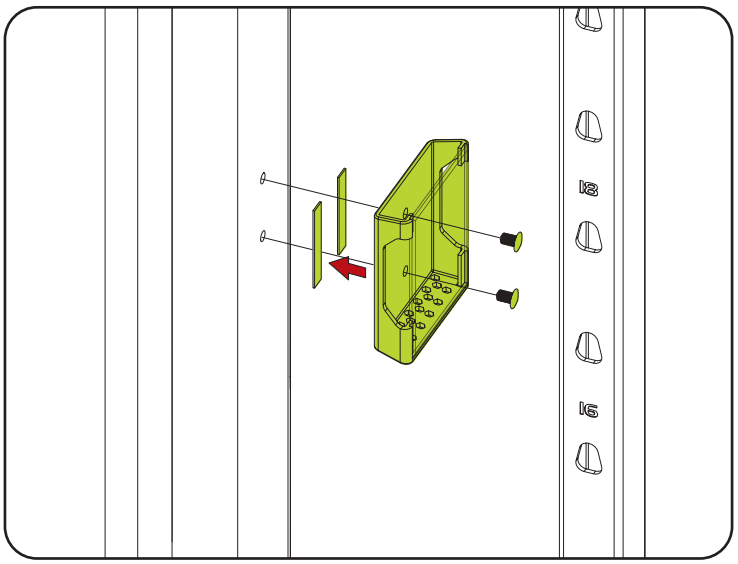

2. **Fixação do Porta-Celular**
   Aplique fita dupla-face na base do porta-celular e posicione-o no local desejado. Pressione firmemente e, em seguida, encaixe os parafusos manualmente, tomando cuidado para não danificar o acrílico.

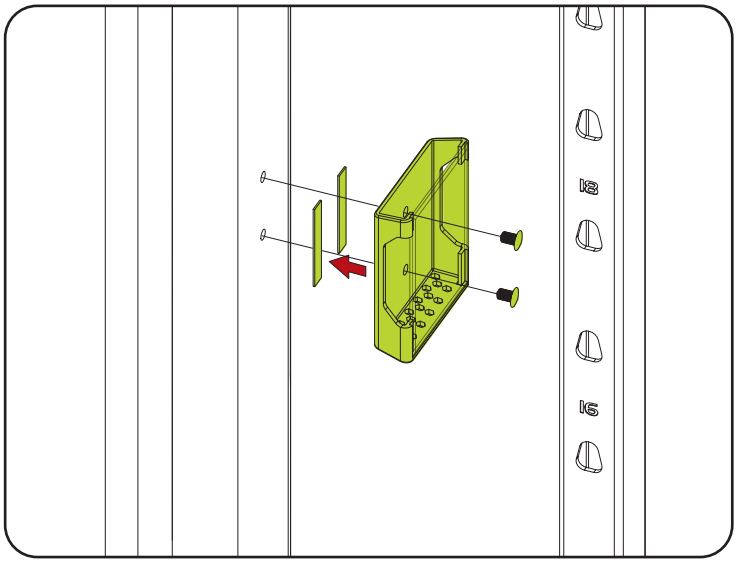

3. **Repetição do Processo**
   Se houver um segundo conjunto de suportes, repita os passos anteriores no outro lado da máquina.

PASSO 25 – Adesivando o Equipamento (Quando Necessário)

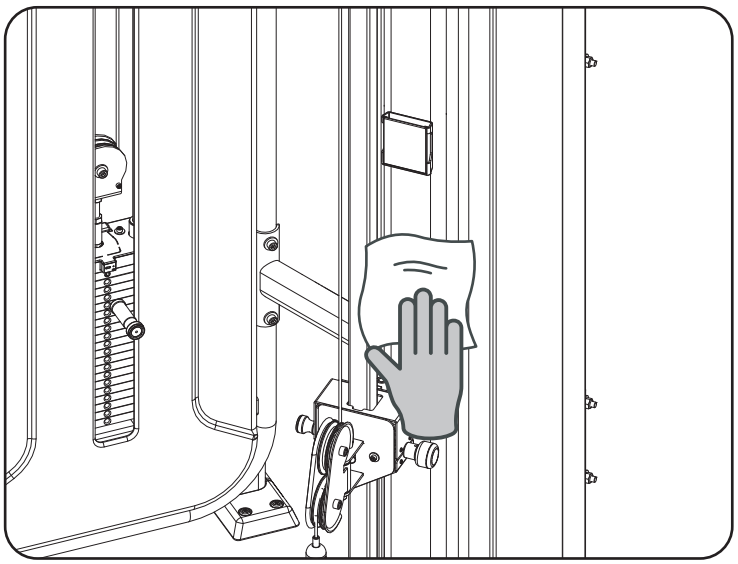

1. **Preparação da Superfície**
   Limpe bem o chassi da máquina com um pano e desengraxante, como o LIMPADOR E DESENGRAXANTE 7070 LOCTITE. A superfície deve estar seca e sem resíduos.

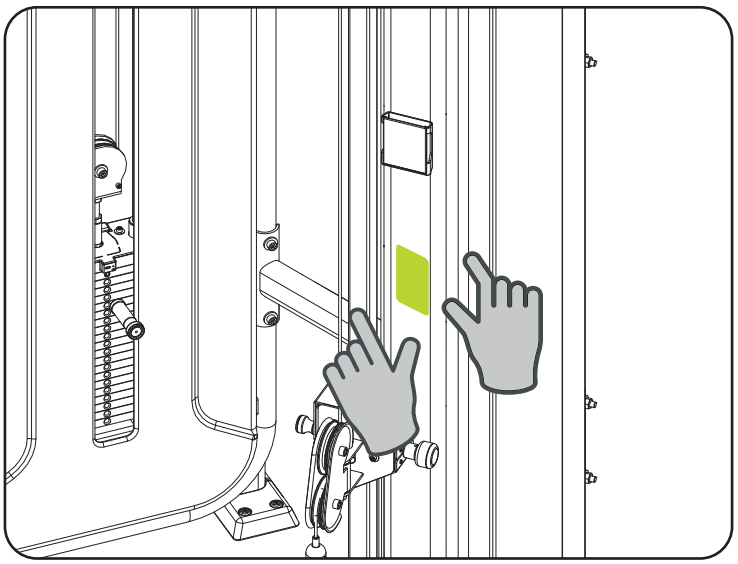

2. **Aplicação do adesivo**
   Destaque o adesivo e posicione-o na superfície limpa. Ajuste conforme necessário.

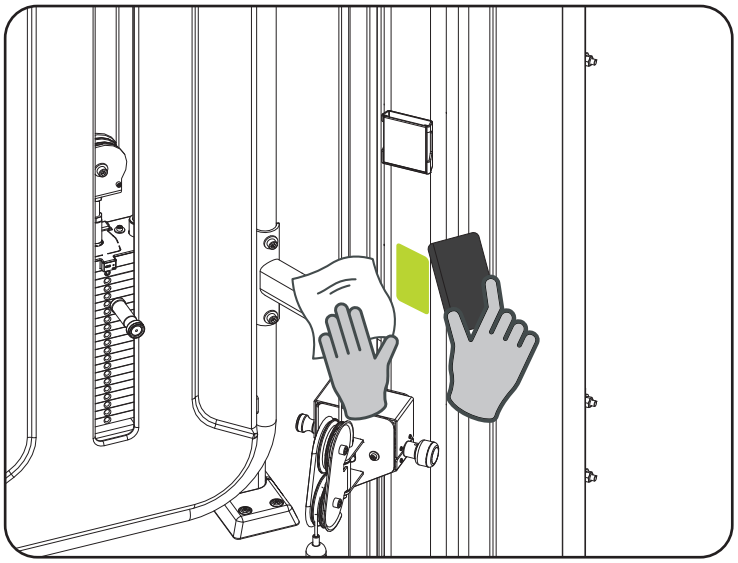

3. **Fixação e Cuidados Finais**
   Pressione o adesivo com uma espátula ou cartão envolto em pano, removendo bolhas. Limpe a área com espanador ou pano úmido, evitando álcool ou solventes.

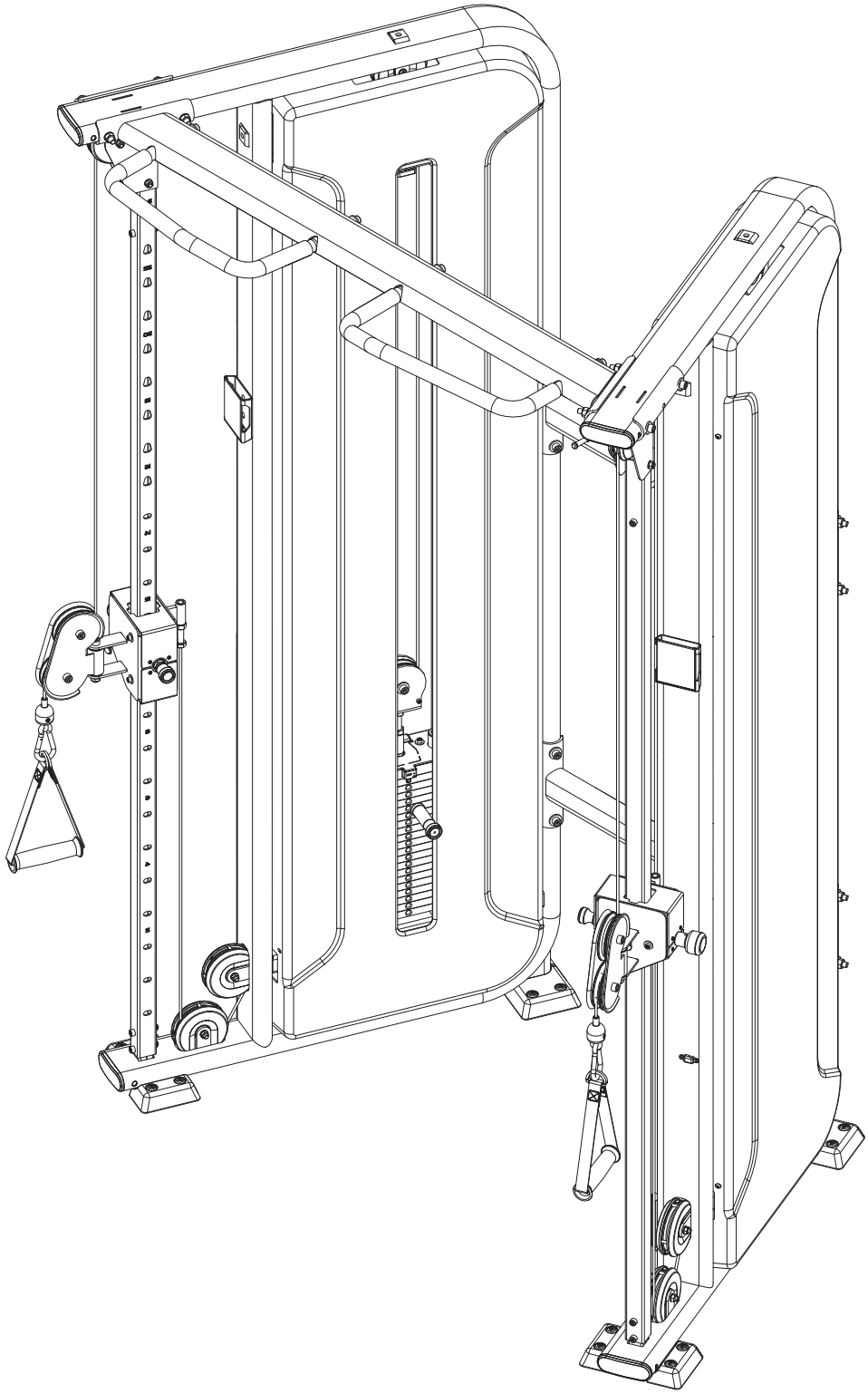

PARABÉNS! A MONTAGEM DO EQUIPAMENTO FOI CONCLUÍDA.

Antes de iniciar o seu treinamento, NIVELE o equipamento ao solo e verifique o aperto em todos os parafusos. Consulte o capítulo sobre instrução operacional antes de utilizar o equipamento.

INSTRUÇÃO OPERACIONAL

PINO SELETOR
O pino seletor permite com que os pesos sejam travados para serem usados ao executar o exercício.

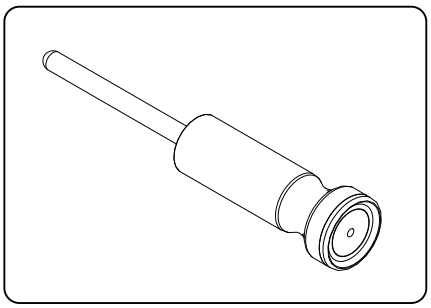

PERIGO! Verifique se o pino seletor esta bem encaixado na pilha de peso. Risco de acidente grave ou fatal ao usuário

TENSIONANDO O CABO DE AÇO
Para tensionar o cabo de aço basta rosquear o parafuso que fica na ponta do cabo no regulador de altura, para soltar, desrosqueie o parafuso.

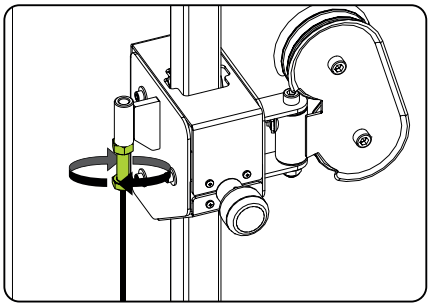

SUPORTE DA ROLDANA DO TOP PLATE
Para regular a roldana do top plate use as porcas para tensionar o cabo de aço, apertando ou afroxando a contra porca. Quando o cabo estiver tensionado reaperte a contra porca.

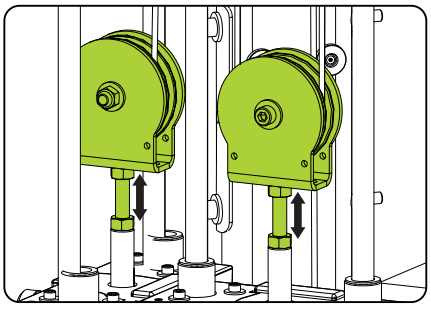

TRAVA DO SUPORTE DO PEGA
Permite que a altura do suporte do pega seja selecionado no trilho do equipamento.

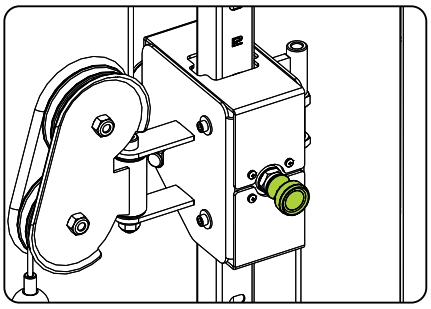

REGULADOR DO PEGA
Permite ajustar o equipamento de acordo com a altura desejada.

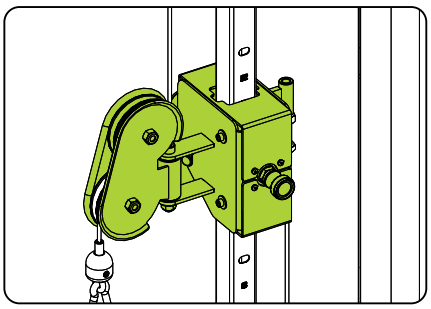

RÉGUA DO REGULADOR DE ALTURA
Local de ajuste do regulador do pega possa ser ajustado. A régua do regulador de altura possui 24 níveis de regulagem para que o usuário possa executar os exercícios.

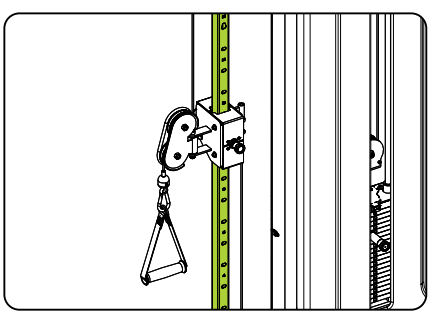

NÚMERO DE SÉRIE

O número de série contém informações pertinentes à classe do equipamento e dados do fabricante. Não remova o adesivo do número de série, pois ele facilita o fornecimento de informações para um ponto autorizado ou para o fabricante. Se o adesivo com o número de série descolar, entre em contato imediatamente com o fabricante.

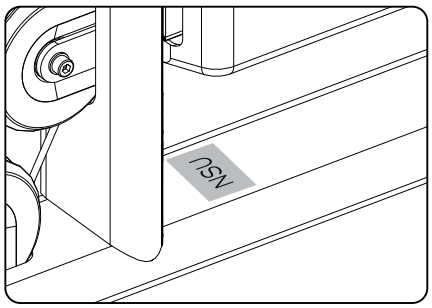

ESPAÇO

Indicamos para a segurança do usuário a utilização de uma área mínima de acesso e escape conforme figura ao lado. A área de acesso pode ser comum entre os equipamentos. O espaço vale para todos os equipamentos.

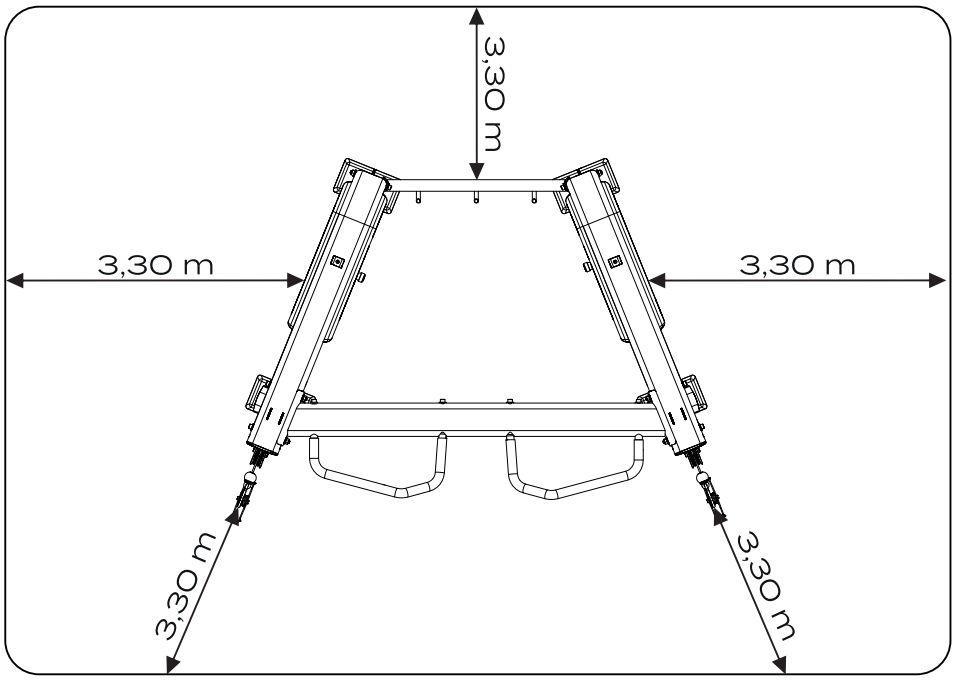

MANUTENÇÃO

MANUTENÇÃO

RECOMENDAÇÕES

Para uma maior durabilidade do equipamento é importante seguir uma série de precauções para evitar qualquer problema no equipamento, nos usuários e/ou terceiros. Em caso de quebra de qualquer parte do equipamento, coloque - o fora de uso até que a parte que foi comprometida seja devidamente consertada.

LIMPEZA

Semanalmente, limpe o equipamento utilizando uma escova de nylon macia. Passe aspirador de pó embaixo do equipamento para evitar o acúmulo de sujeira e pó, que podem afetar o funcionamento do equipamento.
Use sempre água, sabão neutro e um pano macio para a limpeza do estofado do equipamento antes e após o treino. Espere o equipamento secar por completo para assim iniciar um novo treino. Nunca utilize produtos de limpeza ácidos. Jamais despeje água no equipamento ou aplique líquidos em spray.

ROLDANAS

A roldana é o que permite que o cabo de aço faça o caminho necessário para a prática do exercício, por isso é de extrema importância manter as roldanas bem cuidadas. Havendo qualquer sinal de desgaste ou dano nas roldanas entre em contato com uma assistência técnica.

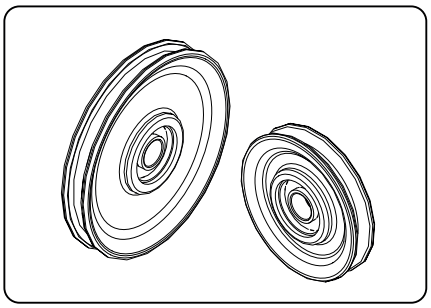

PINO TRAVA DO CABO DE AÇO

O pino trava do cabo de aço tem como função não deixar com que o cabo de aço saia da roldana.
Caso algum dos pinos estejam danificados ou soltos, o cabo de aço pode não ficar preso adequadamente na roldana.
Ao menor sinal de avaria, entre em contato com a Assistência Técnica.
Risco de acidentes graves ou fatais.

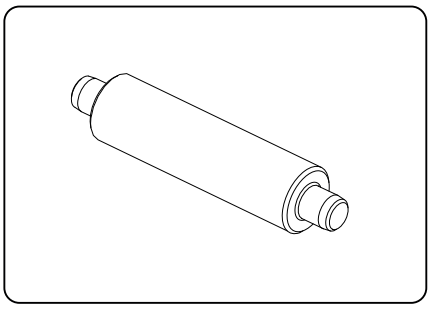

CAPA DAS ROLDANAS

As capas da roldana tem como função não permitir a soltura do cabo da roldana alem de proteção. Caso encontre a capa danificada ou fora da sua forma original entre em contato com um ponto autorizado e faça a troca imediata da peça.

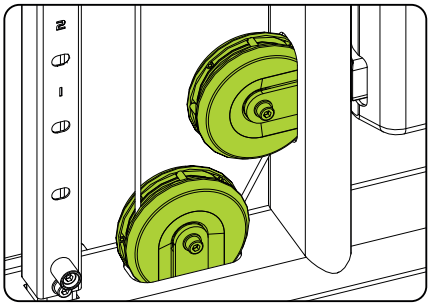

TENSIONADOR DO CABO DE AÇO

Sempre verificar se não está danificado ou fora da sua forma padrão. Caso encontre algum problema com o tensionador entre em contato com uma Assistência Técnica

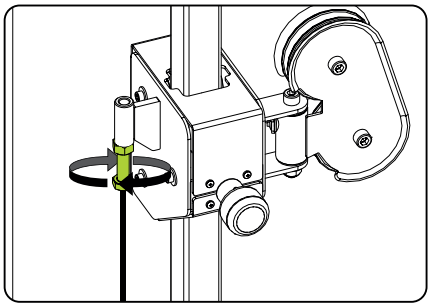

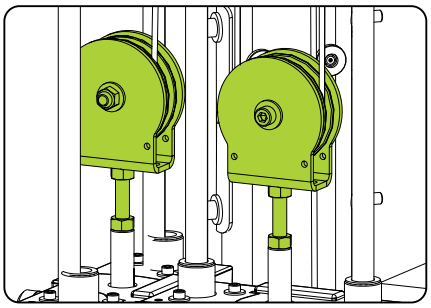

MANUTENÇÃO

PINO SELETOR
Sempre verificar se o pino seletor não esta danificado ou fora de sua forma original, podendo assim não pinar o peso de forma correta. Caso o pino esteja danificar entre em contato com uma Assistência Técnica.

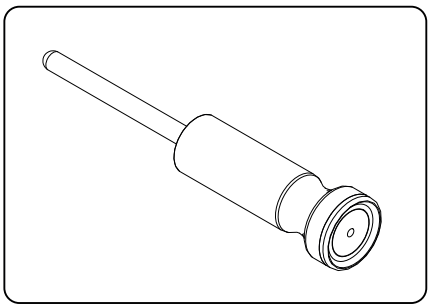

PERIGO! CASO O PINO SELETOR ESTIVER DANIFICADO E FOR UTILIZADO ELE PODE NÃO SEGURAR OS PESOS DE FORMA CORRETA, CAUSANDO ACIDENTE GRAVE OU FATAL AO USUÁRIO E PODENDO DANIFICAR O EQUIPAMENTO

TOP PLATE
Permite com que os pesos sejam selecionados. Ao menor dano ou desgaste a peça não tente selecionar o peso. Entre em contato com uma Assistência Técnica para fazer a troca.

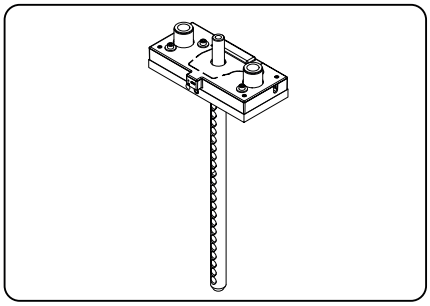

MOSQUETÃO
Alguns modelos utilizam mosquetão, portanto é de extrema importância verificar o estado do mosquetão. Ao menor sinal de desgaste, deformações, dificuldade para fechar e tudo que possa ser prejudicial à sua resistência substitua imediatamente o mosquetão.

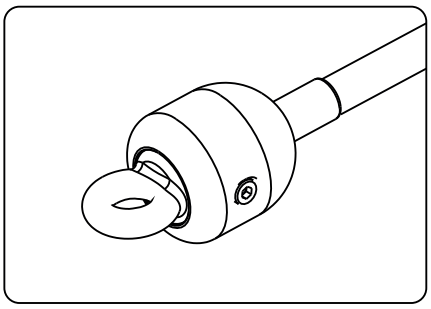

SUBSTITUIÇÃO DO MOSQUETÃO
Para a substituição, utilizar sempre um mosquetão fornecido diretamente pela MOVEMENT. Caso não seja possível obter um mosquetão fornecido pela MOVEMENT, utilizar um mosquetão que cumpra rigorosamente os seguintes requisitos.

- Material de composição: Inox AISI 316;
- Capacidade máxima fechado: 1600 kg;
- Capacidade máxima aberto: 350kg.

ATENÇÃO! - MENSALMENTE, VERIFICAR COM ATENÇÃO AS CONDIÇÕES DO MOSQUETÃO;
- NÃO MODIFICAR DE MODO ALGUM OS MOSQUETÕES;
- A ABERTURA DO MOSQUETÃO DEVE SER FEITA VOLTADA PARA A COLUNA DE PESOS.

CABO DE AÇO
Durante o uso do equipamento o cabo de aço pode se danificar por mau uso ou por falta de manutenção. As vezes o cabo de aço pode se danificar mesmo que não fique exposto esse dano. Fique atento e sempre observe qualquer tipo de problema com o cabo. Não utilize e não permita que o equipamento seja utilizado caso o cabo de aço esteja danificado. Abaixo estão alguns exemplos de cabo de aço danificado.

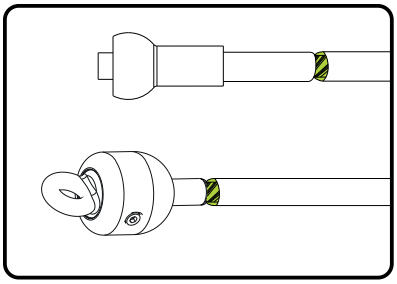

CABO DE AÇO TORCIDO
Cheque sempre o cabo de aço caso encontre torções faça a substituição do cabo imediatamente.

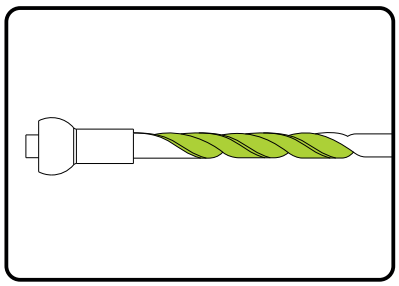

PROTUBERANCIA NO CABO DE AÇO
Caso o cabo se rompa internamente uma protuberância pode vir a surgir na parte externa do cabo, fazer a substituição do cabo imediatamente.

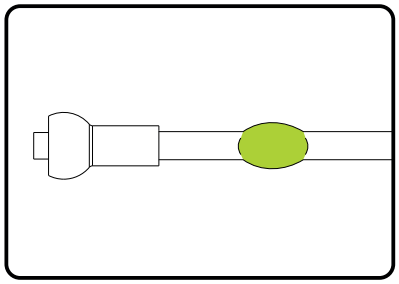

FIOS SOLTOS
Substituir qualquer cabo de aço exposto nas extremidades

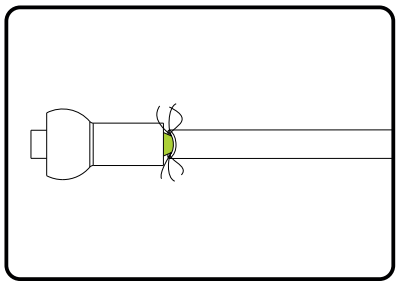

CABO DE AÇO AMASSADO
Cabo de aço amassado ou fora da sua forma original pode causar rompimento ou danos a outras partes do equipamento.

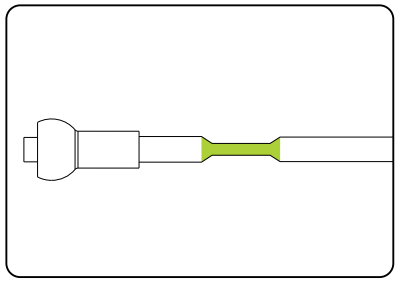

CABO DE AÇO TORCIDO
Cabo de aço torcido ou fora de sua forma original pode causar rompimento ou danos a outras partes do equipamento.

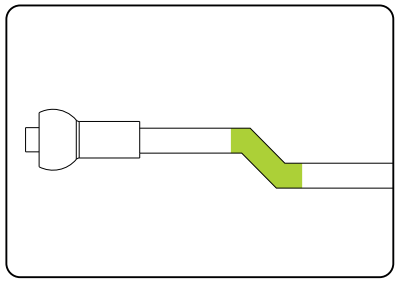

EXPOSIÇÃO
Exposição da ponta do cabo de aço.

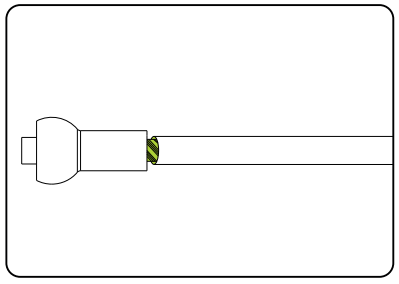

TABELA DE MANUTENÇÃO DO EQUIPAMENTO

Utilize a tabela a seguir para saber a periodicidade das manutenções.

VERIFICAR	DIÁRIA	SEMANAL	MENSAL	QUANDO PRECISO
LIMPEZA	Sempre fazer a limpeza do equipamento antes e depois de cada treino.			
PARAFUSO		Reapertar os parafusos caso as peças estejam soltas.		
ROLDANAS		Verifique se as roldanas não estão danificadas ou desgastadas. Caso estejam, fazer a troca da peça.		
PINO TRAVA		Verifique se os pinos não estão danificadas ou desgastadas. Caso sim, fazer a troca imediata.		
TENSIONADOR			Verificar se os cabos de aço estão devidamente tensionados de acordo com o descrito no manual. Caso não, fazer o tensionamento correto.	
CABO DE AÇO	Verificar todos os cabos de aço. Caso estejam danificados ou quebrados, faça a troca imediata.			
PINO SELETOR	Verificar se o pino seletor está quebrado ou danificado. Se sim, fazer a troca imediata.			
CARENAGEM		Verificar se a carenagem não está danificada ou quebrada.		
REGULAGENS		Verificar se as regulagens estão encaixando perfeitamente.		
MANUTENÇÃO PREVENTIVA				A cada 2 meses entre em contato com um Ponto Autorizado para fazer a manutenção preventiva do equipamento.

Qualquer dúvida pode ser sanada através da nossa central de atendimento ao consumidor, pelo telefone 0800-7724080. Para encontrar um Ponto Autorizado, acesse o site http://movement.com.br/assistencia-tecnica e permita que o navegador acesse sua localização e facilite a busca por uma Autorizada mais próxima.

GARANTIA

GARANTIA

GARANTIA LIMITADA - LINHA MUSCULAÇÃO
Leia cuidadosamente os termos e condições de garantia antes de utilizar o equipamento.
Ao utilizar o equipamento, você concorda em seguir os seguintes termos e condições de garantia.
A Brudden Equipamentos Ltda., fabricante dos produtos Movement, garante os equipamentos novos livres de defeitos em materiais e fabricação nos períodos estabelecidos abaixo.
Os períodos de garantia iniciam-se na data de emissão da nota fiscal de compra emitida pela Fábrica ou revendedor credenciado.
Essa garantia se aplicará somente a defeitos identificados durante os prazos abaixo e apenas ao comprador original do produto. Para exercitar a garantia o comprador deverá entrar em contato com a Assistência Técnica autorizada mais próxima (lista disponível no site www.movement.com.br/assistencia-tecnica) em menos de 30 dias da descoberta da não conformidade e disponibilizar o equipamento para inspeção.

ATENÇÃO! GANHE ATÉ 3 ANOS DE GARANTIA CADASTRANDO SEU EQUIPAMENTO NO CONNECT!

IMPORTANTE: para ser coberto totalmente pelo prazo descrito na tabela abaixo, **É NECESSÁRIO REGISTRAR SEU PRODUTO NO CONNECT.** Caso o cadastro NÃO SEJA EFETUADO, SOMENTE a garantia legal do Código de Defesa do Consumidor (art. 26, II) de 90 (noventa) dias será válida.
Acesse o CONNECT na Play Store e Apple Store (Movement Connect) ou pelo site:
(https://lp.movement.com.br/app-movement-connect)

90 dias	**Garantia legal do Código de Defesa do Consumidor (art. 26, II)** Mão de obra.
6 meses	**Já incluída a garantia legal do Código de Defesa do Consumidor (art. 26, II) de 90 (noventa) dias.** Cabo de aço / Adesivos / Reguladores e puxadores / Manoplas / Acabamentos termoplásticos / Acabamento de elastômeros / Carenagem e estofados em geral.
1 ano	**Já incluída a garantia legal do Código de Defesa do Consumidor (art. 26, II) de 90 (noventa) dias.** Partes e peças mecânicas / Polias / Mosquetões / Rolamentos / Molas / Componentes de fixação / Pintura em geral, incluindo os itens cromados e zincados / Componentes eletrônicos (exceto baterias) quando aplicável.
3 anos	**Já incluída a garantia legal do Código de Defesa do Consumidor (art. 26, II) de 90 (noventa) dias.** Chassi (exceto pintura) e estruturas metálicas

CONDIÇÕES E RESTRIÇÕES
1. A garantia aplica-se aos produtos Movement somente quando:
1-1. O produto estiver com o comprador original e com a prova de compra original (nota fiscal de compra);
1-2.Não tiver sido objeto de: acidentes, uso inadequado ou negligência, operação indevida, abuso, transporte e armazenamento inadequado, manutenção em desacordo com as especificações contidas no manual de instruções, serviço impróprio, ou modificação não realizada pela Movement;
1-3.As peças de reposição utilizadas forem fornecidas pela Movement;
1-4.Reclamações feitas dentro do prazo de garantia.
2. Esta garantia não cobre danos ou falhas em equipamentos causados por falha na manutenção básica e necessária como descrita no manual.

A GARANTIA NÃO SE APLICA:
•Produtos reparados ou modificados por terceiros, sem prévia autorização por escrito da Movement;
•Chamada de serviços para instalação do produto ou instruções aos proprietários sobre como utilizar o produto;
•Consertos efetuados em produtos Movement sem o número de série ou com a identificação alterada ou danificada;
•À retirada e/ou entrega do equipamento na residência do consumidor para realização de reparos.
•Nenhuma despesa de serviços ocorrida após o período de garantia de serviços.

CONDIÇÕES GERAIS DA GARANTIA
O serviço de Garantia Movement pode ser solicitado diretamente à fábrica ou a um Assistência Técnica Autorizada. Vide lista no site www.movement.com.br/assistencia-técnica.
As despesas decorrentes de eventuais transportes do produto até uma assistência técnica ou o deslocamento (visita técnica) realizado por assistente autorizado, serão custeados pelo comprador, estando ou não o produto coberto por esta garantia.
A responsabilidade da presente garantia se limita exclusivamente ao reparo, modificação ou substituição do produto fornecido.
A Movement não se responsabiliza por danos a pessoas, a terceiros, a outros equipamentos e instalações, lucro cessante ou quaisquer danos emergentes.
A Movement reserva-se no direito de paralisar a fabricação do equipamento, a qualquer tempo e sem prévio aviso, modificar suas especificações e introduzir melhorias, sem incorrer na obrigação de efetuar tais aperfeiçoamentos em produtos anteriormente fabricados.

A Movement reserva-se no direito de paralisar a fabricação do equipamento, a qualquer tempo e sem prévio aviso, modificar suas especi'cações e introduzir melhorias, sem incorrer na obrigação de efetuar tais aperfeiçoamentos em produtos anteriormente fabricados.

ATENDIMENTO AO CONSUMIDOR
Cx. Postal 11 - CEP 17586-202 - Pompeia - SP - Tel. 0800-7724080
falecom@movement.com.br

Fabricado por:
BRUDDEN EQUIPAMENTOS LTDA.
Av. Industrial, 700 Distrito Industrial.
CEP: 17586-202 POMPEIA-SP - BRASIL
CNPJ: 43.061.654/0001-38
www.movement.com.br
falecom@movement.com.br

MOVEMENT

OWNER'S MANUAL



CROSS 45

READ THIS MANUAL CAREFULLY BEFORE USING THE EQUIPMENT.
KEEP IT FOR FUTURE REFERENCE.

MOVEMENT

NEXT


NEXT

INTRODUCTION

WELCOME TO MOVEMENT!
Congratulations, you are now part of the MOVEMENT universe!

Aiming to offer products, services, and innovative solutions that meet the need for leisure, well-being, and comfort, awakening people to a more pleasant and healthier life, Brudden Equipamentos Ltda. has created the MOVEMENT brand.

Founded to develop and produce fitness equipment, Movement immediately stood out in the Brazilian marketplace for its tradition in convenience and durability, which makes Brudden an icon in terms of quality in the markets it operates.

With high investment in research and development together with renowned institutions, Movement promotes an improved quality of life to the most diverse profiles and habits, with a strong presence in Residences, Condominiums, Gyms, Clubs, Hotels, Clinics, Companies and Organizations.

The quality in equipment extends to the services provided by its wide network of customer service and Authorized Dealers, spread throughout Brazil.

Always bringing Movement close to you and your family for a healthier lifestyle, profitable for investors, and pleasurable and healthy for those who train using our equipment.

Visit our website and learn more about what our company offers to improve your quality of life.

MOVEMENT

ÍNDICE

SAFETY INFORMATION 5
GETTING TO KNOW THE EQUIPMENT 9
ASSEMBLING THE EQUIPMENT 13
OPERATING INSTRUCTIONS 40
MAINTENANCE 43
WARRANTY 48

Safety Information

SAFETY INFORMATION

MEANING OF THE SYMBOLS

DANGER!
A statement preceded by "DANGER" contains information that must be put into practice to avoid serious physical injury or death.

WARNING!
A statement preceded by "WARNING" contains information that must be put into practice in order to prevent some physical harm to the user.

CAUTION!
An indication preceded by the word "CAUTION" contains information that must be put into practice to avoid damage to the product.

Keep this manual for future reference. Read and understand this manual.

SAFETY

DANGER!

•The misuse of the equipment can turn it into a dangerous instrument, which can cause serious injury or even death to the user, so it is extremely important that you read and understand this manual.
•Before using the equipment, read this Manual carefully, making sure that it is correctly assembled and used, under penalty of serious injury and death to the user.
•It is the entire RESPONSIBILITY of the purchaser of MOVEMENT products to read the owner's manual and the warning stickers on the equipment. It is also the responsibility of the purchaser to instruct end users in the proper use of the equipment.
•Users must be supervised by a qualified professional, and the buyer is responsible for instructing them correctly. The use of the equipment in a manner contrary to the provisions of this Manual may cause accidents to users.
•This equipment is not intended to be used by persons with reduced physical, sensory, or mental capabilities, or by persons lacking experience and knowledge, unless they have been instructed in the use of the equipment and are under the supervision of an instructor.
•This equipment is intended for professional use in Gyms, Clubs, Studios, Hotels, and Condominiums, always under the supervision of a qualified instructor. It is not intended for home use. In case of doubt, contact MOVEMENT.
•It is recommended that the equipment be in an access-controlled area. . Access control to the equipment is the instructor's responsibility, as is the supervision of the user when using the equipment.
•NEVER allow two or more people to use the equipment at the same time.
•Do not allow third parties to be near the equipment, which may cause accidents.
•Do not allow children, the elderly, and animals to be near the equipment, risk of serious or fatal accident.
•Do not use the equipment while barefoot, shoes with heels, or with worn soles. Make sure there are no pebbles stuck in your shoes.
•Do not wear loose clothing, avoid wearing jewelry, chains, loose hair, and other objects. Always wear clothing designed for the practice of physical exercises.
•Do not use the equipment if you are ill or under the influence of drugs, alcohol, or any substance that affects your psychomotor capacity.
•When adjusting any seat, knee support, weight stack, backrest, seat, or any other type of adjustment, make sure that the adjustment pin or lever is fully engaged in the adjustment hole to avoid injuries.
•Incorrect or excessive exercise can cause serious injury. If you feel any kind of pain, dizziness, faintness or shortness of breath, stop exercising immediately and consult a specialized physician.

SAFETY INFORMATION

DANGER!

•Keep the floor around the equipment always dry, to avoid slips and falls.
•Make sure that the equipment is properly leveled on the ground and on a flat surface away from walls in order to keep the equipment balanced and avoid accidents and injuries to the user.
•DO NOT place the equipment on a polished (smooth) floor, as this may cause the equipment to become unstable.
•Never make modifications to the equipment without authorization from the manufacturer. Unauthorized modifications or attachments could cause the warranty to be void and cause serious or fatal injury to the user.
•DO NOT use or allow the use of any equipment that is damaged and/or has worn or broken parts.
•Immediately replace any type of steel cable that is damaged or worn out, to prevent serious or fatal accident to the user. It is the instructor's sole responsibility to check the condition of the cable.
•Use only spare parts manufactured and supplied by MOVEMENT.
•Do not allow anyone to service the equipment. MOVEMENT has authorized dealers throughout the national territory. To locate the nearest one, check the website at www.movement.com.br or contact us by phone 0800 772 40 80.
•Preventive maintenance is the key to a long life for the equipment and thus, avoiding serious accidents to the user. Any questions about maintenance see the maintenance chapter in this manual.
•The equipment is equipped with a stack of weights, do not use any other type of weight to increase the maximum load of the equipment. Risk of serious or fatal accident to the user.
•Do not use any type of selector pin other than the one included with the equipment to lock the weight stack.
•Do not allow the user to drop the weight stack in free fall. Risk of damage to the structure of the equipment.
•Do not exceed the maximum capacity of the equipment.
•Insert the selector pin completely into the weights. Partial insertion may cause the weights to fall, causing damage to the equipment and serious or fatal accidents to the user.
•Never remove the selector pin when the weight stack is in the raised position.
•Never try to free parts or weights that are stuck.
•UNDERSTANDING each warning sticker is important. If in doubt, contact our call center at 0800 772 40 80.
•If the warning stickers are damaged, contact MOVEMENT immediately to request their replacement. Warning stickers are affixed to the equipment and must be inspected before using the product.
•Prevent the user from having access to a weight stack, Equipment without rear fairing must be mounted so that it faces the walls or bulkhead, preventing the user from accessing the weight battery, if the user accesses this part there may be a risk of serious or fatal accidents.
•Triangle-shaped stickers represent a risk to the user.



DANGER!
DO NOT PUT YOUR HANDS BETWEEN THE WEIGHTS. RISK OF CRUSHING



DANGER!
DO NOT PUT YOUR HANDS BETWEEN THE PULLEYS. RISK OF CRUSHING



DANGER!
DO NOT PUT YOUR HANDS BETWEEN THE MOVING PARTS. RISK OF CRUSHING



DANGER!
EQUIPMENT NOT DESIGNED FOR CHILDREN. KEEP CHILDREN AWAY FROM THE EQUIPMENT. RISK OF ACCIDENTS

SAFETY INFORMATION

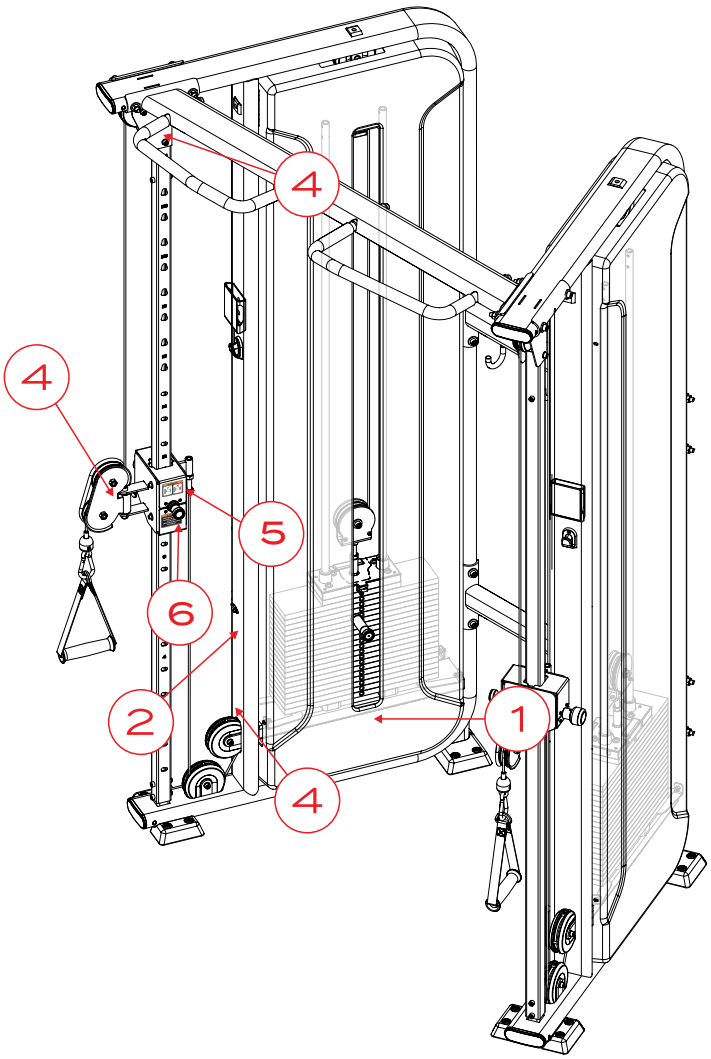

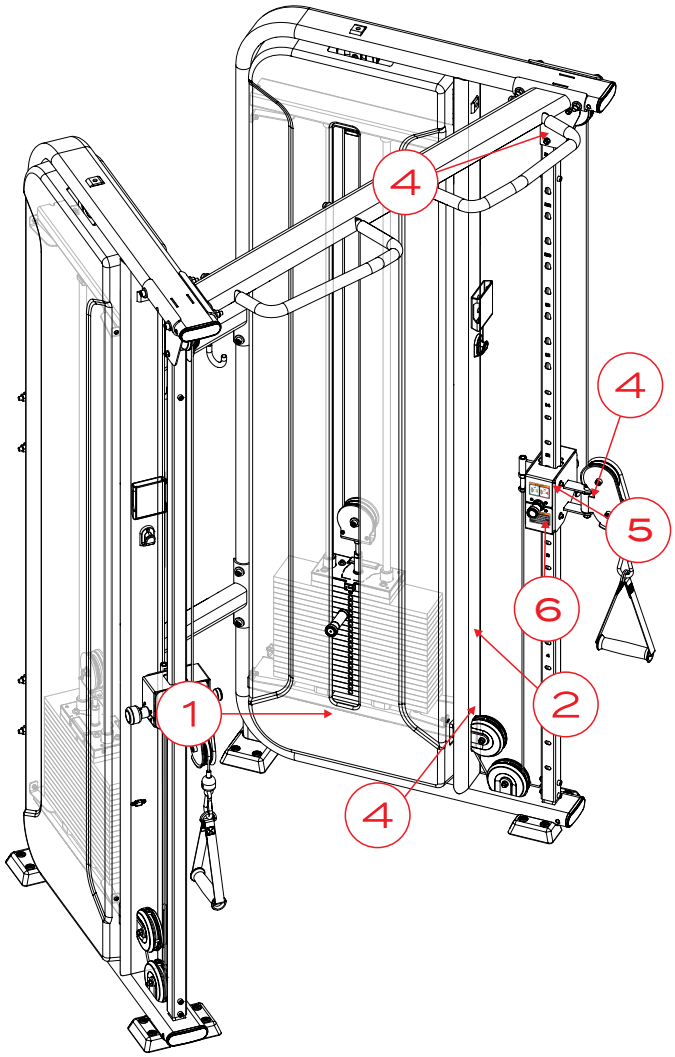

1



2



3



4



5

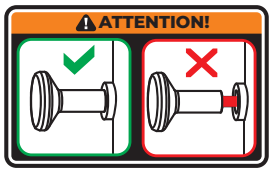

6



NOTE: Certain parts of the equipment have been removed for easier viewing.

GETTING KNOW THE EQUIPMENT

GOAL- CROSS 45
Cross 45 is designed for the user's workout and physical conditioning through the movement of arms and legs. The equipment has handles that can be pulled by the user to strengthen the muscles of the arms and legs.

This equipment is composed of the following main components:

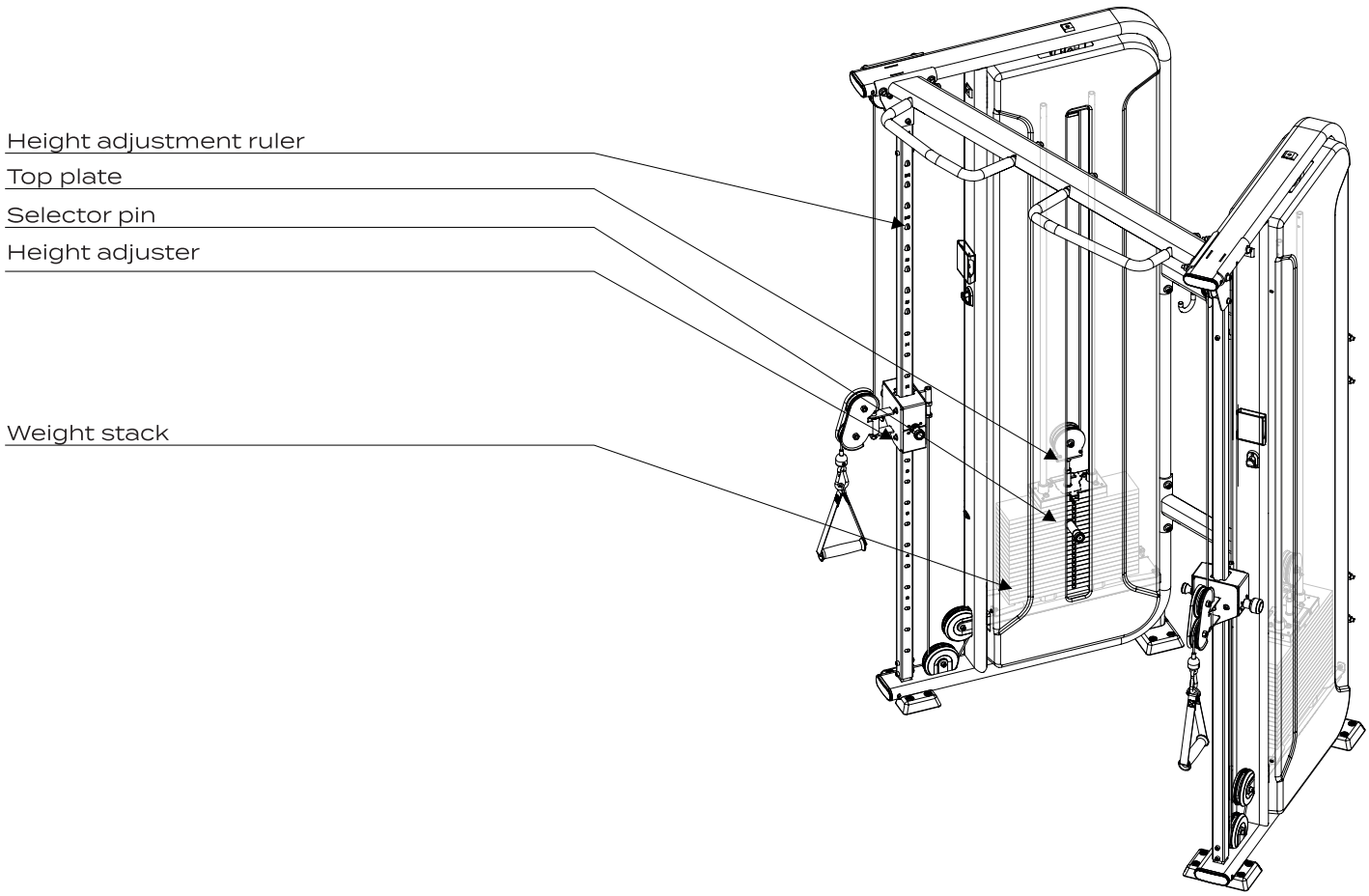

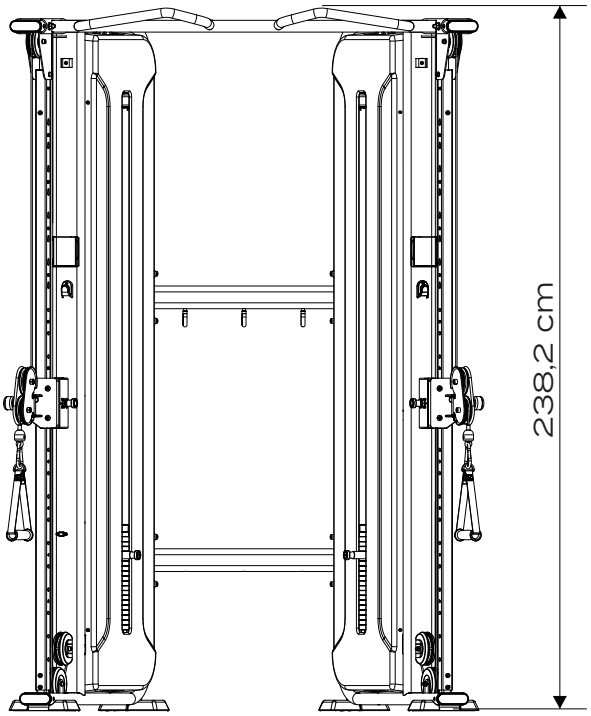

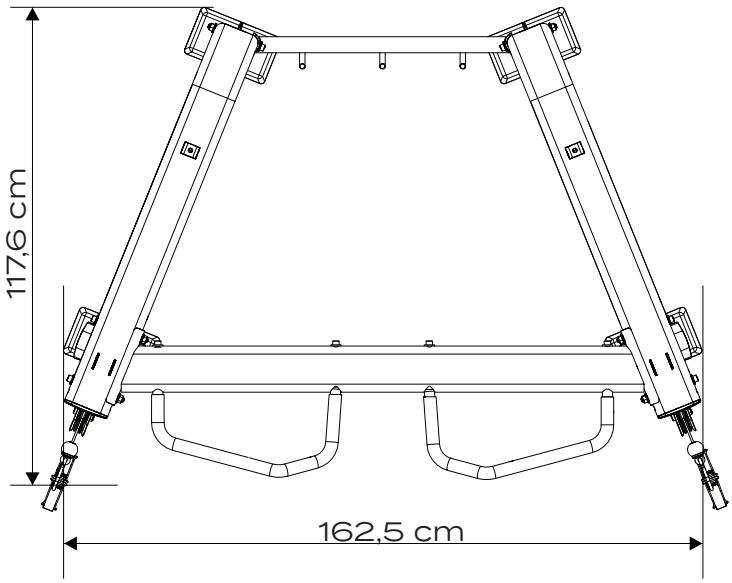

WEIGHT STACK

Each piece of equipment in the NEXT line has a weight stack configuration. Below are the configurations of each equipment, as well as the extra weight.

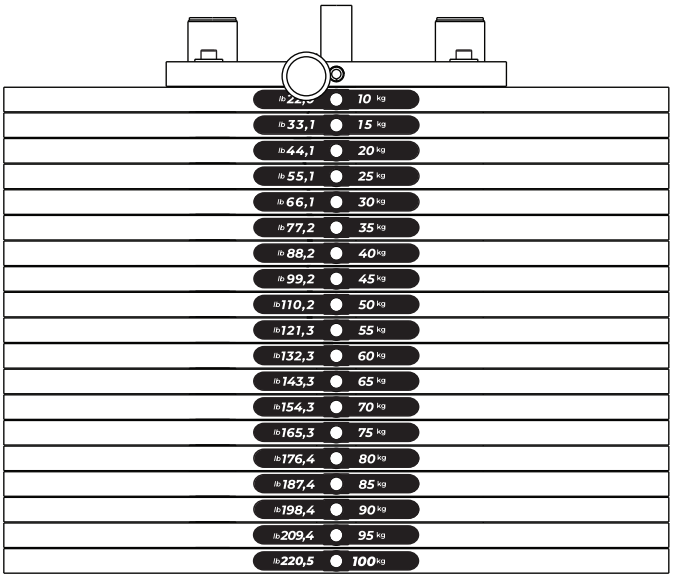

Weight stack load - Pulley
Weight stack load 19 5-kg weights
Top plate 5 kg
Effective tower load 19 pesos de 5 kg + Top plate 5 kg
Total load: 100 kg

Note: The weight stack has its values rounded up or down.

Equipment specifications - Cross 45

Equipment	Cross 45
Line	NEXT Cables
Length	117.6 cm
Width	162.5 cm
Height	238.2 cm
Occupied area	1.91 m2
Equipment weight	357 kg
Top plate	5 kg
Unit plate weight	5 kg
Initial load	5 kg
Maximum total load (per tower)	100 kg
Structure	Steel
Painting	9-bath surface treatment + electrostatic powder coating
Welding	Robotic MIG/MAG
Steel cable	Ø 4.76 mm coated, with Ø 3.175 mm steel core
Shrouded pulleys	Yes
Color options	Black
Shock absorber at tower base	Yes
Weight selector pins (flauta)	Carbon steel with anodized aluminum handle
Adjustments	Height adjustment with 24 levels
Weight guides	Hard anodized aluminum – low friction coefficient and high wear resistance
Handles	Anodized aluminum
Regulator guide	Stainless steel AISI 316 – 3 mm thick
Shrouded tower	Yes, optional
Warranty	Up to 3 years. See the equipment Warranty Terms

ASSEMBLING THE EQUIPMENT

ASSEMBLING THE EQUIPMENT

CAUTION!

Before starting to assemble your equipment, it is necessary to pay attention to the following precautions:

- Make sure that the packaging is not damaged and that the parts and components of the equipment are not damaged.
- It is recommended that the equipment be unpacked at the place where it will be assembled.
- The assembly location must be clean.
- The floor must be flat, level, and rigid to avoid equipment instability.
- It is recommended that the equipment be assembled away from humidity and out of direct sunlight.

ICONS

The icons are meant to instruct good practices that should be followed during assembly.



For this assembly it is recommended that it be done by two people



Do not tighten the bolts all the way



Final tightening of the bolt

TOOLS

Use the following tools to assemble the equipment. The function of the torque table is to guide how much tightening a particular bolt can undergo. The table must be followed strictly.

TABLE FOR THE SPECIFICATION OF THE TIGHTENING TORQUE OF BOLTS

Diameter [mm]	Torque [N.m]
M6	9-12
M8	22-29
M10	45-58

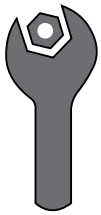

Fixed wrench

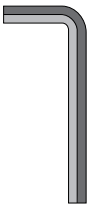

Hex wrench



Threadlocker Medium Torque



Philips screwdriver

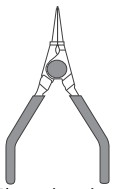

Elastic ring pliers

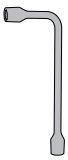

Wrench

WARNING!

The assembly of the tower is the same for both sides of the equipment. To assemble the other side just follow the same steps described in the manual.

WARNING!

The Cross 45 equipment uses several bushings for the pulleys. In order to know which bushing to use, below is a 1:1 bushing comparison template to know which bushing to use in a given assembly step.

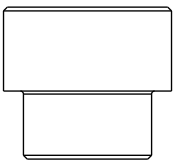

Bushing n° 17

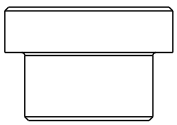

Bushing n° 21



Bushing n° 25

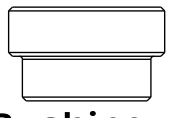

Bushing n° 33

ASSEMBLING THE EQUIPMENT

LIST OF COMPONENTS

A



Tower

B

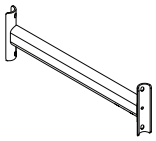

Connection bar

C

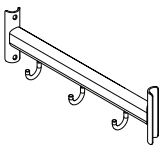

Connection bar with support

D

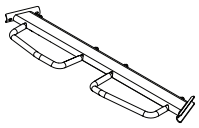

Connection bar with handle

E

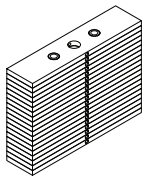

Weight stack

F

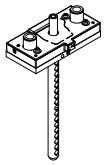

Top plate

G

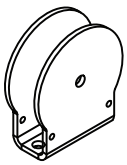

Pulley support

H

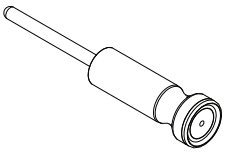

Selector pin

I

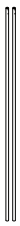

Weight rod

J

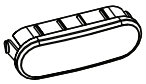

Plug

K1



Left height adjuster ruler

K2



Right heigh adjuster ruler

L

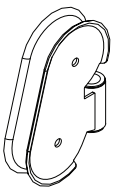

Pulley support

M

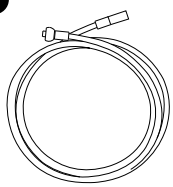

STEEL CABLE

N

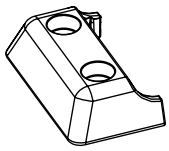

Cover base

O

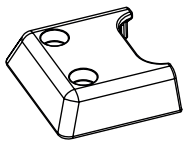

Cover base

P

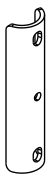

Flange curva

Q

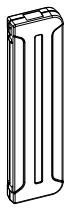

Carenagem esquerda

R

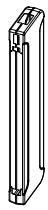

Carenagem direita

S

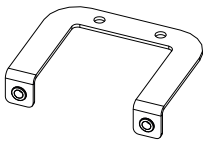

Suporte da carenagem

ASSEMBLING THE EQUIPMENT

STEP 1

	NAME	Qty
1	Cyl Head Bolt Int. Hex - M10X140	4x
2	Flat washer Ø10	8x
3	Hex Insert Nut Nylon - M10	4x
	Tower	
	Link bar	
	NOME	Qtd
	Flange curva	2x

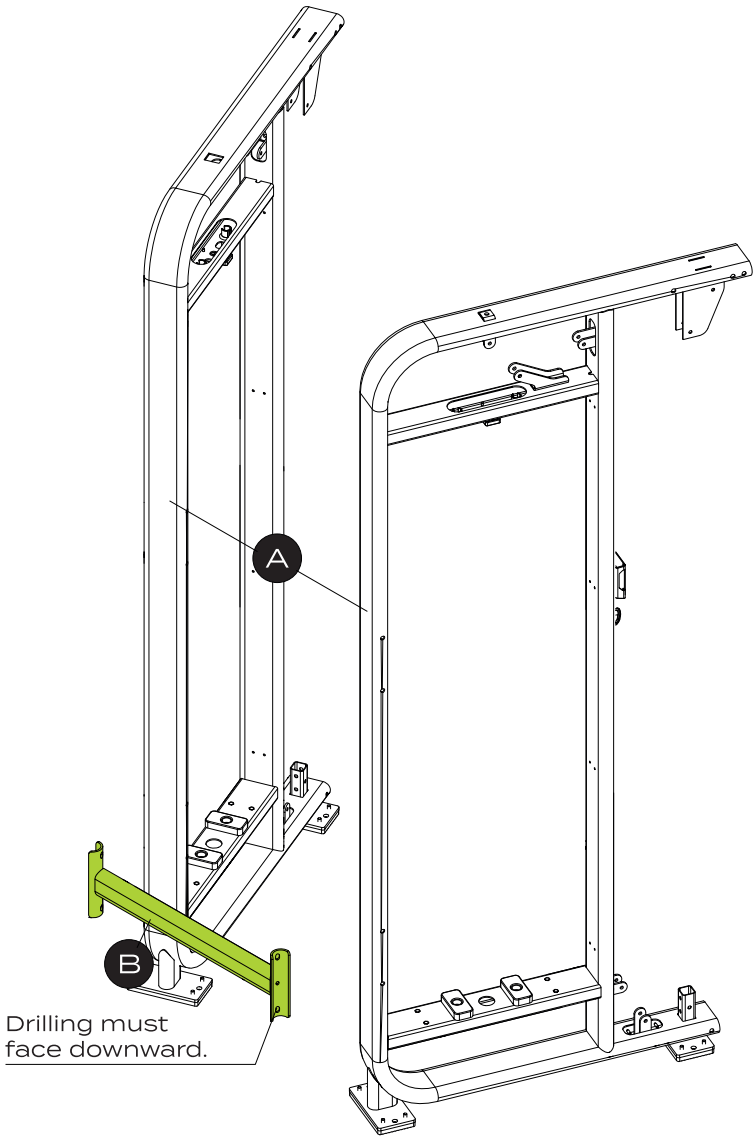

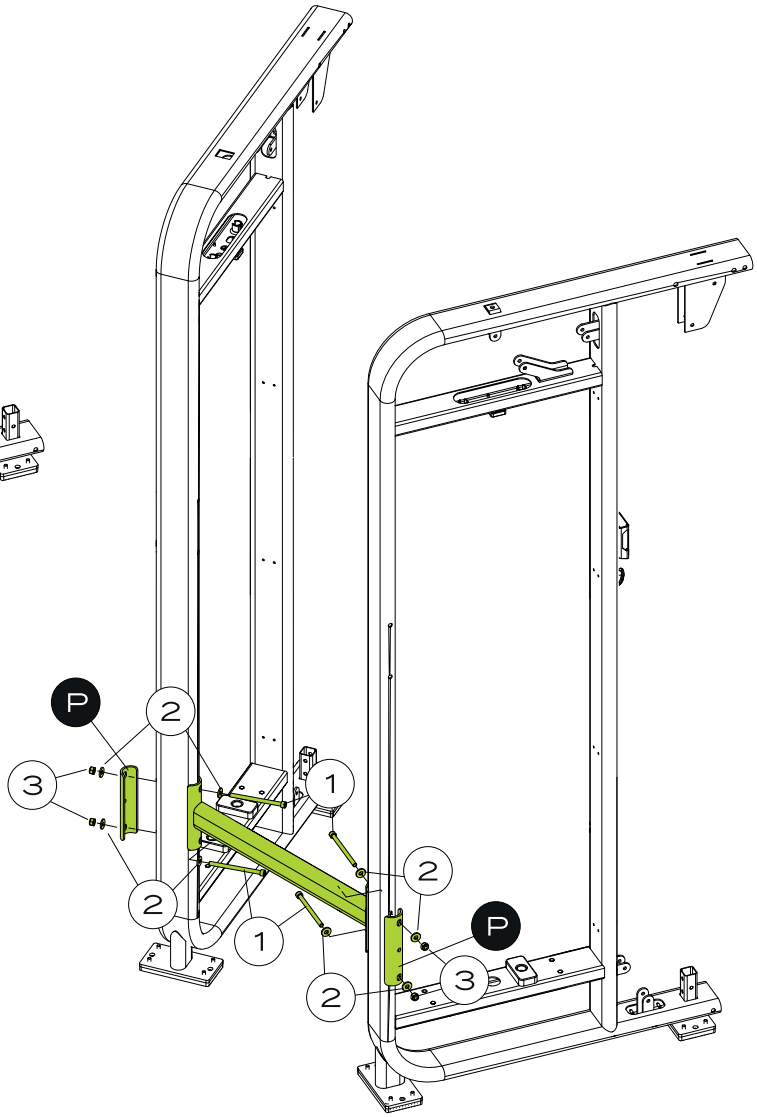

TOOLS

Hex wrench 8

Fixed wrench 17

100%

ASSEMBLING THE EQUIPMENT

STEP 2

	NAME	Qty
1	Cyl Head Bolt Int. Hex - M10X140	4x
2	Flat washer Ø10	8x
3	Hex Insert Nut Nylon - M10	4x
33	Parafuso Cab. Sext. Fl. M8X20 RT 8.8 A2S	8x
C	Connection bar with support	
P	Flange curva	2x
S	Suporte da carenagem	16x

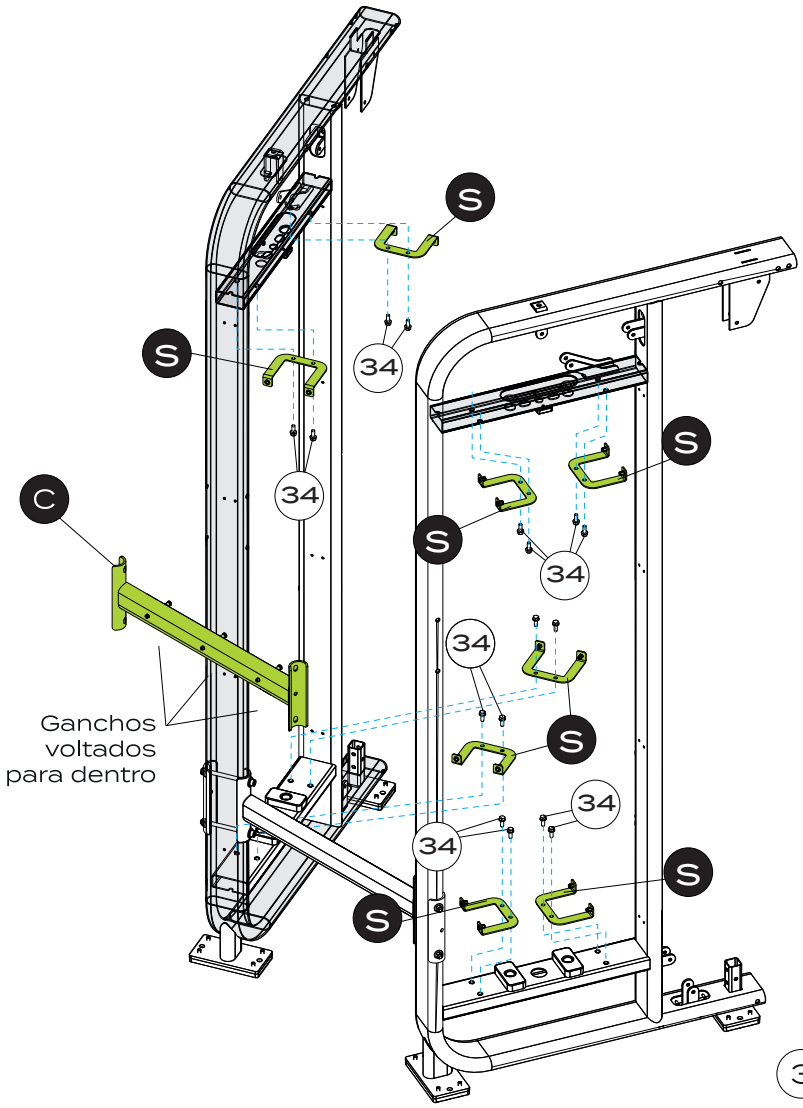

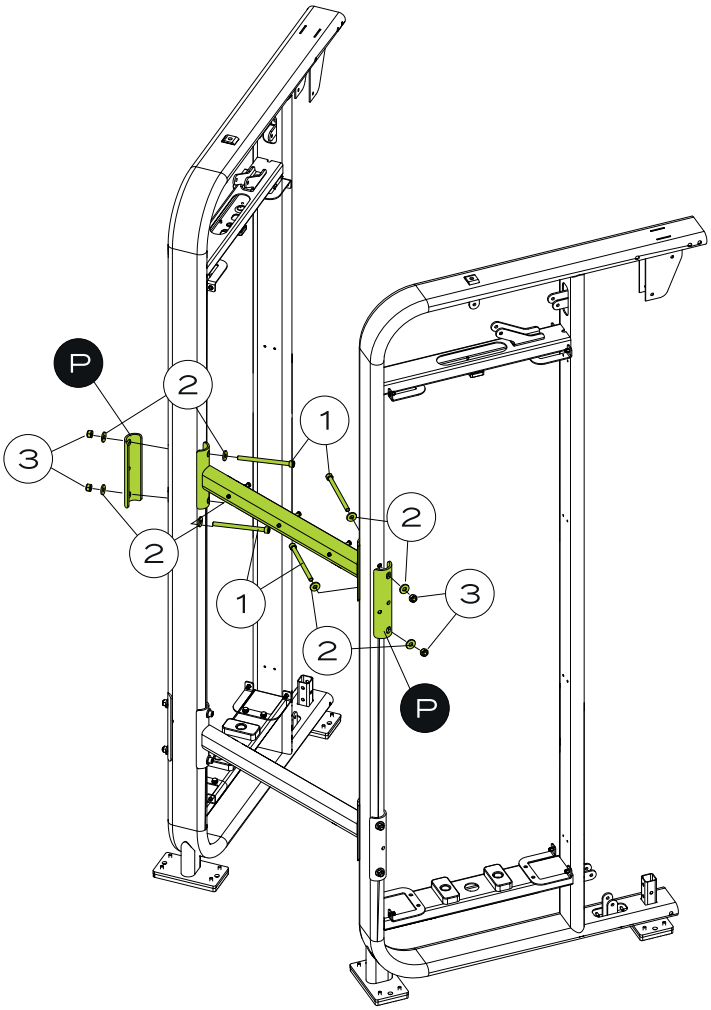

TOOLS

Hex wrench 8

Fixed wrench 17

50%

ASSEMBLING THE EQUIPMENT

STEP 3

	NAME	Qty
1	Cyl Head Bolt Int. Hex - M10X140	4x
2	Flat washer Ø10	8x
3	Hex Insert Nut Nylon - M10	4x
D	Connection bar with handle	

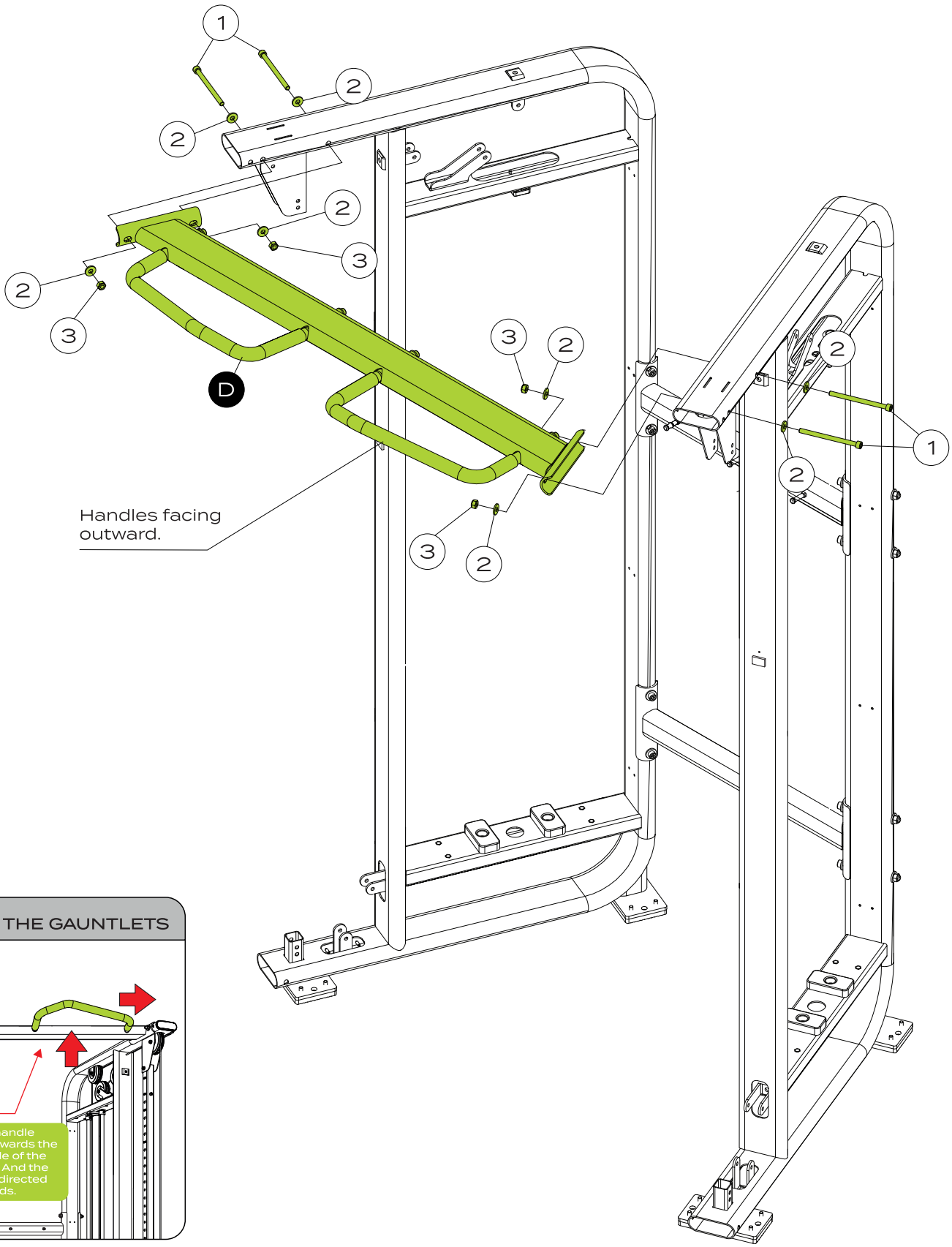

FRONT VIEW OF THE GAUNTLETS

TOOLS

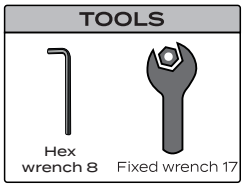

STEP 4 - EQUIPMENT LEVELING

WARNING!

BEFORE PROCEEDING WITH THE ASSEMBLY, ALIGN THE EQUIPMENT TO THE GROUND TO AVOID ANY KIND OF SWAYING. WITH THE EQUIPMENT PROPERLY ALIGNED, COMPLETELY TIGHTEN THE BOLTS.

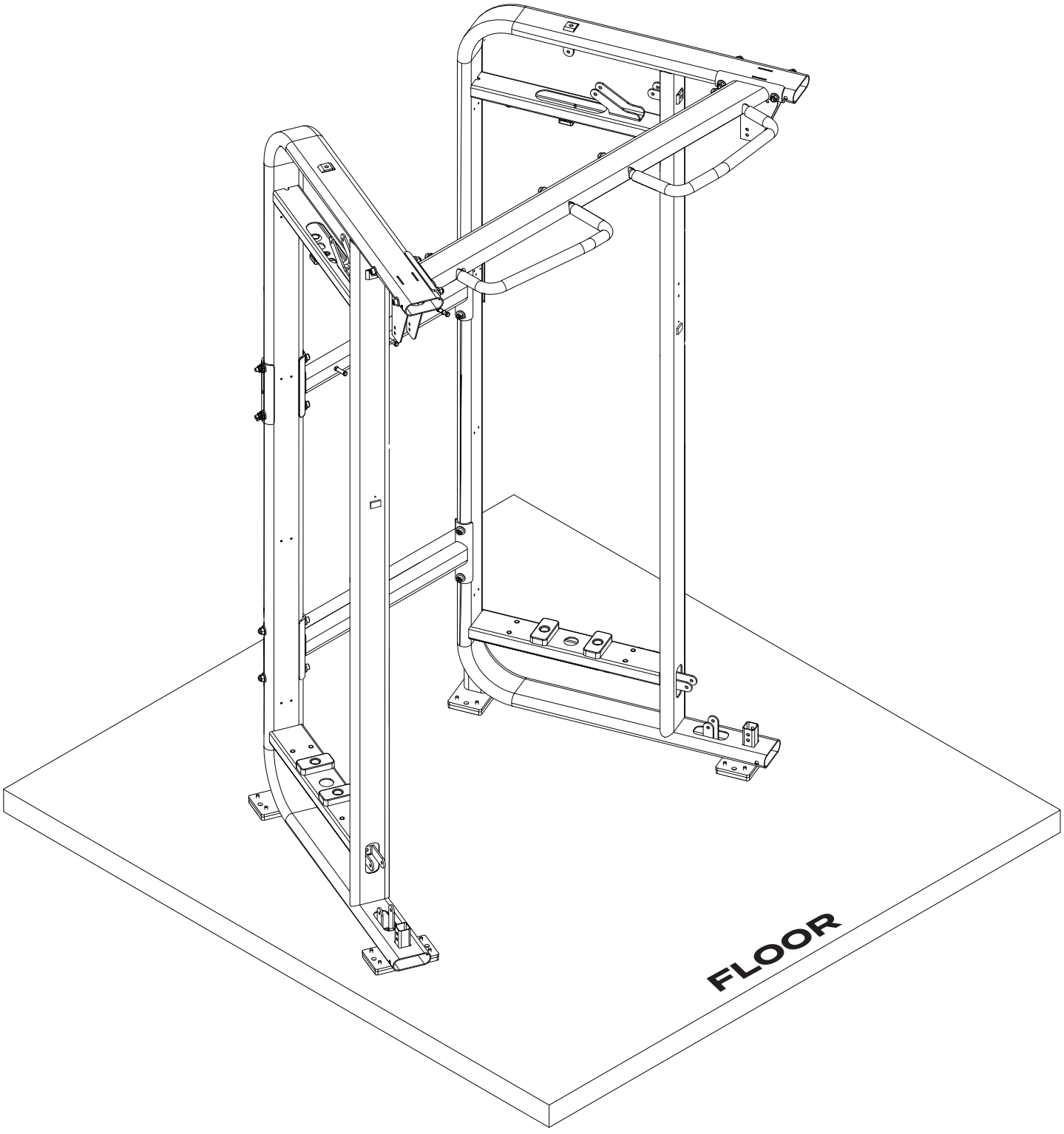

STEP 5

E	NAME Weight stack
F	NAME Top plate

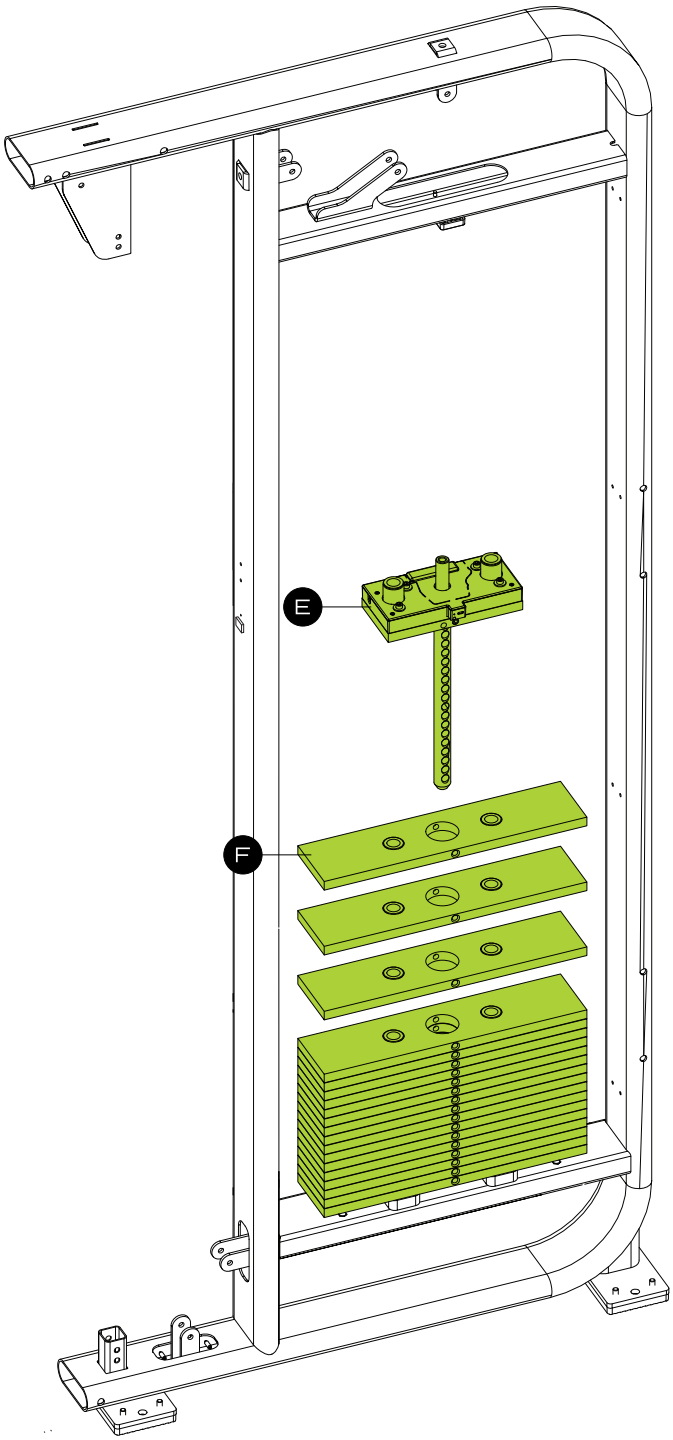

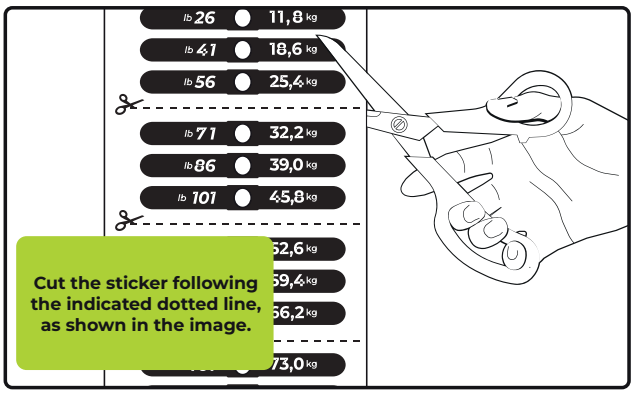

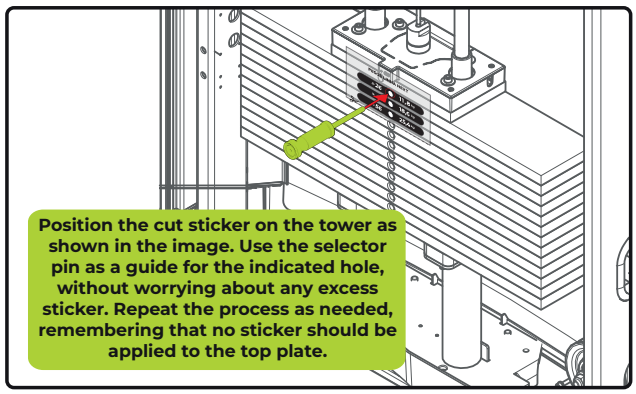

ASSEMBLING THE EQUIPMENT

STEP 6

	NAME	Qty
4	Cyl Head Hex. M12X80	2x
5	Hex Insert Nut M12	4x
G	Pulley support	
H	Selector pin	

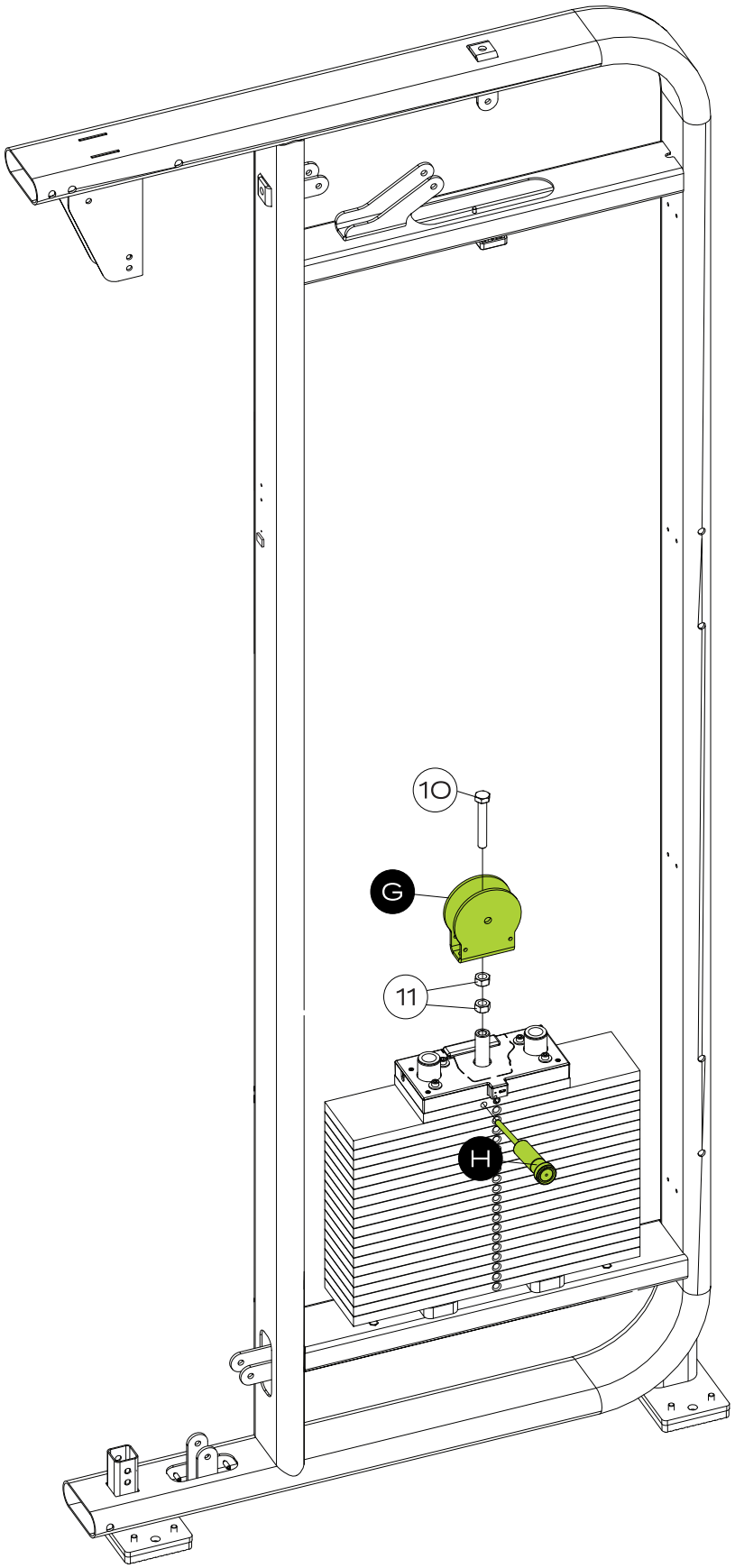

TOOLS

Wrench 19

100%

ASSEMBLING THE EQUIPMENT

STEP 7

	NAME	Qty
6	Rod lock	4x
35	Hex Insert Nut Nylon - M6	4x
36	Cyl Head Bolt Hex. Int. - M6X40	4x
I	Weight rod	

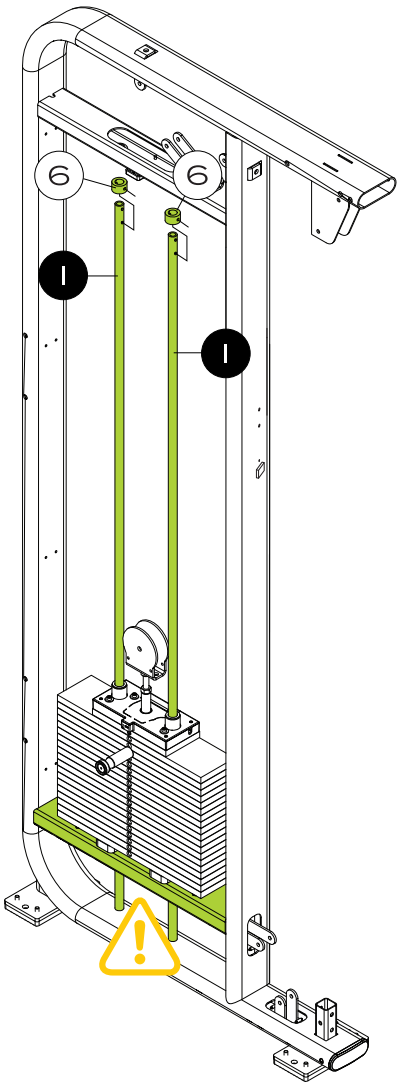

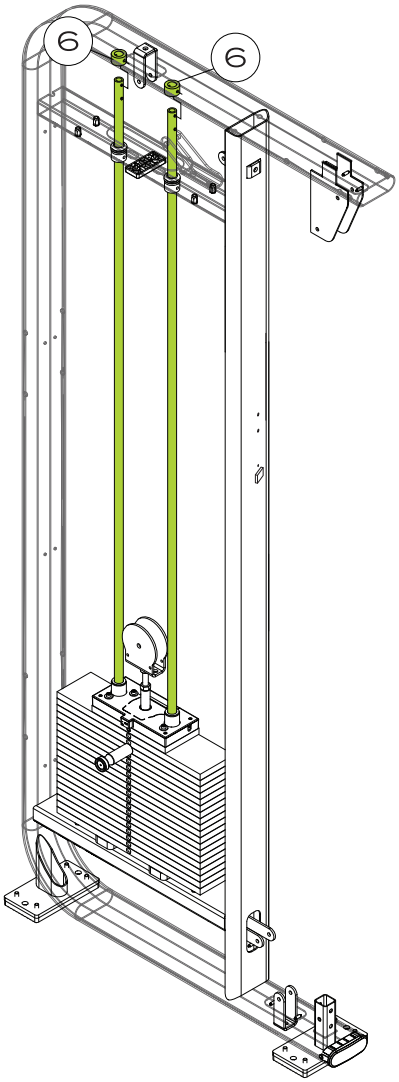

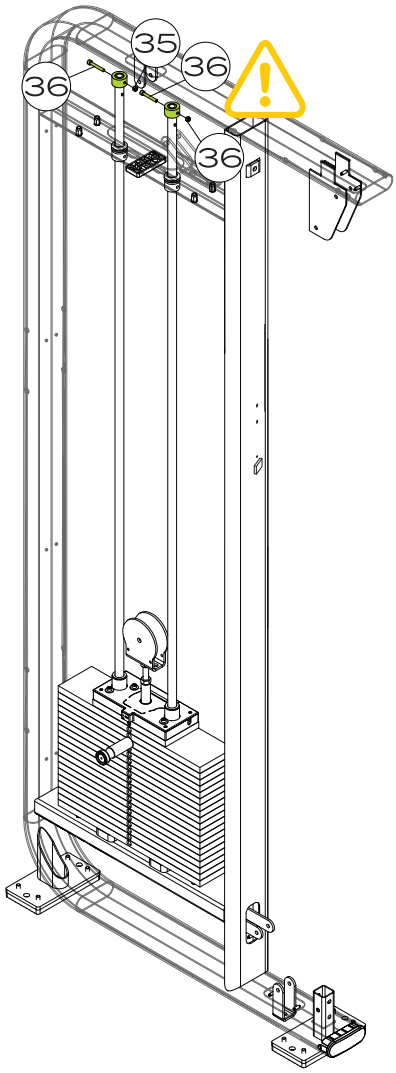

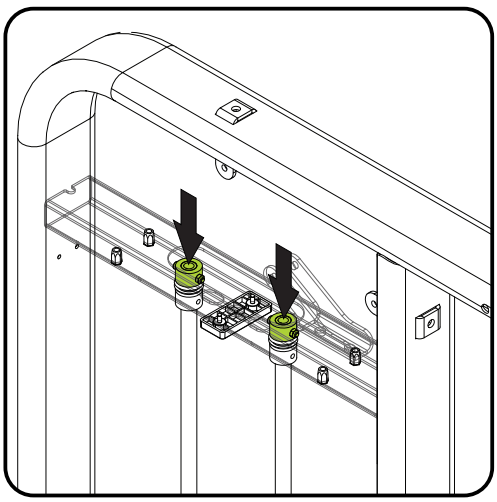

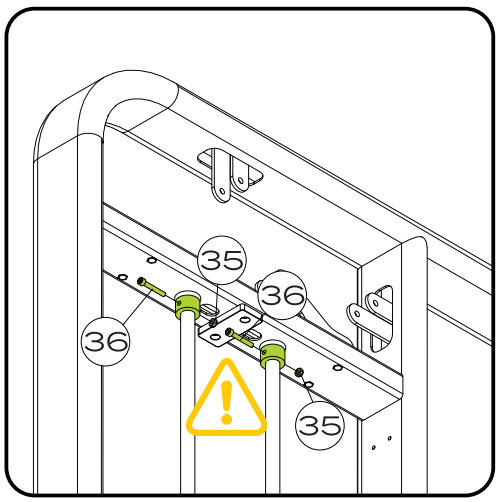

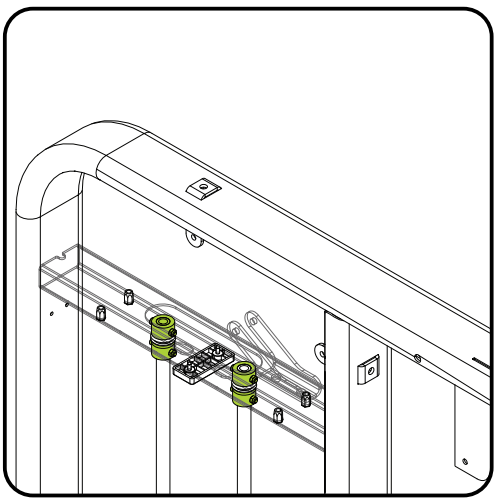

TOOLS

Hex wrench 4

Fixed wrench 10

50%

WARNING!

TIGHTEN THE SCREW UNTIL THE ROD LOCK GAP IS ELIMINATED

WARNING!

THE RODS CAN BE ASSEMBLED BY PASSING THEM THROUGH THE BOTTOM CROSS STRUT

ASSEMBLING THE EQUIPMENT

STEP 8

	NAME	Qty
7	Cyl Head Bolt Hex. Int. - M8X50	2x
9	Hex Insert Nut Nylon - M8	2x
K1	Left height adjuster ruler	
K2	Rightt adjuster ruler	

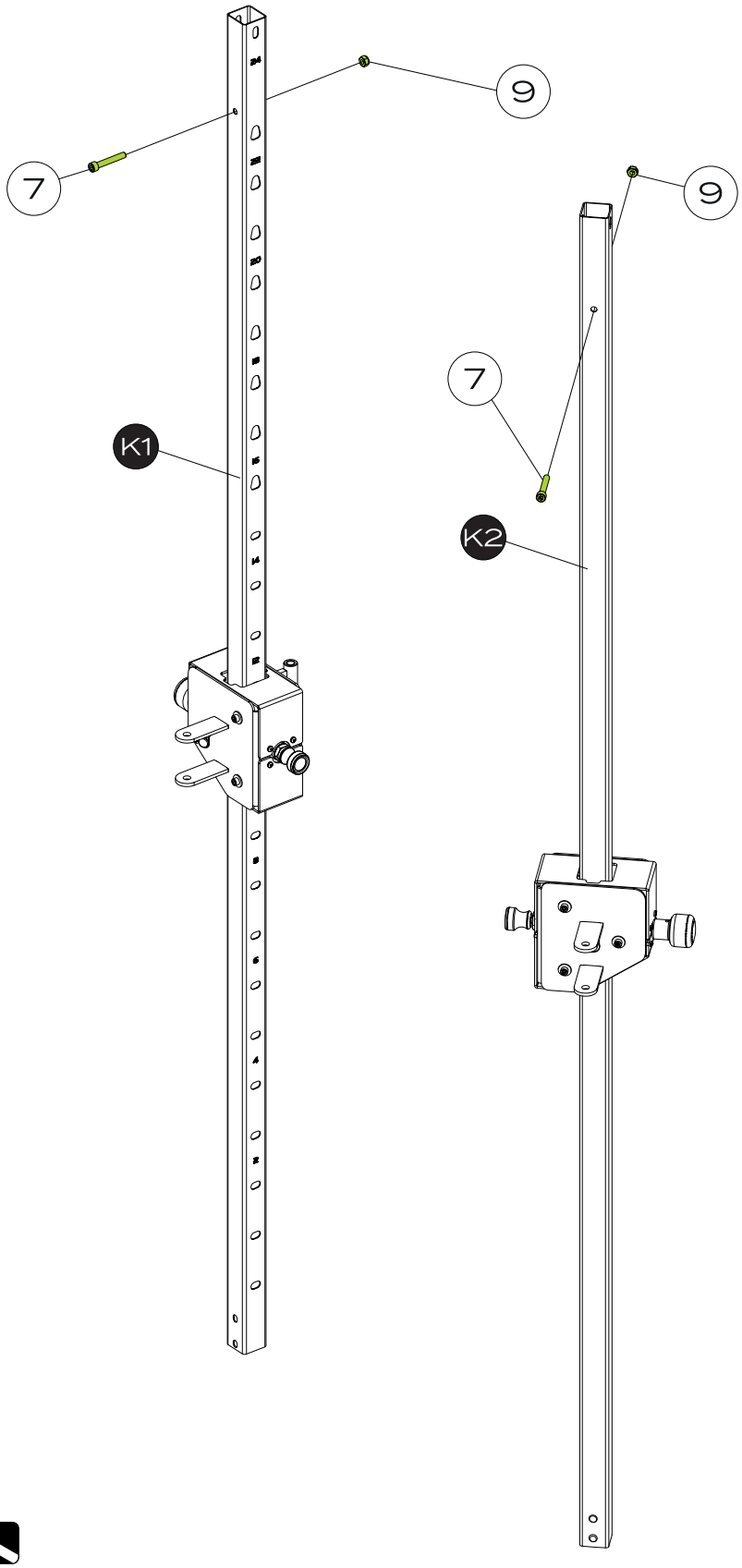

TOOLS

Hex wrench 6

Fixed wrench 13

100%

ASSEMBLING THE EQUIPMENT

STEP 9

	NAME	Qty
7	Cyl Head Bolt Hex. Int. - M8X50	2x
8	Flat washer Ø8	2x
9	Hex Insert Nut Nylon - M8	3x
26	Cyl Head Bolt Hex. Int. - M8X60	1x

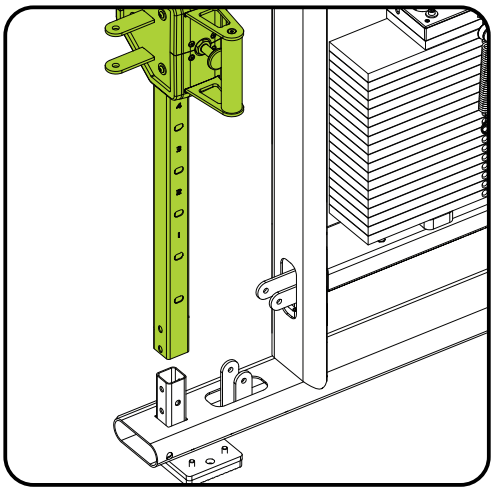

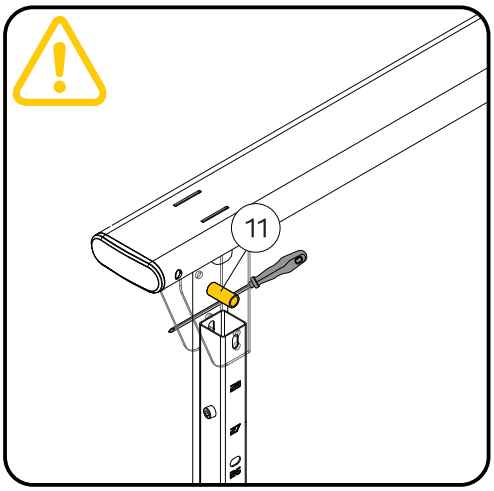

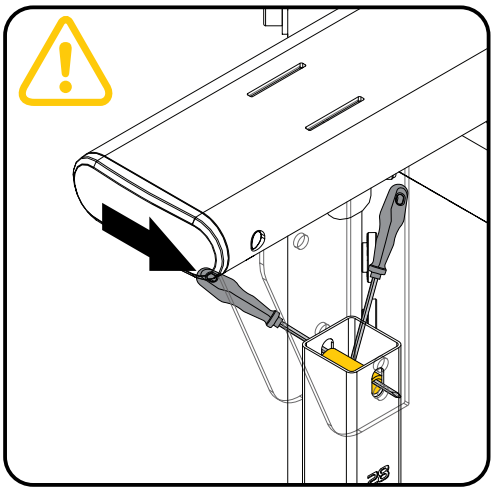

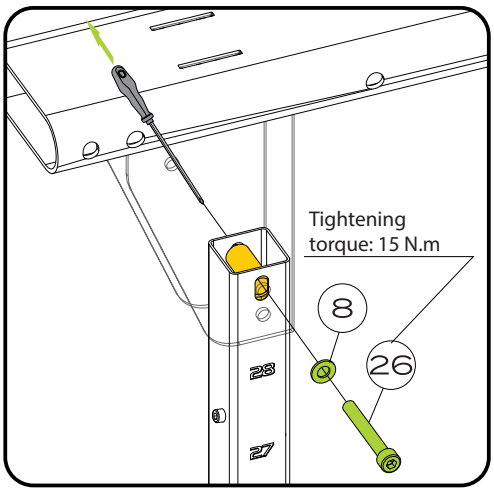

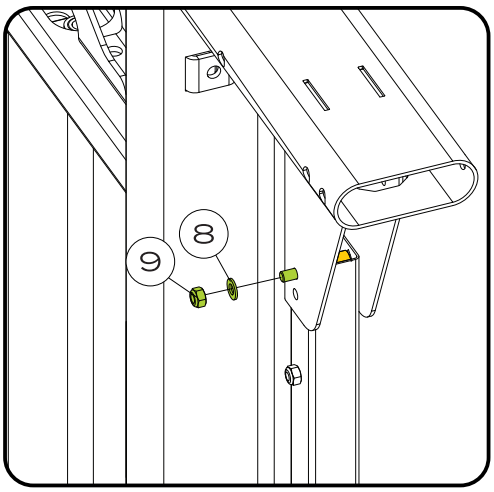

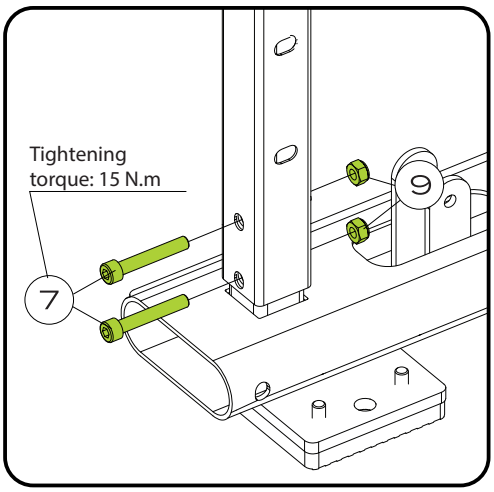

WARNING!

WITH THE HELP OF A SMALL SCREWDRIVER, SUPPORT IT TO MOUNT THE SPACER ON THE HEIGHT ADJUSTER RULER.

Note: The assembly of the ruler is the same for the pulleys.
Note: Certain parts of the equipment have been hidden for easier viewing.

TOOLS

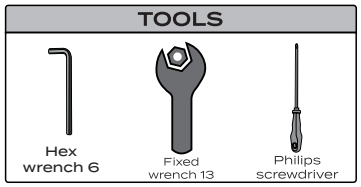

STEP 10

	NAME	Qty
5	Hex Insert Nut Nylon insert - M10	1x
12	Cyl Head Bolt Hex. Int. - M10X90	1x
13	Axis	1x
L	Pulley support	

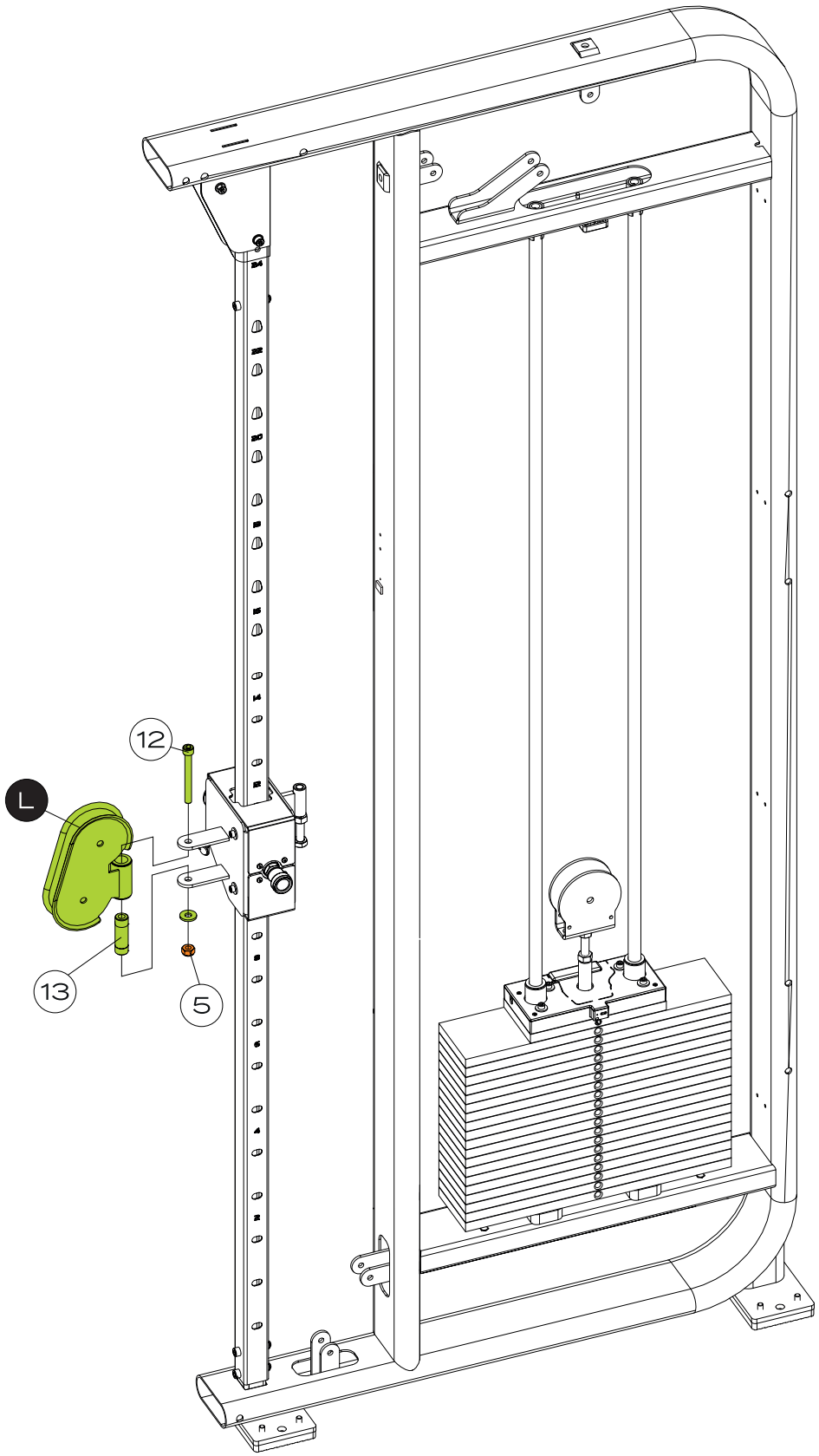

TOOLS

Hex wrench 8

Fixed wrench 17

100%

Note: Certain parts of the equipment have been hidden for easier viewing.

ASSEMBLING THE EQUIPMENT

STEP 11

	NAME	Qty
8	Flat washer Ø8	4x
9	Hex Insert Nut Nylon - M8	1x
14	Cyl Head Bolt Hex. Int. - M8X55	1x
15	Bushing n°21	2x
16	Pulley Cover	2x
17	Steel cable locking pin	3x
18	Pulley	1x
M	Pulley steel cable	

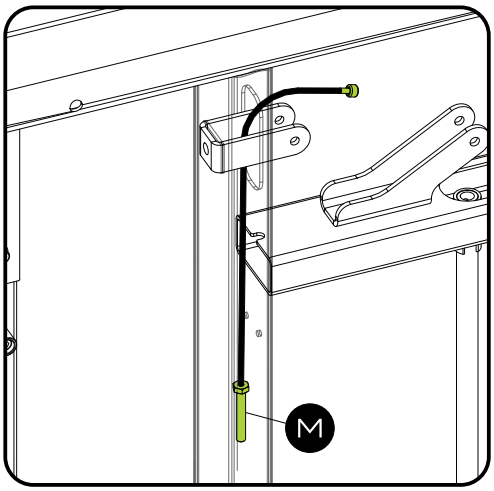

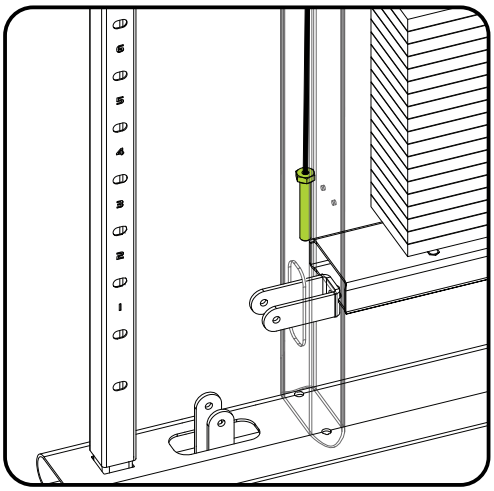

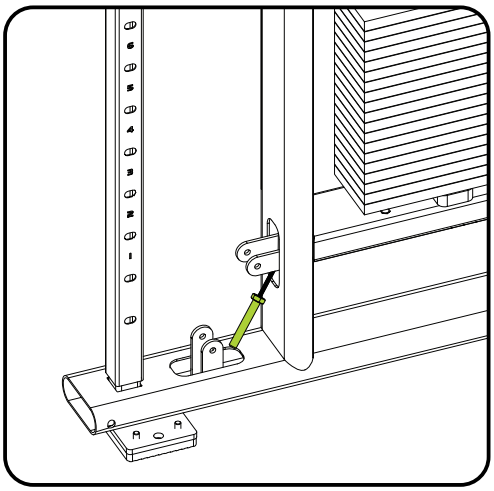

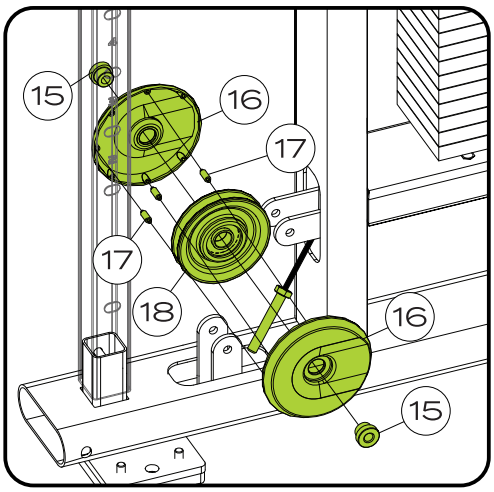

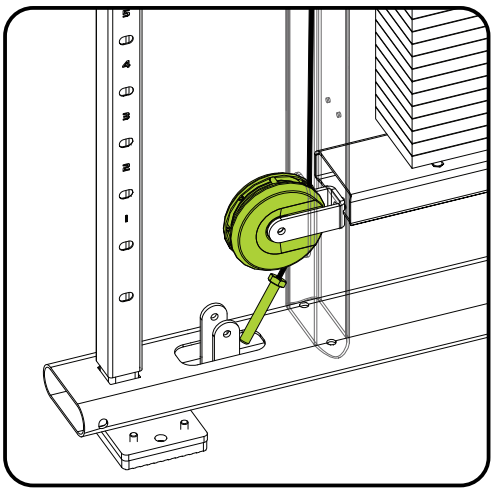

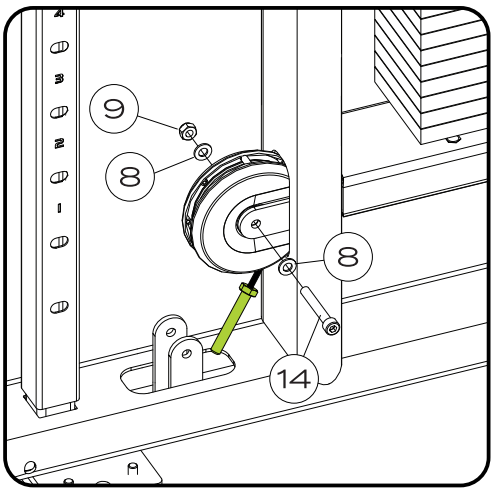

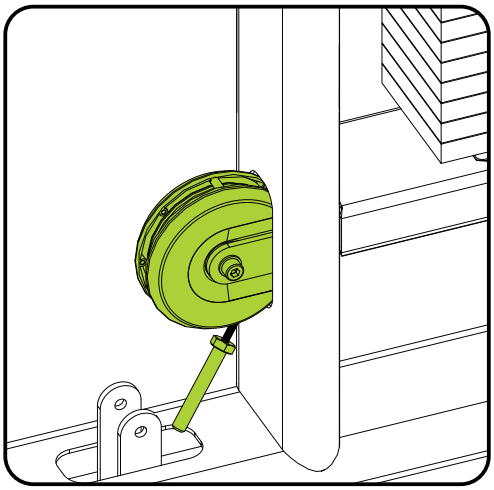

TOOLS

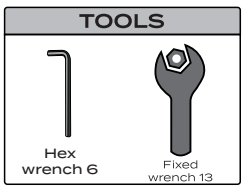

ASSEMBLING THE EQUIPMENT

STEP 12

	NAME	Qty
5	HEX Insert Nut M12	1x
8	Flat washer Ø8	4x
9	Hex Insert Nut Nylon - M8	1x
14	Cyl Head Bolt Hex. Int. - M8X55	1x
15	Bushing n°21	2x
16	Pulley Cover	2x
17	Steel cable locking pin	3x
18	Pulley	1x

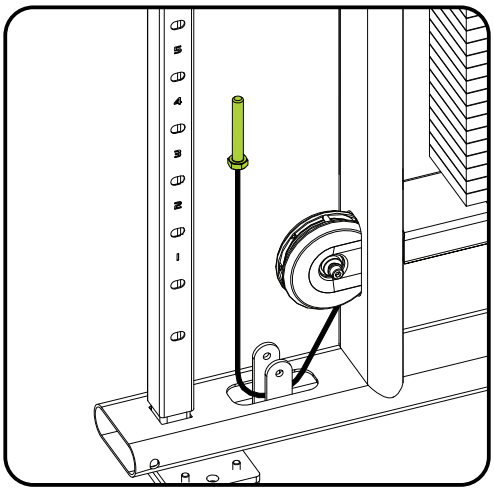

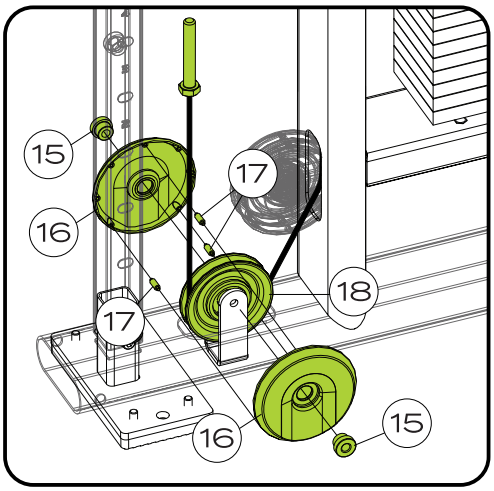

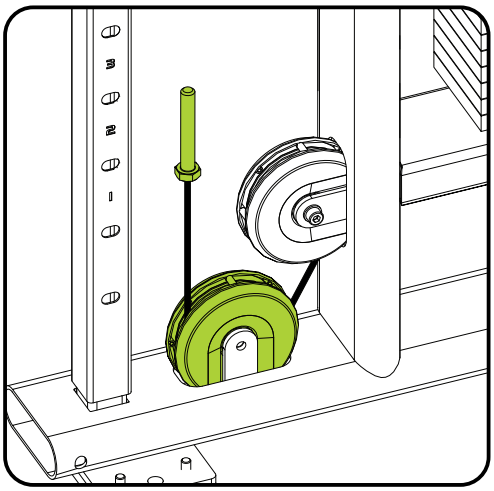

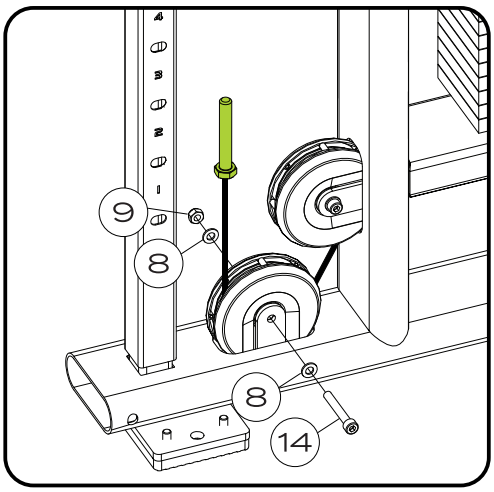

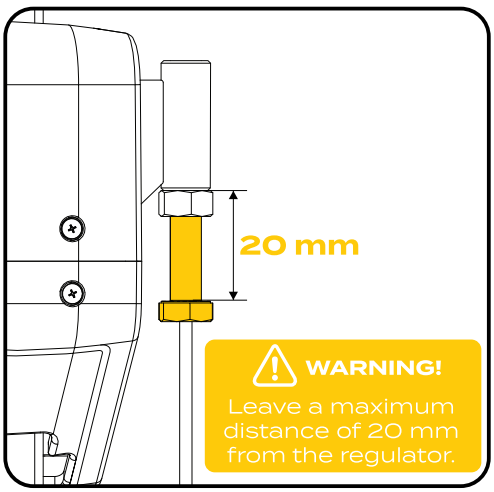

TOOLS

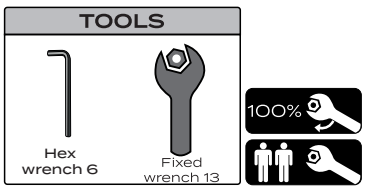

ASSEMBLING THE EQUIPMENT

STEP 13

	NAME	Qty
8	Flat washer Ø8	2x
9	Hex Nut Insert Nylon - M8	1x
14	Cyl Head Bolt Hex. Int. - M8X55	1x
15	Bushing n°21	2x
16	Pulley Cover	2x
17	Steel Cable Locking Pin Steel	3x
18	Pulley	1x

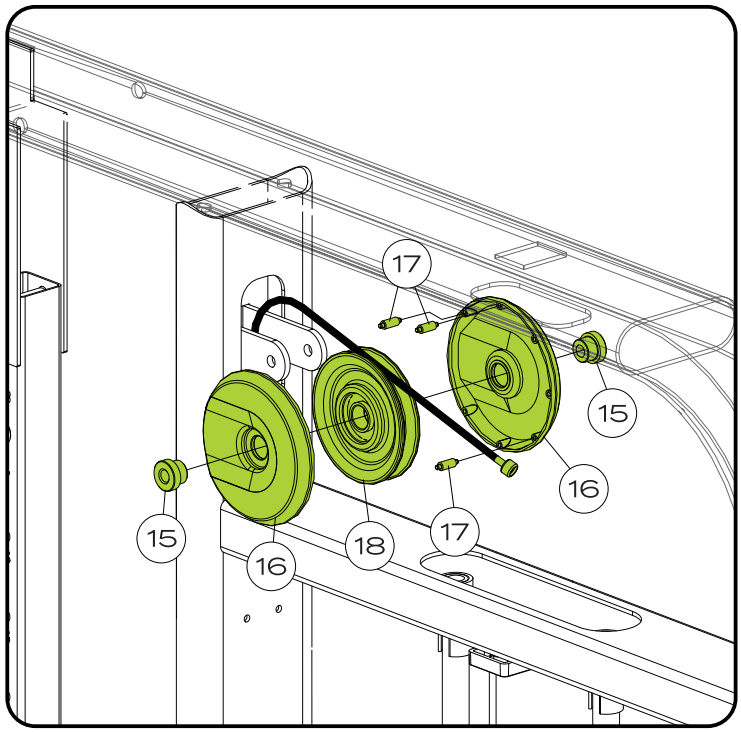

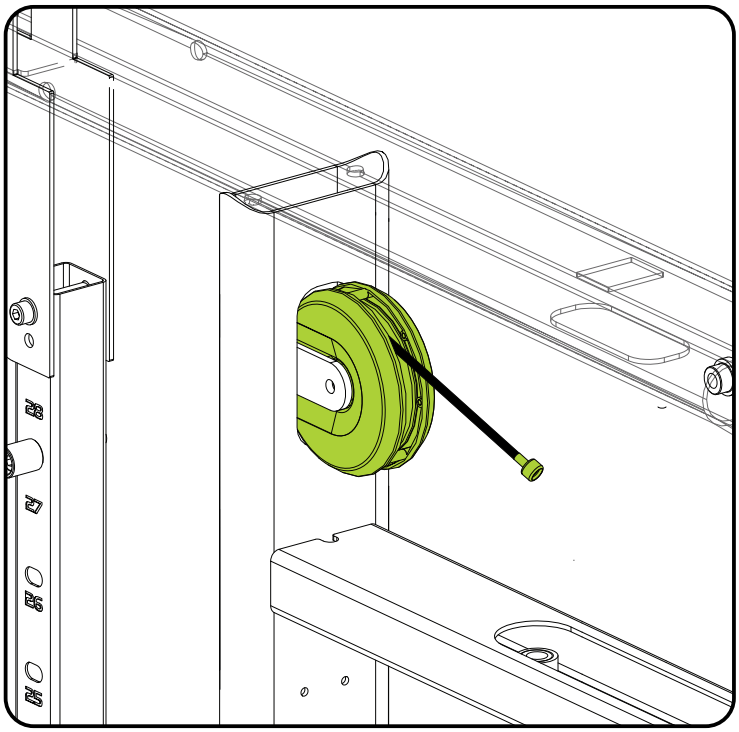

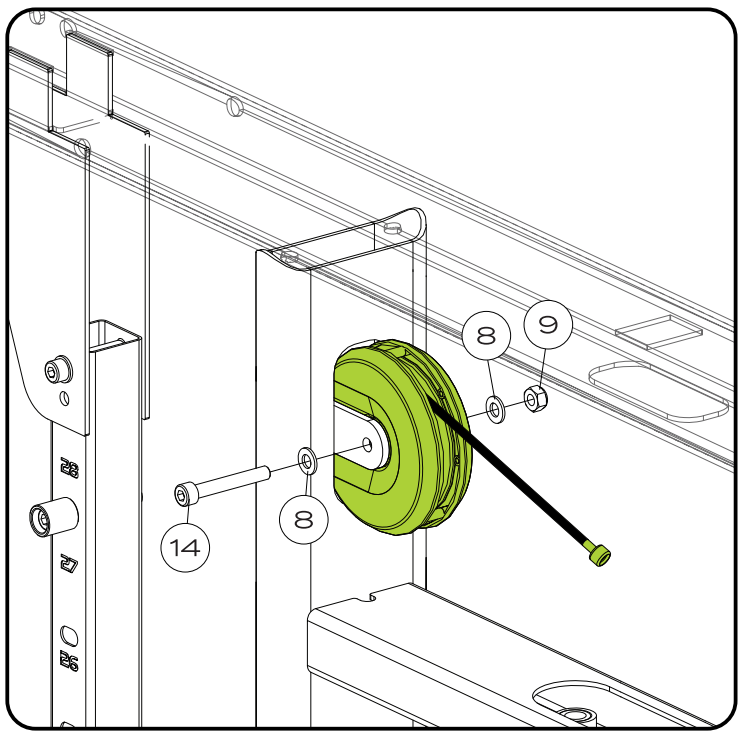

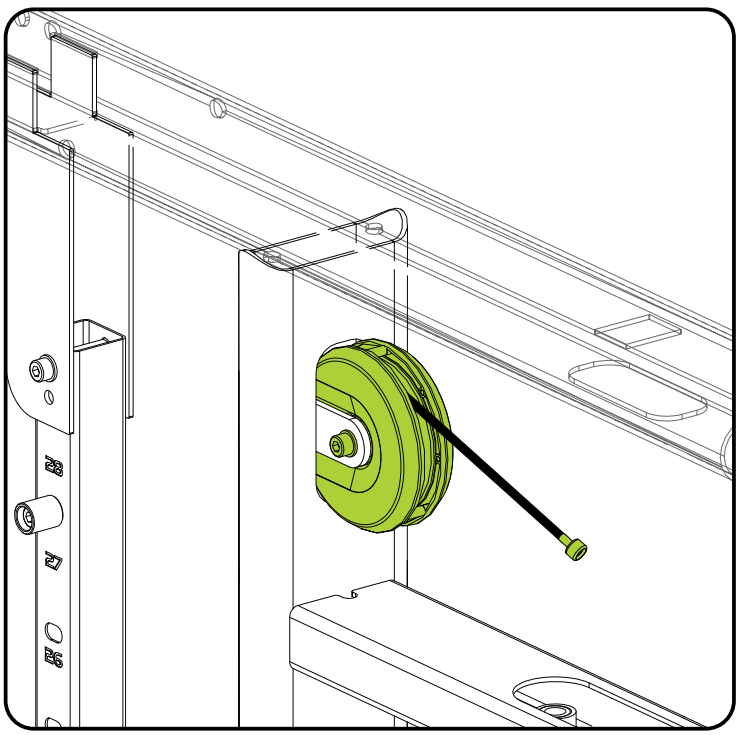

Note: Certain parts of the equipment have been hidden for easier viewing.

TOOLS

Hex wrench 6

Fixed wrench 13

100%

ASSEMBLING THE EQUIPMENT

STEP 14

	NAME	Qty
8	Flat washer Ø8	2x
9	Hex Nut Insert Nylon - M8	1x
14	Cyl Head Bolt Hex. Int. - M8X55	1x
15	Bushing n°21	2x
16	Pulley Cover	2x
17	Steel Cable Locking Pin Steel	3x
18	Pulley	1x

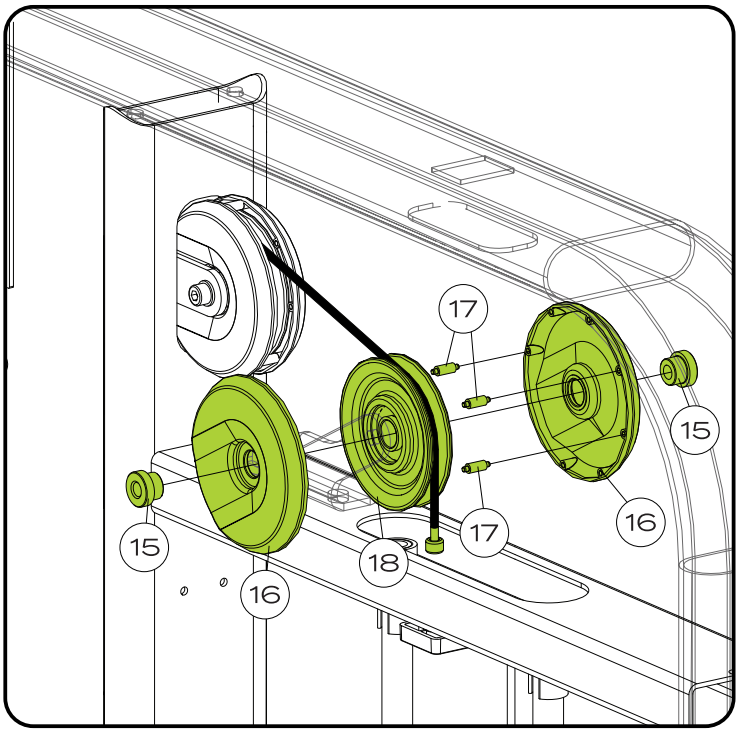

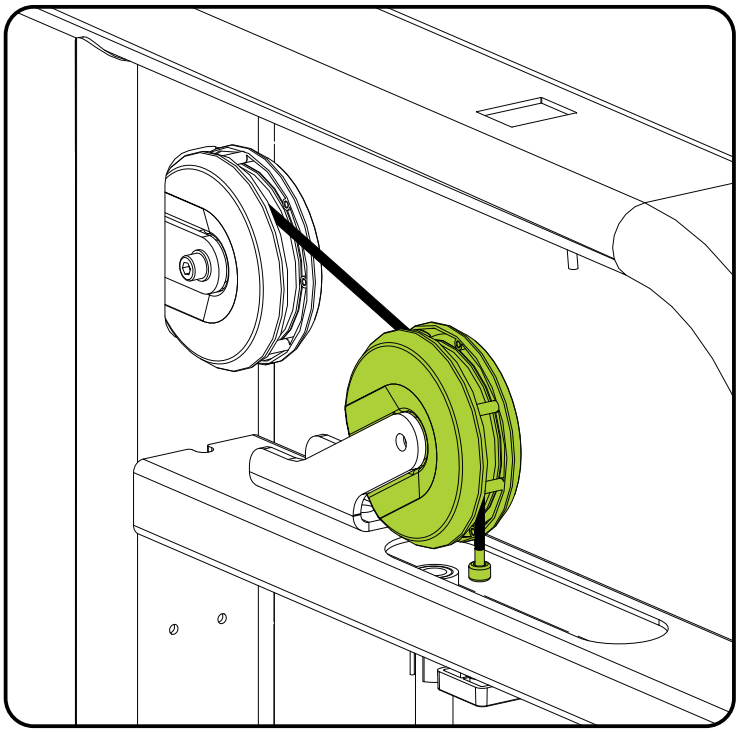

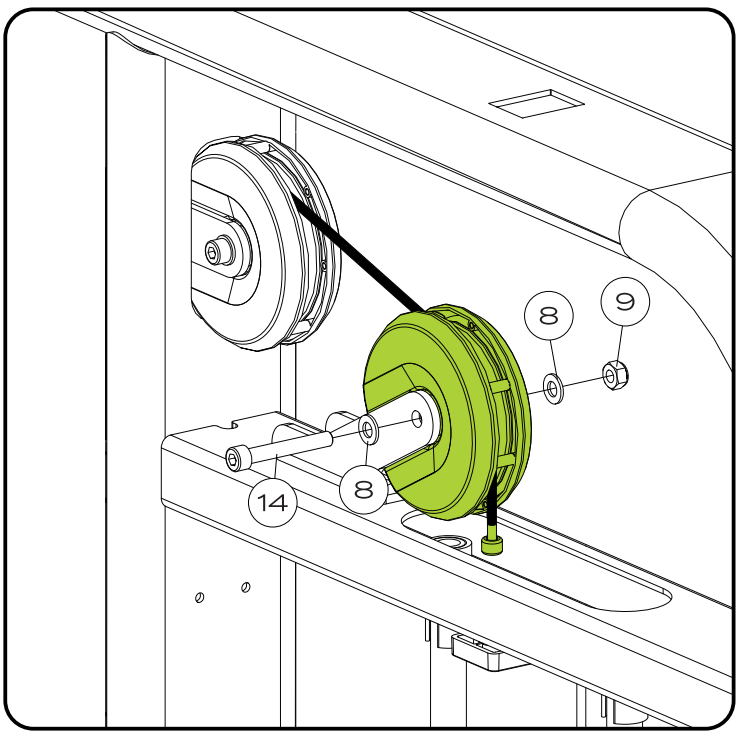

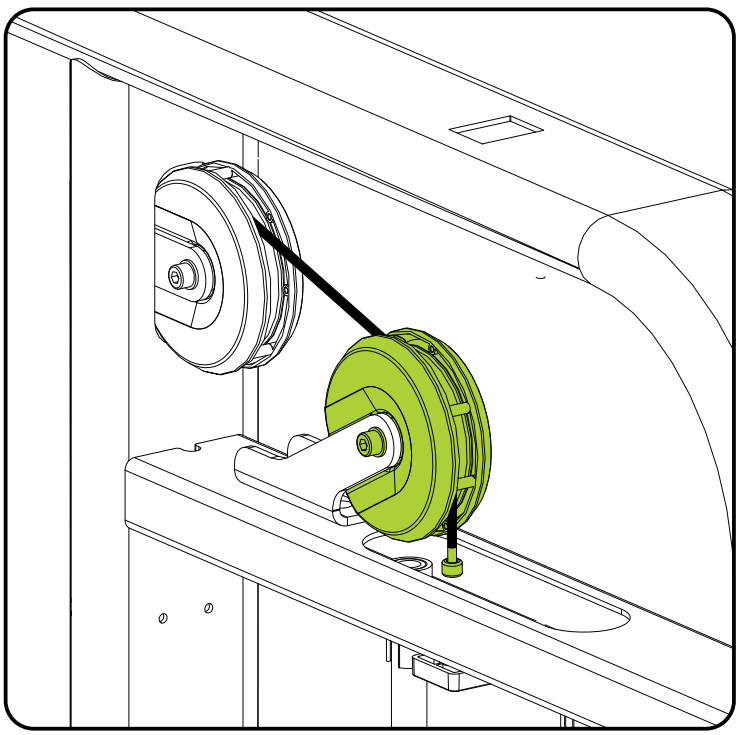

Note: Certain parts of the equipment have been hidden for easier viewing.

TOOLS

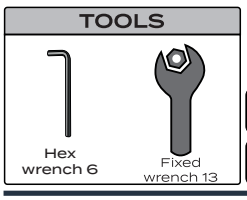

ASSEMBLING THE EQUIPMENT

STEP 15

	NAME	Qty
2	Flat washer Ø10	2x
3	Hex Nut Nylon - M10	1x
18	Pulley	1x
19	Bushing n°25	2x
20	Cyl Head Bolt Hex. Int. - M10X60	1x
21	Cyl Head Bolt Hex. Int. - M5X50	1x
22	Flat washer Ø5	4x
23	Hex Nut Nylon - M5	2x

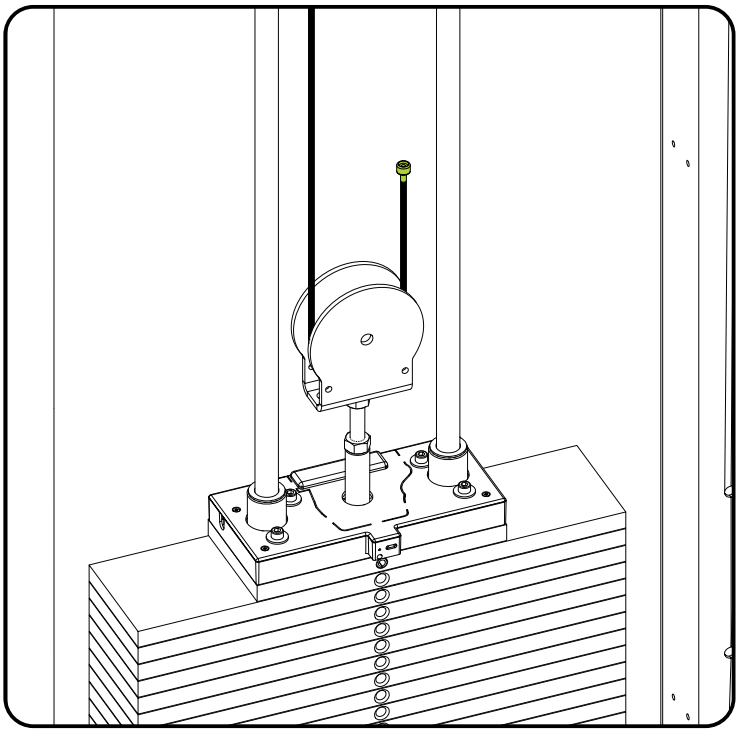

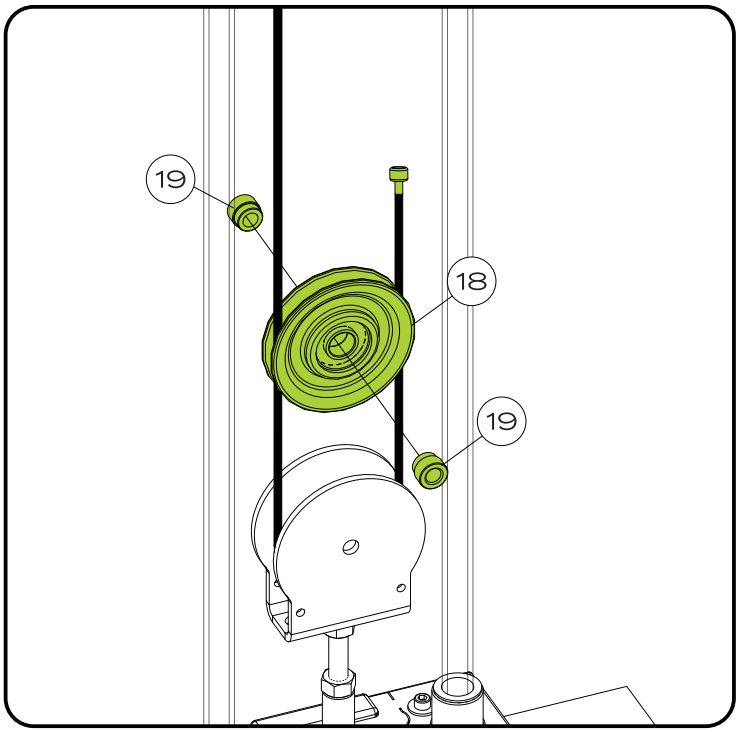

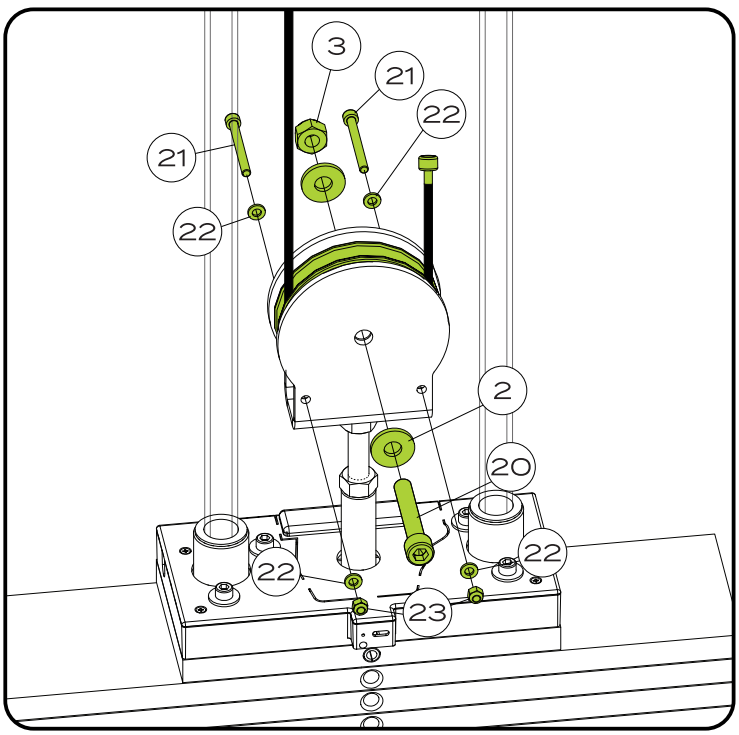

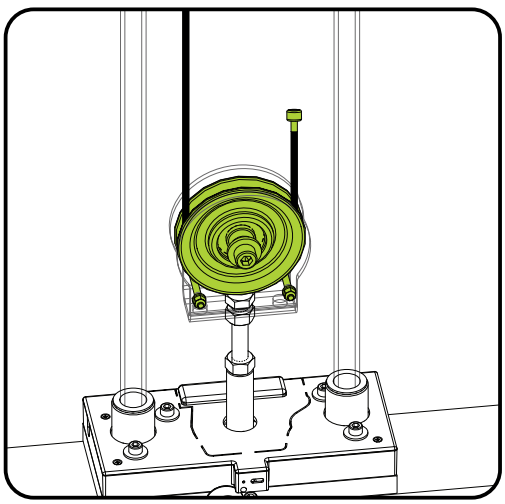

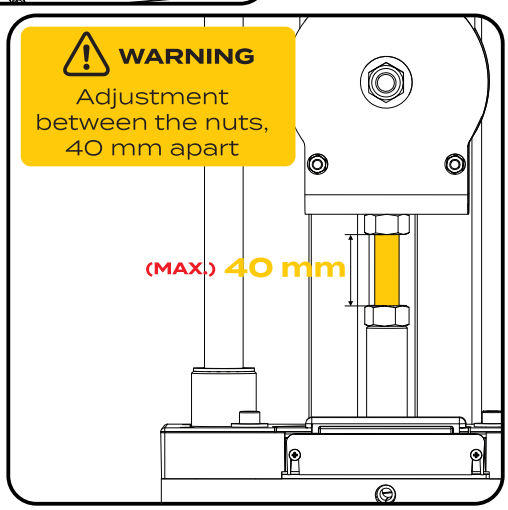

TOOLS

Hex wrench 4

Fixed wrench 8
Fixed wrench 17

100%

ASSEMBLING THE EQUIPMENT

STEP 16

	NAME	Qty
8	Flat washer Ø8	2x
9	Hex Nut Insert Nylon - M8	1x
14	Cyl Head Bolt Hex. Int. - M8X55	1x
15	Bushing n°21	2x
16	Pulley Cover	2x
17	Steel Cable Locking Pin Steel	3x
18	Pulley	1x

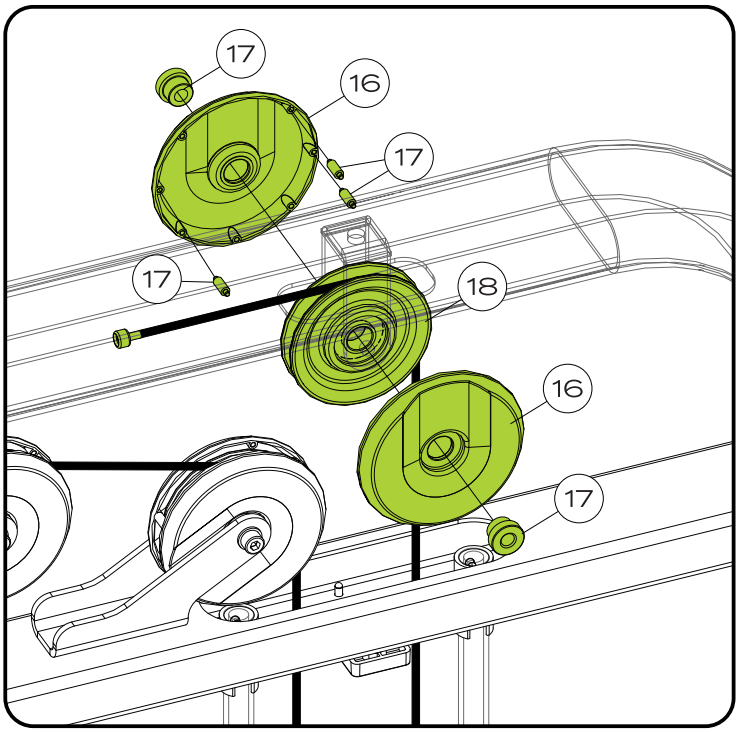

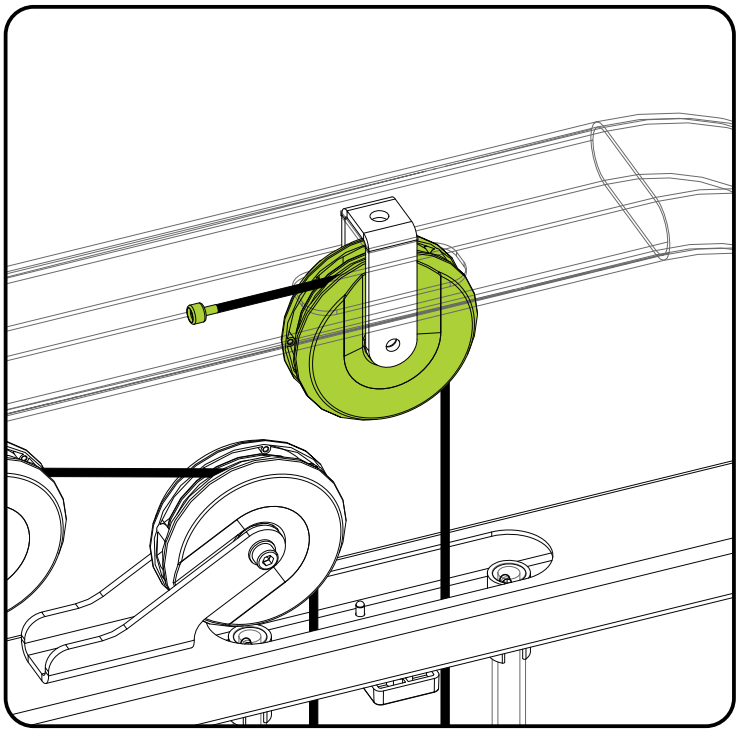

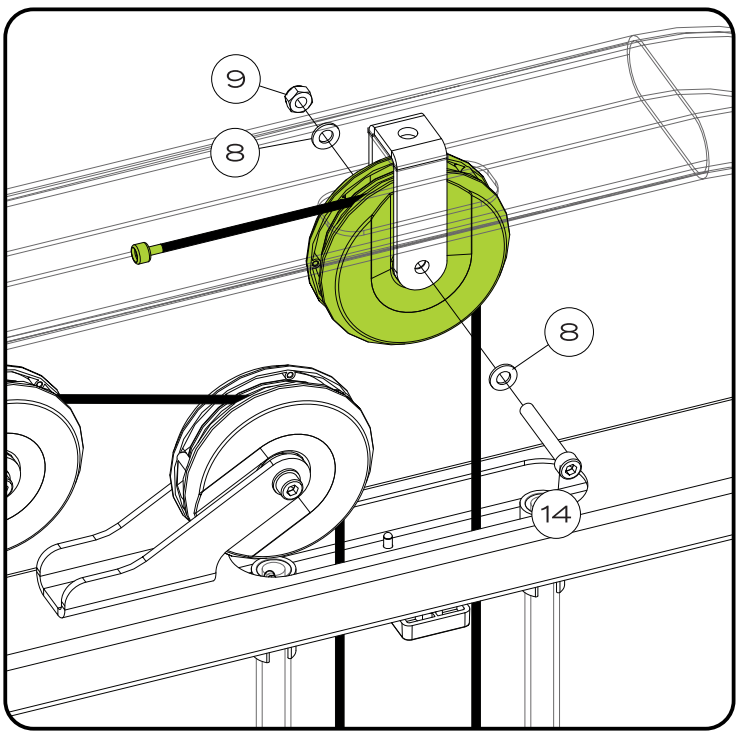

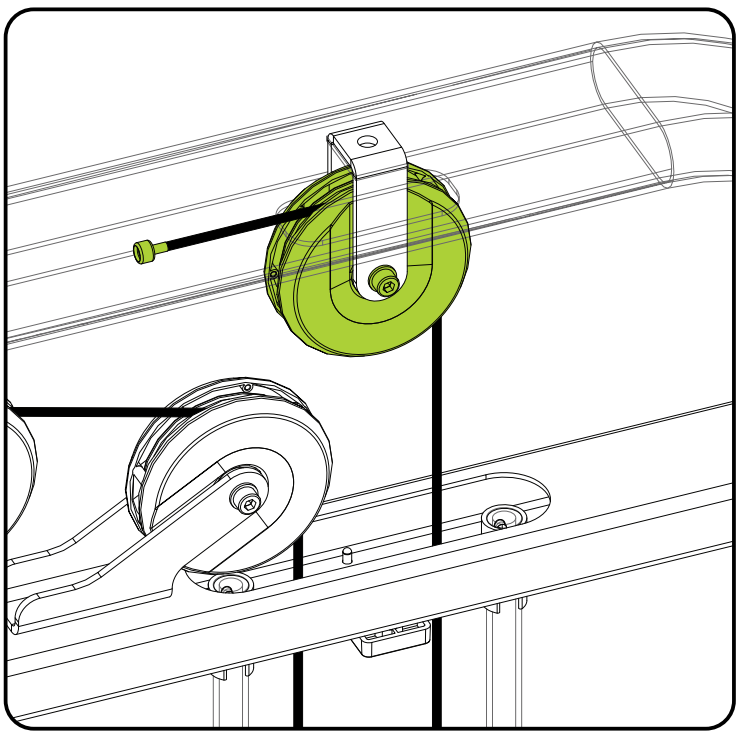

Note: Certain parts of the equipment have been hidden for easier viewing.

TOOLS

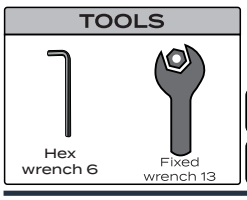

ASSEMBLING THE EQUIPMENT

STEP 17

	NAME	Qty
8	Flat washer Ø8	2x
9	Hex Nut Insert Nylon - M8	1x
17	Steel Cable Locking Pin Steel	3x
18	Pulley	1x
24	Pulley Cover	2x
25	Bushing n°17	2x
26	Cyl Head Bolt Hex. Int. - M8X60	1x

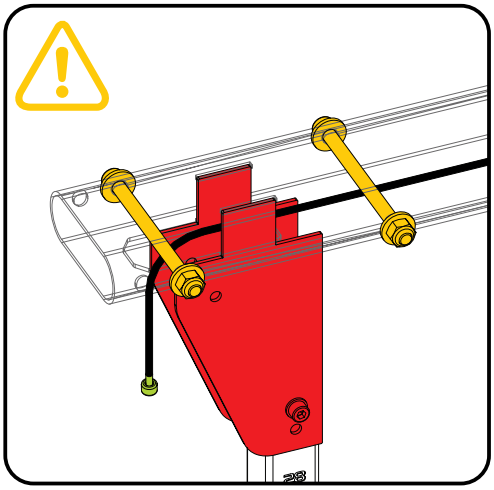

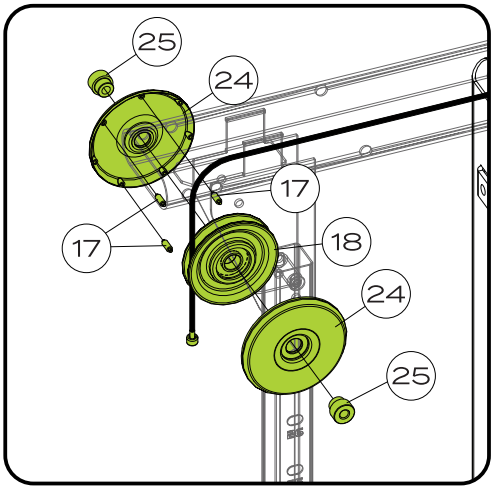

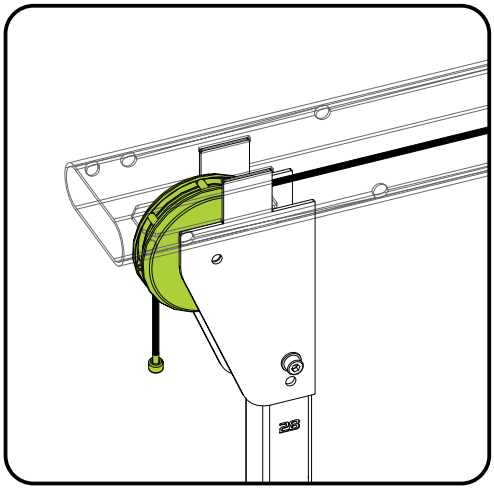

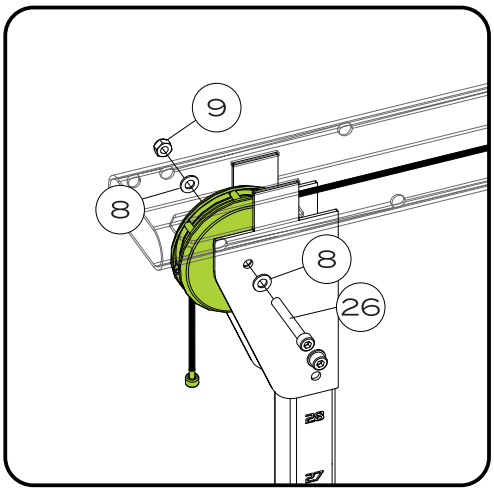

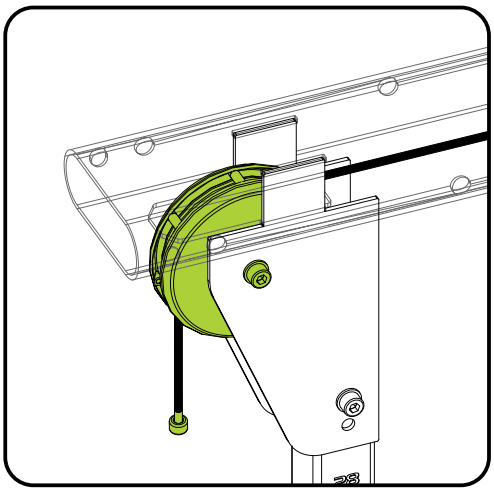

TOOLS

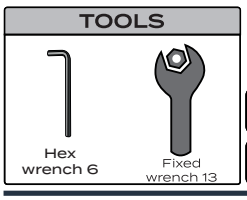

WARNING!

THE CABLE MUST BE PASSED UNDER THE SCREW, SO THAT THERE IS NO CONTACT BETWEEN THEM.

STEP 18

	NOME	Qtd
2	Arruela lisa Ø10	2x
3	Porca Sext. Inserto Nylon - M10	2x
26	Parafuso Cab. Cil. Sext. Int. - M10X40	2x
18	Roldana	2x
27	Bucha n°33	4x
M	Cabo de aço pulley	

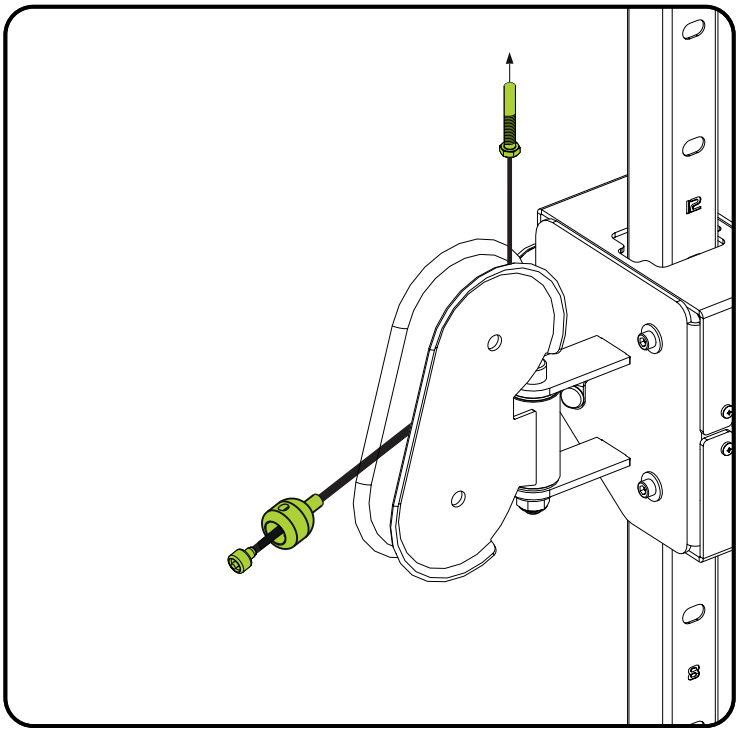

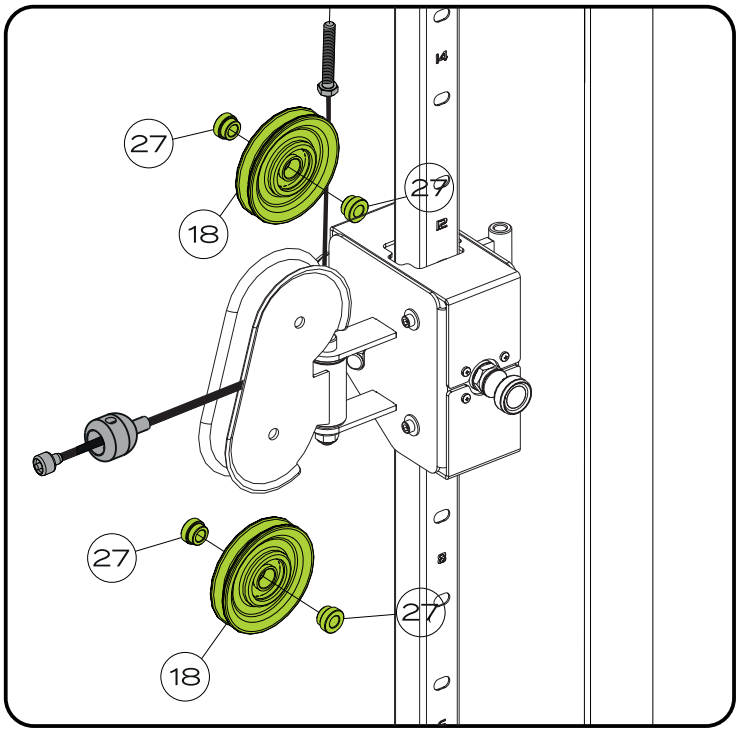

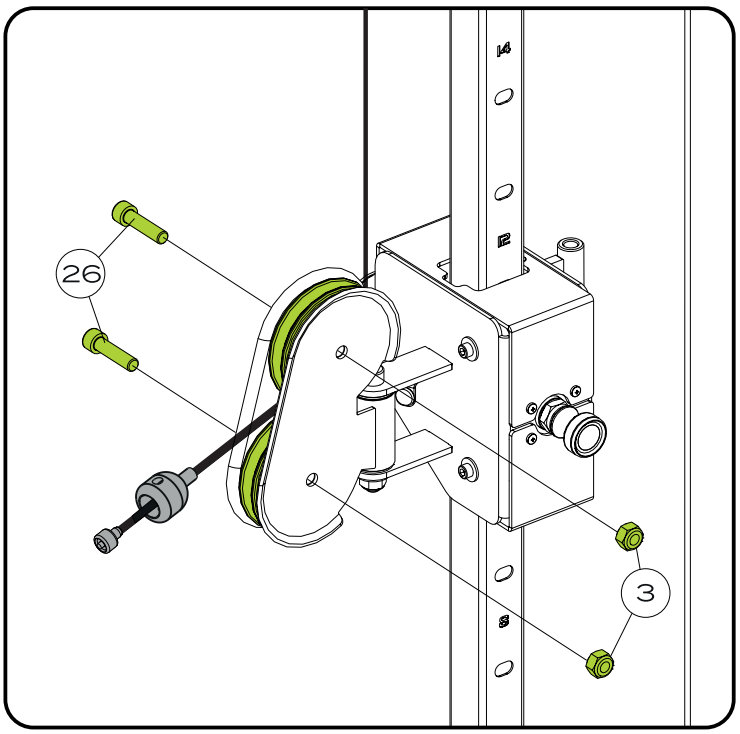

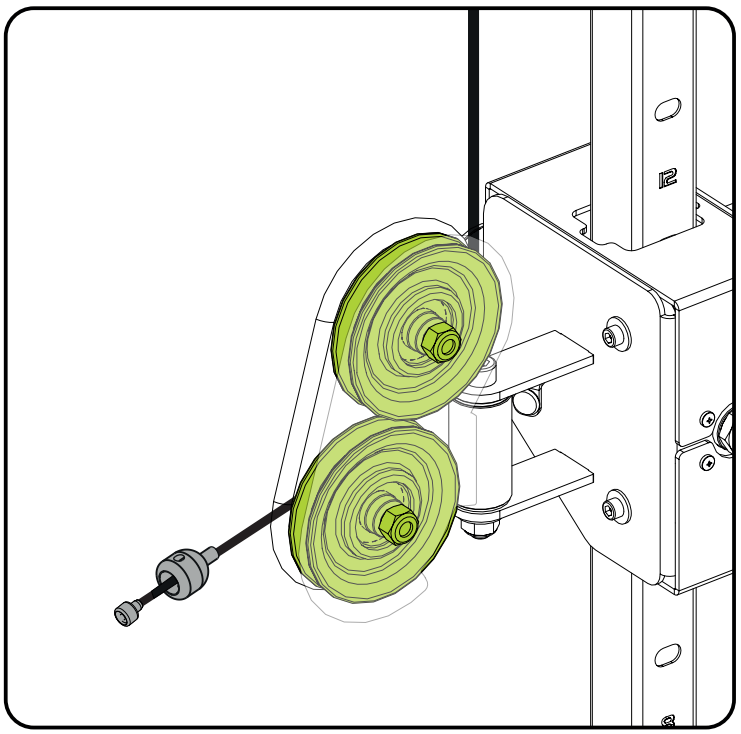

TOOLS

Hex wrench 6

100%

STEP 19

	NAME	Qty
28	Elastic band	1x
29	Rubber ball	1x
30	Tie-down ring	1x
31	Handle tip	1x
32	Carabiner	1x

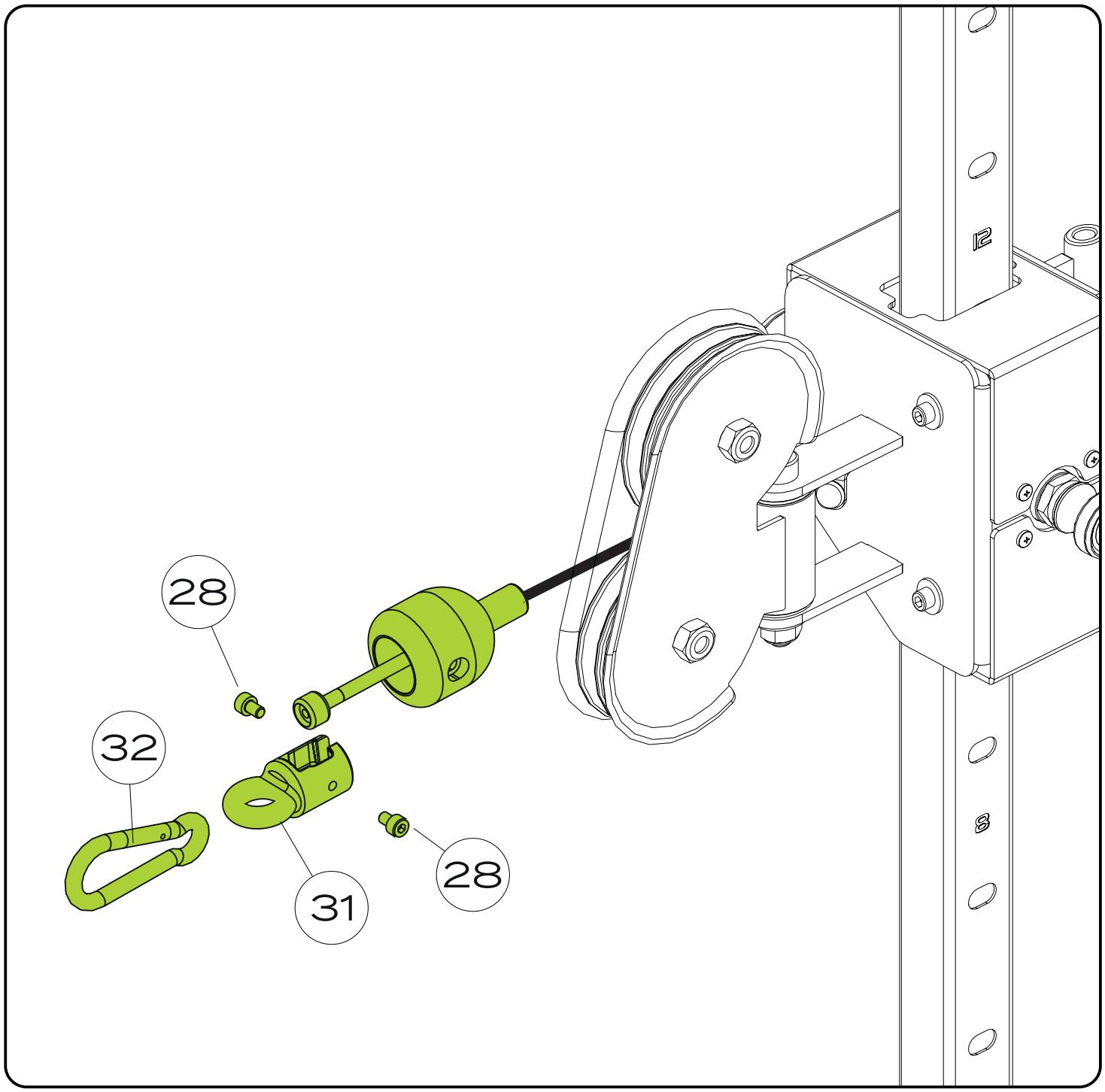

TOOLS

Elastic ring pliers

100%

ASSEMBLING THE EQUIPMENT

PASSO 21

	NOME	Qtd
J	Tampão	
N	Capa do pé	
O	Capa do pé	
34	Arruela lisa - Ø8,40	16x
35	Porca sextavada - M8	16x
36	Parafuso Cab. Cil. Sext. Int. - M6X1X16	16x

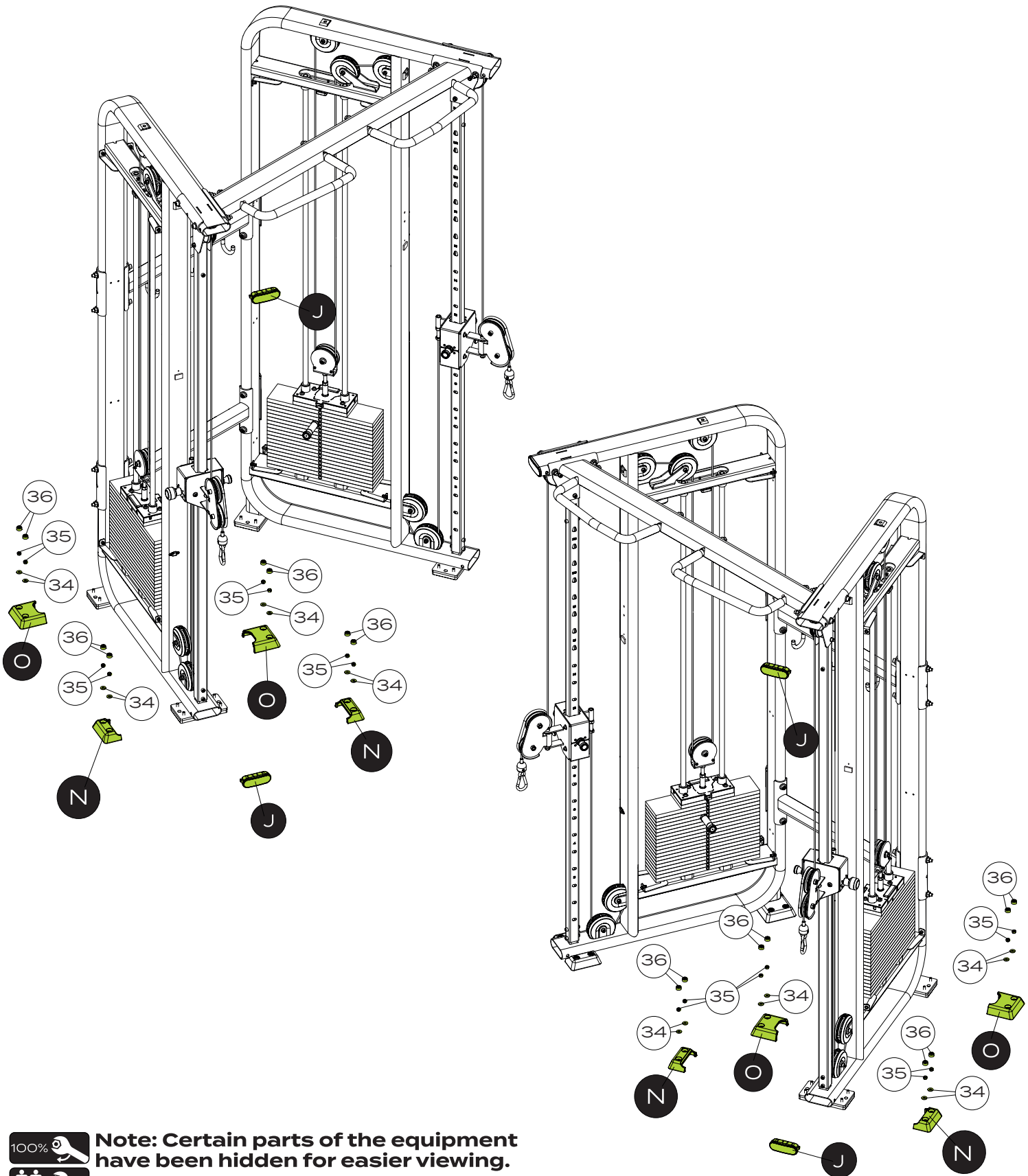

Note: Certain parts of the equipment have been hidden for easier viewing.

MONTAGEM DO EQUIPAMENTO

PASSO 22

Q	NOME	Qtd
	Carenagem esquerda	

33	NOME	Qtd
	Parafuso Cab. Cil. Sext. Int. - M6X1X16	8x

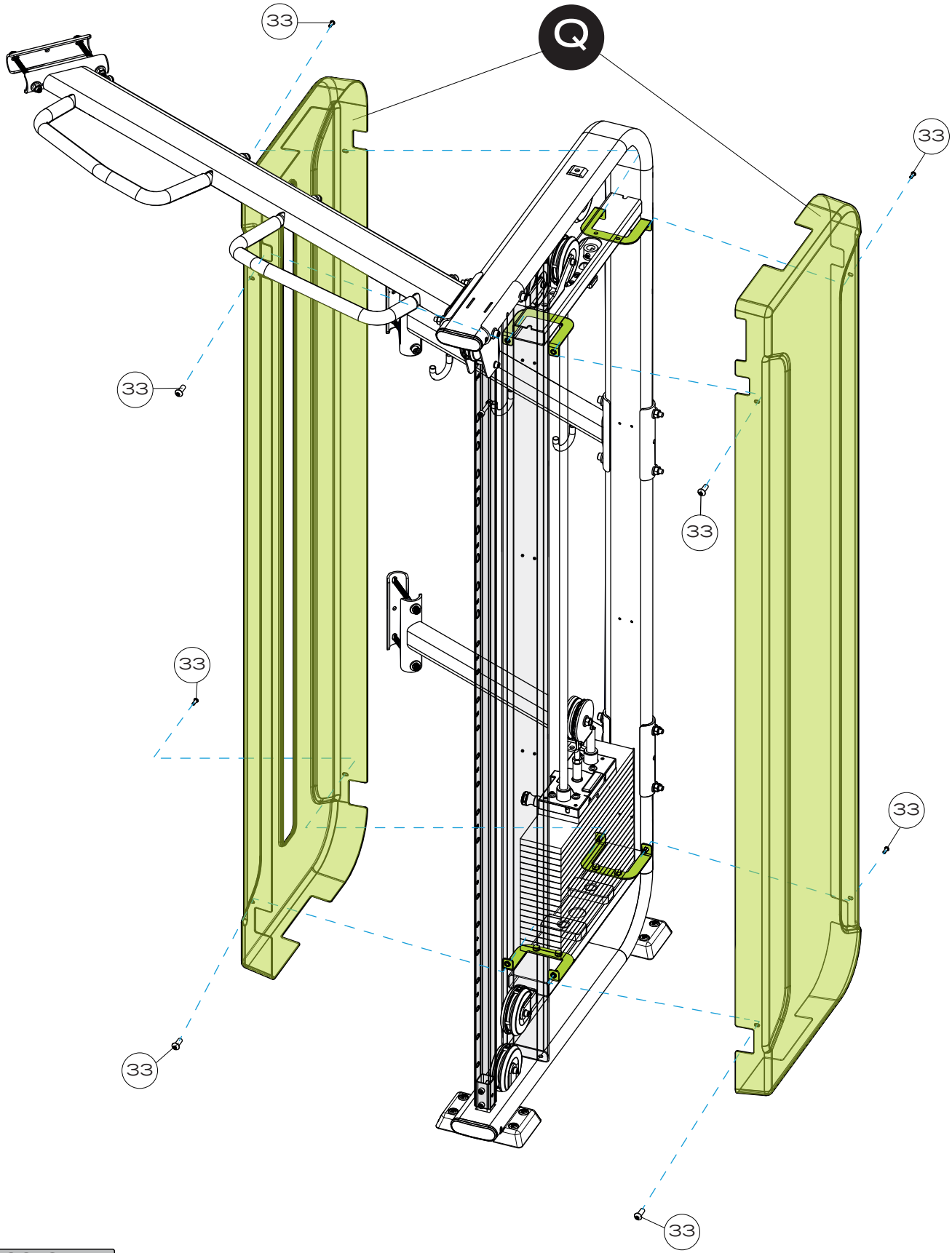

TOOLS

Hex wrench 4

50%

Note: Certain parts of the equipment have been hidden for easier viewing.

PASSO 23

	NOME	Qtd
R	Carenagem direita	
33	Parafuso Cab. Cil. Sext. Int. - M6X1X16	8x

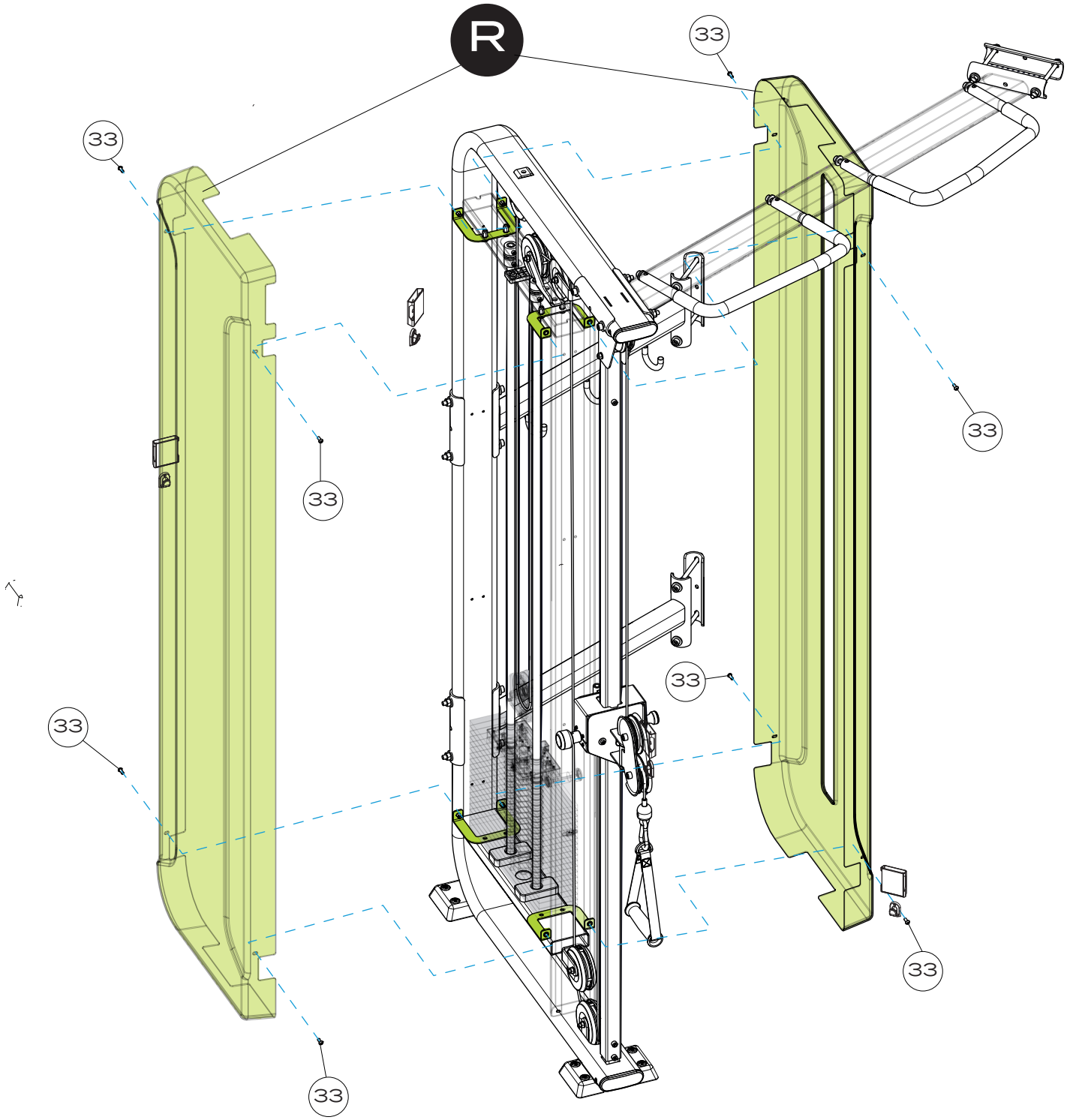

TOOLS

Hex wrench 4

50%

Note: Certain parts of the equipment have been hidden for easier viewing.

STEP 24

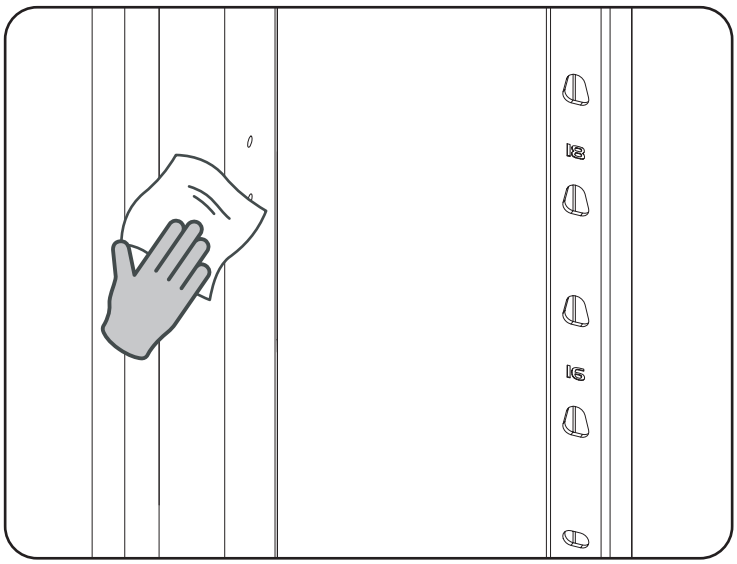

1. **Surface Preparation**
   Thoroughly clean the area where the supports will be installed using a cloth and degreaser. Ensure the surface is dry and free of any residue.

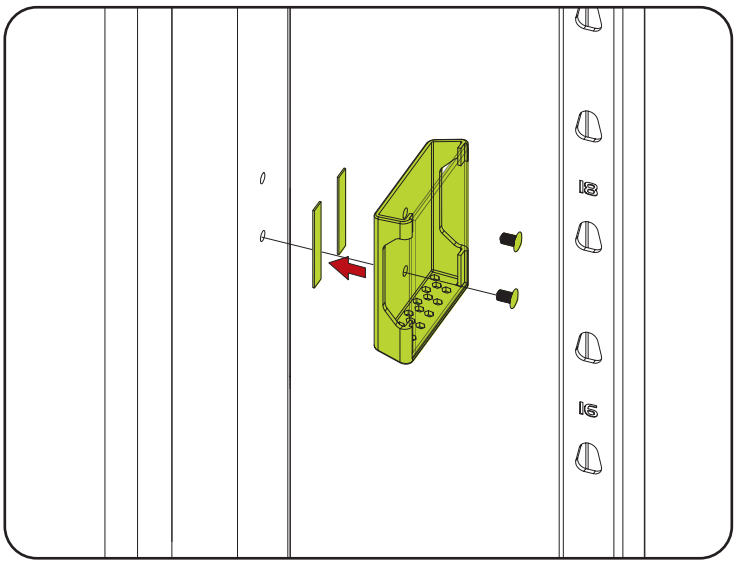

2. **Attaching the Phone Holder**
   Apply double-sided tape to the base of the phone holder, position it in the desired location, and press firmly. Carefully insert the screws by hand to avoid damaging the acrylic.

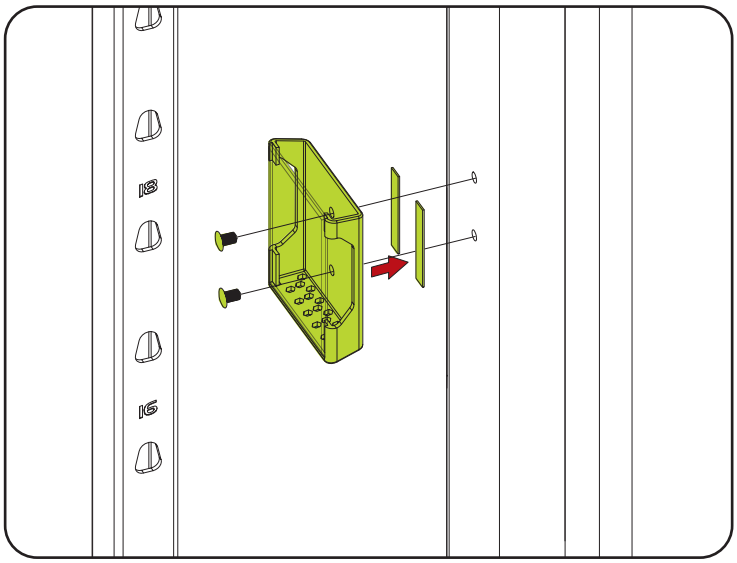

3. **Repeat the Process**
   If a second set of supports is required, repeat the previous steps on the other side of the machine.

STEP 25 – Applying the Sticker (When Necessary)

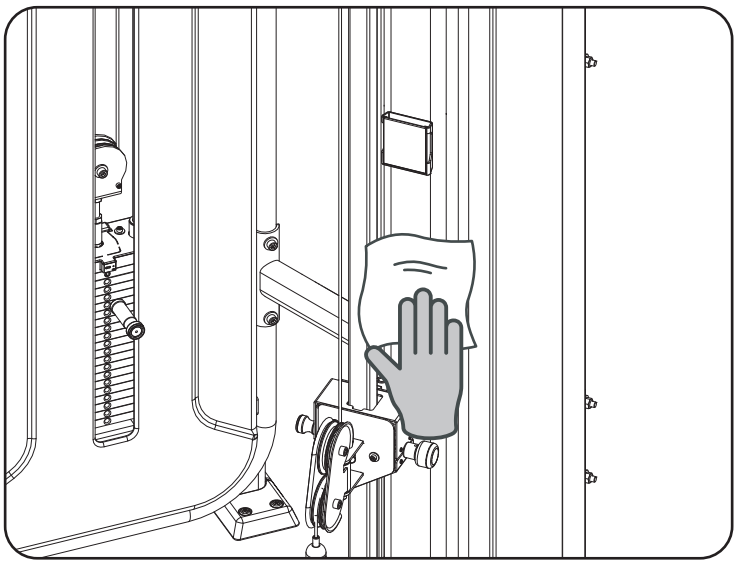

1. **Surface Preparation**
   Thoroughly clean the machine chassis with a cloth and a degreaser, such as LOCTITE 7070 CLEANER & DEGREASER. The surface must be dry and free of residues.

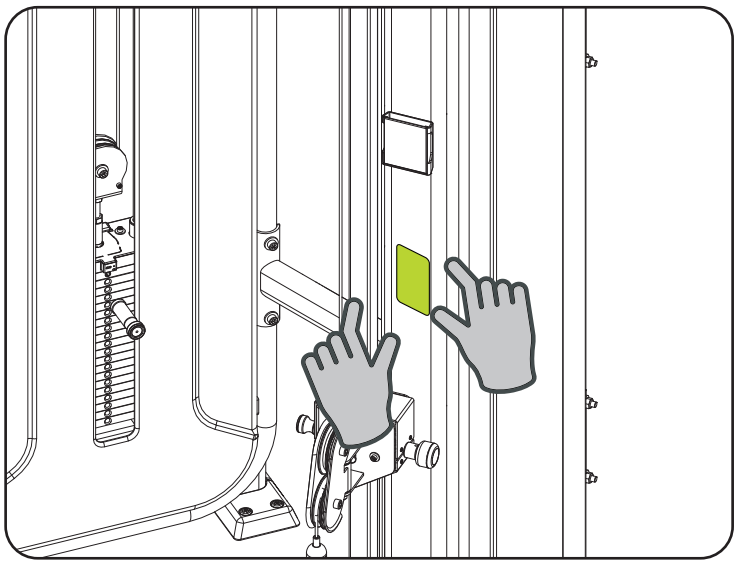

2. **Sticker Application**
   Peel off the sticker and place it on the clean. Adjust as needed.

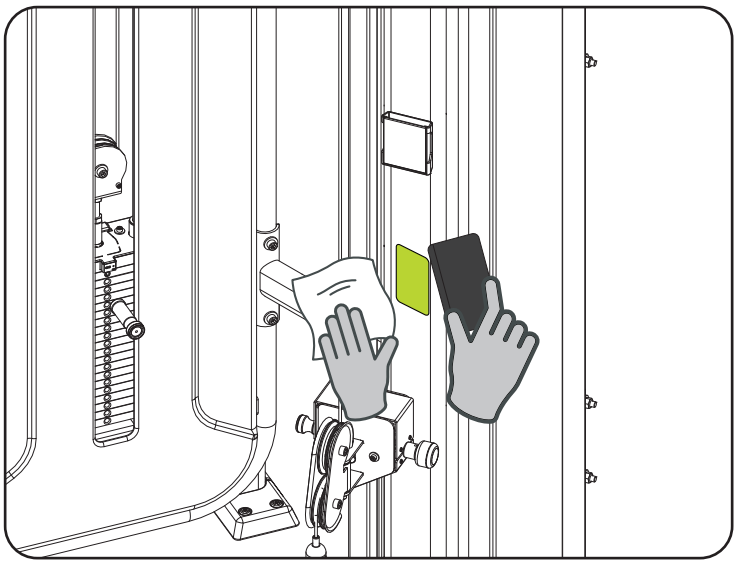

3. **Fixation and Final Care**
   Press the sticker with a squeegee or a card wrapped in a cloth, removing bubbles. Clean the area with a duster or a damp cloth, avoiding alcohol or solvents.

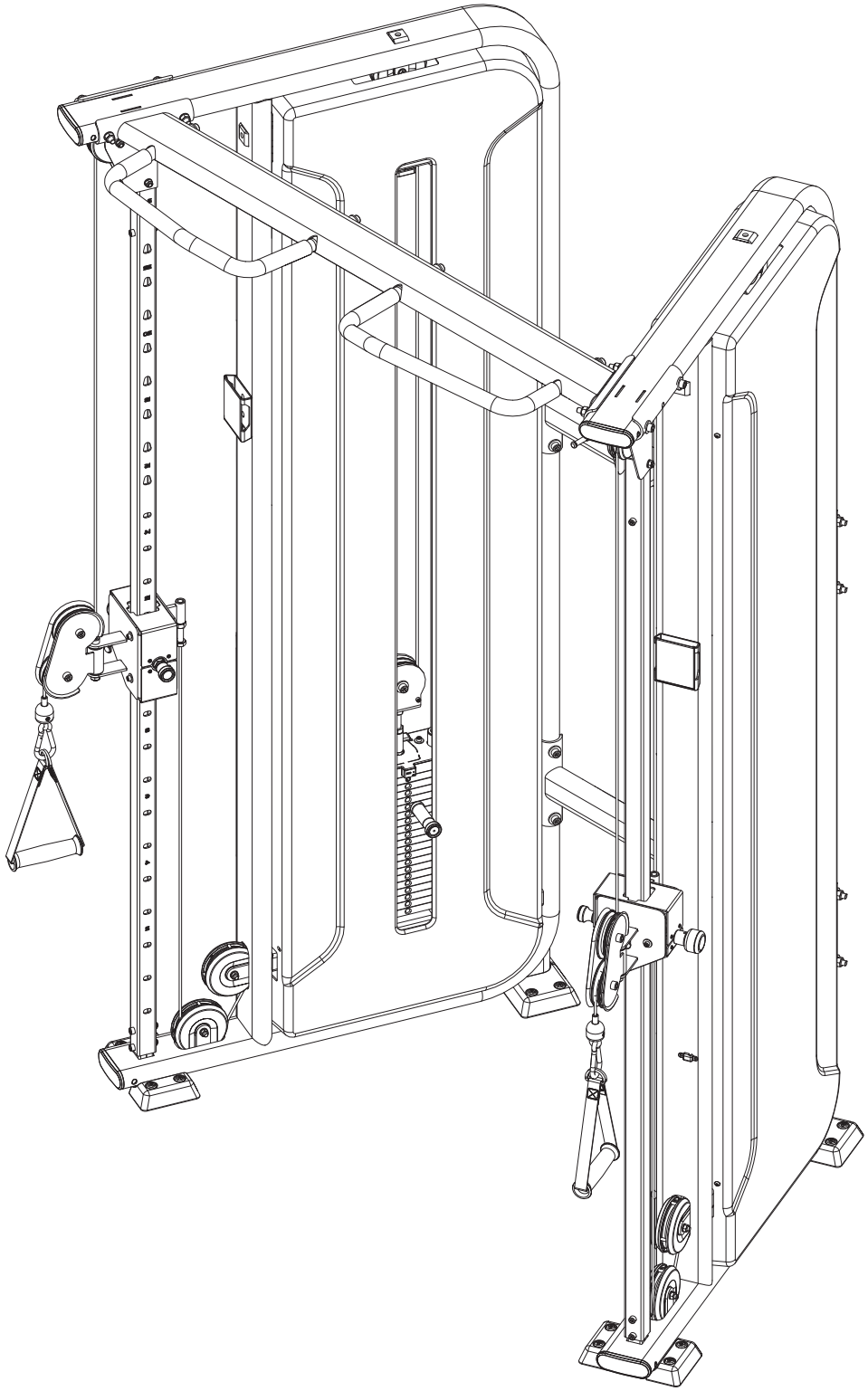

CONGRATULATIONS! YOU HAVE FINISHED ASSEMBLING THE EQUIPMENT.

Before you start your workout, LEVEL the equipment with the floor and check if all bolts have been tightened. See the chapter on operating instructions before using the equipment.

OPERATING INSTRUCTIONS

SELECTOR PIN
The selector pin allows the weights to be locked into place for use when performing the exercise.

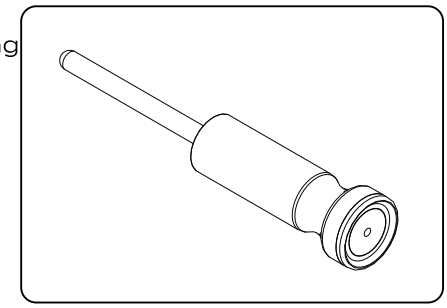

DANGER!

Check that the selector pin is fitted into the weight stack. Accident risk serious or fatal to the user

TENSIONING THE STEEL CABLE
To tension the steel cable, simply tighten the screw at the end of the cable on the height adjuster. To loosen it, untighten the screw.

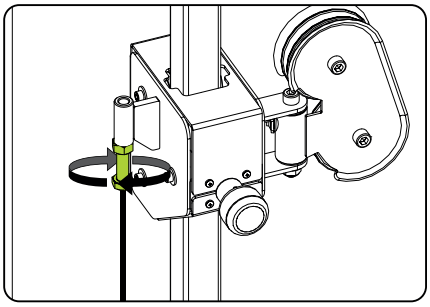

TOP PLATE PULLEY SUPPORT
To adjust the top plate pulley, use the nuts to tension the steel cable by tightening or loosening the locknut. When the steel cable is tensioned, retighten the locknut.

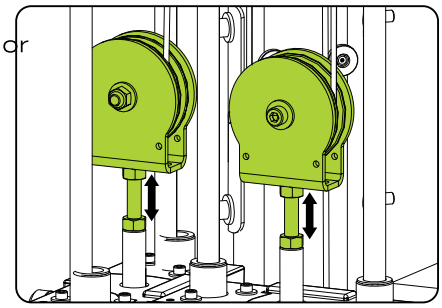

HANDLE SUPPORT LOCK
Allows the height of the handle support to be selected on the equipment rail.

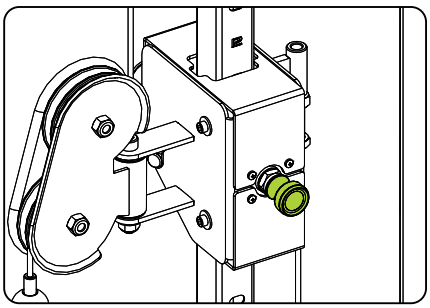

HANDLE ADJUSTMENT
Allows the equipment to be adjusted according to the desired height.

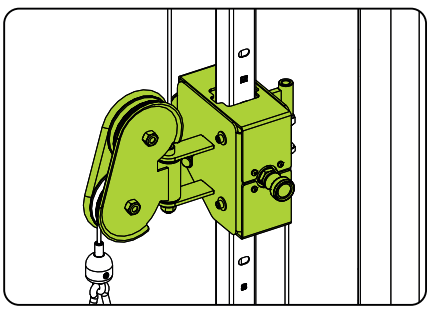

HEIGHT ADJUSTER RULER
Place where the handle's regulator can be adjusted. The height regulator ruler has 24 adjustment levels so that the user can perform the exercises.

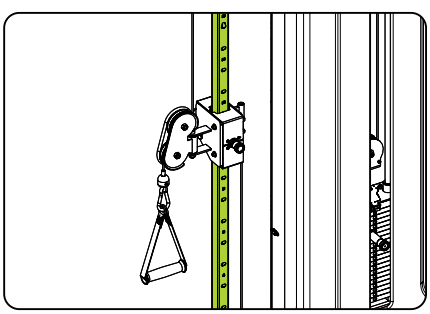

SERIAL NUMBER

The serial number contains information pertinent to the equipment's class and manufacturer's details. Do not remove the serial number sticker, because it makes it easier to provide information to an authorized dealer or to the manufacturer. If the serial number sticker peels off, contact the manufacturer immediately.

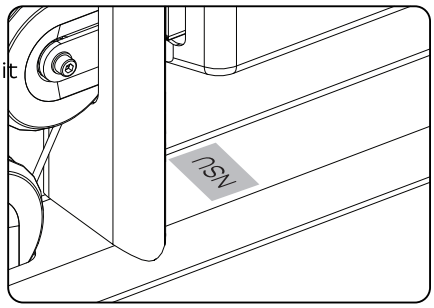

SPACE

For the user's safety, we recommend the use of a minimum access and escape area, as shown in the figure to the right. The access area can be shared between all the equipment. The space is valid for all equipment.

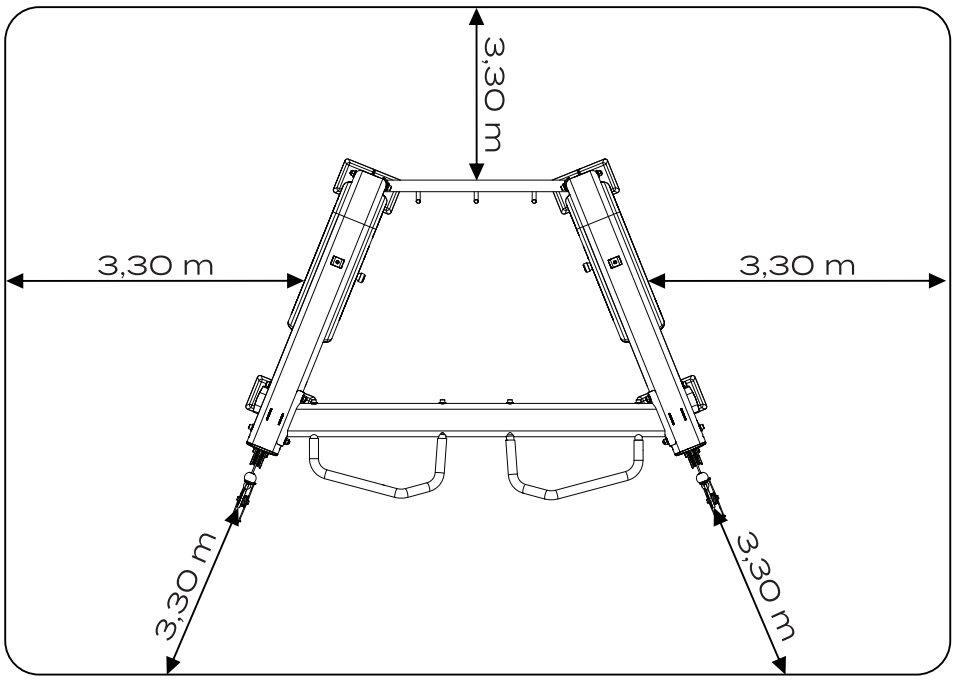

MAINTENANCE

MAINTENANCE

RECOMMENDATIONS

For greater durability of the equipment, it is important to follow a series of precautions to avoid any problems with the equipment, users and/or third parties. In case any part of the equipment breaks, put it out of commission until the part that has been compromised is properly repaired.

CLEANING

Every week, clean the equipment using a soft nylon brush. Vacuum under the equipment to avoid the build-up of dirt and dust, which can affect the operation of the equipment.

Always use water, mild soap, and a soft cloth to clean the padding of the equipment before and after training. Allow the equipment to dry completely before starting a new workout. Never use acid cleansers. Never pour water on the equipment or apply liquid spray.

PULLEYS

The pulleys allow the steel cable to make the necessary path for the exercise, so it is extremely important to take good care of the pulleys. If there is any sign of wear or damage to the pulleys, contact the technical support center.

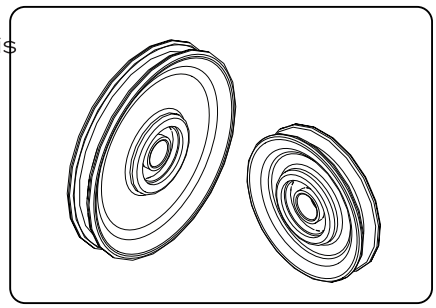

STEEL CABLE LOCKING PIN

The steel cable's locking pin has the purpose of preventing the steel cable from slipping out of the pulley.
If any of the pins are damaged or loose, the steel cable may not be properly fastened to the pulley.
At the slightest sign of damage, contact the Technical Assistance. Risk of serious or fatal accidents.

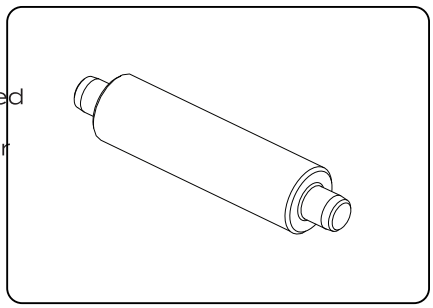

PULLEY COVER

The pulley covers have the purpose of not allowing the pulley cable to come loose, besides protecting it. If the cover is damaged or no longer in its original shape, contact an authorized dealer and have the part replaced immediately.

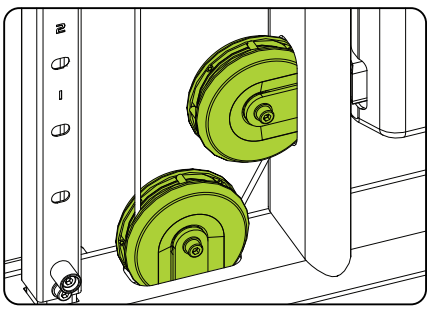

STEEL CABLE TENSIONER

Always check that it is not damaged or no longer in its original shape. In case you find any problem with the tensioner, contact Technical Assistance.

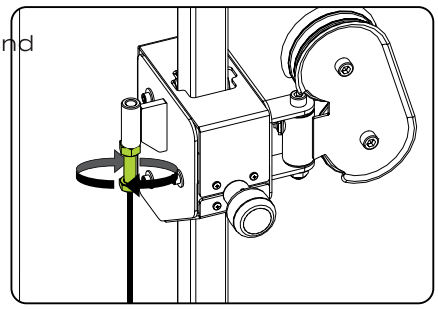

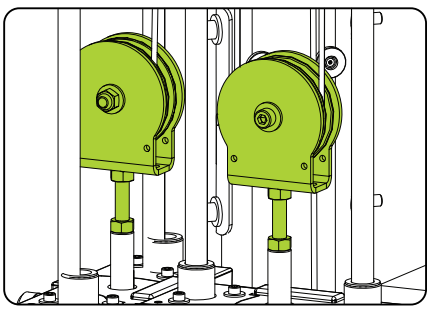

MAINTENANCE

SELECTOR PIN
Always check that the selector pin isn't damaged or no longer in its original shape, which may prevent the weight from being pinned correctly. If the pin is damaged, contact the Technical Service Center.

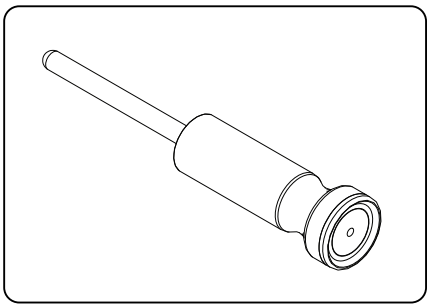

DANGER! IF THE SELECTOR PIN IS DAMAGED AND REUSED, IT MAY NOT HOLD THE WEIGHTS OR ACCESSORIES CORRECTLY, CAUSING SERIOUS OR FATAL ACCIDENT. TO THE USER AND MAY DAMAGE EQUIPMENT

TOP PLATE
Allows the weights to be selected. At the slightest damage or wear to the part, do not attempt to select the weight. Contact the Technical Service Center for replacement.

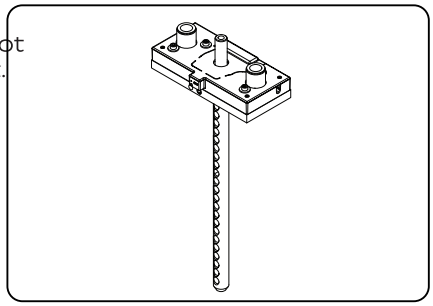

CARABINER
Certain models use a carabiner, so it's extremely important to check the condition of the carabiner. At the slightest sign of wear, deformation, difficulty in closing, and anything that could be detrimental to its resistance, replace the carabiner immediately.

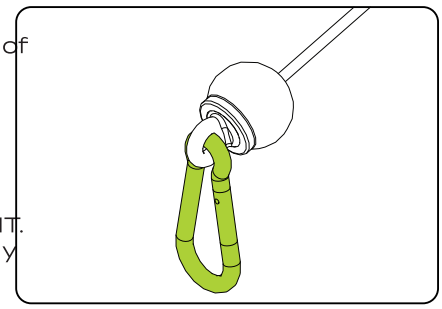

REPLACING THE CARABINER
When replacing a carabiner, always use a carabiner supplied directly by MOVEMENT. If it isn't possible to obtain a carabiner supplied by MOVEMENT, use one that strictly complies with the following requirements.

- Composition material: Stainless steel AISI 316;
- Maximum capacity closed: 1600 kg;
- Maximum capacity open: 350kg.

WARNING! - MONTHLY, CAREFULLY CHECK THE CONDITION OF THE CARABINER;
- DO NOT MODIFY THE CARABINERS IN ANY WAY;
- THE OPENING OF THE SNAP LINK MUST BE TURNED TO THE WEIGHTS COLUMN.

STEEL CABLE
During the equipment's use, the steel cable can be damaged by misuse or lack of maintenance. Sometimes the steel cable can be damaged even if this damage isn't exposed. Stay alert and always observe any kind of problem with the cable. Do not use or allow the equipment to be used if the steel cable is damaged. Below are a few examples of damaged steel cables.

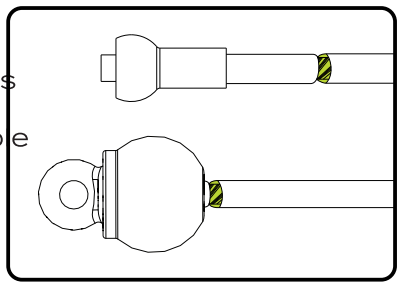

TWISTED STEEL CABLE
Always check the steel cable, and if you find any twists, replace the cable immediately.

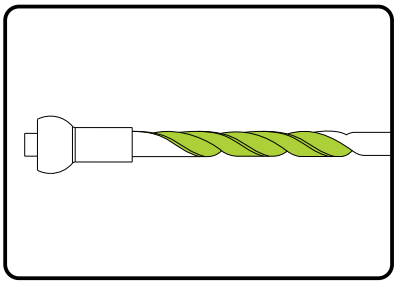

STEEL CABLE PROTUBERANCE
If the steel cable breaks internally, a protuberance may appear on the outside of the cable, replace the it immediately.

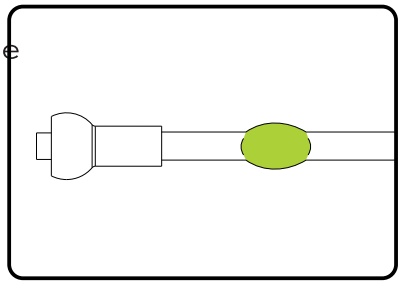

LOOSE WIRES
Replace any steel cable exposed at the ends.

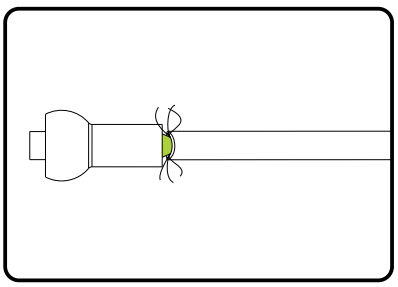

CRUSHED STEEL CABLE
Crushed steel cable or no longer in its original shape, may cause breakage or damage to other parts of the equipment.

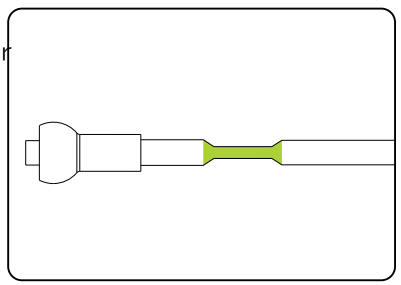

TWISTED STEEL CABLE
Twisted steel cable or no longer in its original shape, may cause breakage or damage to other parts of the equipment.

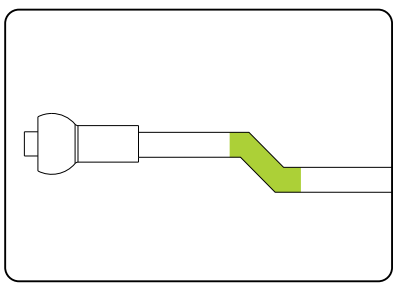

EXPOSURE
Exposure of the steel cable tip.

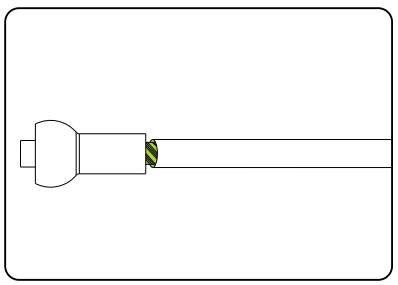

EQUIPMENT MAINTENANCE TABLE

Use the following table to find out the maintenance periodicity.

CHECK	DAILY	WEEKLY	MONTHLY	WHENEVER NEEDED
CLEANING	Always clean the equipment before and after each workout.			
BOLT		Retighten the screws in case parts are loose.		
PULLEYS		Check that the pulleys are not damaged or worn out. If they are, replace the part.		
LOCKING PIN		Check that the pins are not damaged or worn out. If so, replace them immediately.		
TENSIONER			Check if the steel cables are properly tensioned as described in the manual. If not, tension it correctly	
STEEL CABLE	Check all steel cables to see that they're not damaged or broken. If so, replace them immediately.			
SELECTOR PIN	Check if the selector pin is broken or damaged. If so, replace them immediately.			
FAIRING		Check that the fairing is not damaged or broken.		
ADJUSTMENTS		Check that the adjustments fit perfectly.		
PREVENTIVE MAINTENANCE				Every 2 months, contact an Authorized Dealer for the equipment's preventive maintenance.

Any questions can be answered through our customer service center, at phone 0800-7724080. To find an Authorized Dealer, go to the website at http://movement.com.br/assistencia-tecnica and authorize the browser to access your location to facilitate the search for the nearest Authorized Dealer.

WARRANTY

WARRANTY

LIMITED WARRANTY - BODYBUILDING LINE
Please read the warranty terms and conditions carefully before using the equipment.
By using the equipment, you agree to abide by the following warranty terms and conditions.
Brudden Equipamentos Ltda., manufacturer of Movement products, guarantees new equipment free of defects in terms of materials and workmanship, for the periods set forth below.
The warranty periods begin on the date of the purchase invoice issued by the factory or an authorized dealer.
This warranty will apply only to defects identified during the periods below and only to the original purchaser of the product. To exercise the warranty, the purchaser must contact the nearest authorized Technical Service (list available at www.movement.com.br/assistencia-tecnica) within 30 days of discovery of the nonconformity and make the equipment available for inspection.

90 days	**Legal warranty provided for in the Consumer Protection Code (article 26, II)** Workmanship.
6 Months	**Already included is the legal warranty of the Consumer Protection Code (art. 26, II) of 90 (ninety) days.** Stickers / Adjustments and handles / Handles / Thermoplastic finishes / Elastomer finishes / fairings and padding in general (except for Flat bench and Adjustable bench).
1 year	**Already included is the legal warranty of the Consumer Protection Code (art. 26, II) of 90 (ninety) days.** Parts and mechanical parts / Pulleys / Carabiners / Bearings / Springs / Fastening components / Painting in general, including chrome and zinc-plated items.
3 years	**Already included is the legal warranty of the Consumer Protection Code (art. 26, II) of 90 (ninety) days** Frame (except for paint) and metallic structures

CONDITIONS AND RESTRICTIONS
1. The warranty applies to Movement products only when:
1-1. The product is with the original purchaser and with the original proof of purchase (purchase invoice).
1-2.Has not been subject to: accidents, misuse or neglect, improper operation, abuse, improper transportation and storage, maintenance not conforming with the specifications contained in the owner's manual, improper service, or modifications not performed by Movement.
1-3.The spare parts used are supplied by Movement.
1-4.Claims made within the warranty period.
2. This warranty does not cover damages or failure of the equipment caused by failure to perform basic and necessary maintenance as described in the manual.

THE WARRANTY DOES NOT APPLY TO:
•Products repaired or modified by third parties without prior written authorization from Movement.
•Service call for the installation of the product or instructions to owners on how to use the product.
•Repairs made to Movement products without serial numbers or with altered or damaged identification.
•The removal and/or delivery of the equipment to the consumer's residence for repairs.
•No service charges incurred after the service warranty period.

GENERAL WARRANTY CONDITIONS
The Movement Warranty service can be requested directly from the factory or from an Authorized Technical Assistance service. See the list at www.movement.com.br/assistencia-técnica.
The expenses resulting from the eventual transportation of the product to a technical assistance service or out-of-town assistance (technical visit) carried out by an authorized assistant, will be borne by the purchaser, whether or not the product is covered by this warranty.
The liability for this warranty is limited solely for the repair, modification or replacement of the product supplied.
Movement shall not be liable for damages to persons, third parties, other equipment and facilities, loss of profit or any consequential damages.
Movement reserves the right to stop the manufacturing of the equipment, at any time and without prior notice, to modify its specifications and to introduce improvements, without incurring the obligation to make such improvements on previously manufactured products.

Movement reserves the right to interrupt the manufacturing of the equipment, at any time and without prior notice, to modify specifications and introduce improvements, without incurring the obligation to make such improvements on products previously manufactured.

CUSTOMER SERVICE
Cx. Postal 11 - CEP 17586-202 - Pompeia - SP - Tel. 0800-7724080
falecom@movement.com.br

Manufactured by:
BRUDDEN EQUIPAMENTOS LTDA.
Av. Industrial, 700 Distrito Industrial.
CEP: 17586-202 POMPEIA-SP - BRASIL
CNPJ: 43.061.654/0001-38
www.movement.com.br
falecom@movement.com.br

MOVEMENT

MANUAL DE INSTRUCCIONES



CROSS 45

LEA ATENTAMENTE ESTE MANUAL ANTES DE UTILIZAR ESTE EQUIPO Y GUÁRDELO PARA CONSULTAS O REFERENCIAS FUTURAS.

MOVEMENT NEXT


NEXT
NEXT
NEXT
NEXT
NEXT

INTRODUCCIÓN

¡BIENVENIDO A MOVEMENT!
¡Enhorabuena, ahora forma parte del universo MOVEMENT!

Con el objetivo de ofrecer productos, servicios y soluciones innovadoras que responsan a las necesidades de placer, bienestar y confort, dando a las personas una vida más agradable y sana, Brudden Equipamentos Ltda. creó la marca MOVEMENT.

Fundada para desarrollar y producir equipos de gimnasia, Movement se destacó rápidamente en el mercado brasileño por la tradición en practicidad y durabilidad, que hacen de Brudden un icono en calidad en los mercados en los que actúa.

Con una alta inversión en investigación y desarrollo junto a instituciones reconocidas, como la Escuela de Educación Física y Deportes de la Universidad de São Paulo - EEFE/USP, Movement promueve la mejora de la calidad de vida de los más diferentes perfiles y hábitos, con una fuerte presencia en Residencias, Urbanizaciones, Gimnasios, Clubes, Hoteles, Clínicas, Empresas y Organizaciones.

La calidad en equipos se extiende a los servicios prestados por su amplia red de atención y Puntos Autorizados, repartidos por todo el territorio nacional.

Con Movement siempre cerca de usted y su familia a favor de una vida más saludable y agradable para quien entrena con nuestros equipos y rentable para los inversionistas.

cceda a nuestra página web y sepa más sobre lo que nuestra empresa ofrece para mejorar su calidad de vida.

MOVEMENT

ÍNDICE

INFORMACIÓN DE SEGURIDAD 5
CONOCIENDO EL EQUIPO 9
MONTAJE DEL EQUIPO 13
INSTRUCCIONES DE FUNCIONAMIENTO 41
MANTENIMIENTO 44
GARANTÍA 49

Información sobre seguridad

INFORMACIÓN SOBRE SEGURIDAD

EXPLICACIÓN DE LOS SÍMBOLOS

¡PELIGRO!
Una declaración precedida de "PELIGRO" contiene información que debe ser puesta en práctica para evitar lesiones físicas graves e incluso la muerte.

¡ATENCIÓN!
Una declaración precedida de "ATENCIÓN" contiene información que debe ser puesta en práctica para evitar algún daño físico al usuario.

¡CUIDADO!
Una indicación precedida de la palabra "CUIDADO" contiene información que debe ser puesta en práctica para evitar daños al producto.

Guarde este manual para consultas a futuro. Lea y comprenda este manual.

INFORMACIÓN SOBRE SEGURIDAD

¡PELIGRO!

- El mal uso del equipo puede transformarlo en un instrumento peligroso, pudiendo causar lesiones graves o hasta incluso la muerte del usuario, siendo de extrema importancia la lectura y comprensión de este manual.
- Antes de utilizar el equipo, lea atentamente este Manual, asegurándose del correcto montaje y utilización, bajo pena de lesiones graves y muerte para el usuario.
- Es de entera RESPONSABILIDAD del comprador de los productos MOVEMENT leer el manual de instrucciones y los adhesivos de advertencia del equipo. Es también de entera responsabilidad de comprador instruir los usuarios finales sobre el correcto uso del equipo.
- Los usuarios deben ser supervisados por un profesional habilitado, cabiendo al comprador instruirlos correctamente. El uso de este equipo de forma contraria a lo previsto en este Manual puede resultar en graves lesiones a los usuarios.
- Este equipo no está destinado a personas con capacidad física, sensoriales o mentales reducidas, o por personas con falta de experiencia y conocimiento, a menos que haya recibido instrucciones referentes a la utilización del equipo y estén bajo supervisión de un instructor.
- Este equipo está diseñado para uso profesional en gimnasios, clubes, estudios, hoteles y condominios, siempre bajo la supervisión de un instructor cualificado. No es para uso doméstico. En caso de duda, póngase en contacto con MOVEMENT.
- Se recomienda que el equipo esté en una zona de acceso controlado. El control de acceso al equipo es responsabilidad del instructor, así como la supervisión del usuario cuando utiliza el equipo.
- NUNCA permita que dos personas o más utilicen el equipo al mismo tiempo.
- No permita que terceros estén próximos al equipo, pudiendo causar accidentes.
- No permita que niños, ancianos o animales estén próximos al equipo, riesgo de accidente grave o fatal.
- No utilice el equipo descalzo, con calzados con tacos o suelas gastadas. Asegúrese que no tenga piedras atascadas en el calzado.
- No utilice ropa holgadas, evite usar joyas, cadenas, cabello suelto y otros accesorios. Use siempre ropa destinada para el ejercicio físico.
- No utilice el equipo en el caso que esté enfermo o bajo el efecto de las drogas, alcohol o cualquier cosa que afecte su capacidad psicomotora.
- Al ajustar cualquier asiento, soporte de rodilla, pila de pesas, soporte, asiento o cualquier otro tipo de ajuste, asegúrese de que el pasador o la palanca de ajuste estén completamente encajados en el orificio de ajuste para evitar lesiones.
- Ejercicios incorrectos o excesivos pueden causar lesiones graves. En el caso que sienta cualquier tipo de dolor, mareos, sensación de desmayo o falta de aire, pare inmediatamente el ejercicio y consulte a un médico especializado.

INFORMACIÓN SOBRE SEGURIDAD

¡PELIGRO!

•Mantenga seco el suelo alrededor del equipo en todo momento para evitar resbalones y caídas.

•Asegúrese de que el equipo está correctamente nivelado en el suelo y sobre una superficie plana, alejado de las paredes para mantener el equilibrio del equipo y evitar accidentes y daños al usuario.

•No es recomendado mantener el equipo sobre piso pulido (liso), ya que puede causar la locomoción del equipo.

•Nunca haga modificaciones en el equipo sin autorización del fabricante. Modificaciones o accesorios no autorizados pueden resultar en la pérdida de la garantía, además de provocar lesiones graves o fatales al usuario.

•NO utilice ni permita que se utilice ningún equipo que esté dañado y/o tenga piezas desgastadas o rotas.

•Sustituya inmediatamente cualquier tipo de cable de acero que esté dañado o desgastado, riesgo de accidente grave o mortal para el usuario. Es responsabilidad exclusiva del instructor comprobar el estado del cable metálico.

•Utilice únicamente piezas de repuesto fabricadas y suministradas por MOVEMENT.

•No permita que nadie le dé servicio al equipo. MOVEMENT cuenta con puntos autorizados en todo el país. Para localizar el más cercano, consulte el sitio web www.movement.com.br o póngase en contacto con nosotros por teléfono O 800 772 40 80.

•El mantenimiento preventivo es la clave para mantener una larga vida útil de los equipos y evitar así accidentes graves al usuario. Si tiene alguna duda sobre el mantenimiento, consulte el capítulo de mantenimiento de este manual.

•El equipo viene equipado con una pila de pesos, no utilice ningún otro tipo de peso para aumentar la carga máxima del equipo, riesgo de accidente grave o fatal para el usuario.

•No utilice ningún tipo de pasador selector que no sea el suministrado con el equipo para bloquear la pila de pesas.

•No permita que el usuario deje caer la pila de pesas en caída libre, riesgo de dañar la estructura del equipo.

•No exceda la capacidad máxima del equipo.

•Inserte completamente el pasador selector en los contrapesos. Una inserción parcial puede provocar la caída de las pesas, causando daños al equipo y accidentes graves o mortales al usuario.

•No retire nunca el pasador selector cuando la pila de pesas esté en posición elevada.

•Nunca intente liberar piezas o pesos que estén atascados.

•ENTENDER cada una de las pegatinas de advertencia es importante. En caso de duda, póngase en contacto con nuestro centro de llamadas en 0800 772 40 80.

•En los casos que los adhesivos de alerta estén faltando o dañados, entre en contacto con MOVEMENT inmediatamente para solicitar los adhesivos de alerta. Los adhesivos de alerta están colocados en el equipo y deben ser fiscalizados antes de la utilización del producto.

•Impedir que el usuario acceda a la pila de pesas. El equipo sin carenado trasero debe montarse de forma que quede de espaldas a las paredes o mamparo, evitando que el usuario acceda a la pila de pesas, si el usuario accede a esta parte puede haber riesgo de accidente grave o mortal.

•Los adhesivos en forma de triángulo suponen un riesgo para el usuario.



PELIGRO!
NO PONGA LAS MANOS ENTRE LOS PESOS. RIESGO DE APLASTAMIENTO



¡PELIGRO!
NO PONGA LAS MANOS ENTRE LAS POLEAS. RIESGO DE APLASTAMIENTO



¡PELIGRO!
NO PONGA LAS MANOS ENTRE LAS PIEZAS EN MOVIMIENTO. RIESGO DE APLASTAMIENTO



¡PELIGRO!
EQUIPOS NO DISEÑADOS PARA NIÑOS. MANTENGA A LOS NIÑOS ALEJADOS DEL EQUIPO. RIESGO DE ACCIDENTES

INFORMACIÓN SOBRE SEGURIDAD

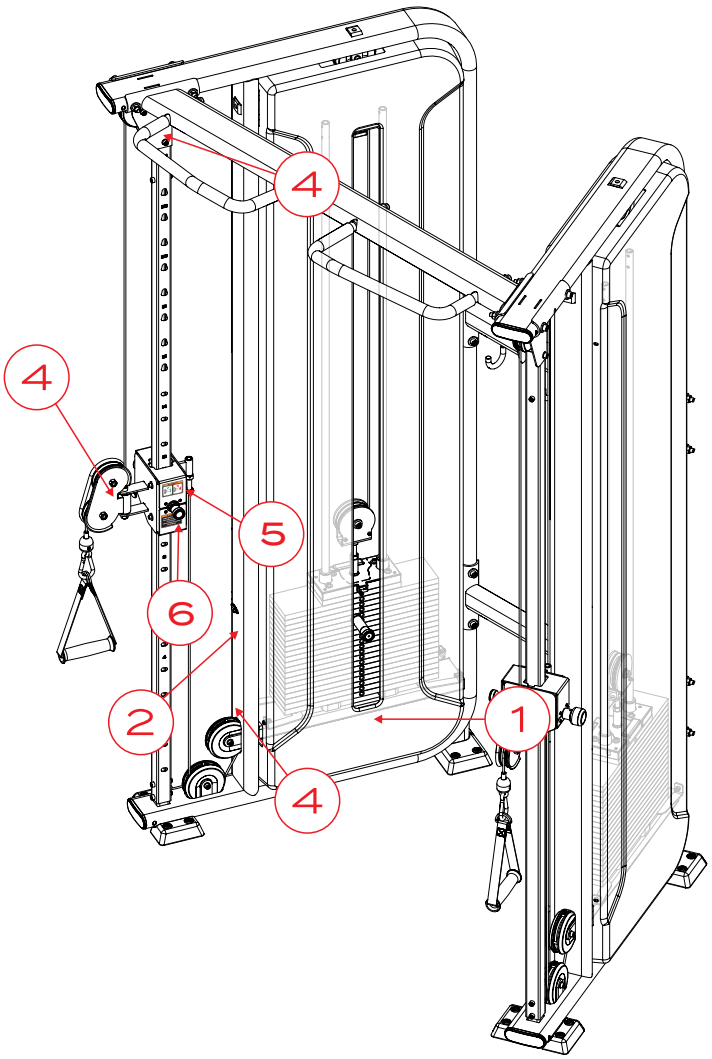

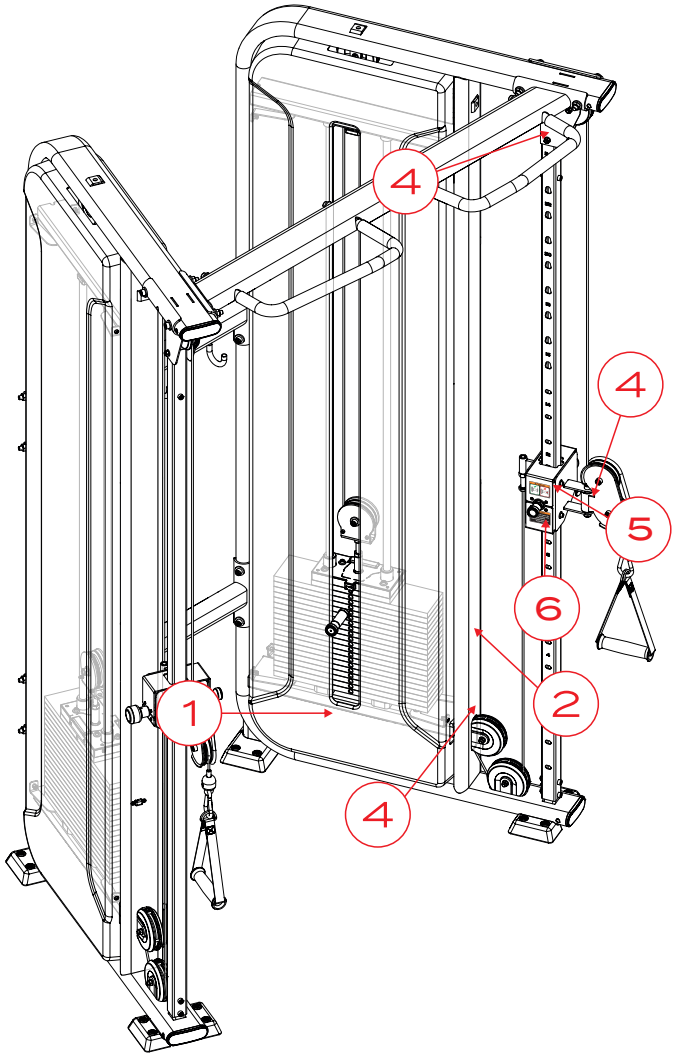

1



2



3



4



5



6



NOTA: Se han retirado algunas partes del equipo para facilitar su visualización.

CONOCIENDO EL EQUIPO

CONOCIENDO EL EQUIPO

OBJETIVO - CROSS 45
El Cross 45 está diseñado para el entrenamiento y acondicionamiento físico del usuario mediante el movimiento de brazos y piernas. El equipo tiene asas de las que el usuario puede tirar para fortalecer los músculos de brazos y piernas.

Este equipo está formado por los siguientes componentes principales:

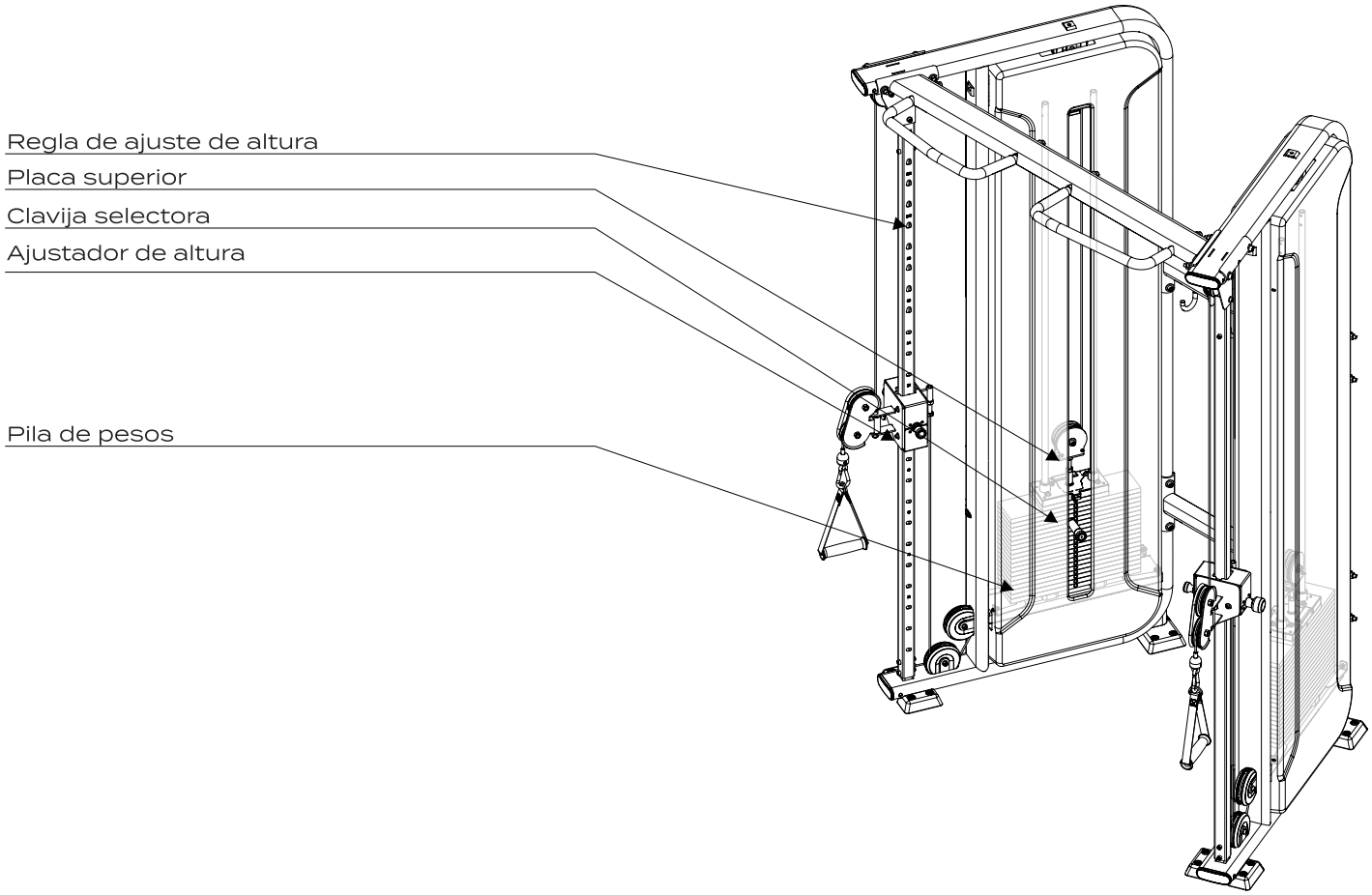

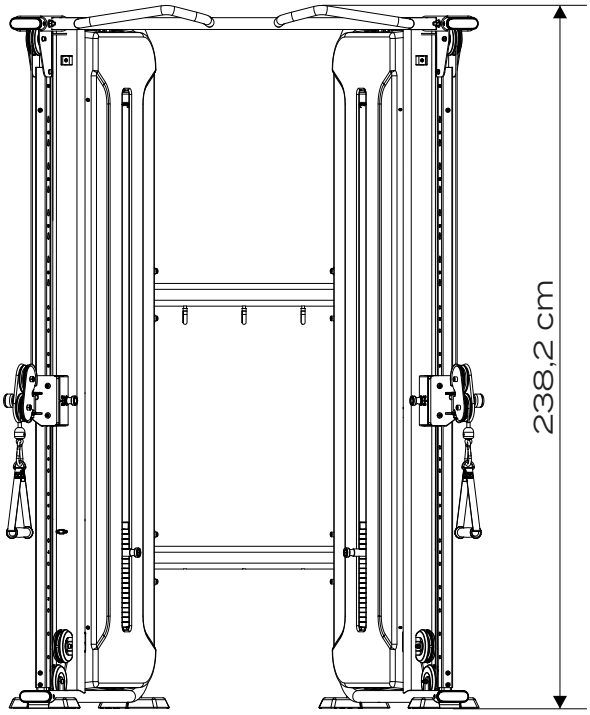

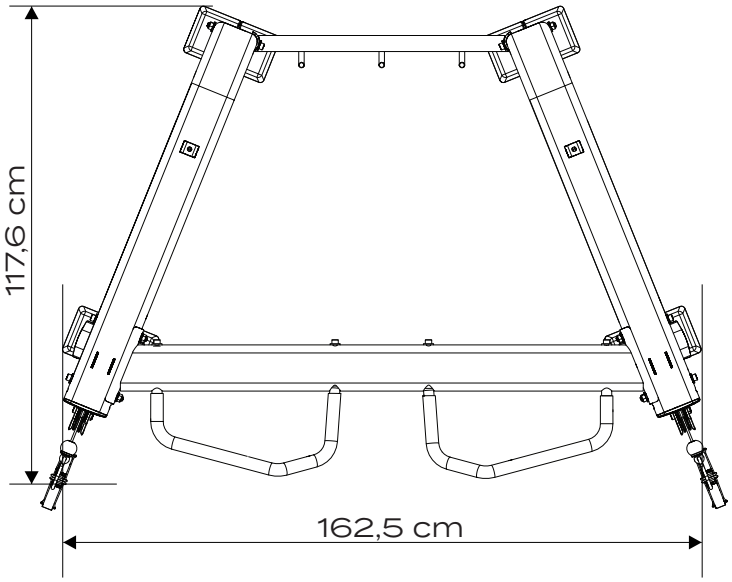

PILA DE PESOS

Cada equipo de la línea NEXT tiene una configuración de pila de pesas. A continuación, se indican los ajustes para cada pieza del equipo, así como el peso adicional.

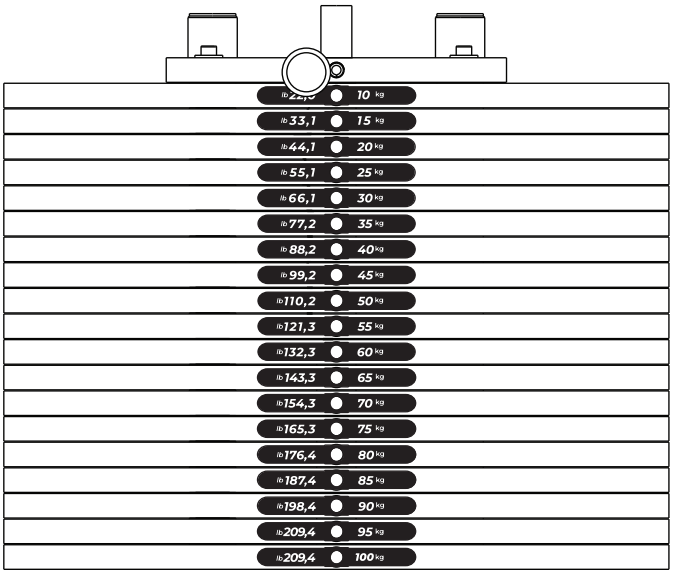

Carga de la pila de pesos - Polea
Carga da pila de peso 19 pesos de 5 kg
Top plate 5 kg
Carga efectiva de la torre 19 pesos de 5 kg + Top plate 5 kg
Carga total: 100 kg

Nota: Los valores de la pila de peso se redondean hacia arriba o hacia abajo.

Especificaciones del equipo - Cross 45

Equipo	Cross 45
Línea	NEXT Cables
Longitud	117,6 cm
Ancho	162,5 cm
Altura	238,2 cm
Área ocupada	1,91 m2
Peso del equipo	357 kg
Placa superior	5 kg
Peso unitario de la placa	5 kg
Carga inicial	5 kg
Carga máxima total (por torre)	100 kg
Estructura	Acero
Pintura	Tratamiento de superficie con 9 baños + pintura electrostática en polvo
Soldadura	MIG / MAG robótica
Cable de acero	Ø 4,76 mm revestido, con alma de acero Ø 3,175 mm
Poleas carenadas	Sí
Opciones de color	Negro
Amortiguador en la base de la torre	Sí
Pines selectores de peso (flauta)	Acero al carbono con tirador de aluminio anodizado
Ajustes	Ajuste de altura con 24 niveles
Guías de peso	Aluminio anodizado duro – bajo coeficiente de fricción y alta resistencia al desgaste
Manerales / agarraderas	Aluminio anodizado
Guía del regulador	Acero inoxidable AISI 316 – 3 mm de espesor
Torre carenada	Sí, opcional
Garantía	Hasta 3 años. Consulte el Término de Garantía del equipo

MONTAJE DEL EQUIPO

MONTAJE DEL EQUIPO

¡CUIDADO!

Antes de iniciar el montaje de su equipo es necesario poner atención a los siguientes cuidados:

- Certifique que el embalaje no esté dañado y que las partes y componentes del equipo no están averiados.
- Se recomienda que la caminadora sea desembalada en el local en que será montada.
- El local de montaje debe estar limpio.
- El piso debe ser plano y nivelado para evitar inestabilidad del equipo.
- Se recomienda que la caminadora sea montada lejos de humedad y al abrigo de la luz solar, con el fin de evitar daños a las partes electrónicas del equipo.

ICONOS

Los iconos tienen la función de instruir sobre las buenas prácticas que deben seguirse en el transcurso de la asamblea.



Para este montaje, sugerimos que se haga entre dos personas



No realice el ajuste final de los tornillos.



Realice el ajuste final de los tornillos.

HERRAMIENTAS

Utilice las siguientes herramientas para montar el equipo. La tabla de pares de apriete tiene por objeto orientar sobre el apriete al que puede someterse un tornillo determinado. La tabla debe seguirse estrictamente.

TABLA DE ESPECIFICACIÓN DE TORQUE DE APRIETE DE LOS TORNILLOS

Diámetro [mm]	Torque [N.m]
M6	9-12
M8	22-29
M10	45-58

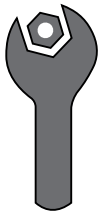

Llave Fija

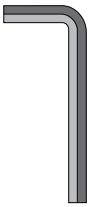

Llave hexagonal



Fijador de Rosca torque medio



Llave Philips

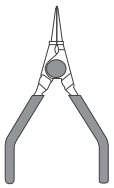

Tenazas para anillas elásticas

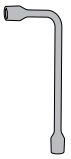

Llave de boca

¡ATENCIÓN!

El montaje de la torre es el mismo para ambos os lados del equipo. Para montar el otro lado basta con seguir de nuevo los mismos pasos descritos en el manual.

¡ATENCIÓN!

El equipo Cross 45 utiliza varios casquillos para las poleas. Para saber qué casquillo utilizar, aquí sigue una plantilla de comparación de casquillos 1:1 para saber qué casquillo utilizar en un paso de montaje determinado.

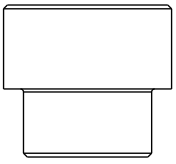

Casquillo n°17

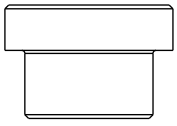

Casquillo n°21

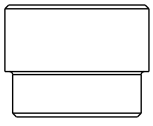

Casquillo n°25

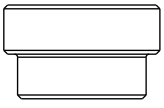

Casquillo n°33

MONTAJE DEL EQUIPO

LISTA DE PIEZAS

A

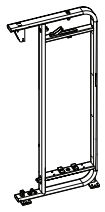

Torre

B

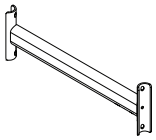

Barra de conexión

C

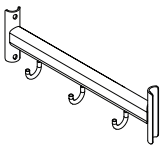

Barra de conexión con apoyo

D

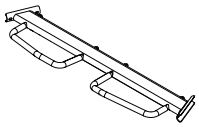

Barra de conexión con asa

E

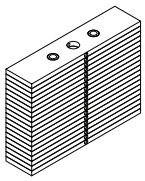

Pila de pesos

F

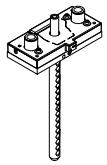

Placa superior

G

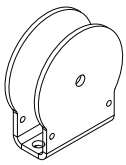

Soporte de la polea

H

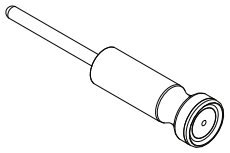

Clavija selectora

I

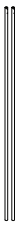

Vara de las pesas

J

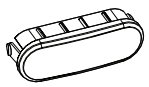

Tapón

K1



Regla del regulador de la altura izquierda

K2

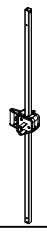

Regla del regulador de la altura derecha

L

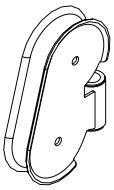

Soporte de la polea

M

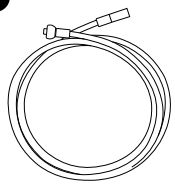

Cable de acero

N

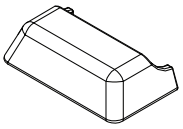

Cubierta de pie

O

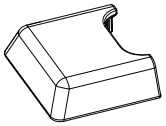

Cubierta de pie

P

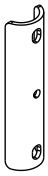

Flange curva

Q

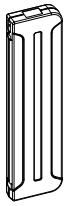

Carenagem esquerda

R

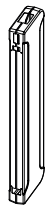

Carenagem direita

S

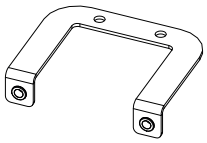

Suporte da carenagem

MONTAJE DEL EQUIPO

PASO 1

	NOMBRE	Ctd
1	Tornillo Cab. Cil. Hex. Interno - M10X140	4x
2	Arandela plana Ø10	8x
3	Tuerca Hex. Inserto de Nylon - M10	4x
A	Torre	
B	Barra de conexión	

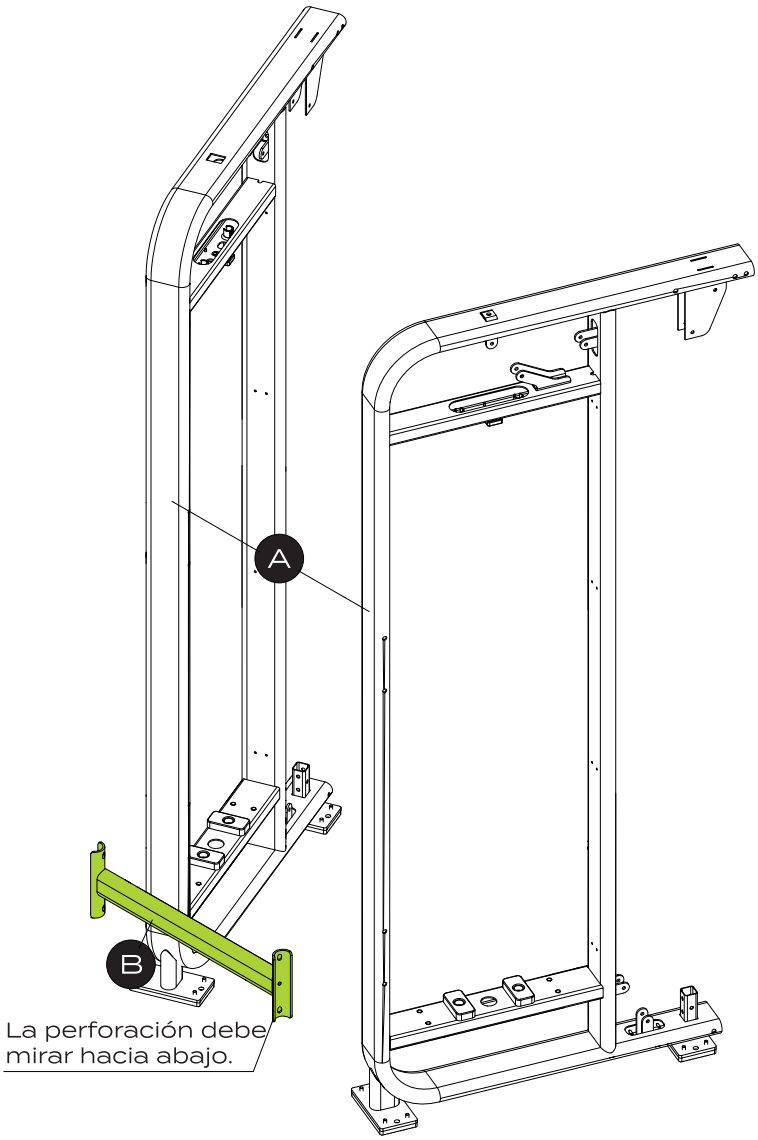

La perforación debe mirar hacia abajo.

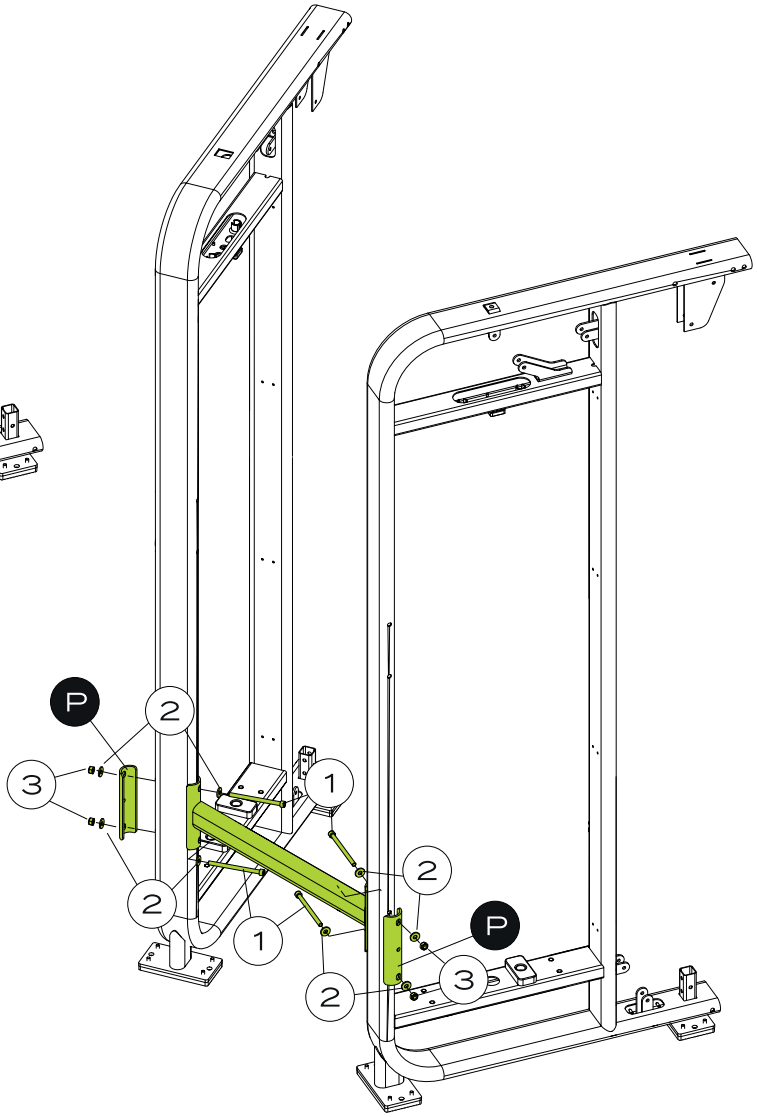

HERRAMIENTAS

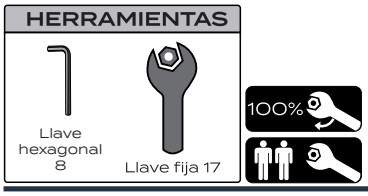

MONTAJE DEL EQUIPO

PASO 2

	NOMBRE	Ctd
1	Tornillo Cab. Cil. Hex. Interno - M10X140	4x
2	Arandela plana Ø10	8x
3	Tuerca Hex. Inserto de Nylon - M10	4x
C	Barra de conexión con apoyo	

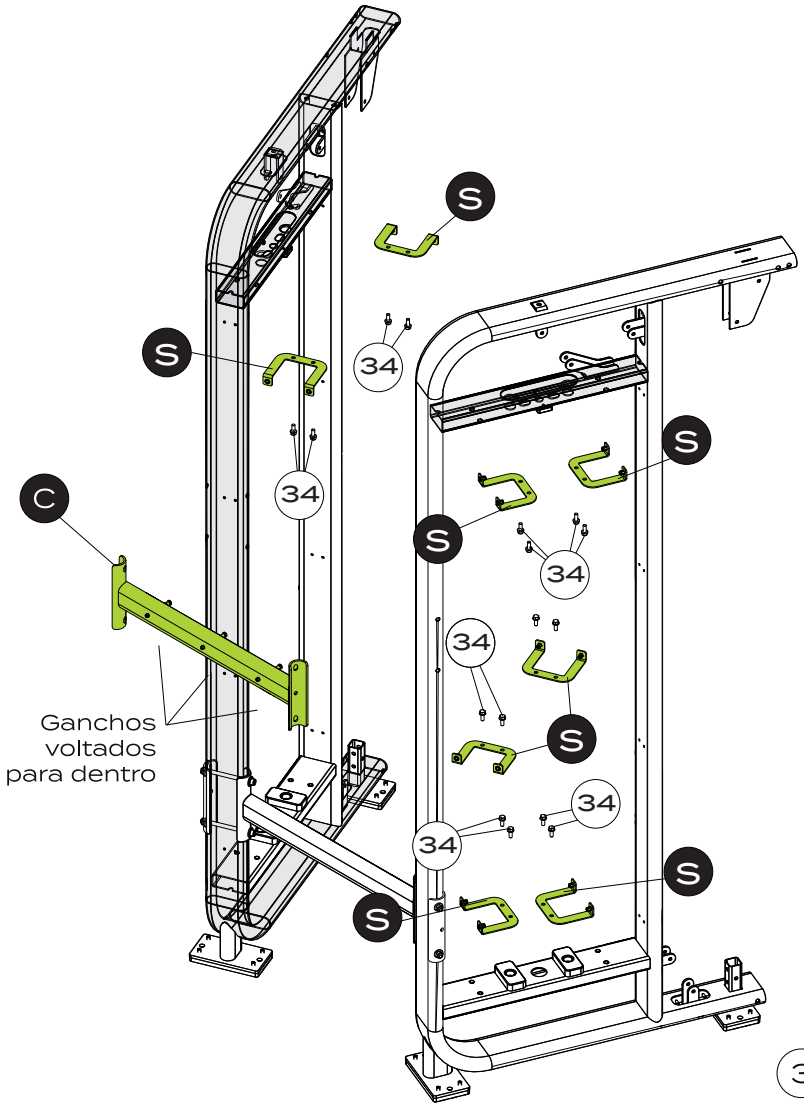

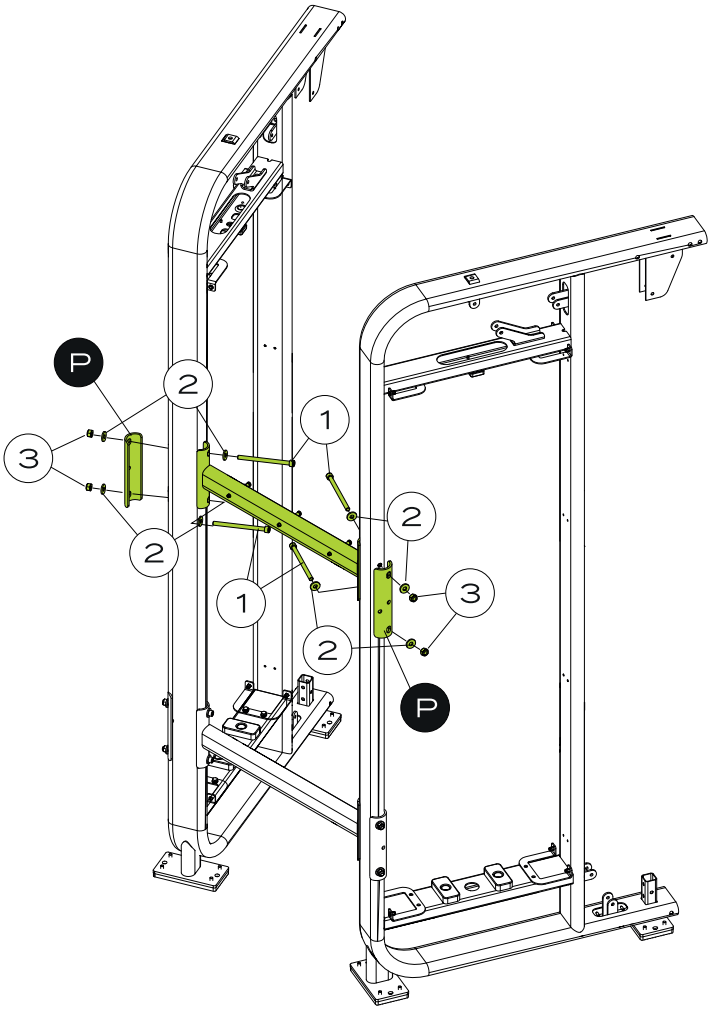

HERRAMIENTAS

Llave hexagonal 8

Llave fija 17

50%

MONTAJE DEL EQUIPO

PASO 3

	NOMBRE	Ctd
1	Tornillo Cab. Cil. Hex. Interno - M10X140	4x
2	Arandela plana Ø10	8x
3	Tuerca Hex. Inserto de Nylon - M10	4x
D	Barra de conexión con asa	

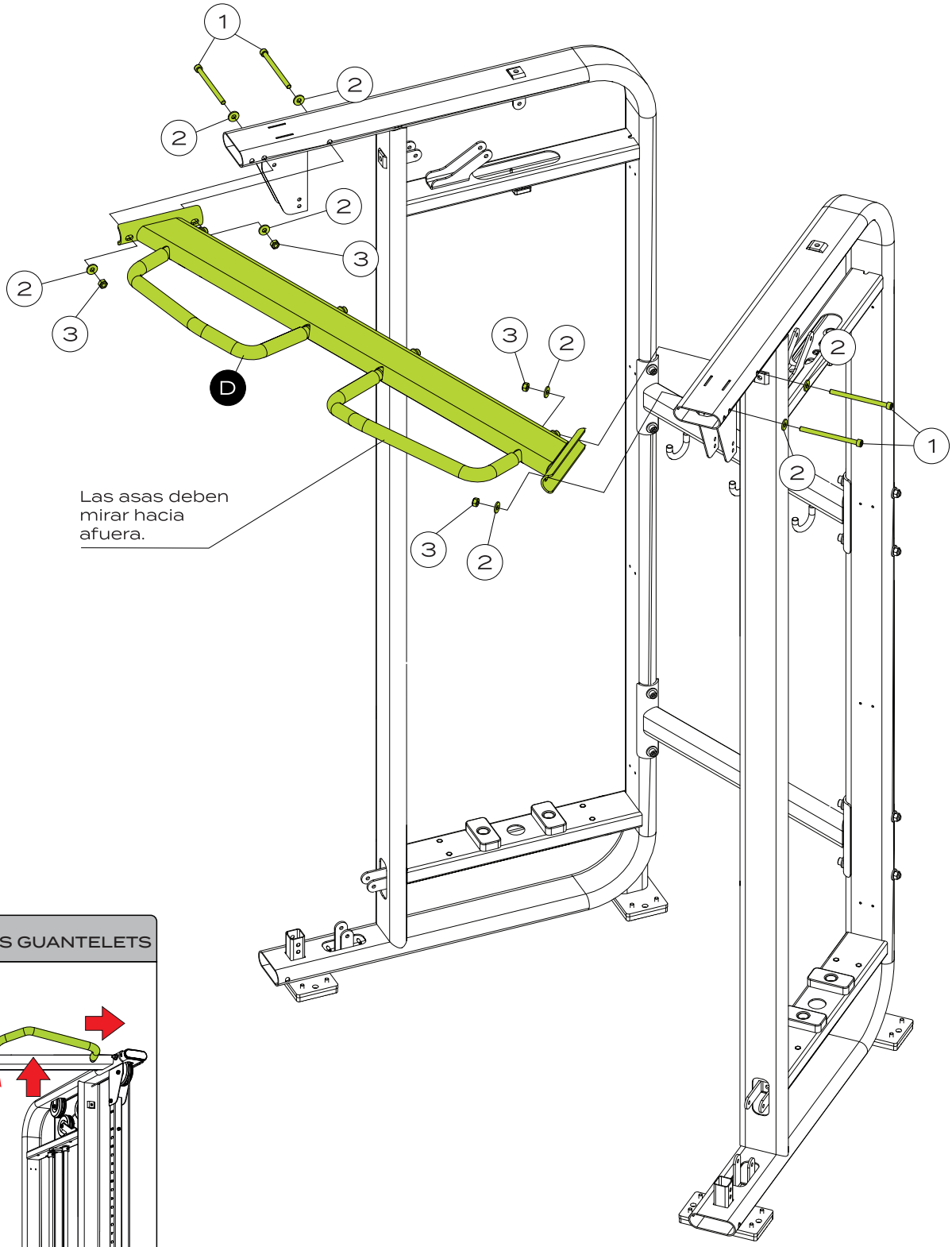

VISTA FRONTAL DE LOS GUANTELETS

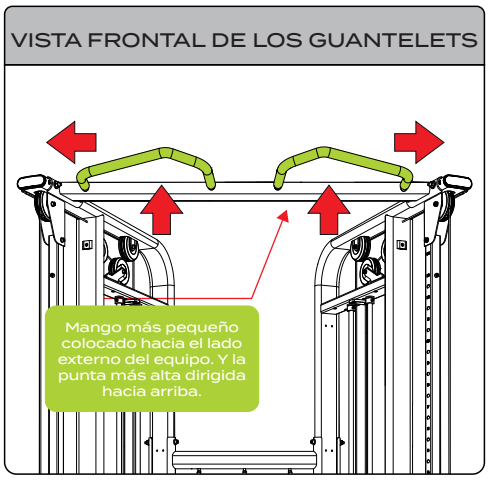

HERRAMIENTAS



PASO 4 - NIVELACIÓN DEL EQUIPO

¡ATENCIÓN!

ANTES DE CONTINUAR CON EL MONTAJE ALINEE TODO EL EQUIPO AL SUELO PARA EVITAR CUALQUIER TIPO DE BALANCEO. CON EL EQUIPO CORRECTAMENTE ALINEADO, APRIETE LOS TORNILLOS.

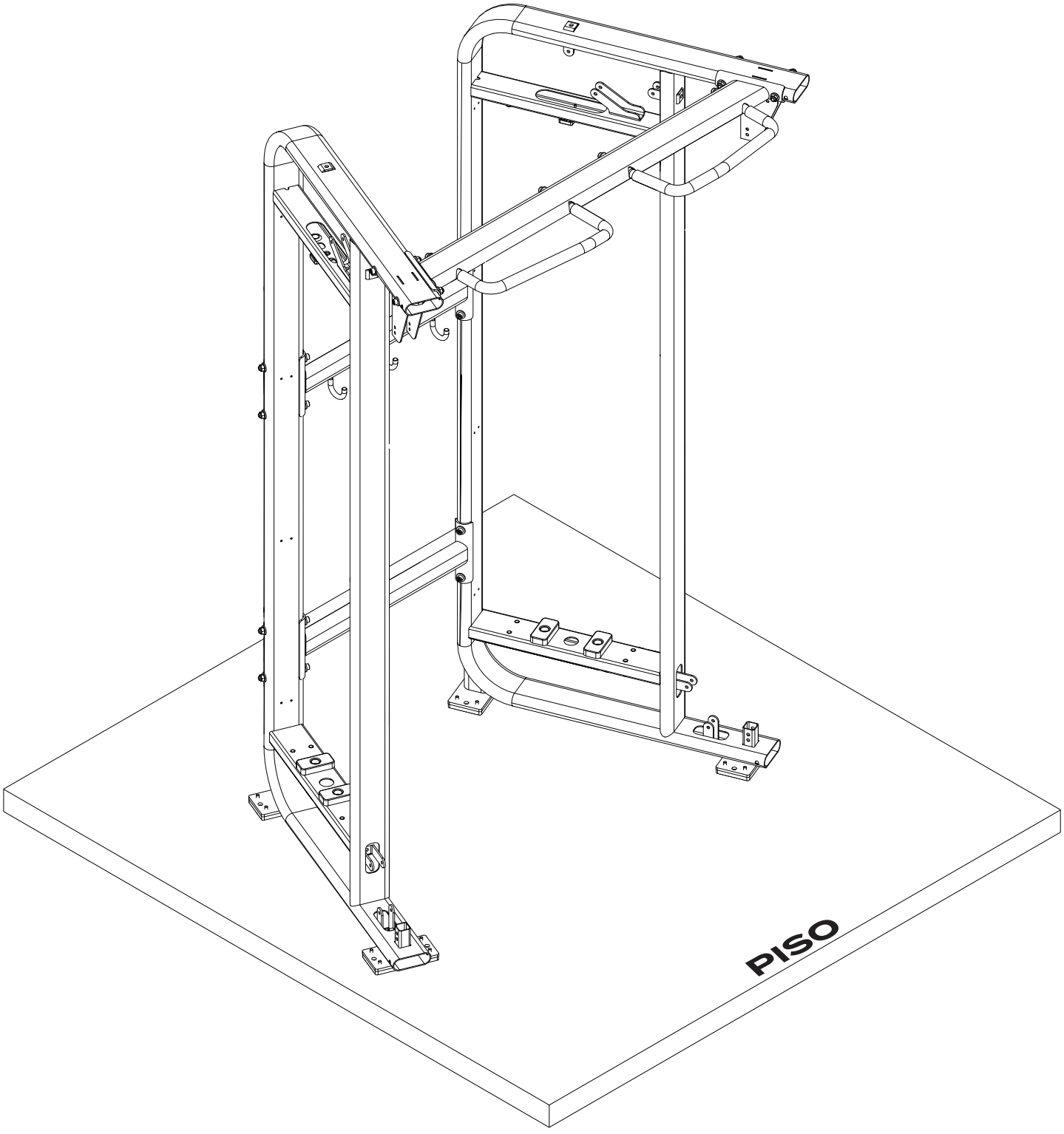

MONTAJE DEL EQUIPO

PASO 5



E NOMBRE
Pila de pesos



F NOMBRE
Placa superior

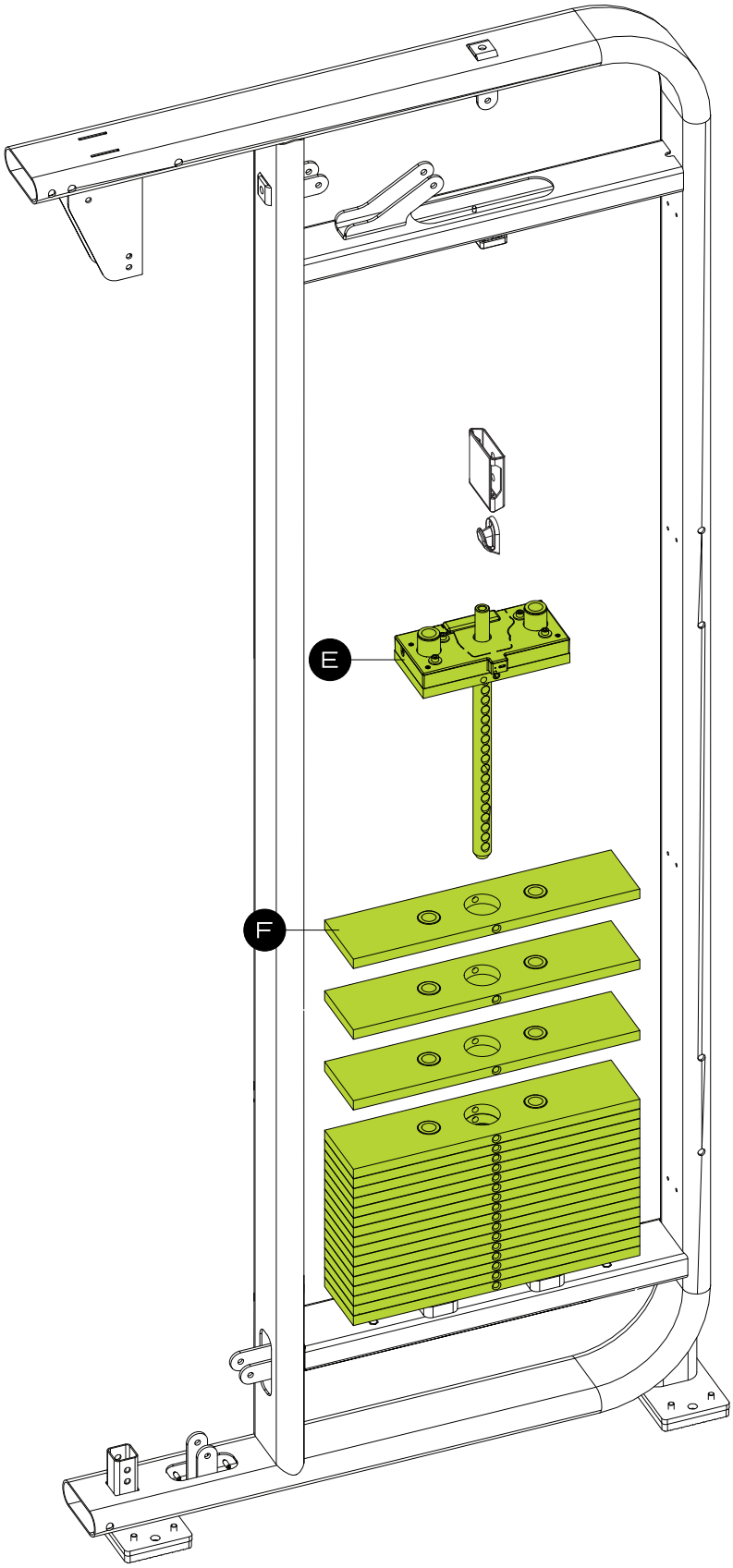

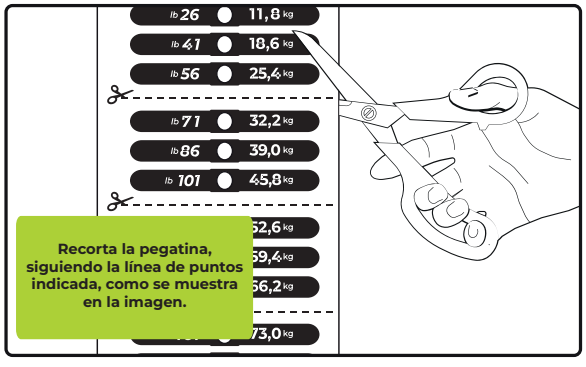

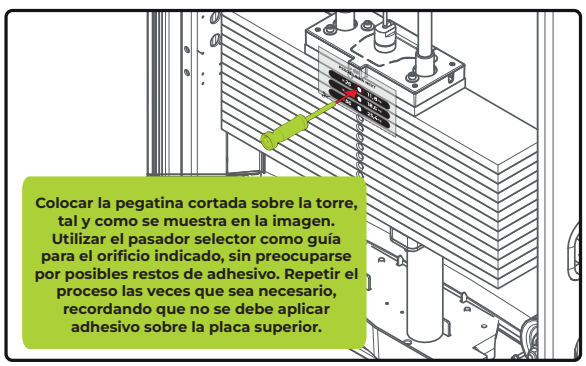

MONTAJE DEL EQUIPO

PASO 6

	NOMBRE	Ctd
4	Tornillo Cab. Hex. M12X80	2x
5	Tuerca hexagonal M12	4x
G	Soporte de la polea	
H	Clavija selectora	

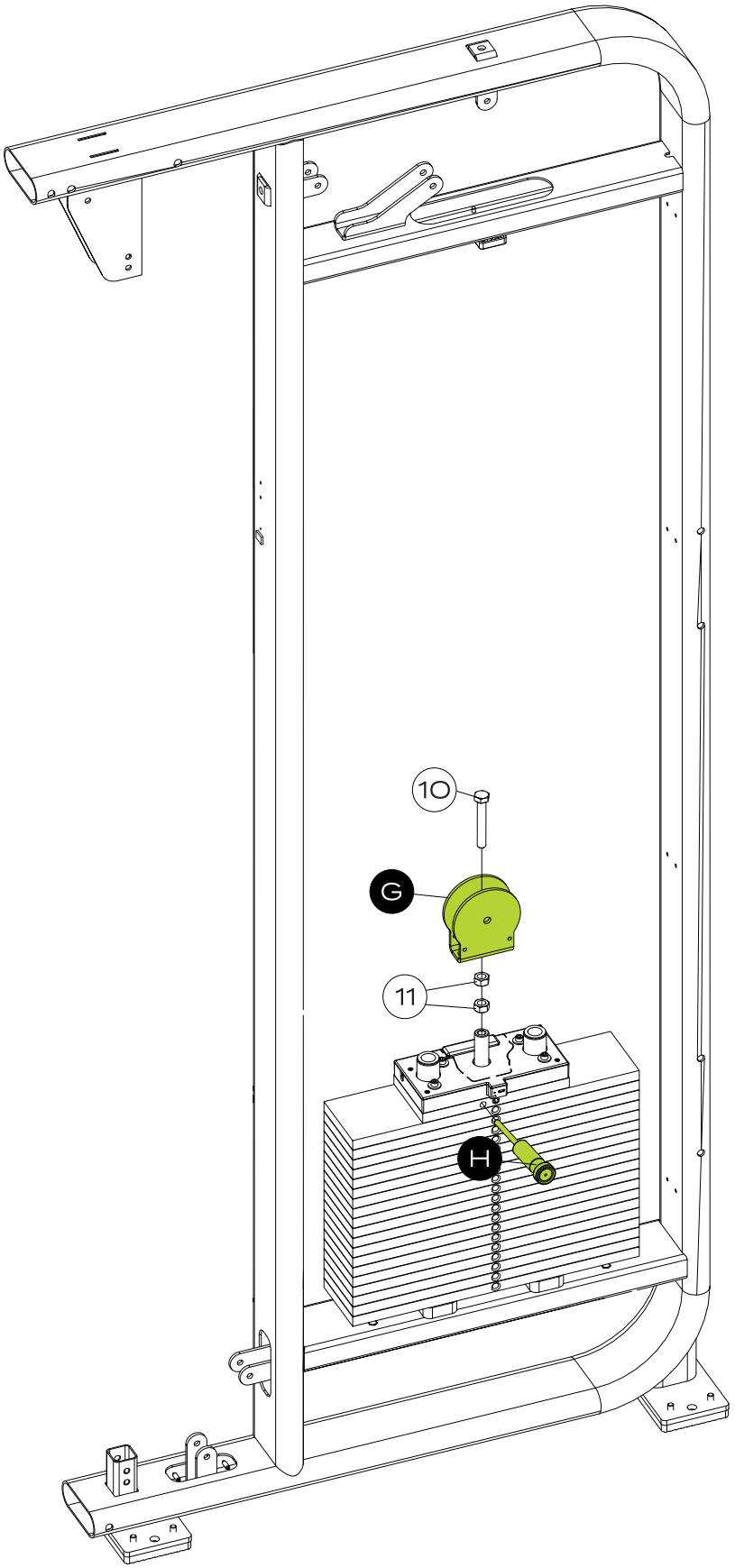

HERRAMIENTAS

Llave de boca 19

100%

MONTAJE DEL EQUIPO

PASO 7

	NOMBRE	Ctd
6	Bloqueo de varilla	4x
35	Tuerca Hex. Inserto de Nylon - M6	4x
36	Tornillo Cab. Cil. Hex. Interno - M6X40	4x
I	Vara de las pesas	

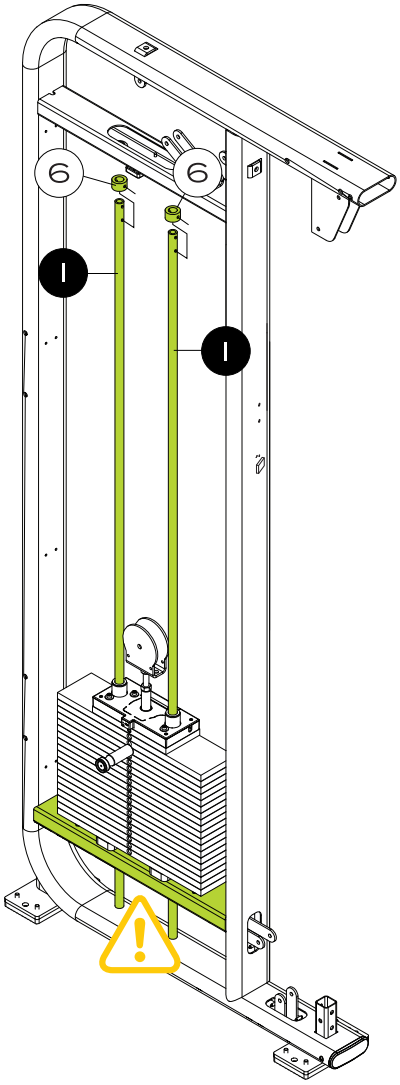

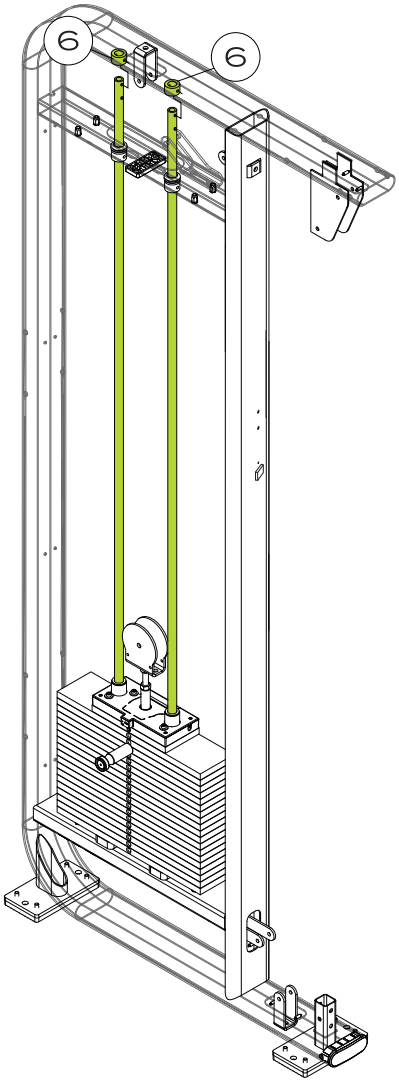

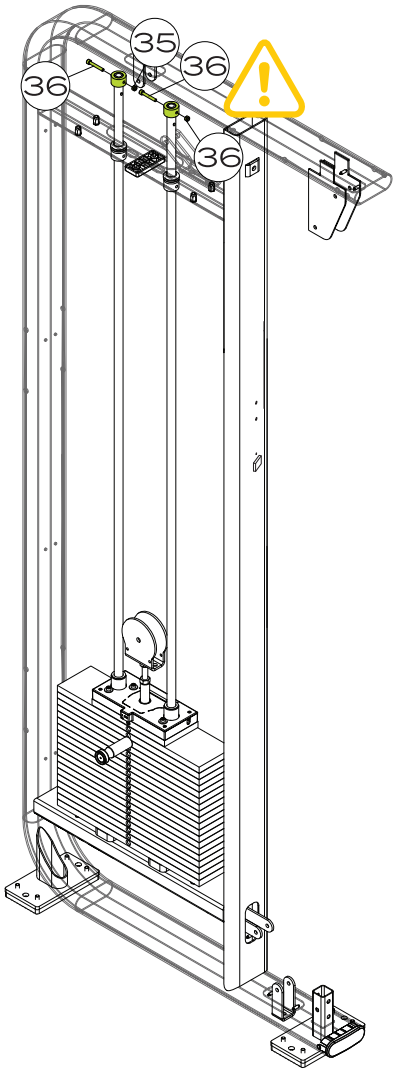

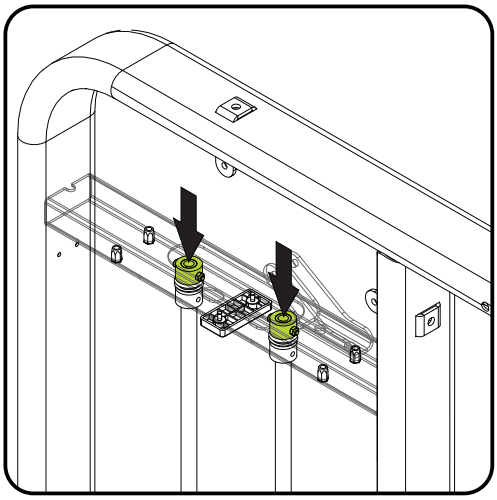

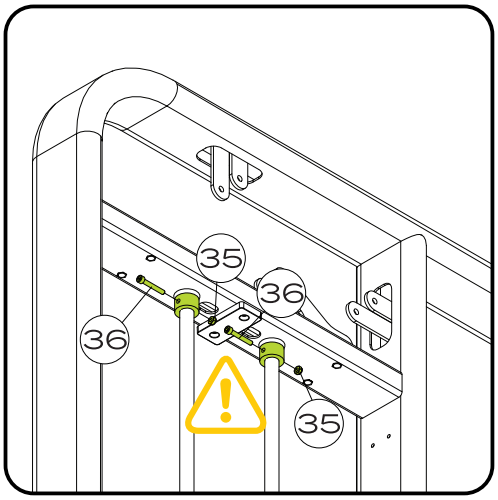

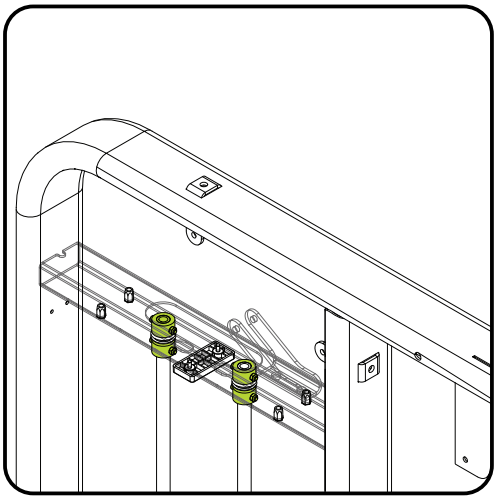

HERRAMIENTAS



¡ATENCIÓN!

APRIETE EL TORNILLO HASTA ELIMINAR LA HOLGURA DEL BLOQUEO DE LA VARILLA

¡ATENCIÓN!

LAS VARILLAS SE PUEDEN MONTAR PASÁNDOLAS POR DENTRO DE LA BANDEJA INFERIOR

MONTAJE DEL EQUIPO

PASO 8

	NOMBRE	Ctd
7	Tornillo Cab. Cil. Hex. Interno - M8X50	2x
9	Tuerca Hex. Inserto de Nylon - M8	2x
K1	Regla de ajuste de altura izquierda	
K2	Regla de ajuste de altura derecha	

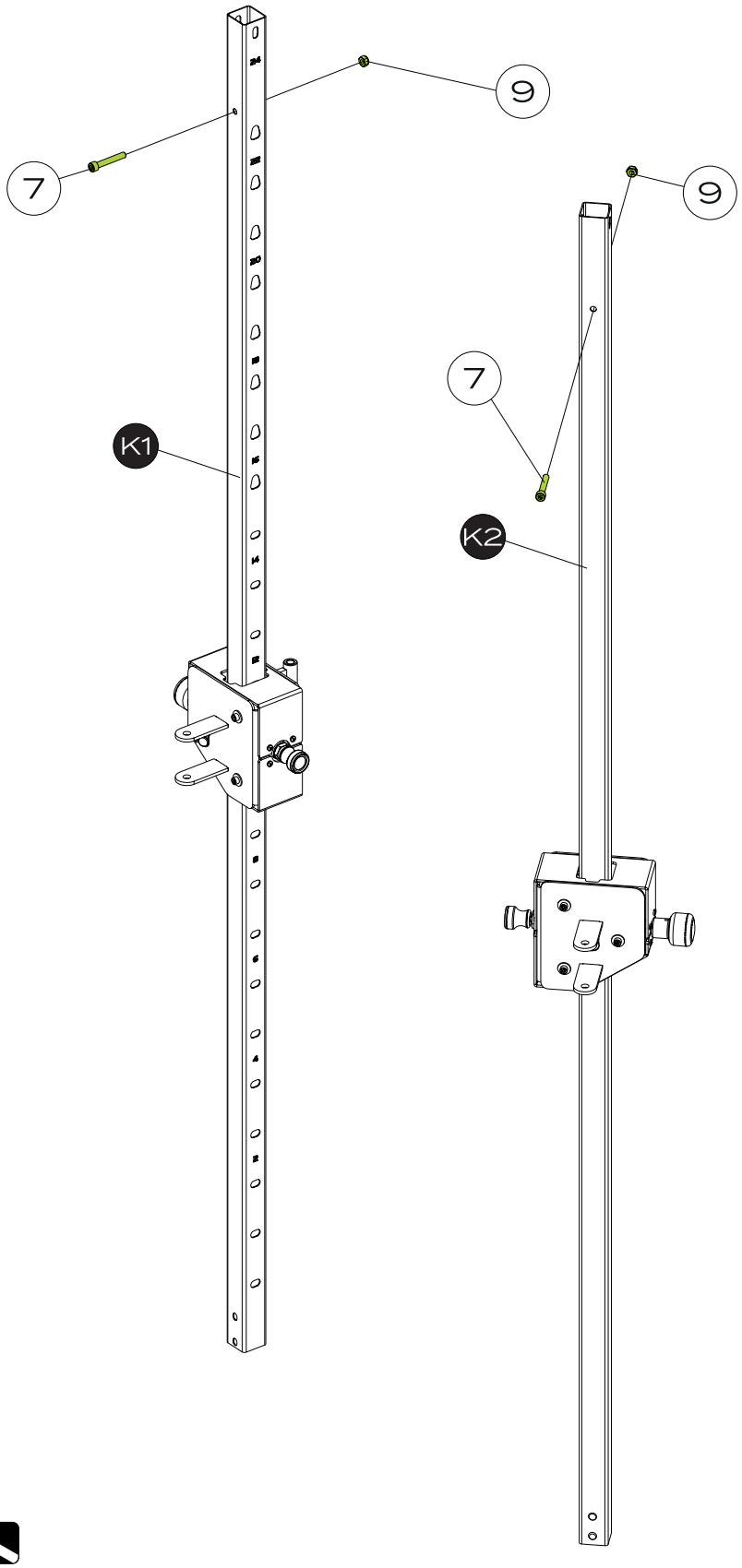

HERRAMIENTAS

Llave hexagonal 6

Llave fija 13

100%

MONTAJE DEL EQUIPO

PASO 9

	NOMBRE	Ctd
7	Tornillo Cab. Cil. Hex. Interno - M8X50	2x
8	Arandela plana Ø8	2x
9	Tuerca Hex. Inserto de Nylon - M8	3x
26	Tornillo Cab. Cil. Hex. Interno - M8X60	1x

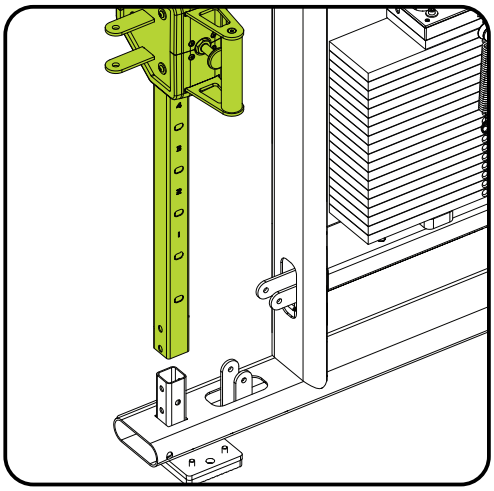

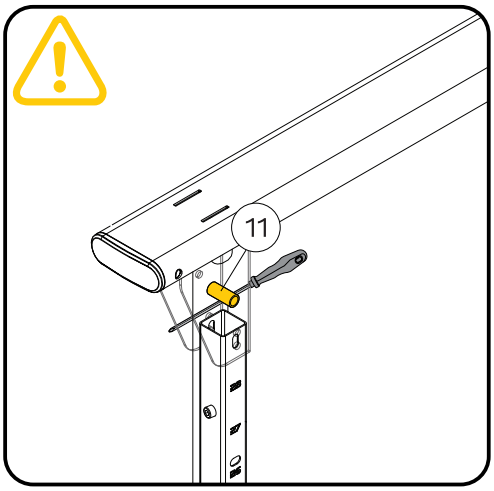

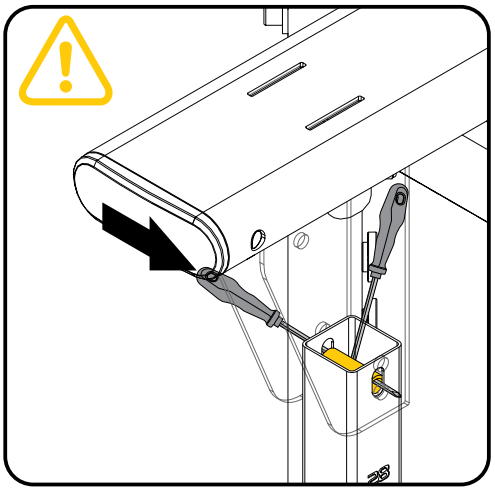

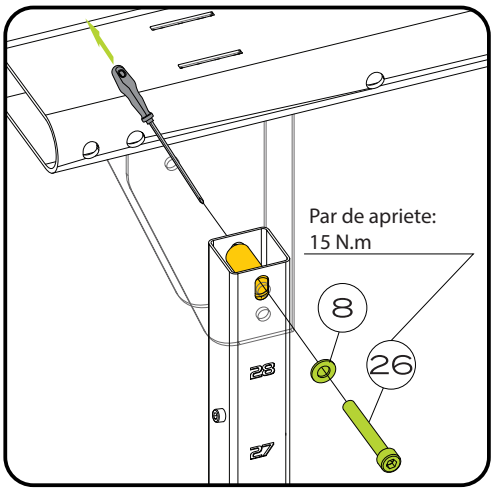

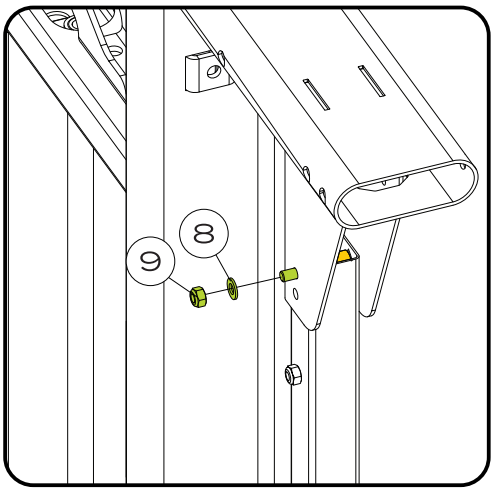

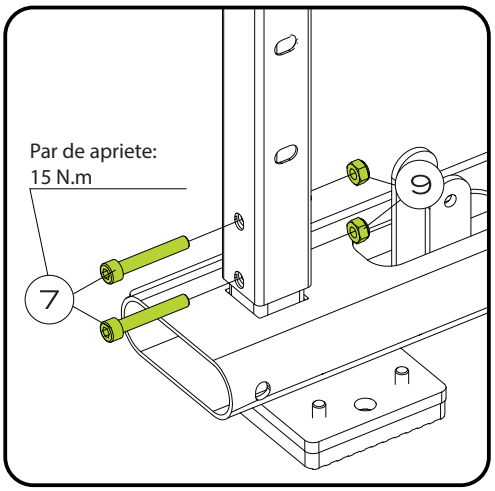

¡ATENCIÓN!

CON LA AYUDA DE UN DESTORNILLADOR FINO, SOPORTE PARA MONTAR EL SEPARADOR EN LA REGLA DE REGULACIÓN DE ALTURA.

Nota: El montaje de la regla es el mismo que el de las poleas.
Nota: Se han ocultado algunas partes del equipo para facilitar su visualización.

HERRAMIENTAS



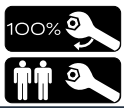

MONTAJE DEL EQUIPO

PASO 10

	NOMBRE	Ctd
5	Tuerca Hex. Inserto de Nylon - M10	1x
12	Tornillo Cab. Cil. Hex. Interno - M10X90	1x
13	Eje	1x
L	Soporte de las poleas	

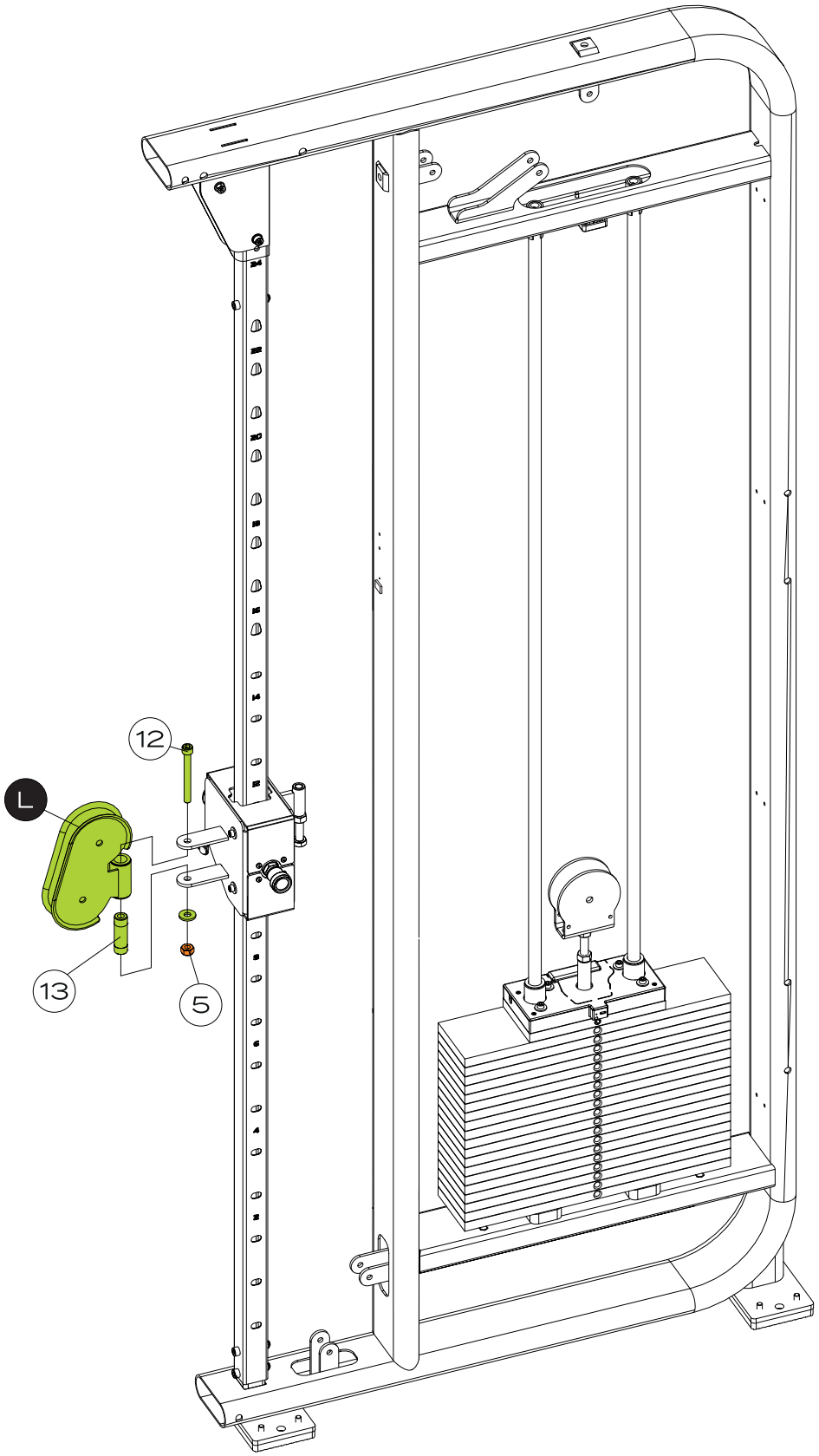

HERRAMIENTAS

Llave hexagonal 8

Llave fija 17

100%

Nota: Se han ocultado algunas partes del equipo para facilitar su visualización.

MONTAJE DEL EQUIPO

PASO 11

	NOMBRE	Ctd
8	Arandela plana Ø8	4x
9	Tuerca Hex. Inserto de Nylon - M8	1x
14	Tornillo Cab. Cil. Hex. Interno - M8X55	1x
15	Casquillo n°21	2x
16	Cubierta de polea	2x
17	Pasador de bloqueo de cable de acero	3x
18	Polea	1x
M	Cable de acero polea	

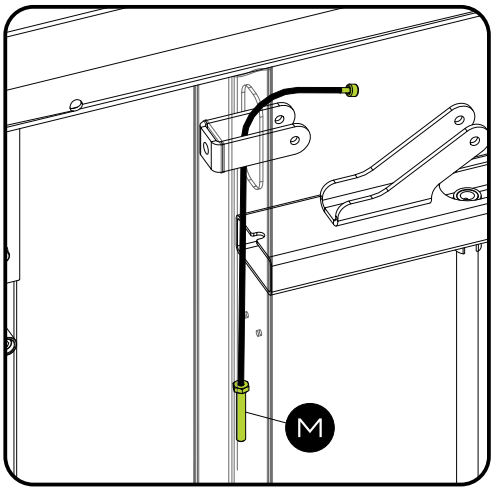

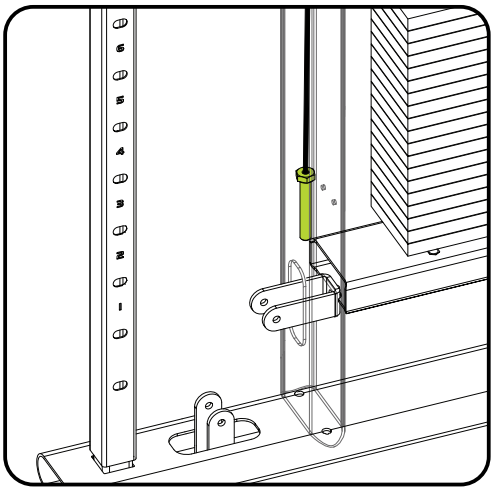

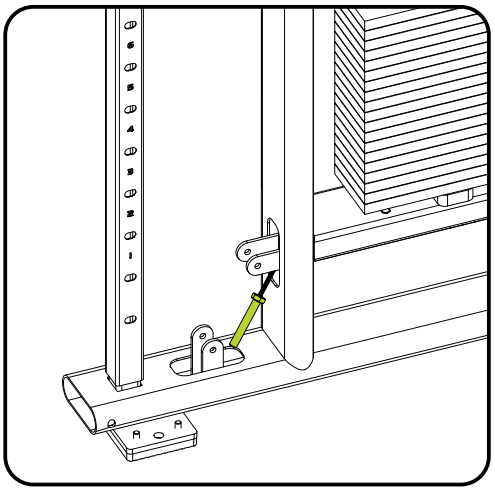

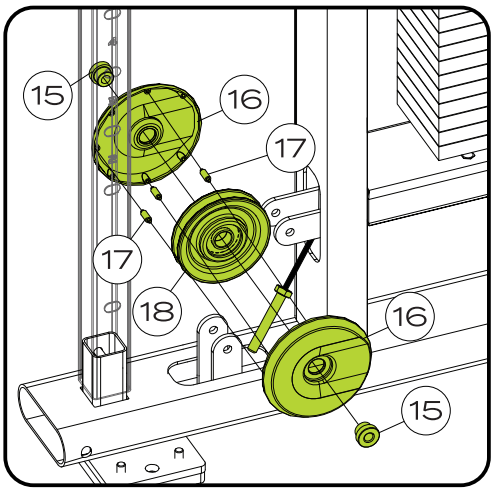

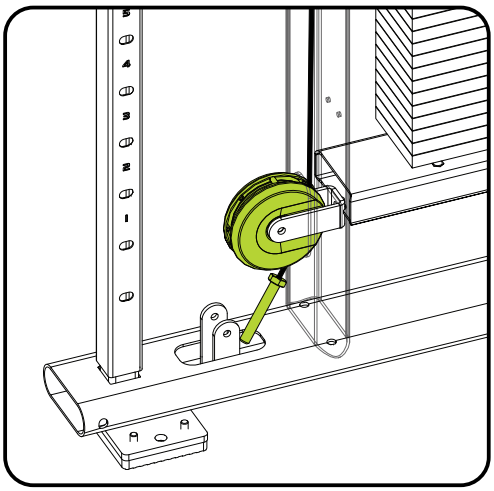

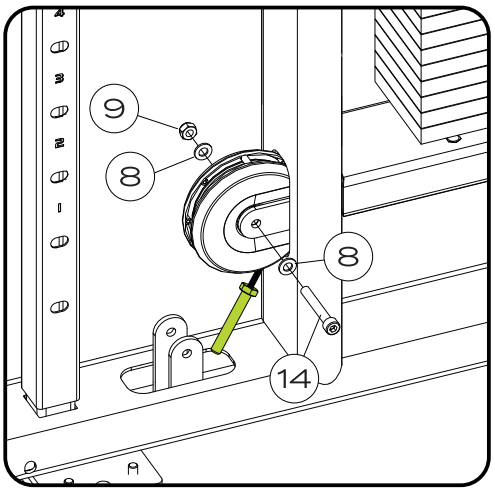

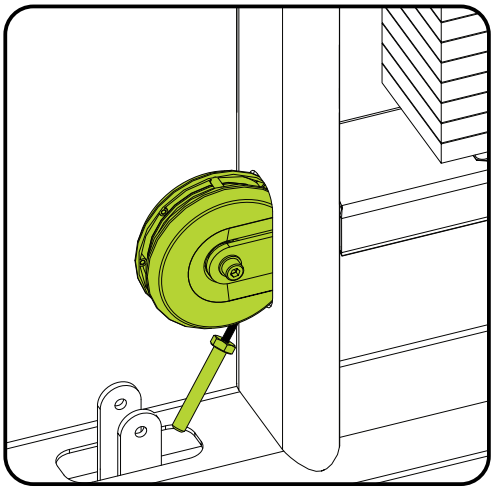

HERRAMIENTAS



MONTAJE DEL EQUIPO

PASO 12

	NOMBRE	Ctd
5	Tuerca hexagonal M12	1x
8	Arandela plana Ø8	4x
9	Tuerca Hex. Inserto de Nylon - M8	1x
14	Tornillo Cab. Cil. Hex. Interno - M8X55	1x
15	Casquillo n°21	2x
16	Cubierta de polea	2x
17	Pasador de bloqueo de cable de acero	3x
18	Polea	1x

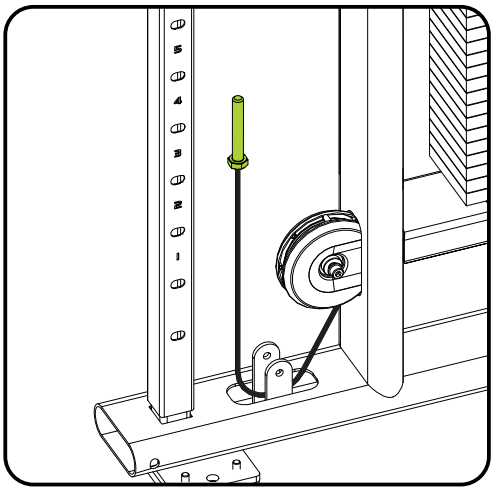

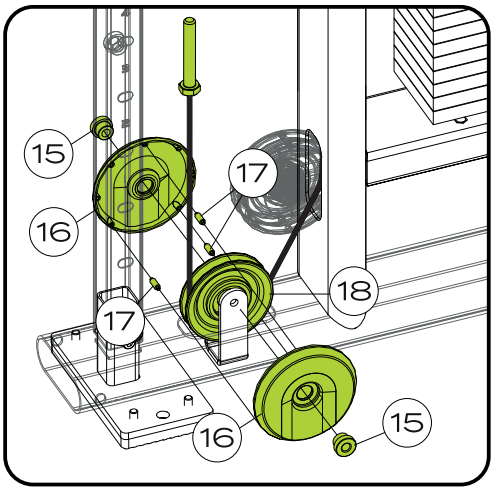

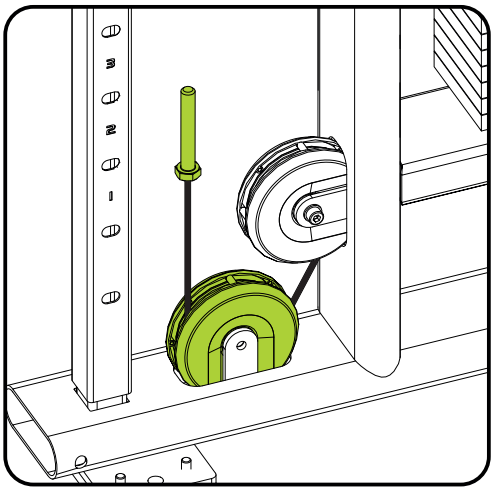

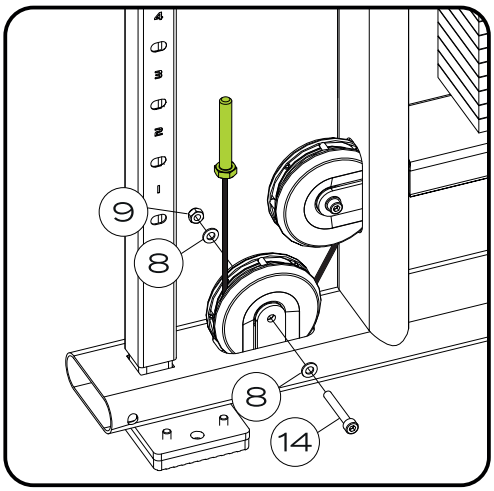

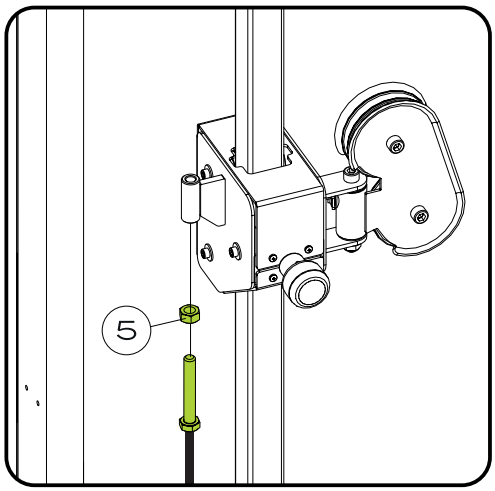

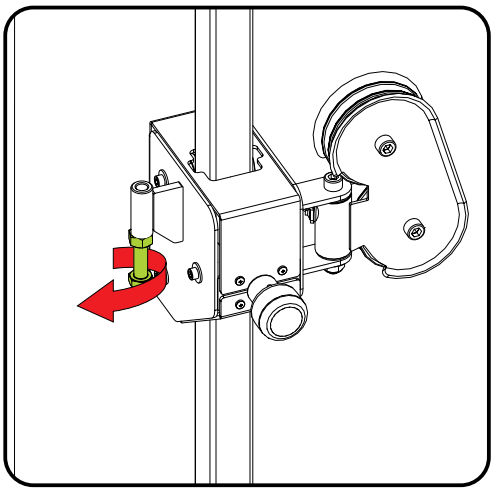

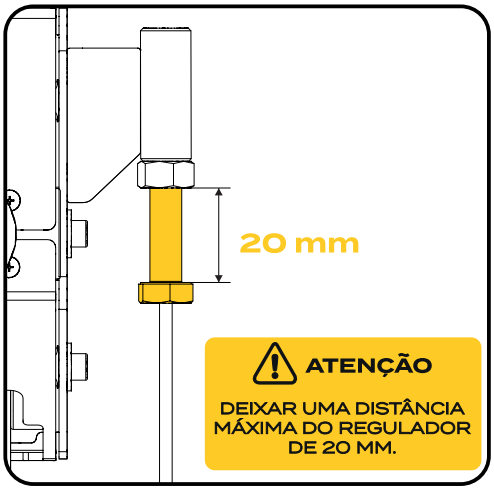

HERRAMIENTAS



MONTAJE DEL EQUIPO

PASO 13

	NOMBRE	Ctd
8	Arandela plana Ø8	2x
9	Tuerca Hex. Inserto Nylon - M8	1x
14	Tornillo Cab. Cil. Hex. Interno - M8X55	1x
15	Casquillo n°21	2x
16	Cubierta de polea	2x
17	Pasador de bloqueo del cable de acero	3x
18	Polea	1x

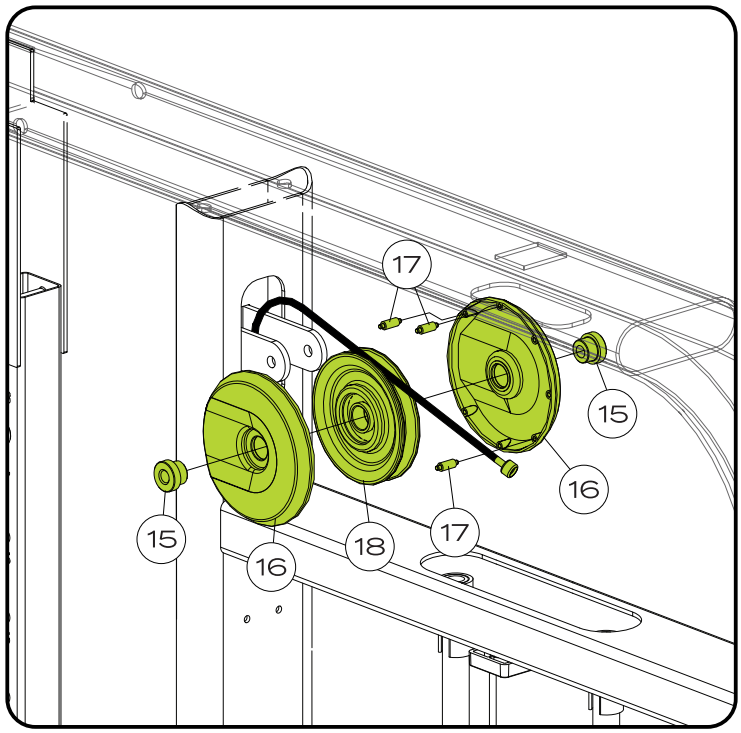

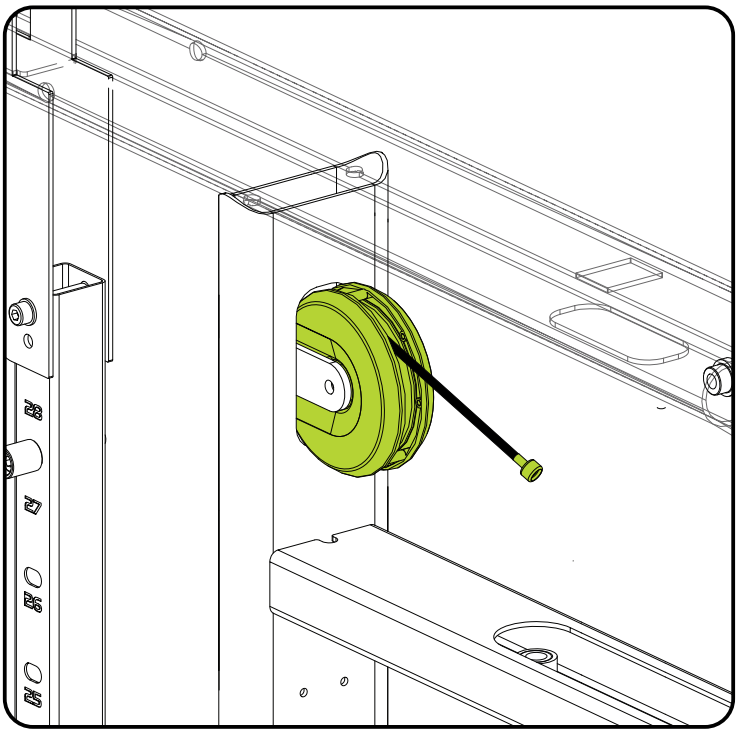

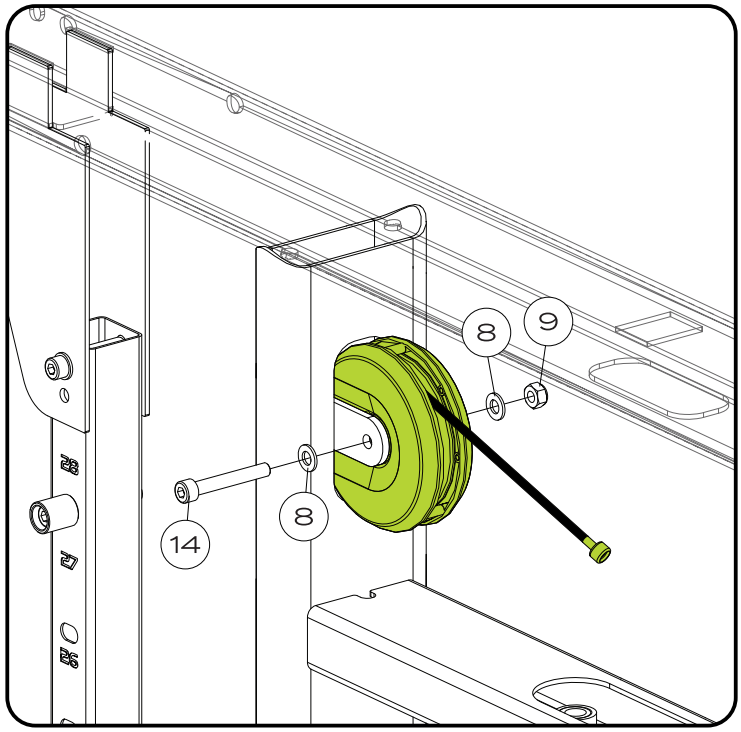

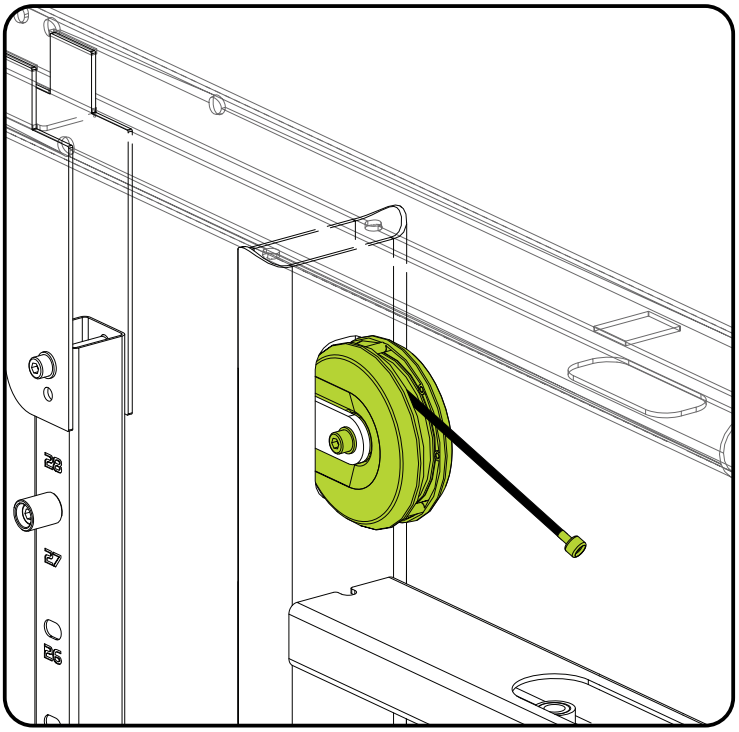

Nota: Se han ocultado algunas partes del equipo para facilitar su visualización.

HERRAMIENTAS

Llave hexagonal 6

Llave fija 13

100%

MONTAJE DEL EQUIPO

PASO 14

	NOMBRE	Ctd
8	Arandela plana Ø8	2x
9	Tuerca Hex. Inserto Nylon - M8	1x
14	Tornillo Cab. Cil. Hex. Interno - M8X55	1x
15	Casquillo n°21	2x
16	Cubierta de polea	2x
17	Pasador de bloqueo del cable de acero	3x
18	Polea	1x

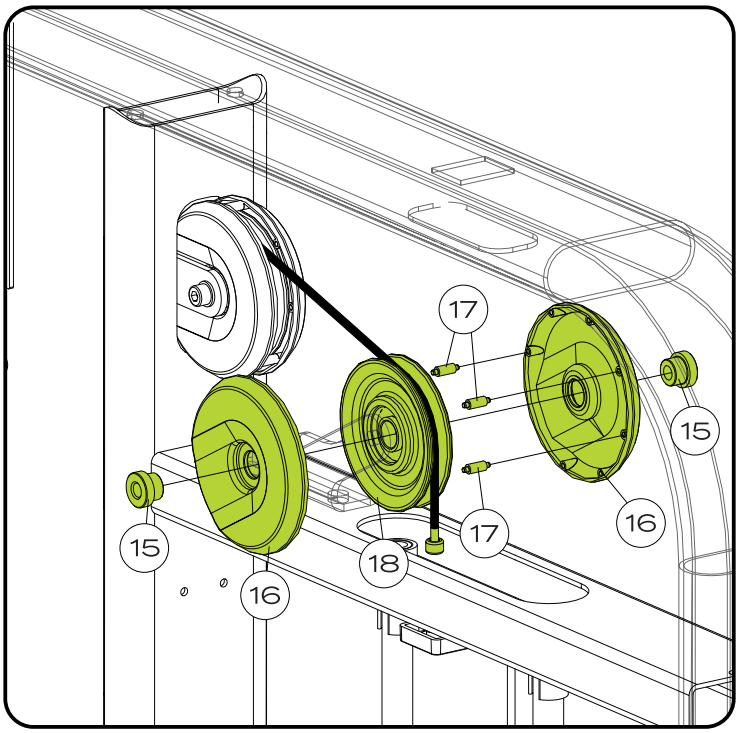

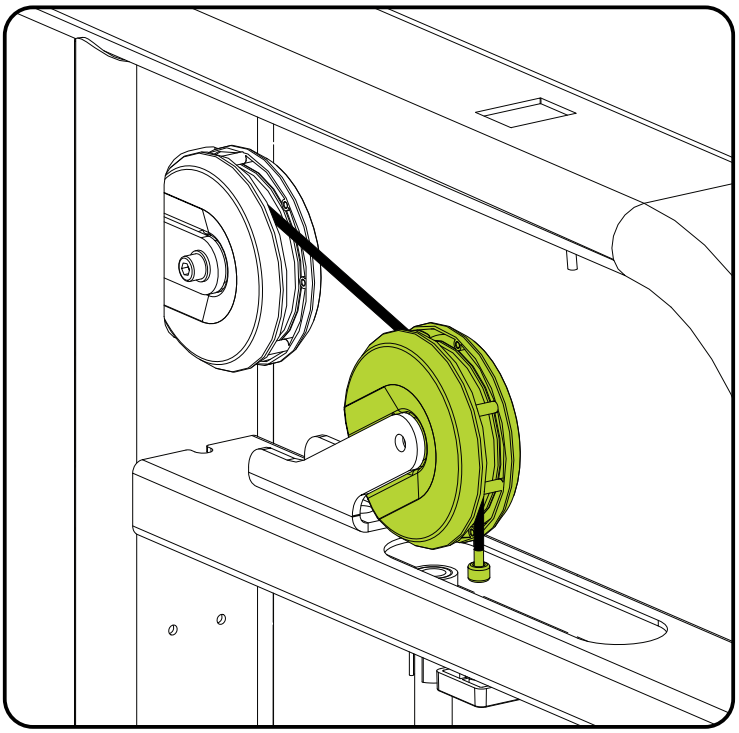

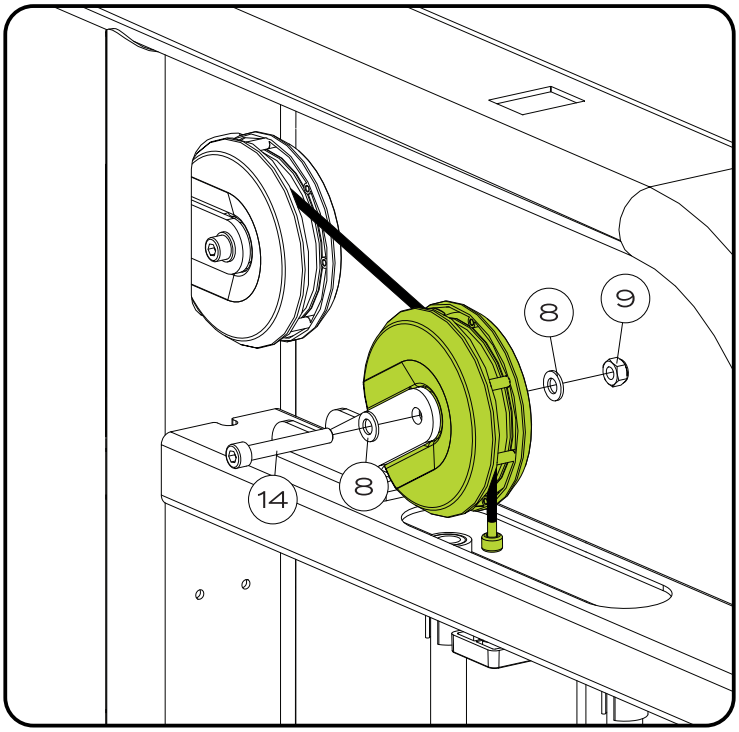

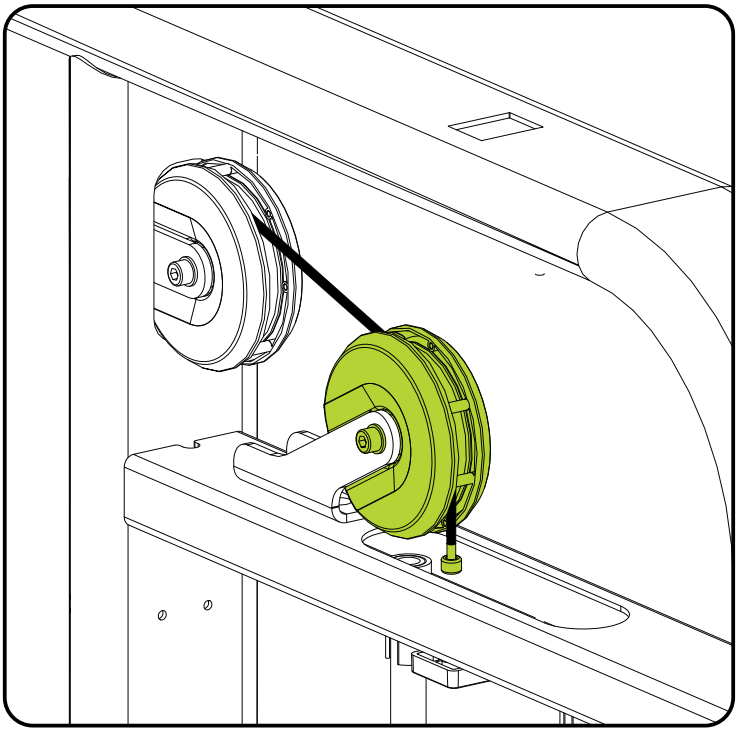

Nota: Se han ocultado algunas partes del equipo para facilitar su visualización.

HERRAMIENTAS

Llave hexagonal 6

Llave fija 13

100%

MONTAJE DEL EQUIPO

PASO 15

	NOMBRE	Ctd
2	Arandela plana Ø10	2x
3	Tuerca Hex. Inserto de Nylon - M10	1x
18	Polea	1x
19	Casquillo n°25	2x
20	Tornillo Cab. Cil. Hex. Interno - M10X60	1x
21	Tornillo Cab. Cil. Hex. Interno - M5X50	1x
22	Arandela plana Ø5	4x
23	Tuerca Hex. Inserto de Nylon - M5	2x

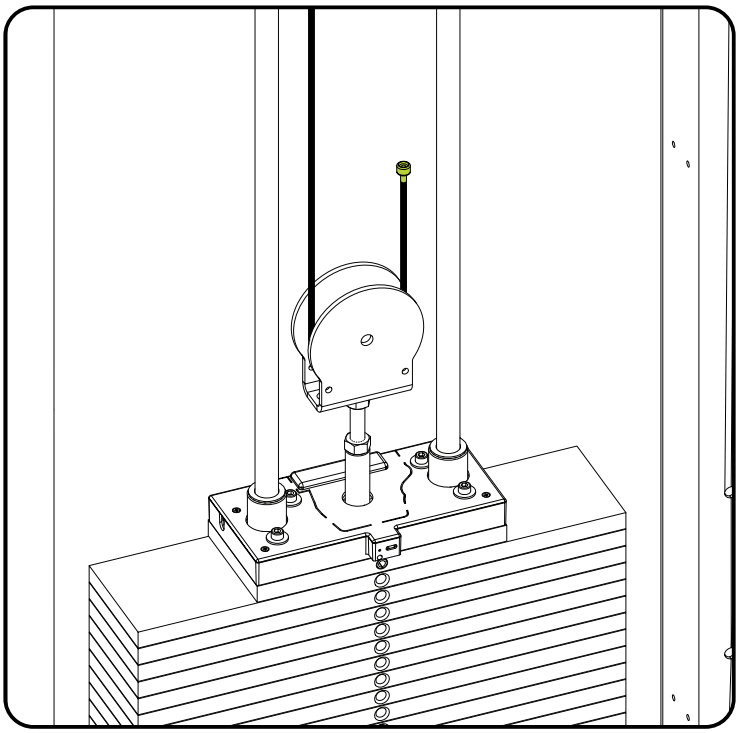

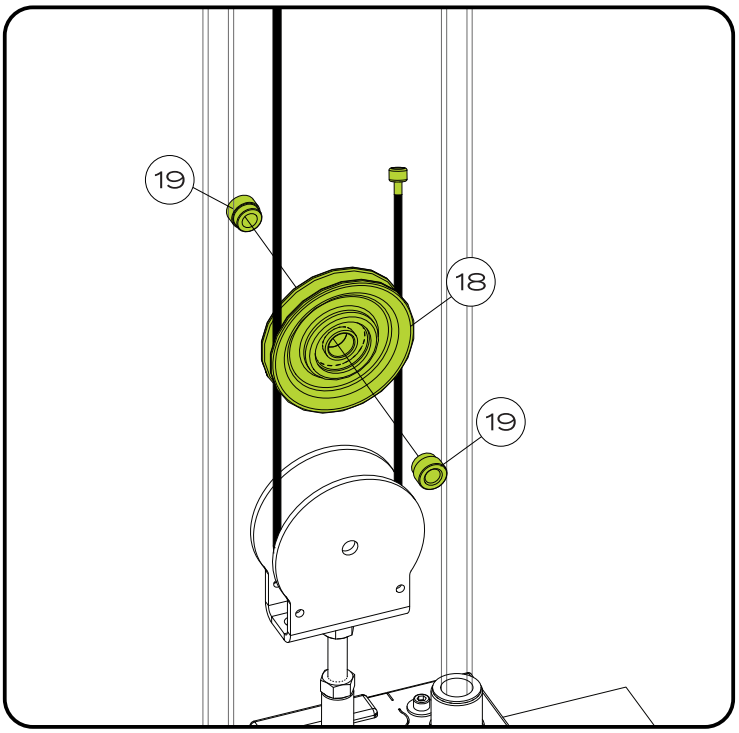

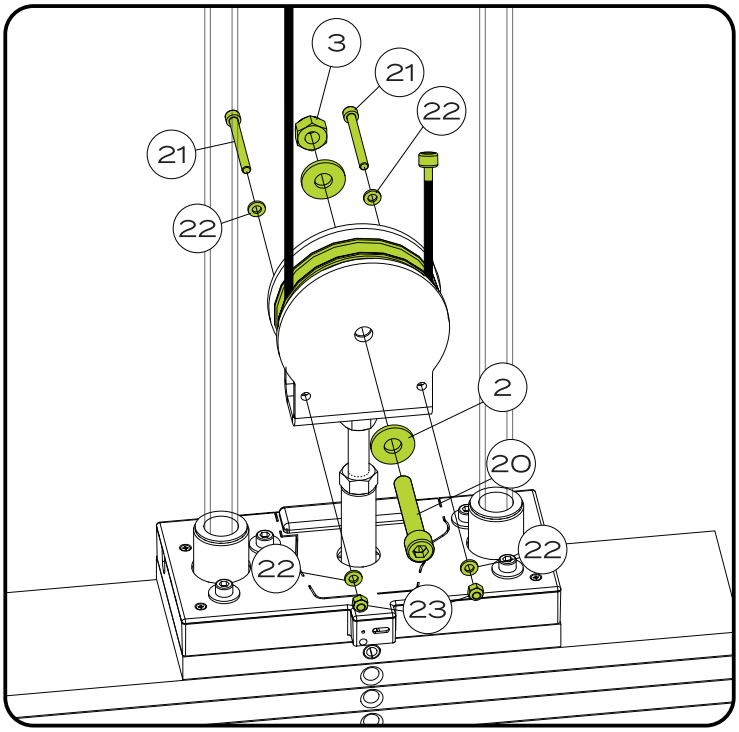

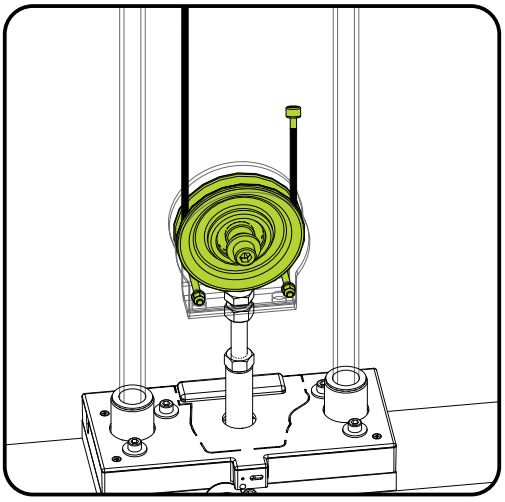

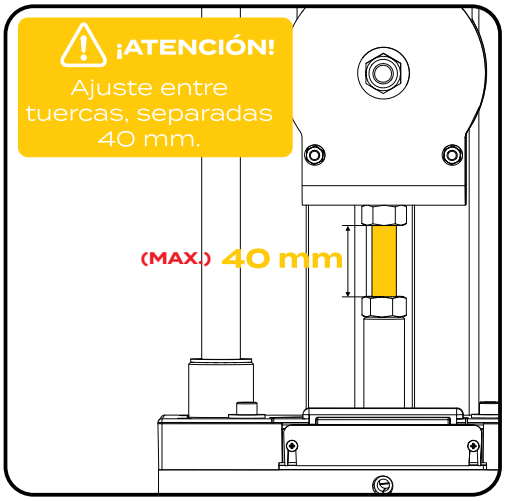

HERRAMIENTAS



MONTAJE DEL EQUIPO

PASO 16

	NOMBRE	Ctd
8	Arandela plana Ø8	2x
9	Tuerca Hex. Inserto Nylon - M8	1x
14	Tornillo Cab. Cil. Hex. Interno - M8X55	1x
15	Casquillo n°21	2x
16	Cubierta de polea	2x
17	Pasador de bloqueo del cable de acero	3x
18	Polea	1x

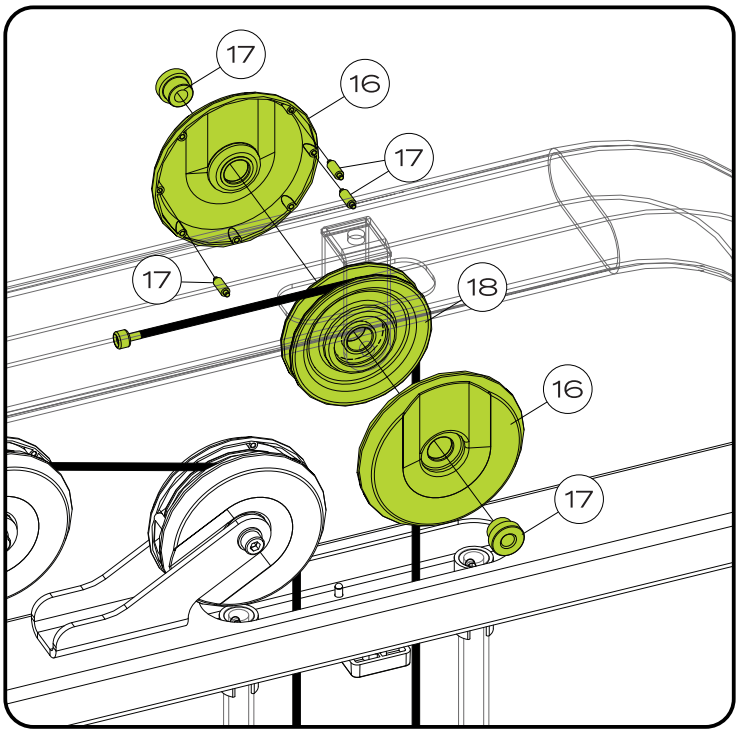

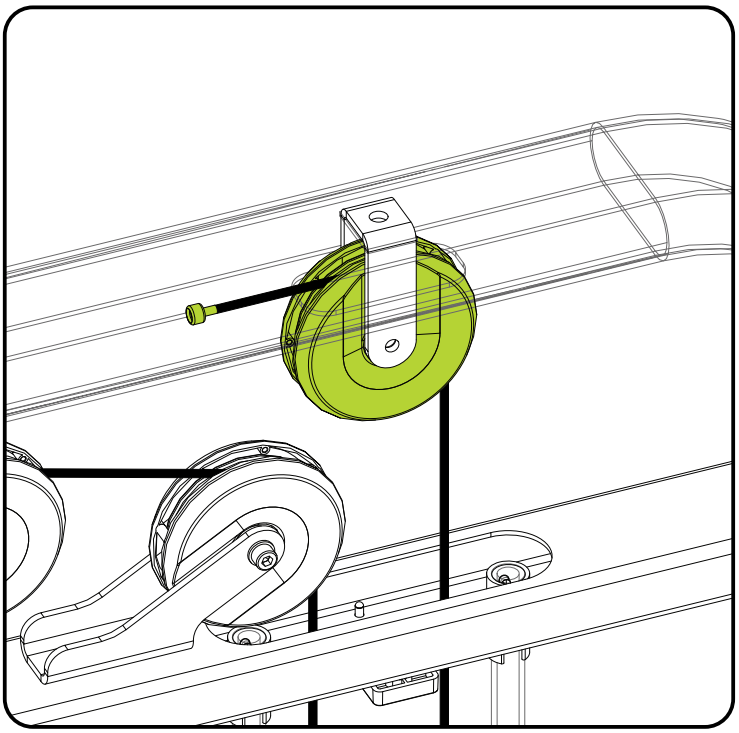

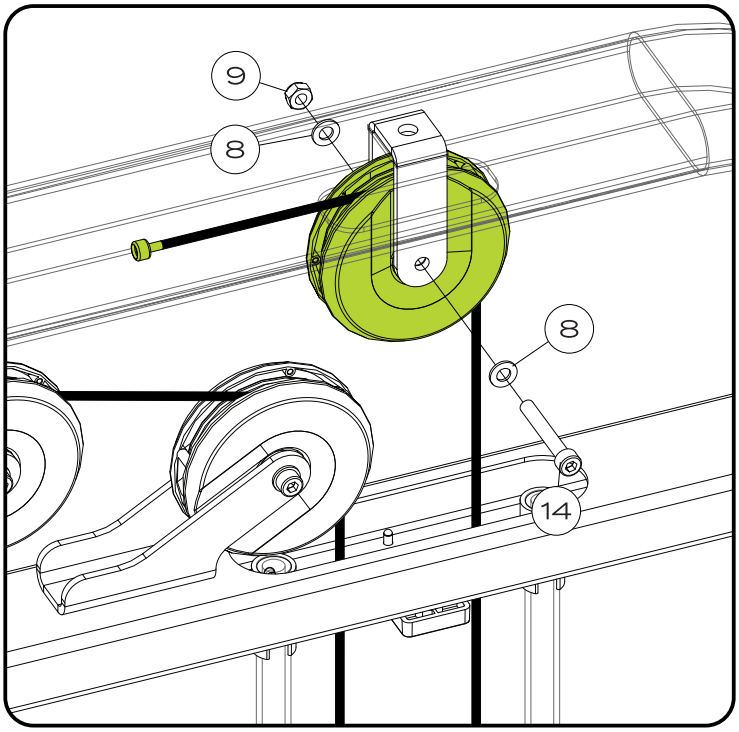

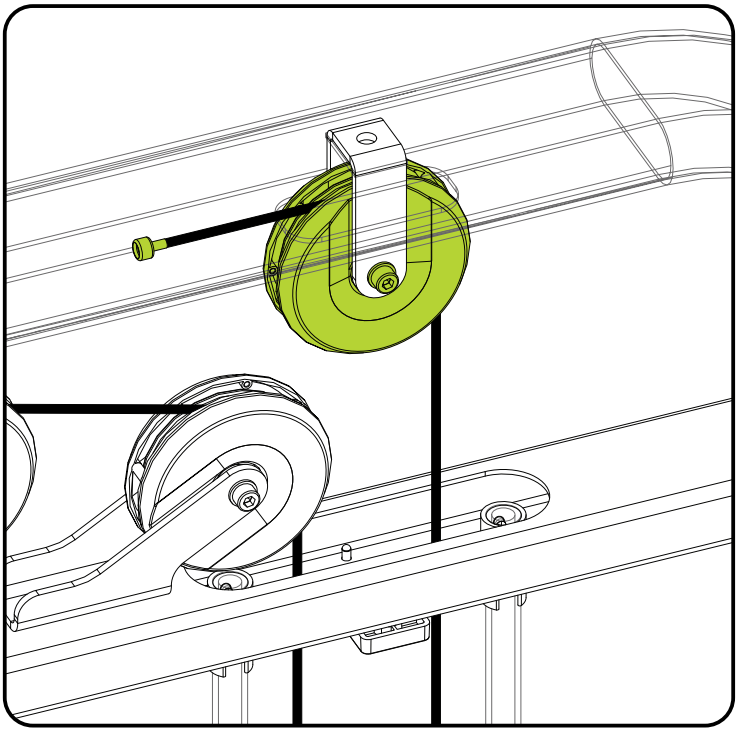

Nota: Se han ocultado algunas partes del equipo para facilitar su visualización.

HERRAMIENTAS

Llave hexagonal 6

Llave fija 13

100%

MONTAJE DEL EQUIPO

PASO 17

	NOMBRE	Ctd
8	Arandela plana Ø8	2x
9	Tuerca Hex. Inserto Nylon - M8	1x
17	Pasador de bloqueo del cable de acero	3x
18	Polea	1x
24	Cubierta de polea	2x
25	Casquillo n°17	2x
26	Tornillo Cab. Cil. Hex. Interno - M8X60	1x

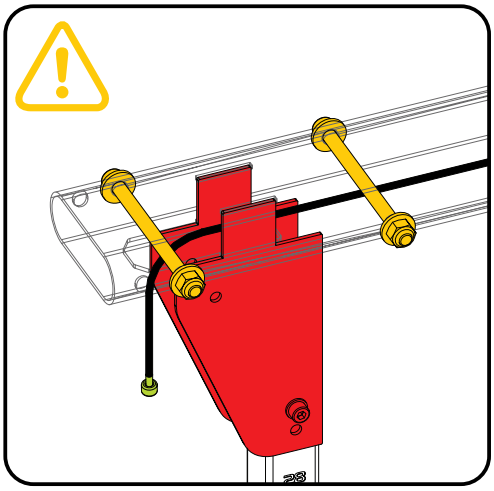

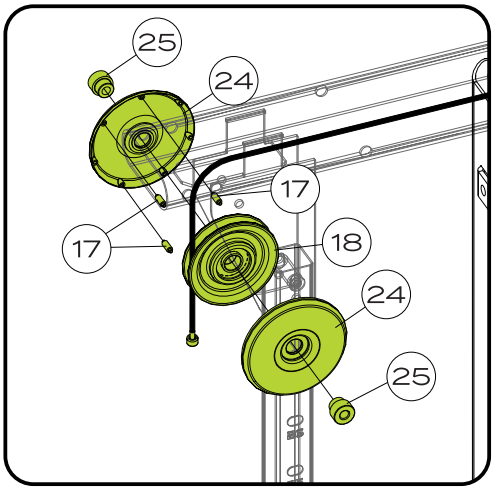

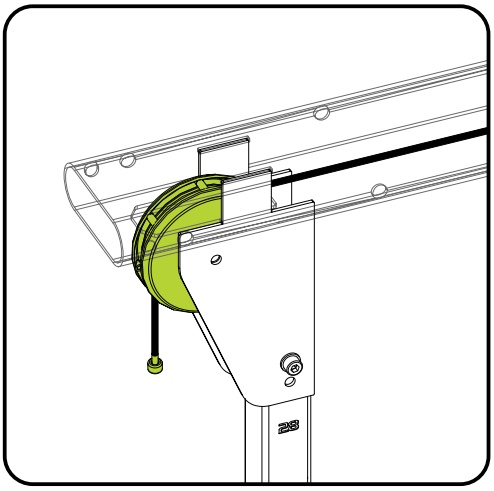

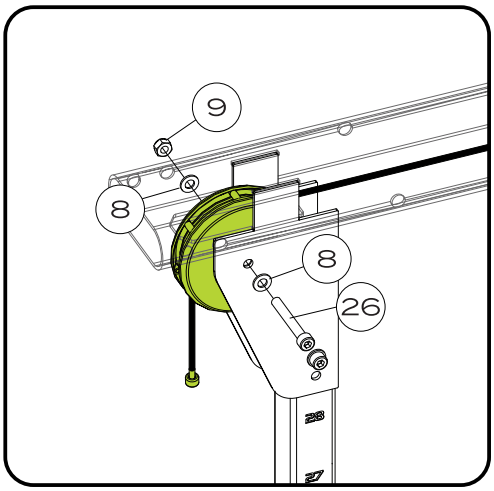

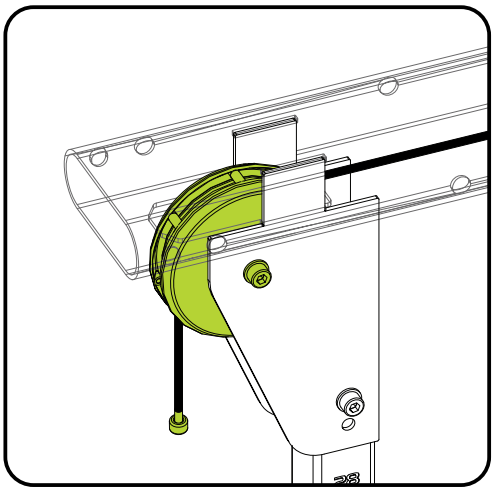

HERRAMIENTAS

Llave hexagonal 4

Llave fija 13

100%

¡ATENCIÓN!

EL CABLE DEBE PASAR POR DEBAJO DEL PERNO, DE MODO QUE NO HAYA CONTACTO ENTRE ELLOS.

MONTAJE DEL EQUIPO

PASO 18

	NOMBRE	Ctd
2	Arandela plana Ø10	2x
3	Tuerca Hex. Inserto de Nylon - M10	1x
26	Tornillo Cab. Cil. Hex. Interno - M10X40	1x
18	Polea	2x
27	Casquillo n°33	4x

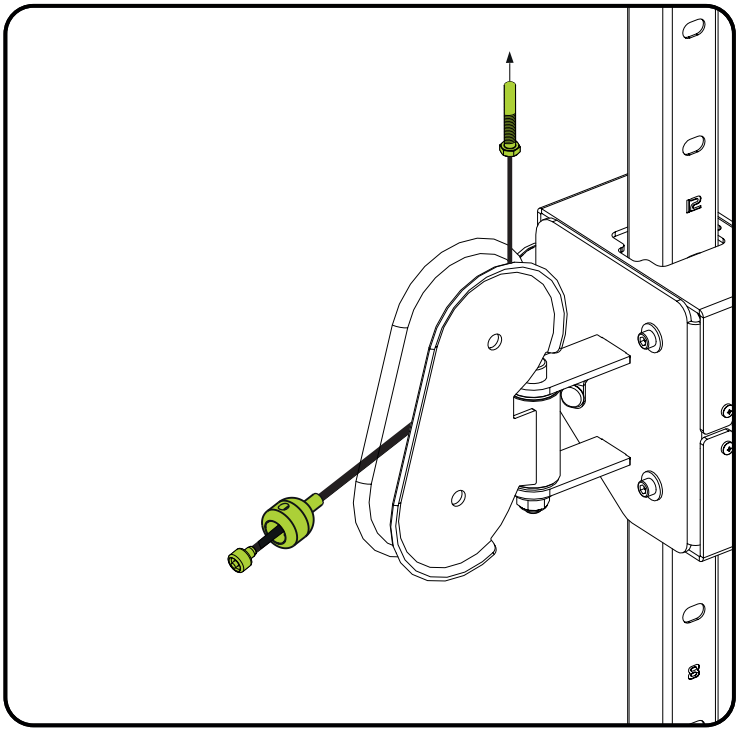

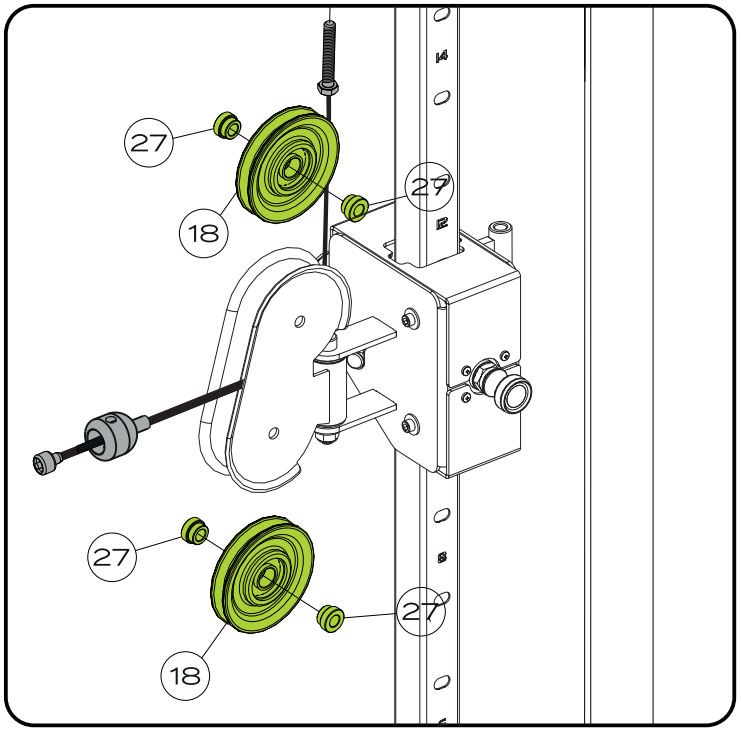

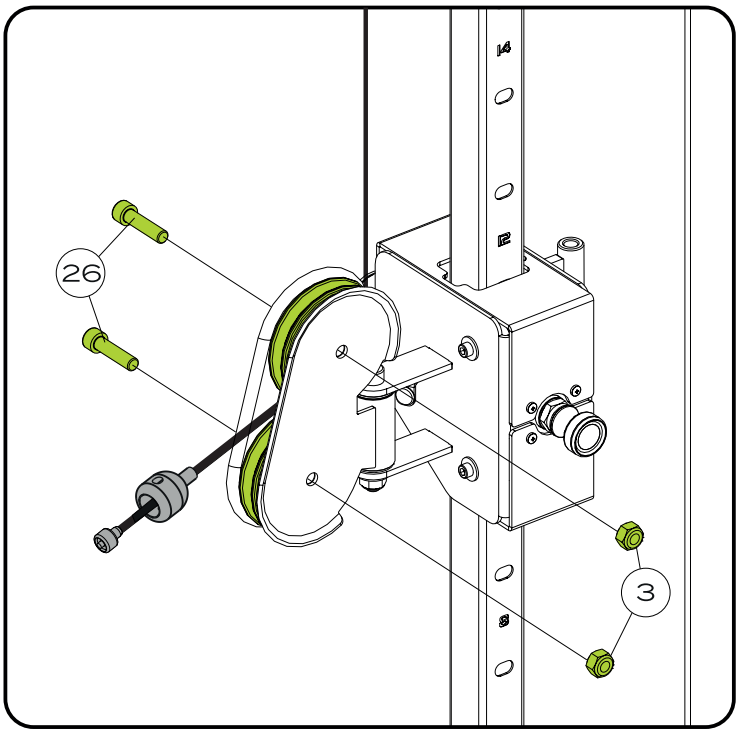

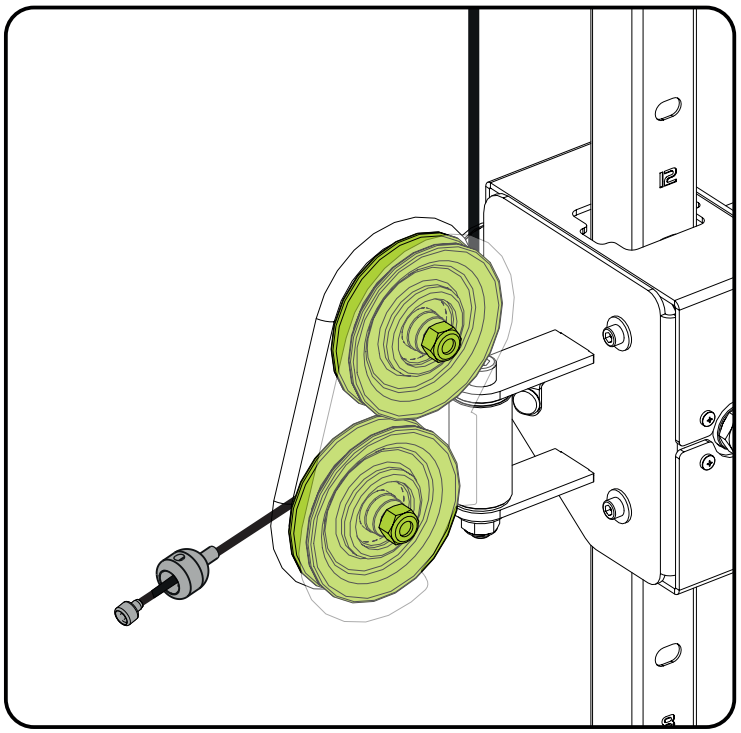

HERRAMIENTAS

Llave hexagonal 6

100%

MONTAJE DEL EQUIPO

PASO 19

	NOMBRE	Ctd
28	Anillo elástico	1x
29	Pelota de goma	1x
30	Anillo de enganche	1x
31	Punta del asa	1x
32	Mosquetón	1x

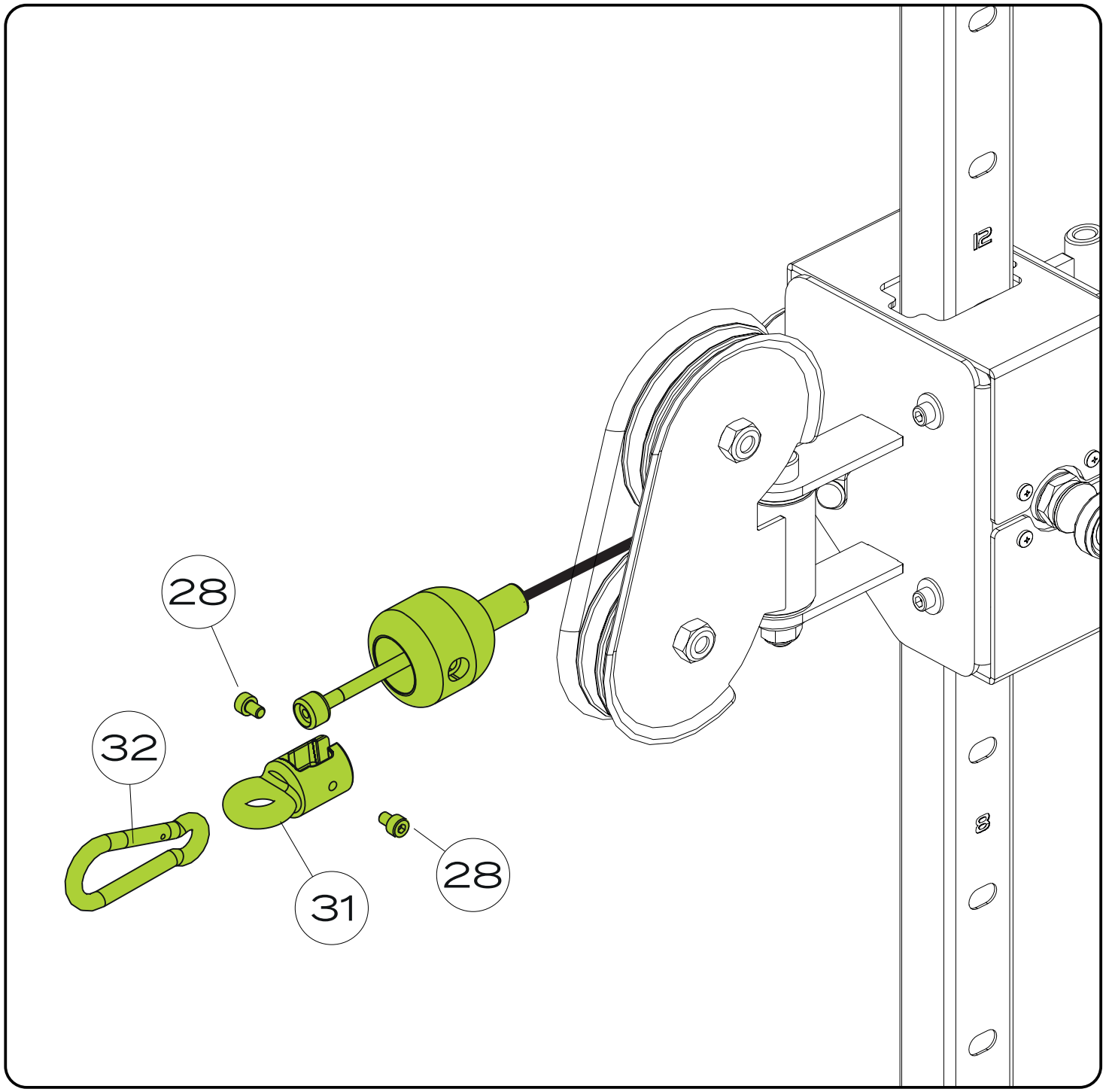

HERRAMIENTAS

Tenazas para anillas elásticas

100%

MONTAJE DEL EQUIPO

PASSO 21

	NOME	Qtd
J	Tampão	
N	Capa do pé	
O	Capa do pé	
34	Arruela lisa - Ø8,40	16x
35	Porca sextavada - M8	16x
36	Parafuso Cab. Cil. Sext. Int. - M6X1X16	16x

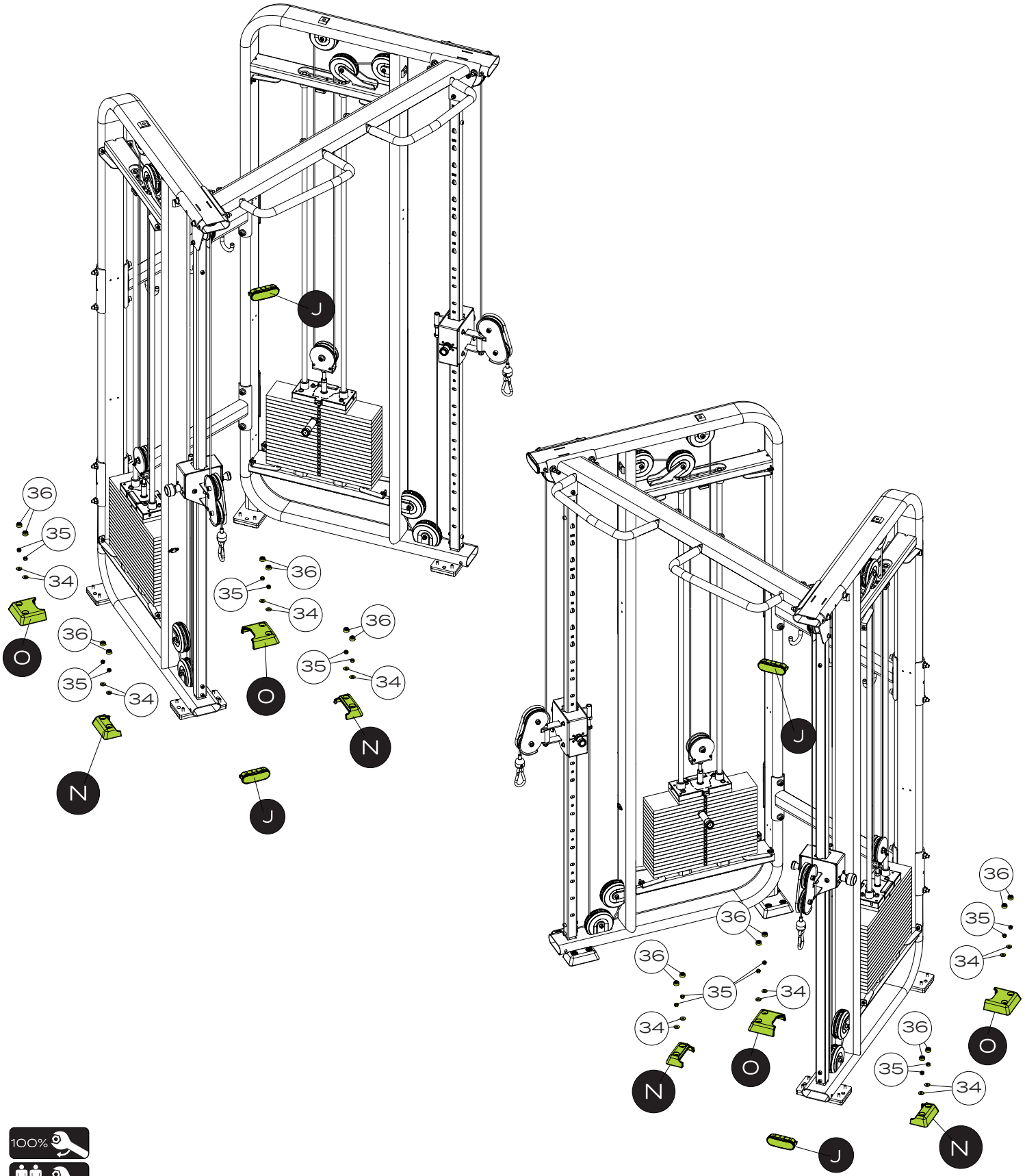

MONTAGEM DO EQUIPAMENTO

22

Q	NOME	
	Carenagem esquerda	

33	NOME	Qtd
	Parafuso Cab. Cil. Sext. Int. - M6X1X16	8x

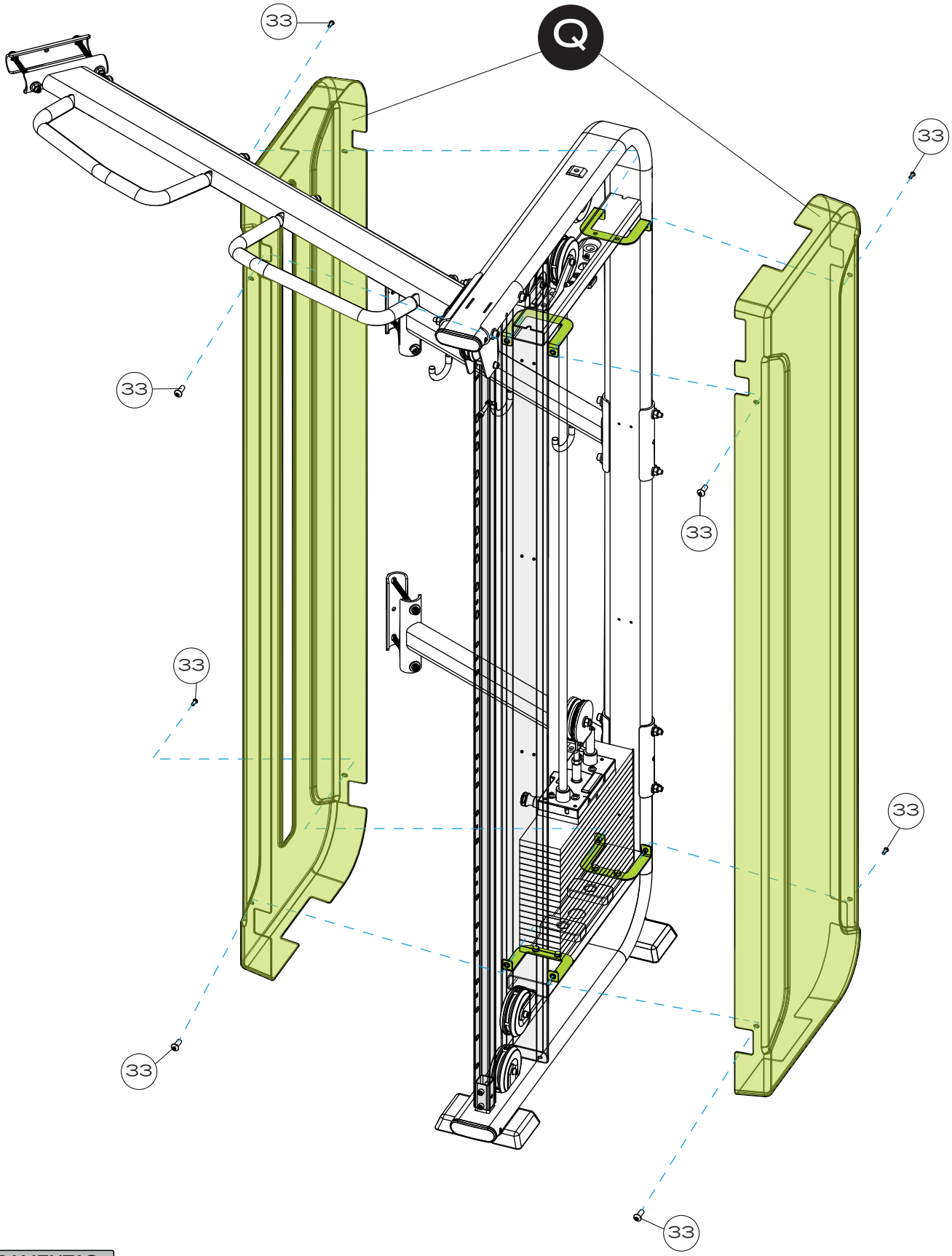

FERRAMENTAS

Llave hexagonal 4

50%

Nota: Se han ocultado algunas partes del equipo para facilitar su visualización.

MONTAGEM DO EQUIPAMENTO

PASSO 23

	NOME	Qtd
R	Carenagem direita	
33	Parafuso Cab. Cil. Sext. Int. - M6X1X16	8x

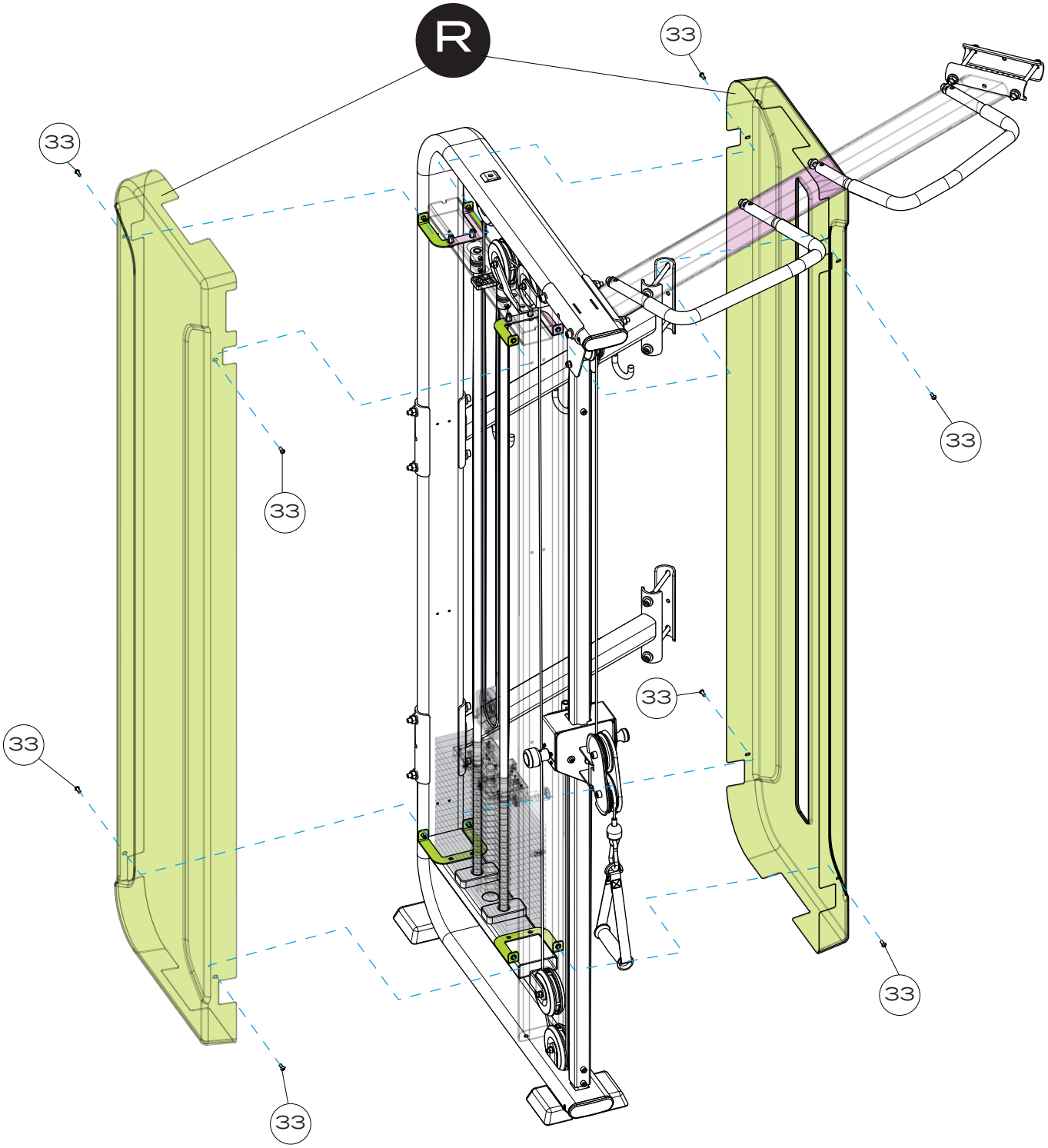

FERRAMENTAS

Llave hexagonal 4

50%

Nota: Se han ocultado algunas partes del equipo para facilitar su visualización.

PASO 24

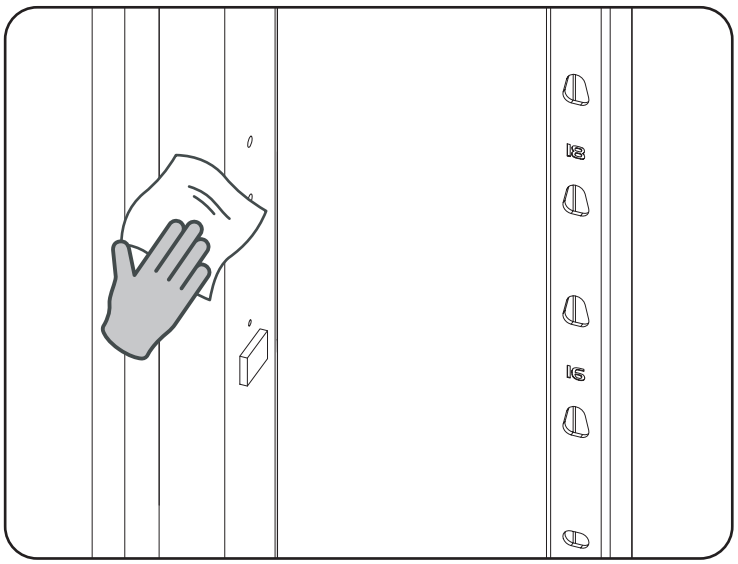

1. **Preparación de la Superficie**
   Limpie bien el área donde se instalarán los soportes con un paño y un desengrasante. Asegúrese de que la superficie esté seca y libre de residuos.

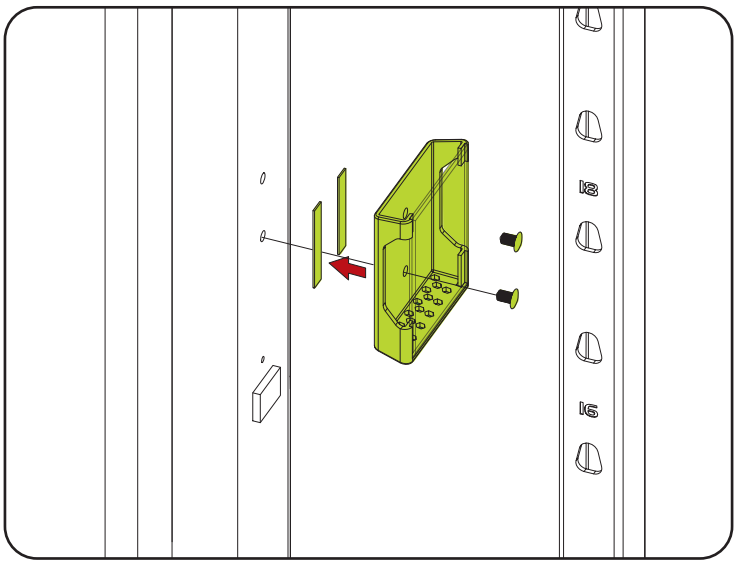

2. **Fijación del Soporte para Celular**
   Aplique cinta adhesiva de doble cara en la base del soporte para celular, colóquelo en la posición deseada y presione firmemente. Inserte los tornillos con cuidado a mano para evitar dañar el acrílico.

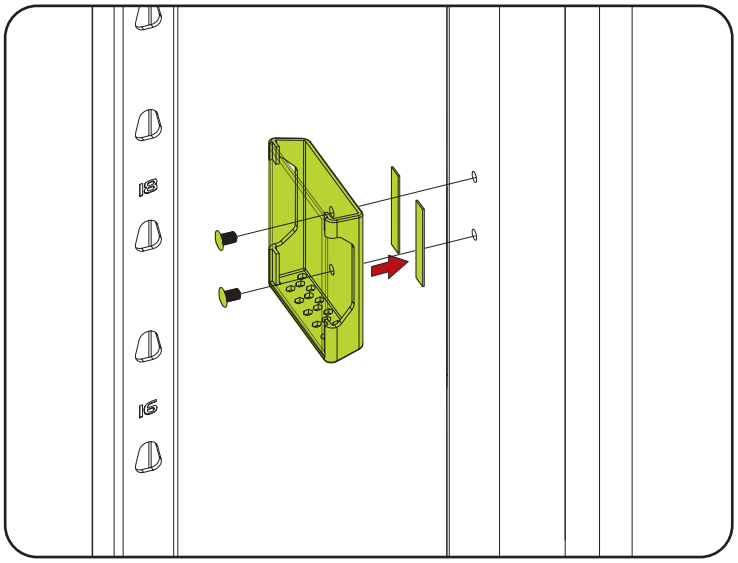

3. **Repetición del Proceso**
   Si se requiere un segundo juego de soportes, repita los pasos anteriores en el otro lado de la máquina.

PASO 25 – Colocación del Adhesivo (Cuando sea Necesario)

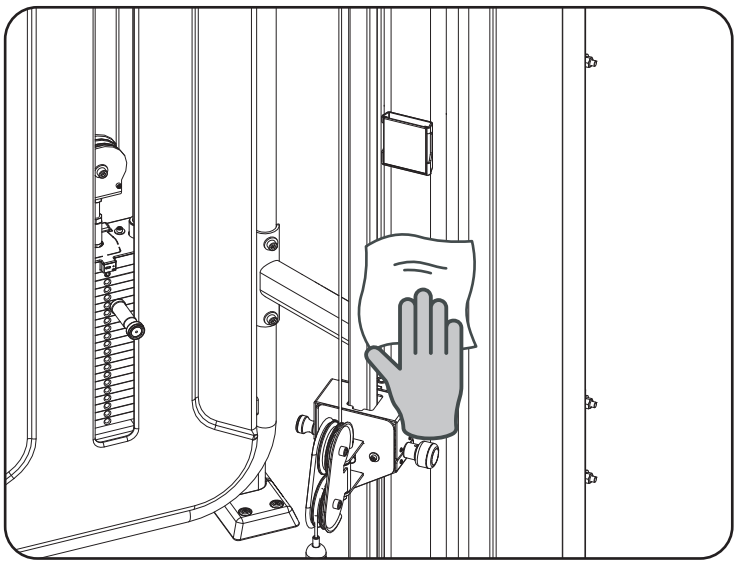

1. **Preparación de la Superficie**
   Limpie bien el chasis de la máquina con un paño y un desengrasante, como el LIMPIADOR Y DESENGRASANTE 7070 LOCTITE. La superficie debe estar seca y sin residuos.

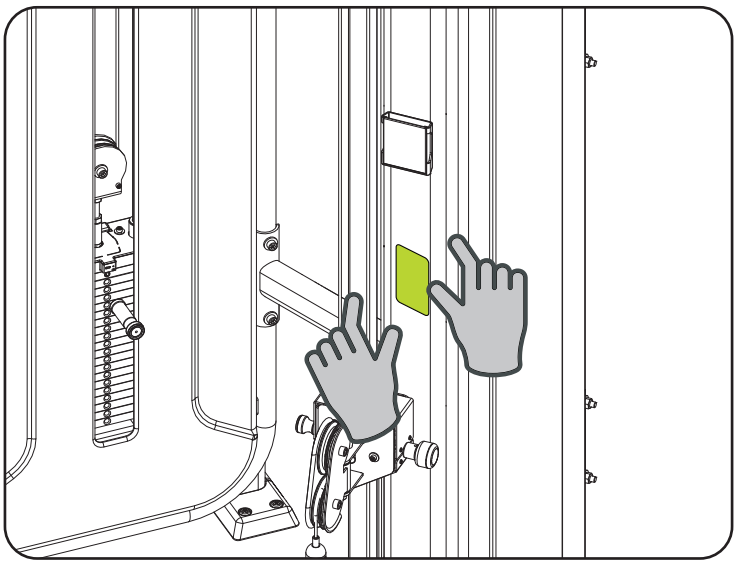

2. **Aplicación del Adhesivo**
   Retire el adhesivo y colóquelo sobre la superficie limpia. Ajuste según sea necesario.

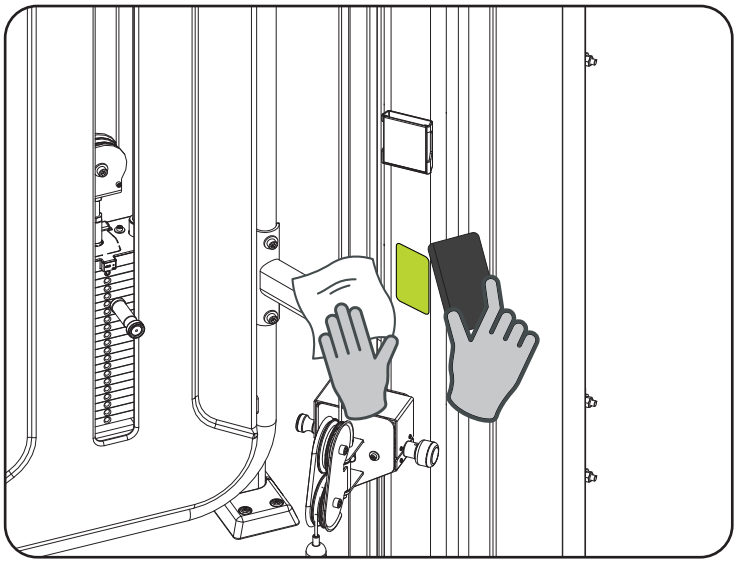

3. **Fijación y Cuidados Finales**
   Presione el adhesivo con una espátula o una tarjeta envuelta en un paño, eliminando burbujas. Limpie el área con un plumero o un paño húmedo, evitando alcohol o solventes.

MONTAJE DEL EQUIPO

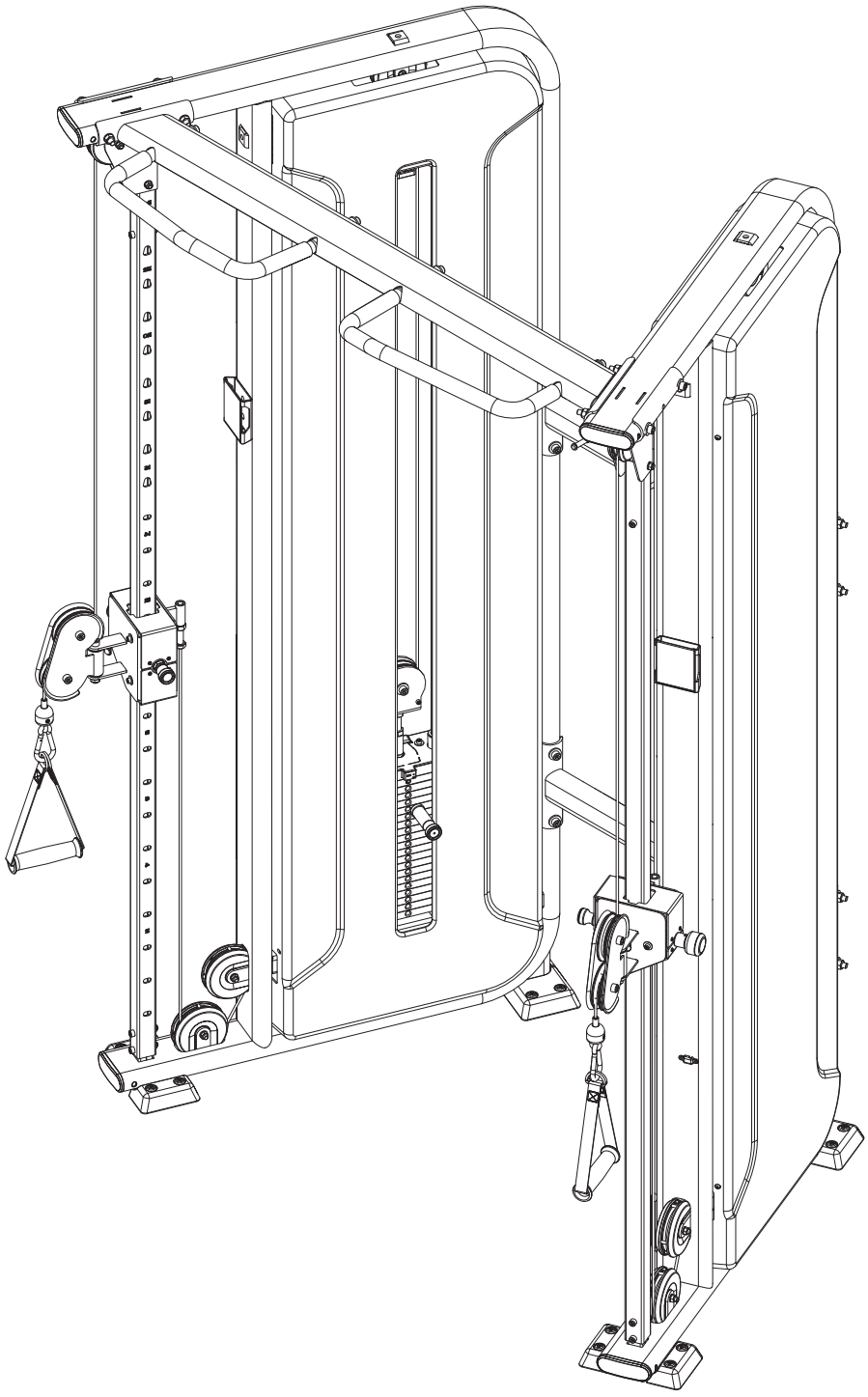

¡ENHORABUENA! SE HA COMPLETADO EL MONTAJE DEL EQUIPO.
Antes de comenzar el entrenamiento, NIVELE el equipo al suelo y compruebe el apriete de todos los tornillos. Consulte el capítulo de instrucciones de uso antes de utilizar el equipo.

INSTRUCCIONES DE OPERACIÓN

INSTRUCCIONES DE OPERACIÓN

CLAVIJA SELECTORA
La clavija selectora permite bloquear las pesas para utilizarlas al realizar el ejercicio.

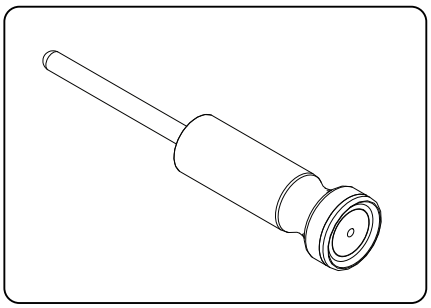

¡PELIGRO! Compruebe que el pasador selector está bien encajado en la pila de pesas. Riesgo de accidente grave o fatal para el usuario

TENSIÓN DEL CABLE DE ACERO
Para tensar el cable de acero, basta con enroscar el tornillo situado en el extremo del cable en el regulador de altura. Para soltarlo, desenrosque el tornillo.

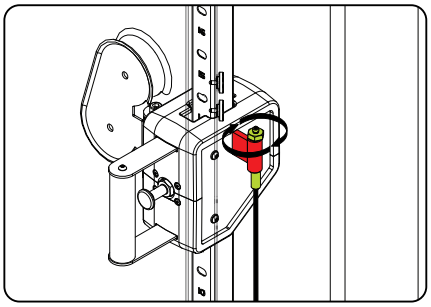

SOPORTE DE LA POLEA DE LA PLACA SUPERIOR
Para ajustar la polea de la placa superior, utilice las tuercas para tensar el cable metálico apretando o aflojando la contratuerca. Cuando el cable esté tensado, vuelva a apretar la contratuerca.

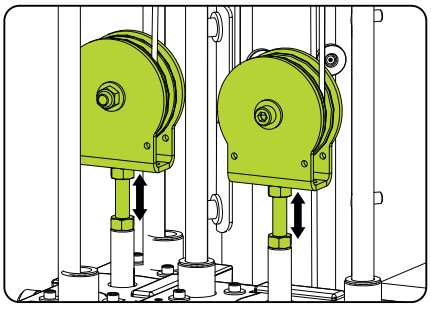

SOPORTE DE ASA BLOQUEADA
Permite seleccionar la altura del soporte de la empuñadura en el riel del equipo.

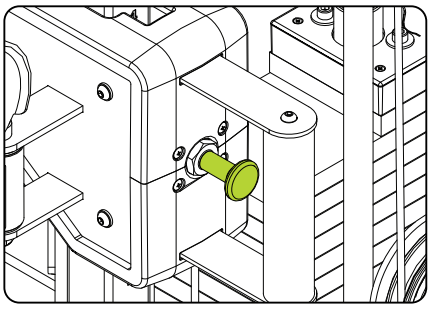

REGULADOR DE LA EMPUÑADURA
Permite ajustar el equipo a la altura deseada.

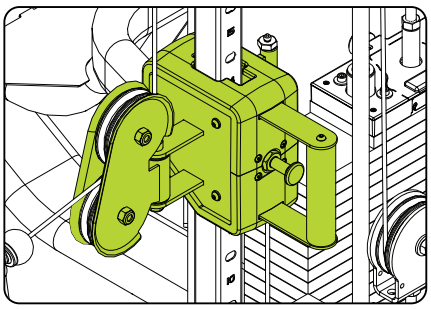

REGLA DE AJUSTE DE ALTURA
Lugar donde se puede ajustar el regulador de la empuñadura. La regla de ajuste de altura tiene 24 niveles de ajuste para que el usuario pueda realizar los ejercicios.

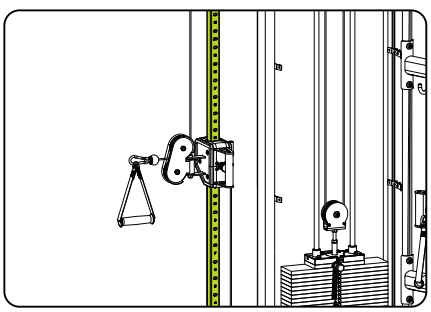

NUMERO DE SERIE
El número de serie contiene información relativa a la clase de equipo y los datos del fabricante. No retire el adhesivo con el número de serie, ya que facilita el suministro de información a un punto autorizado o al fabricante. Si se despega el adhesivo con el número de serie, póngase en contacto con el fabricante inmediatamente.

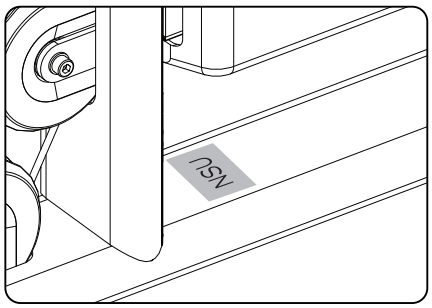

ESPACIO
Para la seguridad del usuario, recomendamos el uso de un área mínima de acceso y escape como se muestra en la figura lateral. La zona de acceso puede ser común entre los dispositivos. El espacio es válido para todos los equipos.

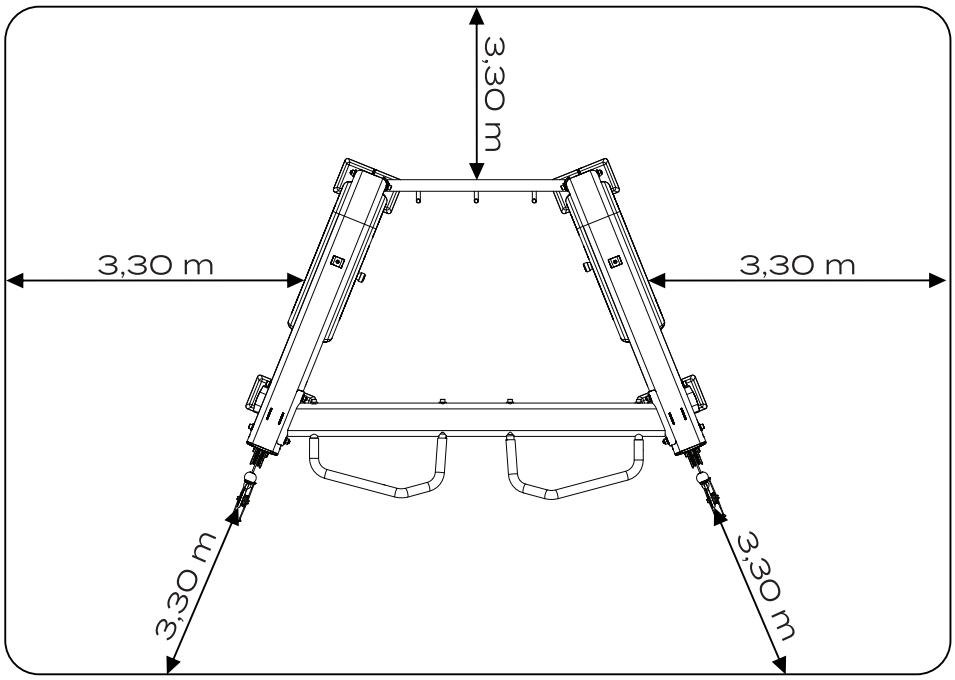

MANTENIMIENTO

MANTENIMIENTO

RECOMENDACIONES

Para mantener una mayor durabilidad de su caminadora es importante seguir una serie de precauciones para evitar cualquier tipo de problema en su equipo o a los usuarios y/o terceros. En el caso que se quiebre alguna de las partes de su caminadora, coloque el equipo fuera de uso hasta que la parte que fue comprometida sea debidamente arreglada.

LIMPIEZA

Semanalmente, limpie el equipo utilizando una escoba de nylon que sea blanda. Pase una aspiradora debajo del equipo para evitar la acumulación de suciedad y polvo, que puedan afectar el funcionamiento del equipo.

Use siempre agua, jabón y un paño suave para la limpieza del relleno del pasamanos y del equipo antes y después del entrenamiento. Espere a que el equipo se seque completamente antes de empezar un nuevo entrenamiento. Nunca utilice productos de limpieza ácidos. Jamás vierta agua en el equipo o apli-que líquidos en aerosol.

POLEAS

La polea es lo que permite que el cable de acero haga el recorrido necesario para el ejercicio, por lo que es sumamente importante mantener las poleas bien cuidadas. Si hay algún signo de desgaste o daño en las poleas, póngase en contacto con el servicio técnico.

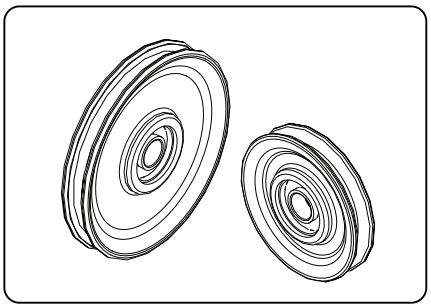

PASADOR DE BLOQUEO DE CABLE DE ACERO

La función del pasador de bloqueo del cable de acero es impedir que el cable de acero se salga de la polea.

Si alguno de los pasadores está dañado o suelto, es posible que el cable metálico no esté bien sujeto en la polea.

A la menor señal de mal funcionamiento, póngase en contacto con la Asistencia Técnica. Riesgo de accidentes graves o fatales.

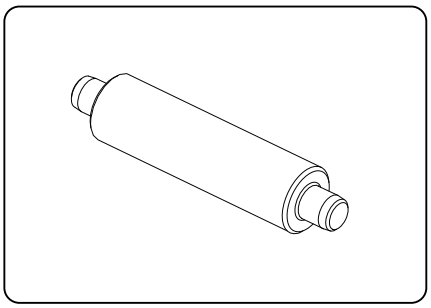

CUBIERTA DE POLEA

La función de las cubiertas de polea es evitar que el cable de la polea se afloje, además de proporcionar protección. Si encuentra la cubierta dañada o fuera de su forma original, póngase en contacto con un distribuidor autorizado y haga que se la

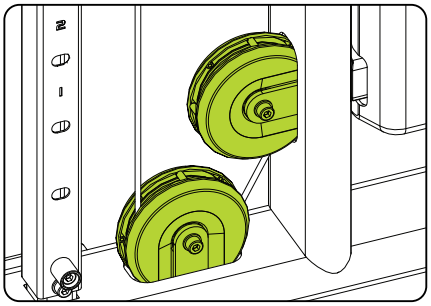

TENSOR DE CABLE DE ACERO

Comprueba siempre que no esté dañado o fuera de su forma estándar. Si tiene algún problema con el tensor, póngase en contacto con un Centro de Asistencia Técnica.

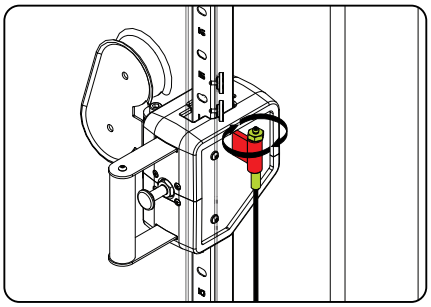

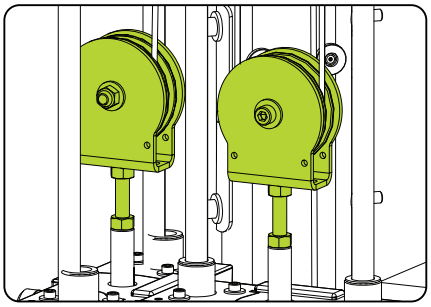

MANTENIMIENTO

CLAVIJA SELECTORA
Compruebe siempre que el pasador selector no esté dañado o fuera de su forma original, lo que puede impedir que el peso se apriete correctamente. Si el pasador está dañado, póngase en contacto con un Centro de Servicio Técnico.

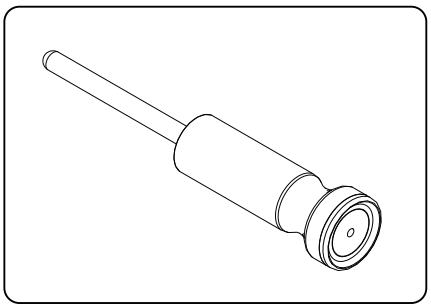

¡PELIGRO!
SI LA CLAVIJA SELECTORA ESTÁ DAÑADA Y SE UTILIZA, PUEDE QUE NO SUJETE CORRECTAMENTE LOS PESOS, PROVOCANDO UN ACCIDENTE GRAVE O MORTAL AL USUARIO Y PUEDE DAÑAR EL EQUIPO

PLACA SUPERIOR
Permite seleccionar los pesos. Al menor daño o desgaste de la pieza no intente seleccionar el peso. Póngase en contacto con un Servicio Técnico para realizar el cambio.

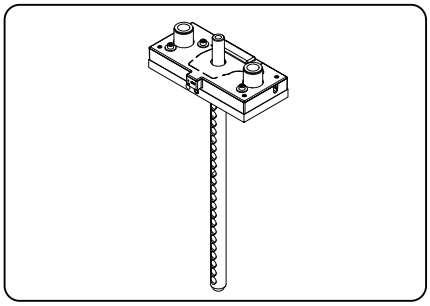

MOSQUETÓN
Algunos modelos utilizan un mosquetón, por lo que es muy importante comprobar su estado. Al menor signo de desgaste, deformación, dificultad de cierre y todo aquello que pueda ir en detrimento de su resistencia, sustituya inmediatamente el mosquetón.

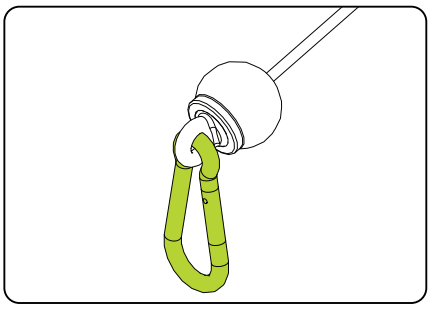

SUSTITUCIÓN DEL MOSQUETÓN
Para su sustitución, utilice siempre un mosquetón suministrado directamente por MOVEMENT. Si no es posible obtener un mosquetón suministrado por MOVEMENT, utilice un mosquetón que cumpla estrictamente los siguientes requisitos.

- Material de composición: Acero inoxidable AISI 316;
- Capacidad máxima cerrada: 1600 kg;
- Capacidad máxima abierta: 350kg.

¡ATENCIÓN!
- COMPRUEBE CUIDADOSAMENTE EL ESTADO DEL MOSQUETÓN CADA MES;
- NO MODIFIQUE LOS MOSQUETONES DE NINGUNA MANERA;
- LA ABERTURA DEL MOSQUETÓN DEBE ESTAR ORIENTADA HACIA LA COLUMNA DE PESOS.

CABLE DE ACERO
Durante el uso del equipo, el cable de acero puede resultar dañado por un mal uso o falta de mantenimiento. A veces, el cable de acero puede estar dañado, aunque este daño no quede al descubierto. Manténgase alerta y siempre atento a cualquier tipo de problema con el cable. No utilice ni permita que se utilice si el cable de acero está dañado. A continuación, se muestran algunos ejemplos de cables de acero dañados.

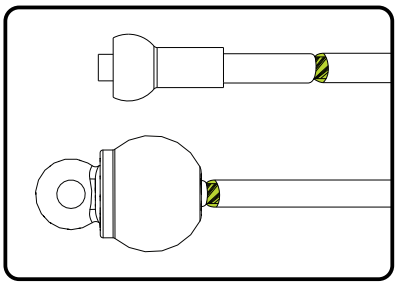

CABLE DE ACERO RETORCIDO
Compruebe siempre el cable de acero; si detecta alguna torsión, sustitúyalo inmediatamente.

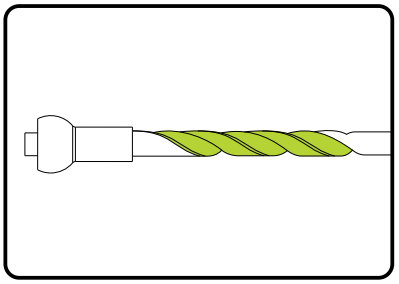

PROTUBERANCIA EN EL CABLE DE ACERO
Si el cable se rompe internamente puede aparecer un saliente en el exterior del cable, sustitúyalo inmediatamente.

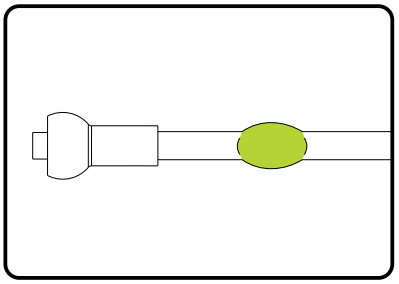

HILOS SUELTOS
Sustituya cualquier cable de acero expuesto en los extremos

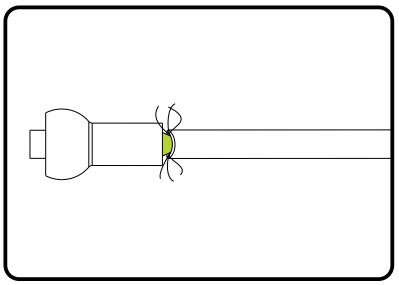

CABLE DE ACERO ABOLLADO
El cable de acero abollado o fuera de su forma original puede causar roturas o daños en otras partes del equipo.

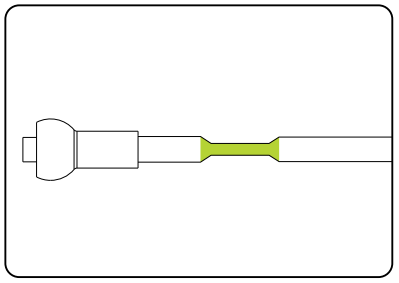

CABLE DE ACERO RETORCIDO
El cable de acero retorcido o fuera de su forma original puede causar roturas o daños en otras partes del equipo.

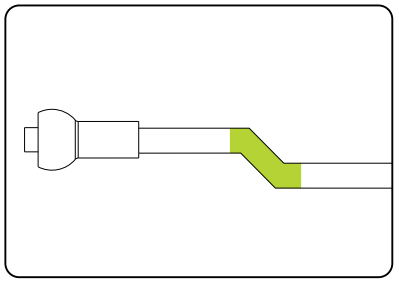

EXPOSICIÓN
Exposición de la punta del cable de acero.

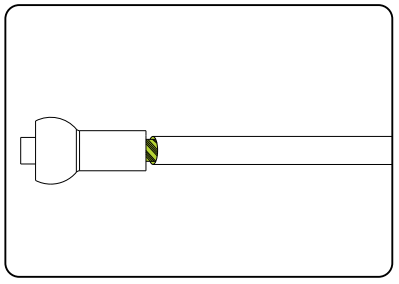

TABLA DE MANTENIMIENTO DEL EQUIPO

Utilice la siguiente tabla para conocer los intervalos de mantenimiento.

VERIFICAR	DIARIO	SEMANAL	MENSUAL	CUANDO SEA NECESARIO
LIMPIEZA	Limpia siempre el equipo antes y después de cada entrenamiento.			
TORNILLOS		Reajustar los tornillos en el caso que las piezas estén sueltas.		
POLEAS		Compruebe que las poleas no estén dañadas ni desgastadas. Si es así, sustituya la pieza.		
PASADOR DE BLOQUEO		Compruebe que los pasadores no estén dañados ni desgastados. Si es así, haga el cambio inmediato.		
TENSOR			Compruebe que los cables estén bien tensados, tal como se describe en el manual. Si no es así, realice el tensado correcto.	
CABLE DE ACERO	Compruebe todos los cables de acero. Si están dañados o rotos, reemplácelos inmediatamente.			
CLAVIJA SELECTORA	Compruebe si la clavija selectora está rota o dañada. Si es así, haga el cambio inmediato.			
CARENADO		Verifique que el carenado no esté dañado o roto.		
AJUSTES		Compruebe si los ajustes están encajando perfectamente.		
MANUTENCIÓN PREVENTIVA				Cada 2 meses, contactar con un Punto Autorizado para realizar el mantenimiento preventivo del equipo.

Cualquier duda puede ser resuelta a través de nuestro centro de atención al cliente, por teléfono.
0800 7724080 Para encontrar un Punto Autorizado, vaya al sitio web http://movement.com.br/assistencia-tecnica y permitir que el navegador acceda a su ubicación y facilitar la búsqueda de un Autorizado más cercano.

GARANTÍA

GARANTÍA

GARANTÍA LIMITADA - LÍNEA FISICULTURISMO
Lea atentamente las condiciones de la garantía antes de utilizar el equipo.
Al utilizar el equipo, usted acepta cumplir los siguientes términos y condiciones de la garantía.
Brudden Equipamentos Ltda., fabricante de los productos Movement, garantiza equipos nuevos libres de defectos en materiales y mano de obra por los períodos establecidos a continuación.
Los períodos de garantía comienzan en la fecha de la factura de compra emitida por la fábrica o el concesionario acreditado.
Esta garantía se aplicará únicamente a los defectos identificados durante los periodos de tiempo indicados a continuación y sólo al comprador original del producto. Para hacer uso de la garantía, el comprador deberá ponerse en contacto con el Servicio de Asistencia Técnica autorizado más cercano (lista disponible en el sitio web www.movement.com.br/assistencia-tecnica) en un plazo inferior a 30 días desde el descubrimiento de la no conformidad y poner el equipo a disposición para su inspección.

90 días	**Garantía jurídica del Código de Defensa del Consumidor (art. 26, II)** Mano de obra.
6 meses	**Ya incluida la garantía legal del Código de Defensa del Consumidor (art. 26, II) de 90 (noventa) días.** Cable de acero / Adhesivos / Reguladores y asas / Asas / Acabados termoplásticos / Acabados elastómeros / Carenados y tapicerías en general.
1 año	**Ya incluida la garantía legal del Código de Defensa del Consumidor (art. 26, II) de 90 (noventa) días.** Piezas y partes mecánicas / Poleas / Mosquetones / Cojinetes / Muelles / Componentes de fijación / Pintura general, incluidos los elementos cromados y cincados / Componentes electrónicos (excepto baterías) cuando proceda.
3 años	**Ya incluida la garantía legal del Código de Defensa del Consumidor (art. 26, II) de 90 (noventa) días.** Chasis (excepto pintura) y estructuras metálicas

CONDICIONES Y RESTRICCIONES
1. La garantía se aplica a los productos Movement sólo cuando:
1-1. El producto esté con el comprador original y con el comprobante de compra original (factura de compra);
1-2.No ha sido objeto de: accidentes, uso inadecuado o negligencia, operación indebida, abuso, transporte y almacenamiento inadecuado, mantenimiento en desacuerdo con las especificaciones contenidas en el manual de instrucciones, servicio impropio o modificación no realizada por Movement;
1-3.Las piezas de repuesto utilizadas fueron proporcionadas por Movement;
1-4.Reclamaciones hechas dentro del plazo de garantía.
2. Esta garantía no cubre daños o fallos en equipos causados por fallos en el mantenimiento básico y necesario como se describe en el manual.

LA GARANTÍA NO SE APLICA:
•Productos reparados o modificados por terceros, sin la previa autorización por escrito de Movement;
•Llamada de servicios para la instalación del producto o instrucciones a los propietarios sobre cómo utilizar el producto;
•Reparaciones efectuadas en productos Movement sin el número de serie o con la identificación alterada o dañada;
•La retirada y/o entrega del equipo en el domicilio del consumidor para su reparación.
•Ningún gasto de servicios ocurrido después del periodo de garantía de servicios.

CONDICIONES GENERALES DE LA GARANTÍA
El servicio de la Garantía Movement se puede obtener contactando con un revendedor autorizado o de quien fue comprado el producto. Consulte la lista en el sitio web www.movement.com.br/assistencia-técnica.
Los gastos relacionados al transporte del producto hasta el punto autorizado y desplazamiento (visita técnica) del Asistente autorizado correrán por parte del Comprador, estando o no el producto en el plazo de la garantía.
La responsabilidad de la presente garantía se limita exclusivamente a la reparación, modificación o sustitución del producto proporcionado.
Movement no es responsable por daños a personas, terceros, a otros equipos e instalaciones, lucros cesantes o cualquier daño emergente.
Movement se reserva el derecho de paralizar la fabricación del equipo, en cualquier momento y sin previo aviso, modificar sus especificaciones e introducir mejoras, sin incurrir en la obligación de efectuar tales mejoras en los productos anteriormente fabricados.

Movement se reserva el derecho de paralizar la fabricación del equipo, en cualquier momento y sin previo aviso, modificar sus especificaciones e introducir mejoras, sin incurrir en la obligación de efectuar tales mejoras en los productos anteriormente fabricados.

ATENCIÓN AL CLIENTE
Cx. Postal 11 - CEP 17586-202 - Pompeia - SP - Tel. 0800-7724080
falecom@movement.com.br

Fabricado por:
BRUDDEN EQUIPAMENTOS LTDA.
Av. Industrial, 700 Distrito Industrial.
CEP: 17586-202 POMPEIA-SP - BRASIL
CNPJ: 43.061.654/0001-38
www.movement.com.br
falecom@movement.com.br