19/10/26

MANUAL DO PROPRIETÁRIO



ABDUTOR/ADUTOR DUAL

**LEIA ATENTAMENTE ESTE MANUAL ANTES DE UTILIZAR O EQUIPAMENTO.
GUARDE-O PARA CONSULTA E REFERÊNCIA FUTURA.**

*READ THIS MANUAL CAREFULLY BEFORE USING THE EQUIPMENT.
KEEP IT FOR FUTURE CONSULTATION AND REFERENCE.*

*LEA DETENIDAMENTE ESTE MANUAL ANTES DE UTILIZAR EL EQUIPO.
GUARDARLO PARA FUTURAS CONSULTAS Y REFERENCIAS.*

MOVEMENT®


MADE IN BRASIL

SEJA BEM VINDO À MOVEMENT!

Parabéns, agora você faz parte do universo MOVEMENT!

Com o objetivo de oferecer produtos, serviços e soluções inovadoras que atendam à necessidade de lazer, bem-estar e conforto, despertando as pessoas para uma vida mais prazerosa e saudável, a Brudden Equipamentos Ltda. criou a marca MOVEMENT.

Fundada para desenvolver e produzir equipamentos de ginástica, a Movement logo se destacou no mercado brasileiro pela tradição em praticidade e durabilidade, que faz da Brudden ícone em qualidade nos mercados em que atua.

Com alto investimento em pesquisa e desenvolvimento junto à instituições de renome, a Movement promove a melhoria da qualidade de vida aos mais diferentes perfis e hábitos, com a presença marcante em Residências, Condomínios, Academias, Clubes, Hotéis, Clínicas, Empresas e Organizações.

A qualidade em equipamentos se estende aos serviços prestados por sua ampla rede de atendimento e Pontos Autorizados, espalhados por todo território nacional.
Trazendo a Movement sempre próxima a você e sua família em prol de uma vida mais saudável, rentável aos investidores e prazerosa a quem treina em um dos nossos equipamentos.

Acesse nosso site e saiba mais sobre o que nossa empresa oferece para melhorar a qualidade da sua vida.

ÍNDICE

INFORMAÇÕES SOBRE SEGURANÇA.....5
CONHECENDO O EQUIPAMENTO 9
MONTAGEM DO EQUIPAMENTO 12
INSTRUÇÃO OPERACIONAL..... 39
MANUTENÇÃO 42
GARANTIA 47



INFORMAÇÕES SOBRE SEGURANÇA

EXPLICAÇÃO DOS SÍMBOLOS

PERIGO!

- Uma declaração precedida de “PERIGO” contém informações que devem ser postas em prática para evitar lesões físicas graves ou morte.

ATENÇÃO!

- Uma declaração precedida de “ATENÇÃO” contém informações que devem ser postas em prática para evitar algum dano físico ao usuário.

CUIDADO!

- Uma indicação precedida pela palavra “CUIDADO” contém informações que devem ser postas em prática para evitar danos ao produto.

Guarde este Manual para consultá-lo futuramente. Leia e compreenda este manual.

SEGURANÇA

PERIGO!

- O mau uso do equipamento pode transformá-lo em um instrumento perigoso, podendo causar ferimentos graves ou até mesmo a morte do usuário, sendo de extrema importância a leitura e compreensão deste Manual.
- Antes de utilizar o equipamento, leia atentamente este Manual, certificando-se quanto à correta montagem e utilização, sob pena de graves ferimentos e morte do usuário.
- É de inteira RESPONSABILIDADE do comprador dos produtos MOVEMENT ler o manual de instruções e os adesivos de advertência do equipamento. É também de inteira responsabilidade do comprador instruir os usuários finais sobre o uso correto do equipamento.
- Os usuários devem ser supervisionados por profissional habilitado, cabendo ao comprador instruí-los corretamente. O uso do equipamento de forma contrária ao previsto neste Manual pode causar acidentes aos usuários.
- Este equipamento não é destinado a pessoas com capacidade física, sensoriais ou mentais reduzidas, ou por pessoas com falta de experiência e conhecimento, a menos que tenha recebido instruções referentes à utilização do equipamento e estejam sob supervisão de instrutor.
- Este equipamento é destinado ao uso profissional em Academias, Clubes, Estúdios, Hotéis e Condomínios, sempre com a supervisão de instrutor habilitado. Não é destinado ao uso doméstico. Em caso de dúvida, entre em contato com a MOVEMENT.
- É recomendado que o equipamento esteja em uma área de acesso controlado. O controle de acesso ao equipamento é de inteira responsabilidade do instrutor, assim como a supervisão do usuário quando estiver utilizando o equipamento.
- NUNCA permita que duas ou mais pessoas utilizem o equipamento ao mesmo tempo.
- Não permita que terceiros fiquem próximo ao equipamento, podendo causar acidentes.
- Não permita que crianças, pessoas com capacidade psicomotora reduzida e animais fiquem próximos ao equipamento, risco de acidente grave ou fatal.
- Não utilize o equipamento descalço, com calçado de salto ou sola gasta. Certifique-se que não há pedras presas ao calçado.
- Não utilize roupas folgadas, evite usar joias, correntes, cabelos soltos e demais objetos. Use sempre roupa destinada à prática do exercício físico.
- Não utilize o equipamento caso esteja doente ou sobre o efeito de drogas, álcool ou qualquer substância que afete sua capacidade psicomotora.
- Ao regular qualquer assento, apoio do joelho, bateria de pesos, encosto ou qualquer outro tipo de regulagem, certifique-se de que o pino de regulagem ou alavanca esteja totalmente encaixado no furo da regulagem para evitar lesões.
- Exercícios incorretos ou excessivos podem causar graves lesões. Caso sinta qualquer tipo de dor, tonturas, sensação de desmaio ou falta de ar, pare imediatamente o exercício e consulte um médico especializado.

EXPLICAÇÃO DOS SÍMBOLOS

PERIGO!

- Mantenha o piso no entorno do equipamento sempre seco, evitando escorregões e quedas.
- Certifique-se que o equipamento está devidamente nivelado ao solo e sobre uma superfície plana, longe de paredes a fim de manter o equilíbrio do equipamento e evitar acidentes e danos ao usuário.
- NÃO coloque o equipamento sobre piso polido (liso), pois pode causar a instabilidade do equipamento.
- Nunca faça modificações no equipamento sem autorização do fabricante. Modificações ou acessórios não autorizados podem resultar na perda da garantia, além de provocar ferimentos graves ou fatais ao usuário.
- NÃO use ou permita o uso de qualquer equipamento que esteja danificado e / ou tenha peças gastas ou quebradas.
- Substitua imediatamente qualquer tipo de cabo de aço que esteja danificado ou desgastado, risco de acidente grave ou fatal ao usuário. É de inteira responsabilidade do instrutor verificar o estado do cabo de aço.
- Use apenas peças de reposição fabricadas e fornecidas pela MOVEMENT.
- Não permita que qualquer pessoa faça manutenção no equipamento. A MOVEMENT possui pontos autorizados em todo o território nacional. Para localizar o mais próximo, consulte o site www.movement.com.br ou entre em contato pelo telefone 0800 772 40 80.
- A manutenção preventiva é essencial para manter uma longa vida do equipamento e assim evitar acidentes graves ao usuário. Qualquer dúvida sobre manutenção veja o capitulo de manutenção neste manual.
- O equipamento vem equipado com uma bateria de pesos, não use qualquer outro tipo de peso para aumentar a carga máxima do equipamento, risco de acidente grave ou fatal ao usuário.
- Não utilize nenhum outro tipo de pino seletor que não seja o que acompanha o equipamento para travar a bateria de pesos.
- Não permita que o usuário solte a bateria de peso em queda livre, risco de dano a estrutura do equipamento.
- Não exceda a capacidade máxima do equipamento.
- Insira completamente o pino seletor nos pesos. A inserção parcial pode fazer com que os pesos caiam, causando danos ao equipamento e acidentes graves ou fatais ao usuário.
- Nunca remova o pino seletor quando estiver com a bateria de peso em posição elevada.
- Nunca tente liberar peças ou pesos que estejam presos.
- ENTENDER cada adesivo de advertência é importante. Em caso de dúvida, contate nossa central de atendimento pelo telefone 0800 772 40 80.
- Caso os adesivos de alerta estejam danificados, entre em contato com a MOVEMENT imediatamente para solicitar a substituição. Os adesivos de alerta estão afixados no equipamento e devem ser fiscalizados antes da utilização do produto.
- Os adesivos em formato de triângulo representam risco ao usuário.



PERIGO!

NÃO COLOCAR AS MÃOS ENTRE OS PESOS.

RISCO DE ESMAGAMENTO.



PERIGO!

NÃO COLOCAR AS MÃOS ENTRE AS ROLDANAS.

RISCO DE ESMAGAMENTO.



PERIGO!

NÃO COLOCAR AS MÃOS ENTRE AS PARTES MÓVEIS.

RISCO DE ESMAGAMENTO.



PERIGO!

EQUIPAMENTO NÃO DESENVOLVIDO PARA CRIANÇAS. MANTENHA CRIANÇAS LONGE DO EQUIPAMENTO.

RISCO DE ACIDENTES.

INFORMAÇÕES SOBRE SEGURANÇA

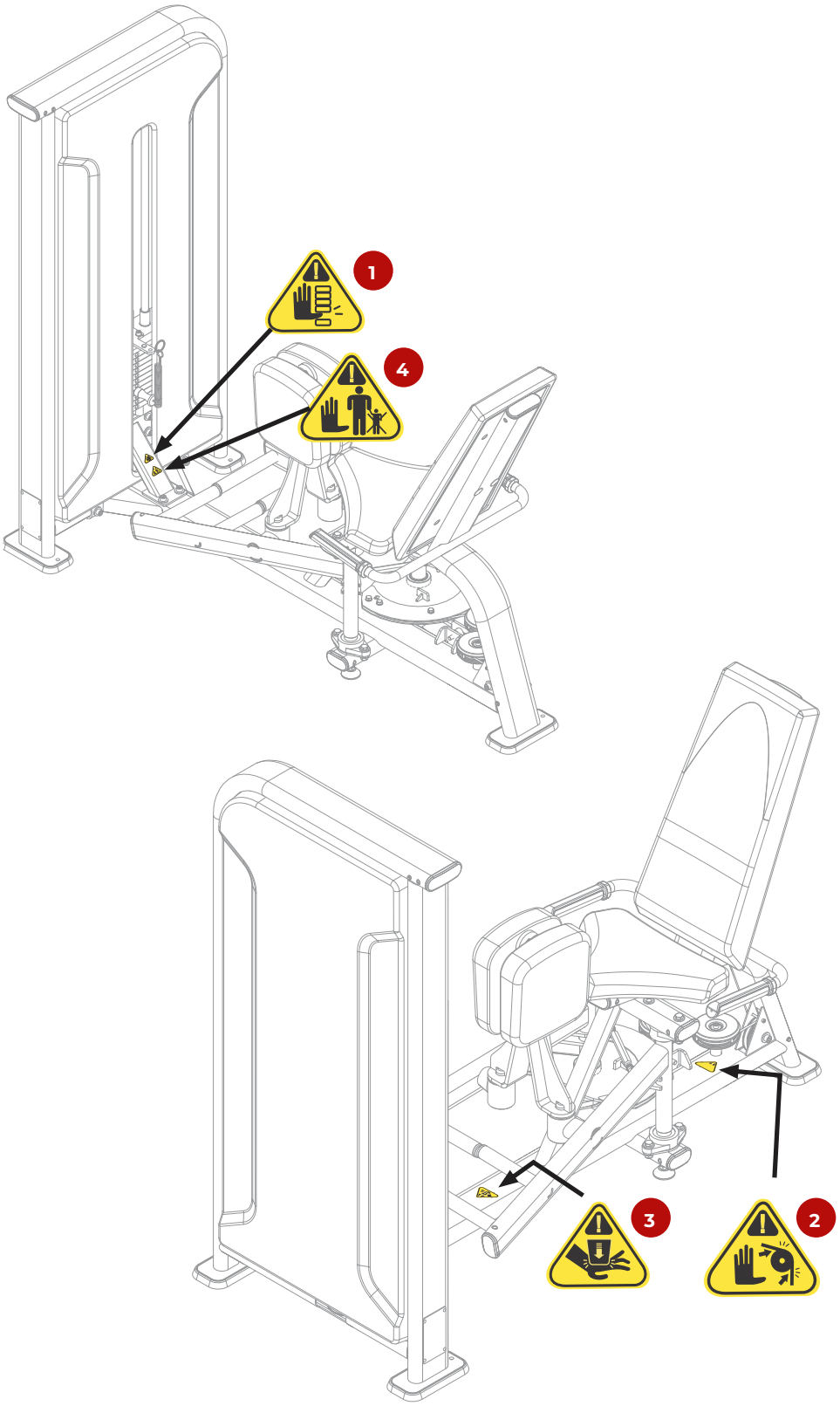



CONHECENDO O EQUIPAMENTO

OBJETIVO

O Abdutor Adutor Dual é destinado ao treinamento e condicionamento físico do usuário através do movimento de afastamento e aproximação das pernas . O equipamento possui ajuste de posicionamento para atender diferentes biotipos e uma pilha de peso que permite a personalização da carga, proporcionando um treino eficiente e seguro para os músculos glúteo médio, glúteo mínimo, tensor da fáscia lata, adutor longo, adutor curto, adutor magno, grácil e pectíneo.

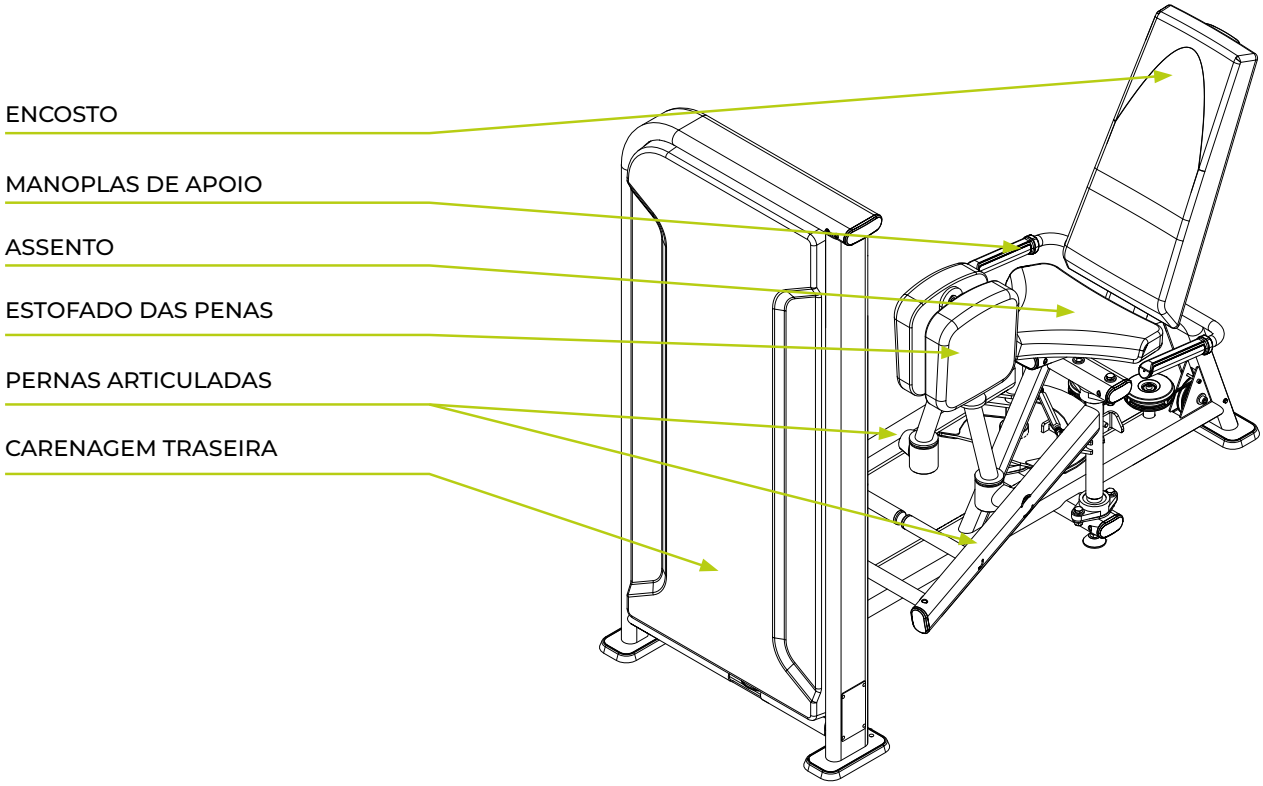

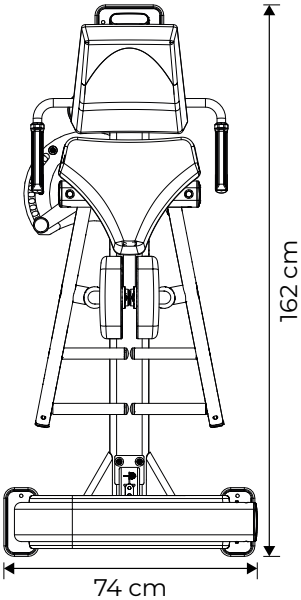

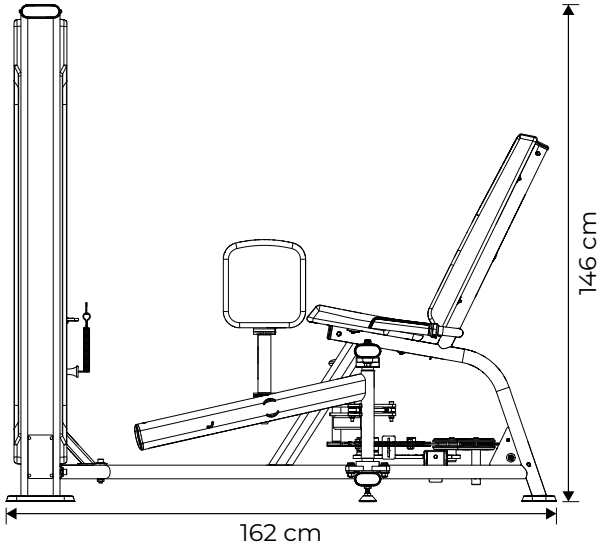

Especificações do equipamento

Linha	Axis
Comprimento	131, 5 cm
Largura	100,7 cm
Altura	146,3 cm
Área ocupada	1,3 m^3
Bateria de peso	1 top plate e 11 pesos - versão Light 1 top plate e 14 pesos - versão Heavy
Carga máxima	79,8kg - versão Light 100,2kg - versão Heavy
Peso do equipamento	192,2kg - versão Light 212,4kg - versão Heavy
Torre carenada	Sim
Polias carenadas	Sim
Pinos seletores de peso (flauta)	Sim
Adesivo de instruções (placard)	Sim
Suporte de garrafa / objeto	Não
Opção de cor	Não
Opção de carenagem	Não
Área de utilização recomendada	3,0 m^2
Garantia	Vide capítulo sobre garantia

MONTAGEM DO EQUIPAMENTO

MONTAGEM DO EQUIPAMENTO

⚠ CUIDADO!

Antes de iniciar a montagem do seu equipamento, é necessário se atentar para os seguintes cuidados:

- Certifique que a embalagem não está danificada e que as partes e componentes do equipamento não estão avariadas.
- Recomenda-se que o equipamento seja desembalado no local em que será montado.
- O local de montagem deve estar limpo.
- O piso deve ser plano, nivelado e rígido para evitar instabilidade do equipamento.
- Recomenda-se que o equipamento seja montado longe da umidade e ao abrigo da luz solar, a fim de evitar danos às partes eletrônicas e carenagem do equipamento.

ÍCONES

Os ícones tem como função instruir boas práticas que devem ser seguidas no decorrer da montagem.



Para esta montagem recomenda-se que seja feita em duas pessoas.



Não dar o aperto final nos parafusos.



Dar o aperto final nos parafusos.

FERRAMENTAS

Use as seguintes ferramentas para fazer a montagem do equipamento. A tabela de torque tem como função guiar quanto de aperto determinado parafuso pode sofrer. A tabela deve ser seguida rigorosamente.

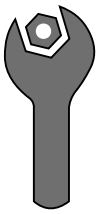

Chave fixa

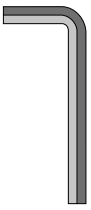

Allen



Trava rosca torque médio



Chave Philips

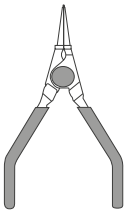

Alicate para anéis elástico

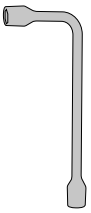

Chave de boca

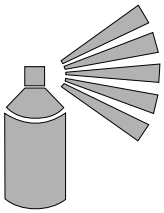

Graxa em spray



Tesoura

Especificação de torque:

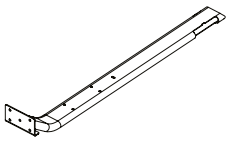

Elementos de fixação em estruturas metálicas

Diâmetro [mm]	Torque [N.m]
M6	9 a 12
M8	22 a 29
M10	45 a 48

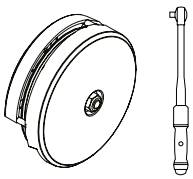

Roldanas com capas ou sem capas

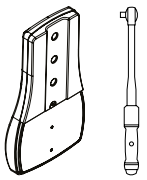

Estofados com ou sem capas

Torque [N.m]
8 a 10

MONTAGEM DO EQUIPAMENTO

LISTA DE COMPONENTES

A 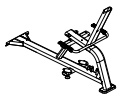 CHASSI	**B** 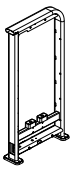 CHASSI DA TORRE	**C1**  SUPORTE DA PERNA DIREITA	**C2** 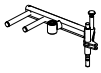 SUPORTE DA PERNA ESQUERDA	**D1**  PARTE SUPERIOR DO CAME	**D2**  PARTE CENTRAL DO CAME
D3  PARTE INFERIOR DO CAME	**E** 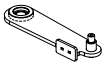 CORPO DO INVERSOR	**F**  BARRA DE LIGAÇÃO	**G1**  PERNA DIREITA	**H** 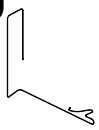 CABO DE AÇO	**I**  HASTE GUIA
J  PILHA DE PESO	**K**  TOP PLATE	**L**  SUPORTE DO PASSA CABO	**M**  APOIO DE LIGAÇÃO	**N** 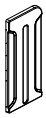 CARENAGEM FRONTAL	**O** 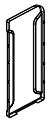 CARENAGEM TRASEIRA
P  ESTOFADO DO ASSENTO	**Q**  ESTOFADO DO ENCOSTO	**R1**  ESTOFADO DA PERNA DIREITA	**R2**  ESTOFADO DA PERNA ESQUERDA		

MONTAGEM DO EQUIPAMENTO

Passo 01

A		NOME		B	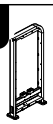	NOME	
		Chassi				Chassi da torre	

1		NOME	Qtd.	2		NOME	Qtd.
		Parafuso cil. int. - M10x30	2x			Arruela lisa - 25,4x3,0	2x

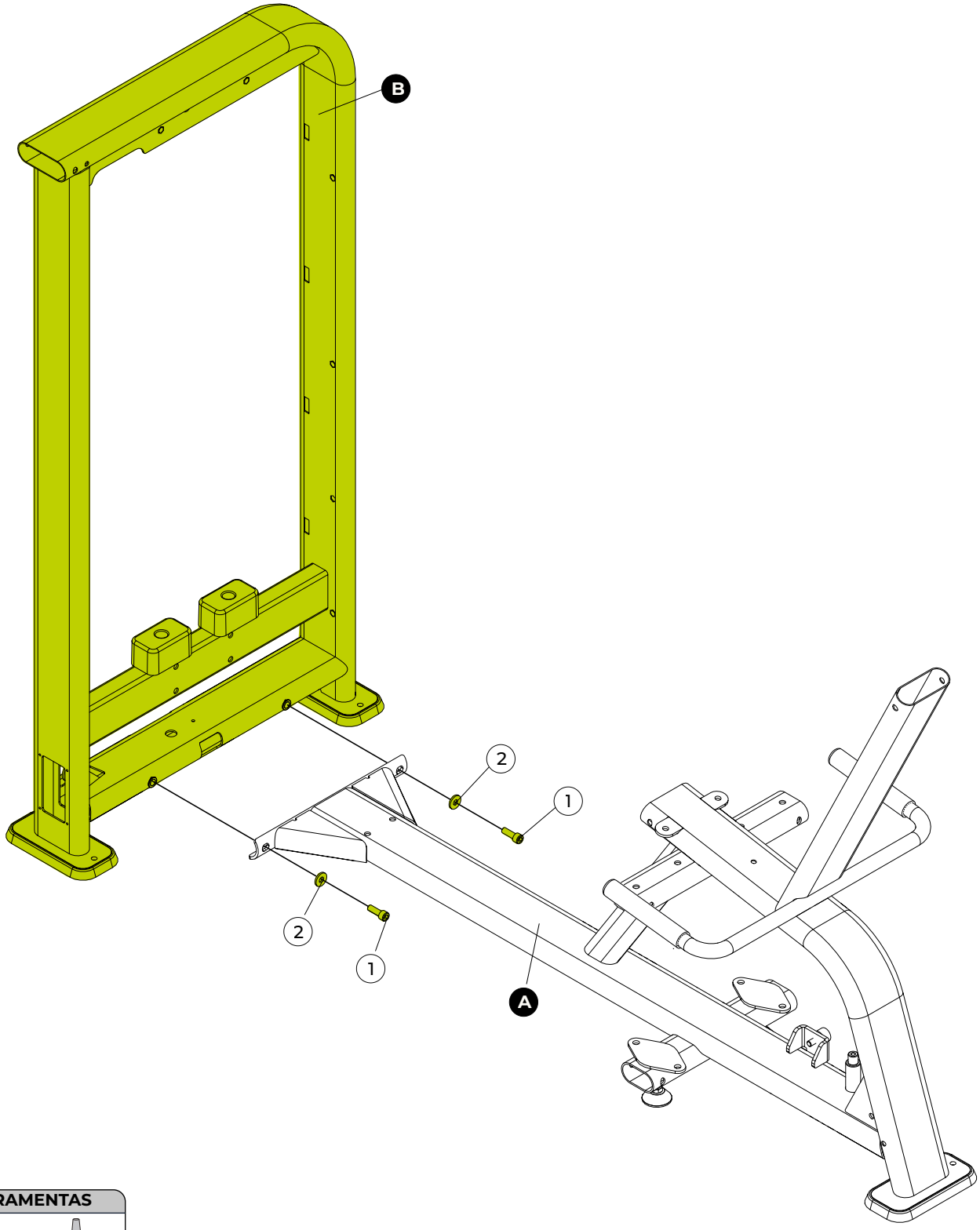

FERRAMENTAS


Chave hexagonal nº 8


Trava rosca torque médio



Passo 02

	NOME	
C1	Suporte da perna direita	
3	Mancal	2x

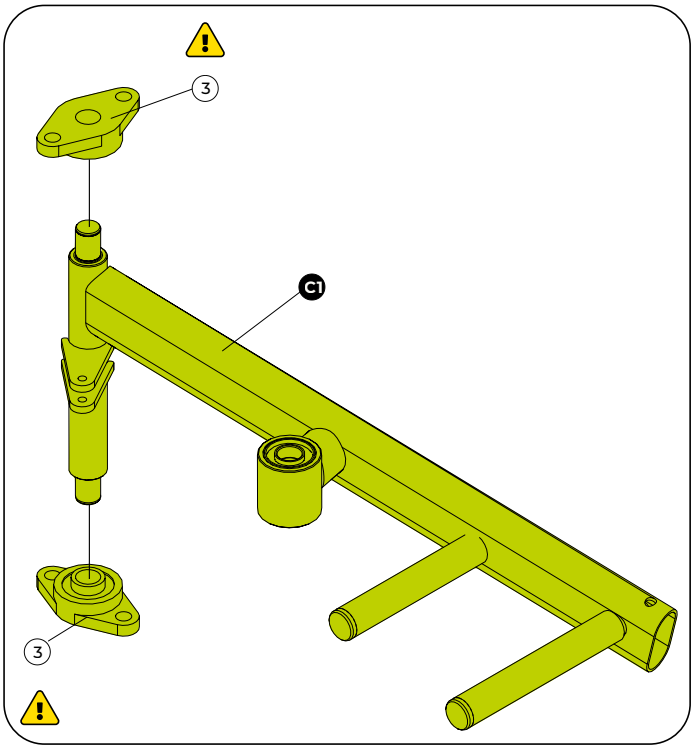

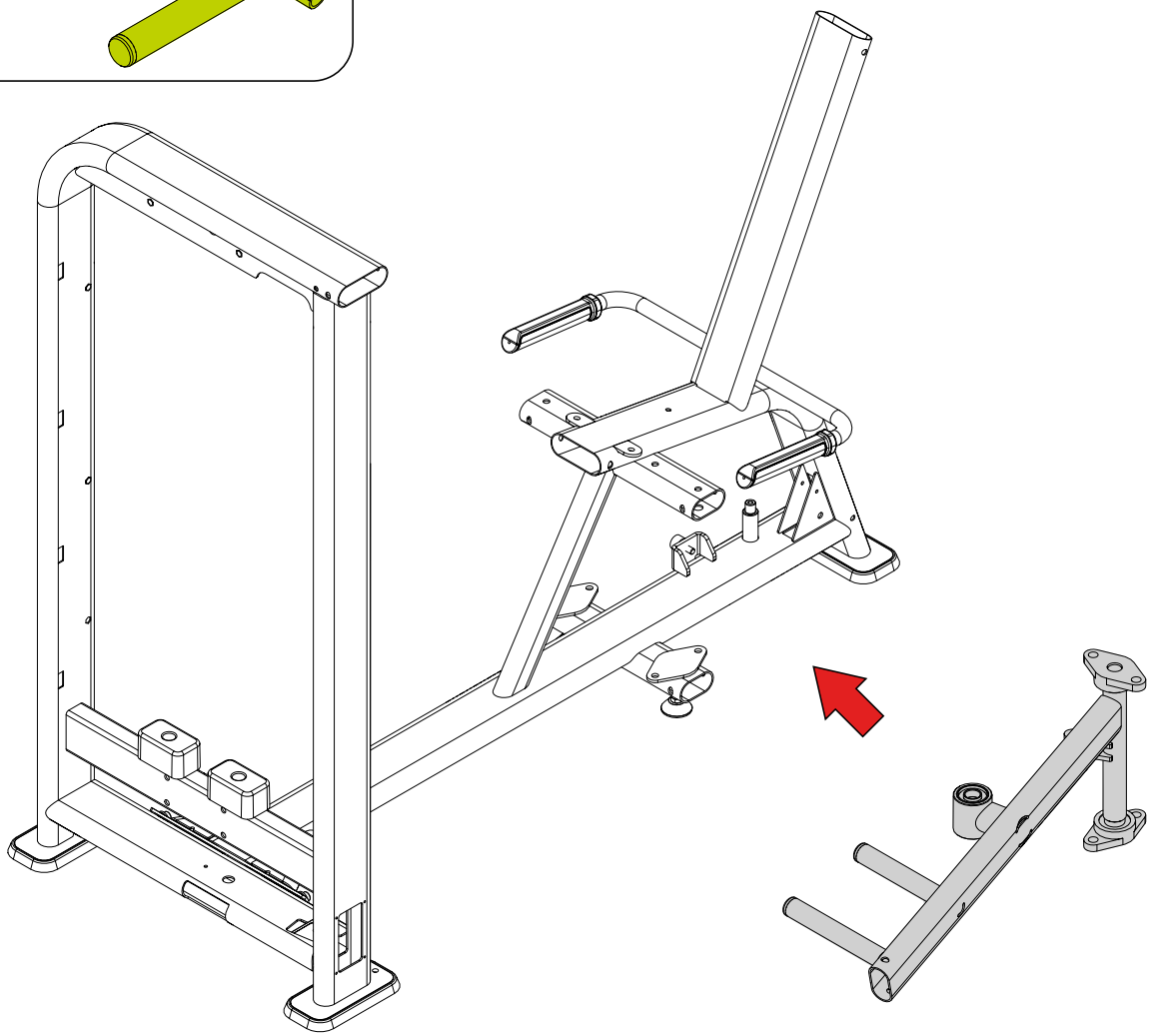

MONTAGEM DO EQUIPAMENTO

Passo 03

	NOME	Qtd.
2	Arruela lisa - 25,4x3,0	8x
4	Parafuso sext. - M10x35	2x
5	Espaçador - Ø15,87X1,9X13	2x
6	Porca nylon - M10	4x
7	Parafuso sext. - M10x70	2x
8	Bucha esp. zincada - Ø15,9x49,4	2x

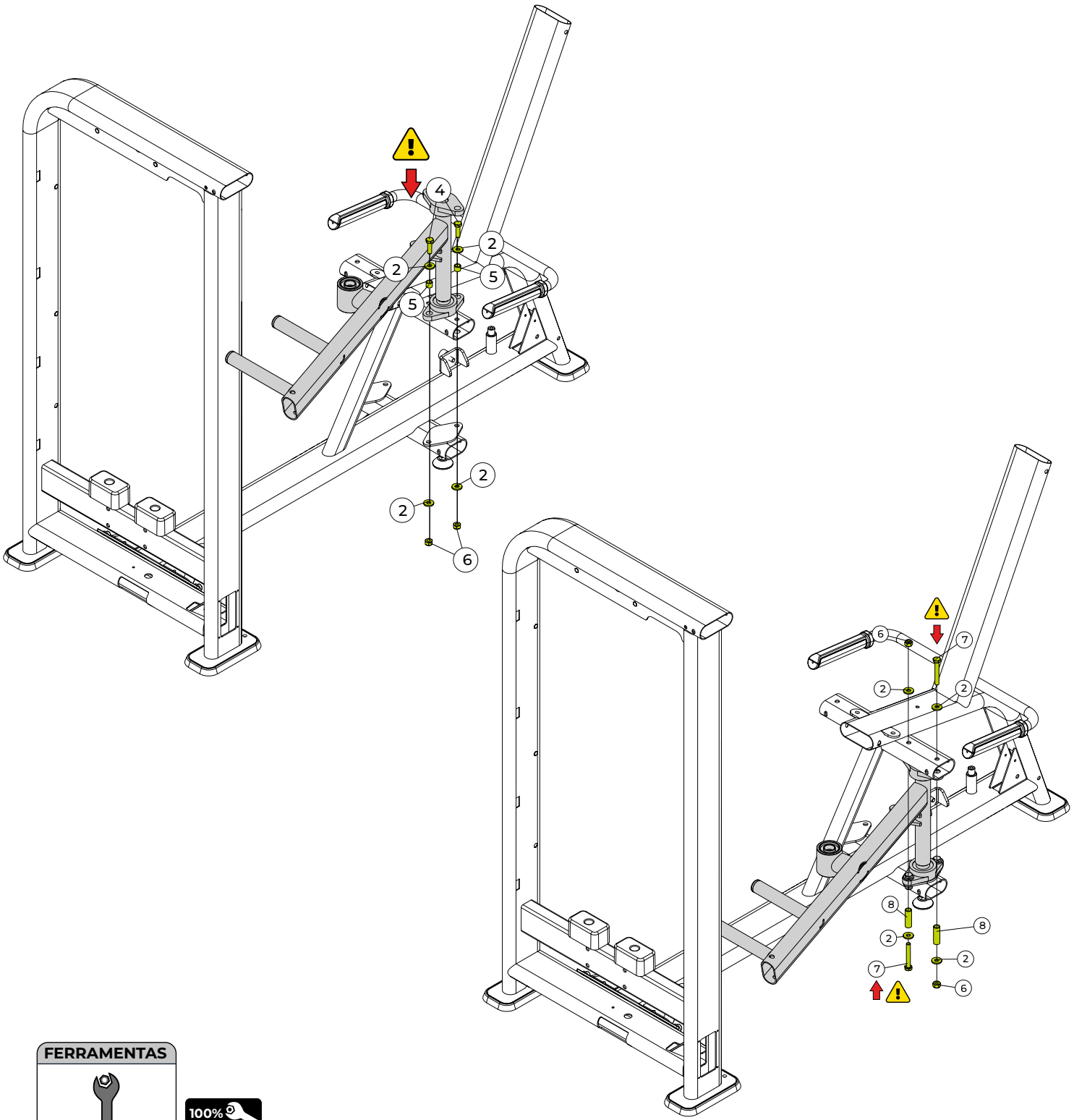

FERRAMENTAS

Chave fixa nº 17

100%

MONTAGEM DO EQUIPAMENTO

Passo 04

	NOME	Qtd.
C2	Suporte da perna esquerda	
D1	Parte superior do came	
D2	Parte central do came	
D3	Parte inferior do came	
E	Corpo do inversor	
3	Mancal	2x
9	Parafuso sext. - M8x20	5x
10	Porca nylon - M8	6x
11	Parafuso cil. int. - M8x25	1x
12	Batente do came	1x
13	Espaçador - Ø34,9x11	1x

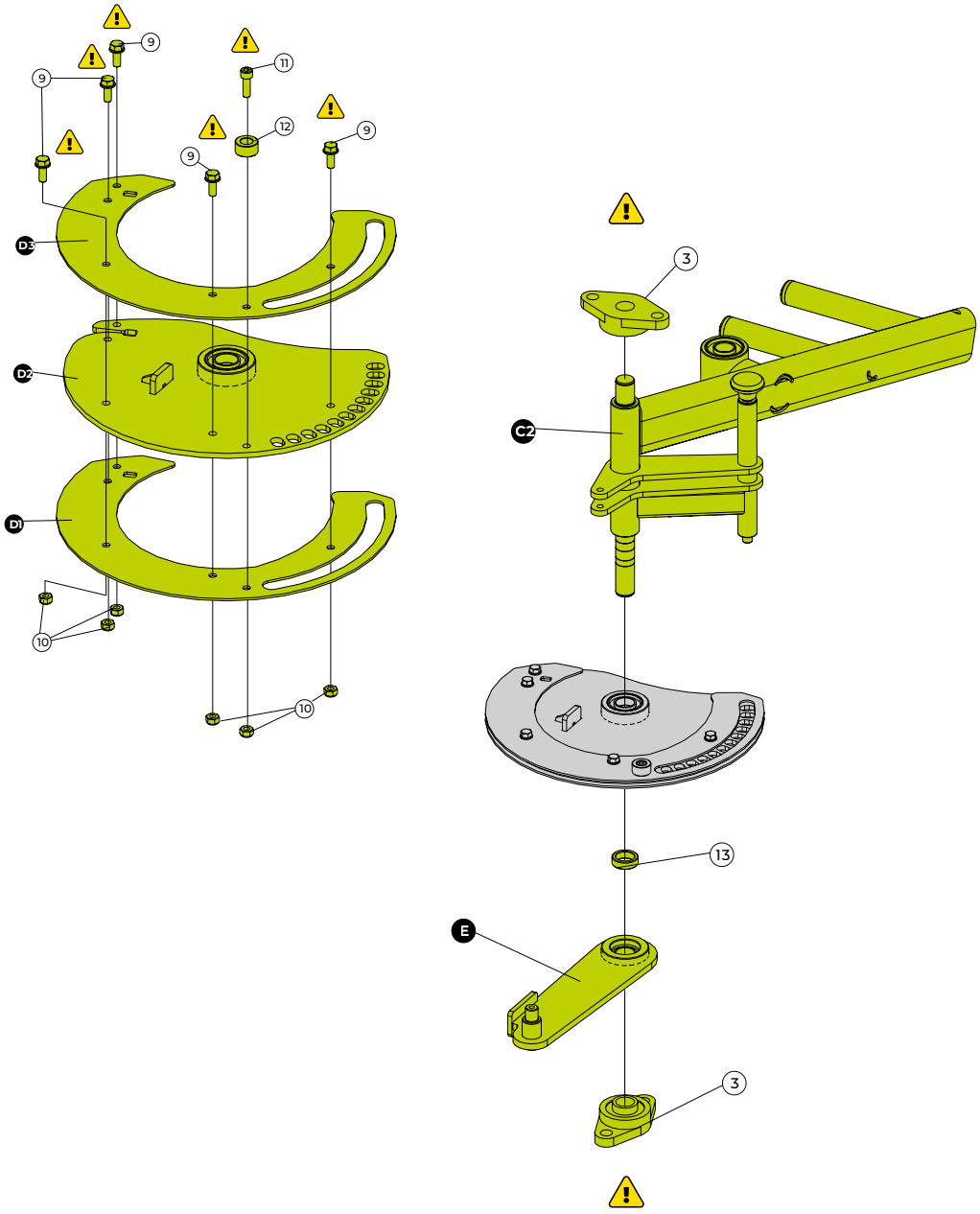

FERRAMENTAS



Chave hexagonal nº 8

Chave fixa nº 13



⚠ ATENÇÃO!

Monte o came conforme a ilustração e posicione-o na estrutura. Fixe os parafusos sem apertá-los completamente, pois será necessário passar o cabo de aço antes do aperto final.

MONTAGEM DO EQUIPAMENTO

Passo 05

	NOME	Qtd.
2	Arruela lisa - 25,4x3,0	8x
4	Parafuso sext. - M10x35	2x
5	Espaçador - Ø15,87X1,9X13	2x
6	Porca nylon - M10	4x
7	Parafuso sext. - M10x70	2x
8	Bucha esp. zincada - Ø15,9x49,4	2x

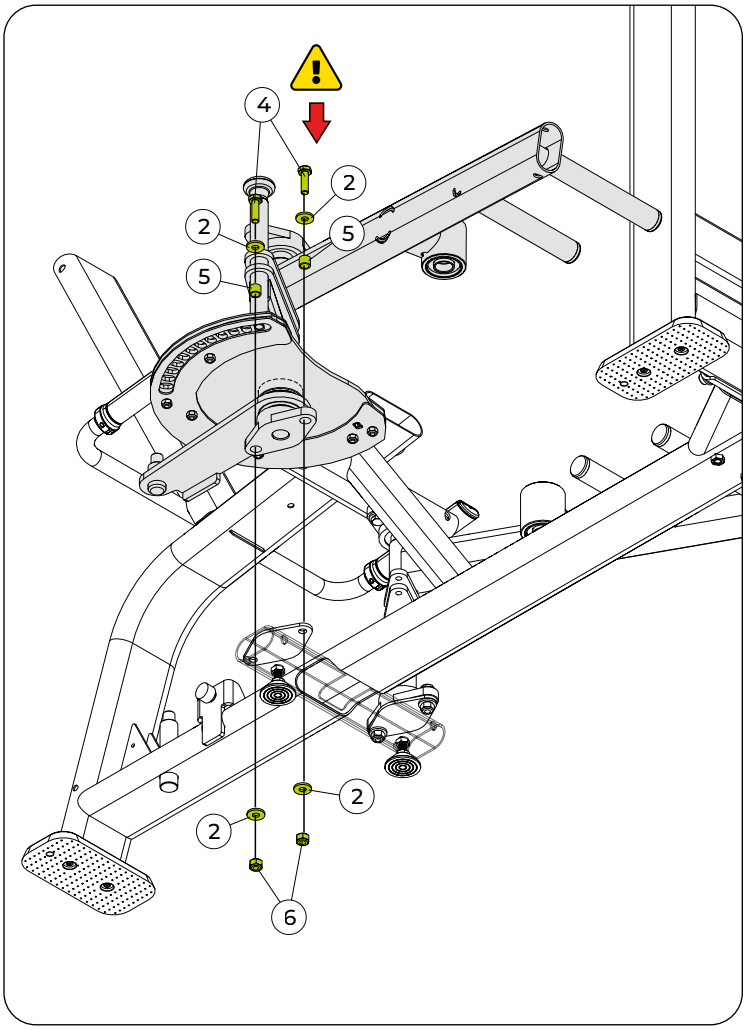

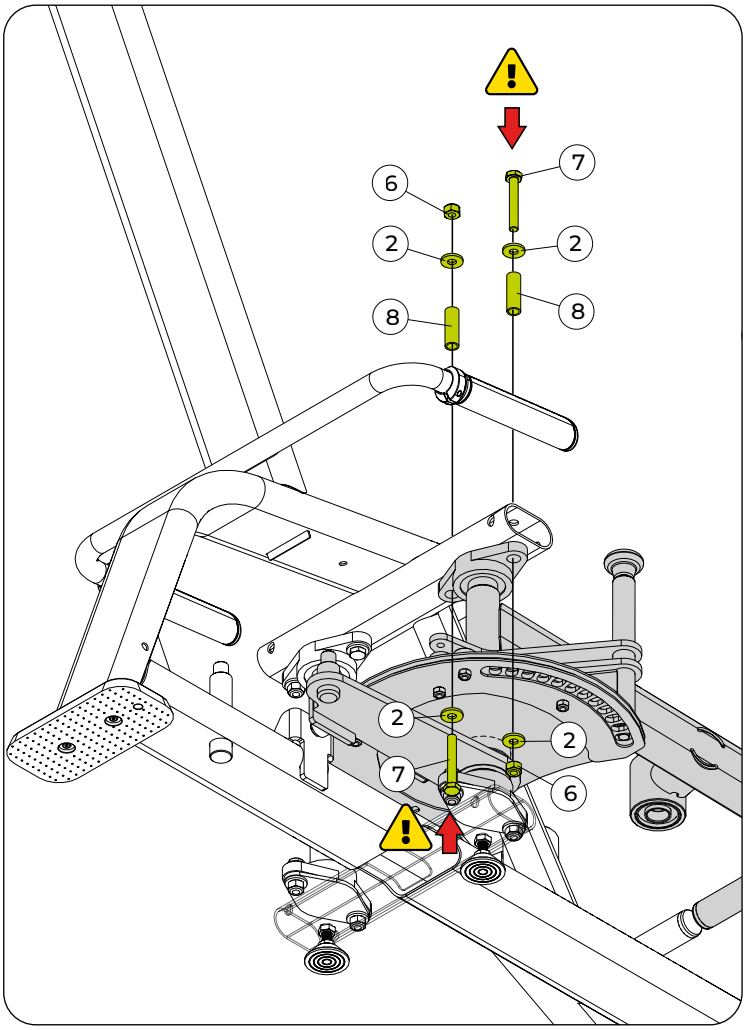

FERRAMENTAS



Chave fixa nº 17



MONTAGEM DO EQUIPAMENTO

Passo 06

F	NOME	Qtd.
	Barra de ligação	

10	NOME	Qtd.
	Porca nylon - M8	2x

14	NOME	Qtd.
	Parafuso cil. int. - M8x50	2x

15	NOME	Qtd.
	Arruela lisa - 20x8,4	4x

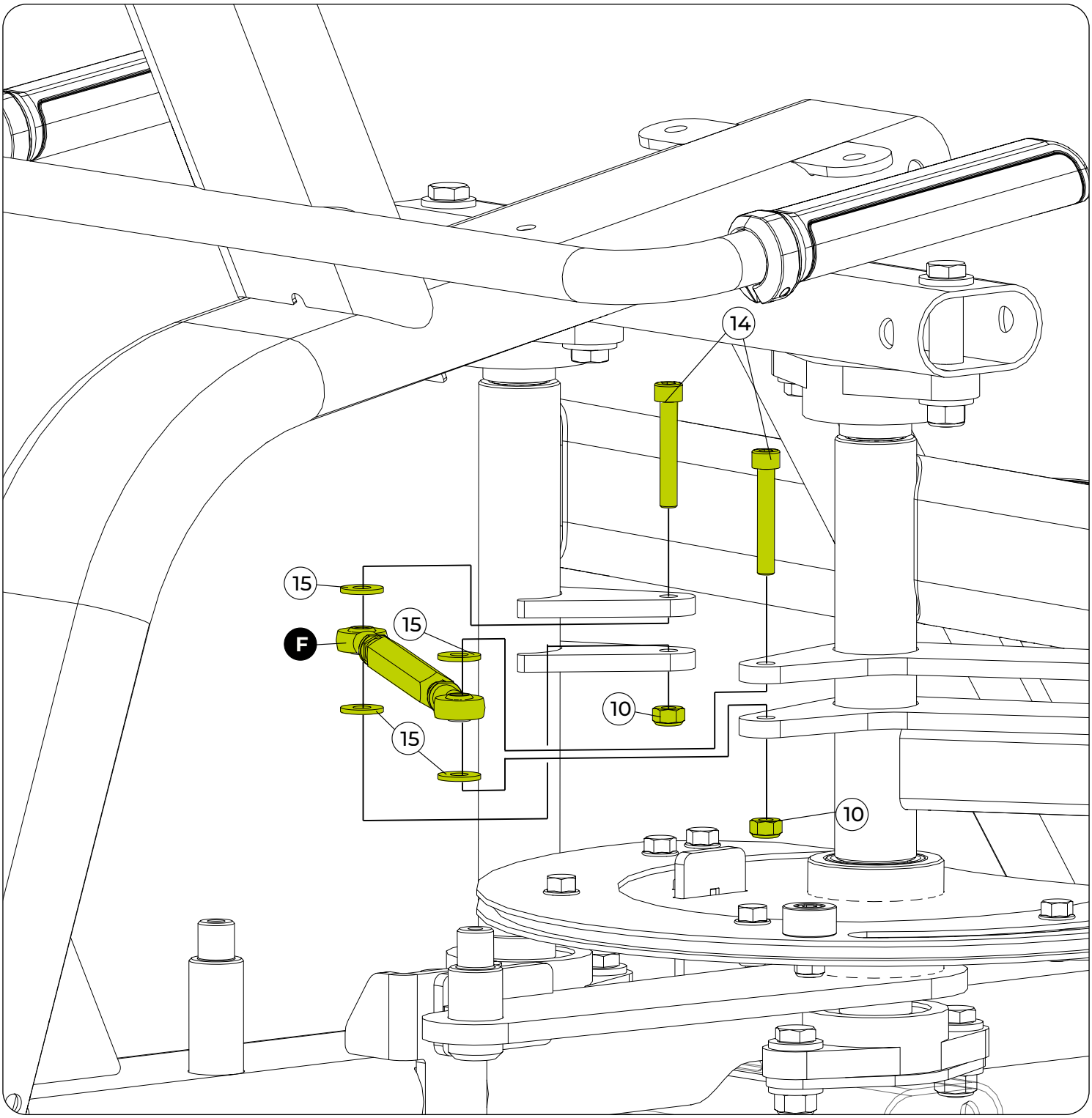

FERRAMENTAS


Chave hexagonal nº 8


Chave fixa nº 13



MONTAGEM DO EQUIPAMENTO

Passo 07

G	NOME	Qtd.
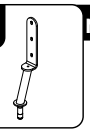	Perna direita	

16	NOME	Qtd.
	Espaçador zincado - Ø31,75 X 4,1	4x

17	NOME	Qtd.
	Anel de retenção - Ø25	2x

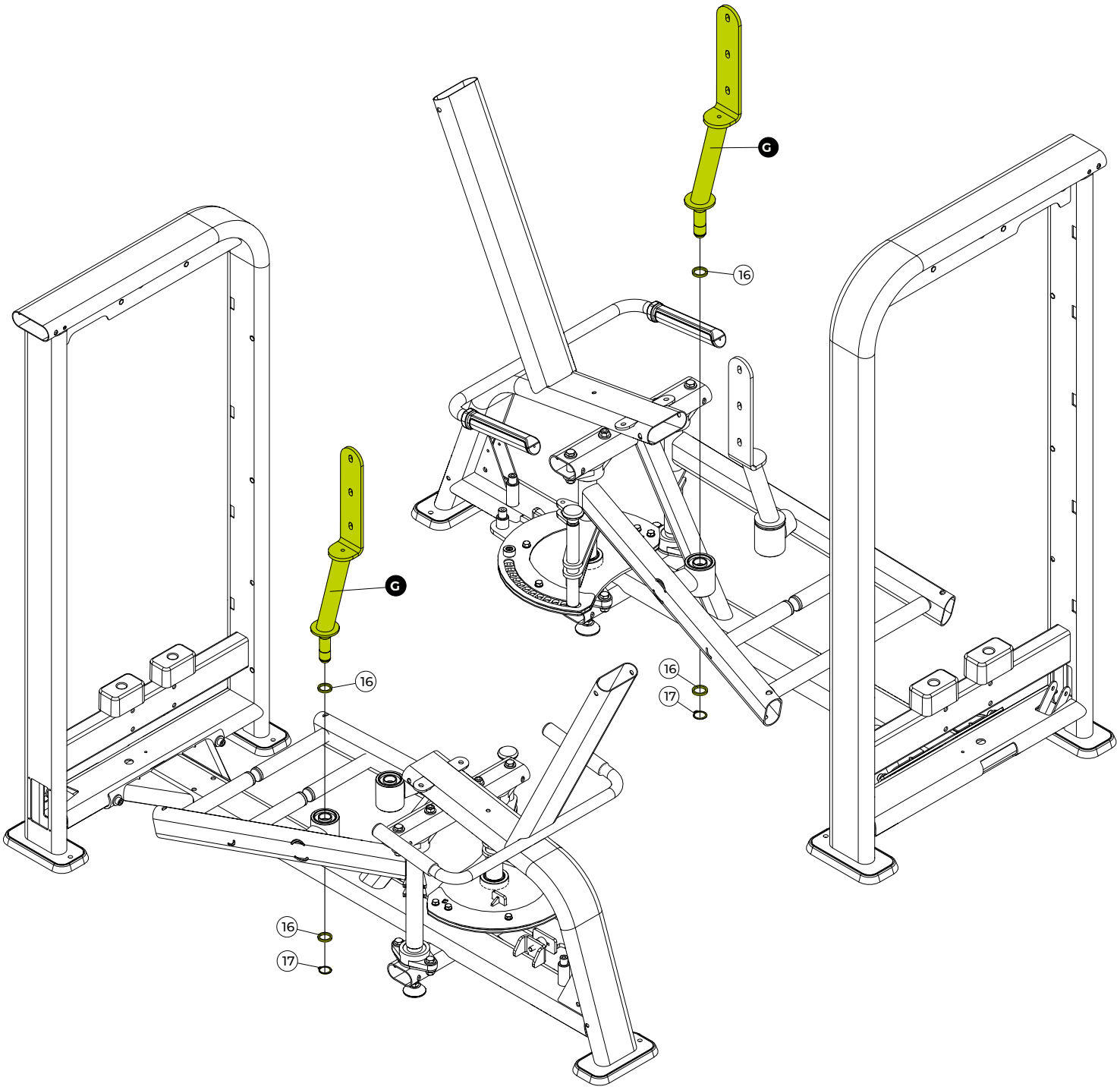

FERRAMENTAS



Alicate para anéis elástico



MONTAGEM DO EQUIPAMENTO

Passo 08

	NOME	Qtd.
H	Cabo de aço	
18	Polia c/ rolamento	2x
24	Pino trava do cabo	6x
27	Arruela lisa - 24x2,0	2x
43	Parafuso cab. cil. Sext. - M8x20	2x
45	Protetor da roldana	4x

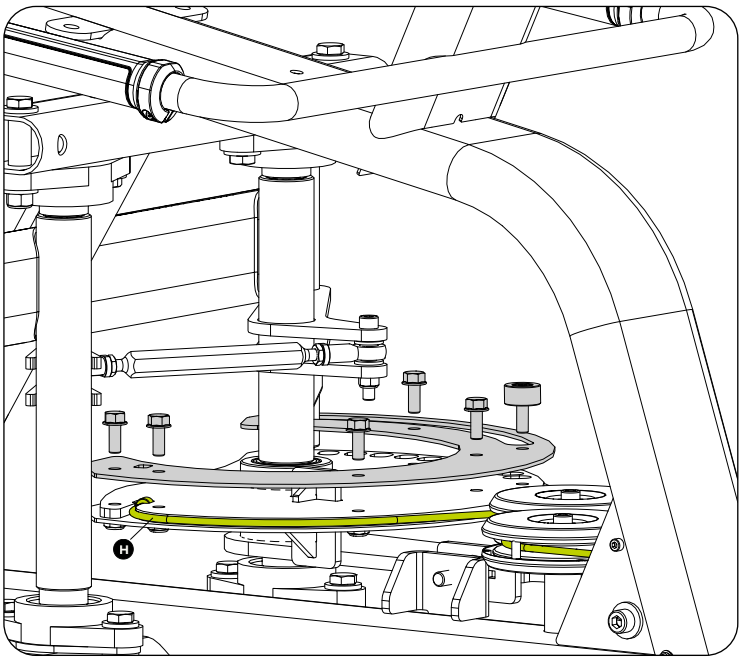

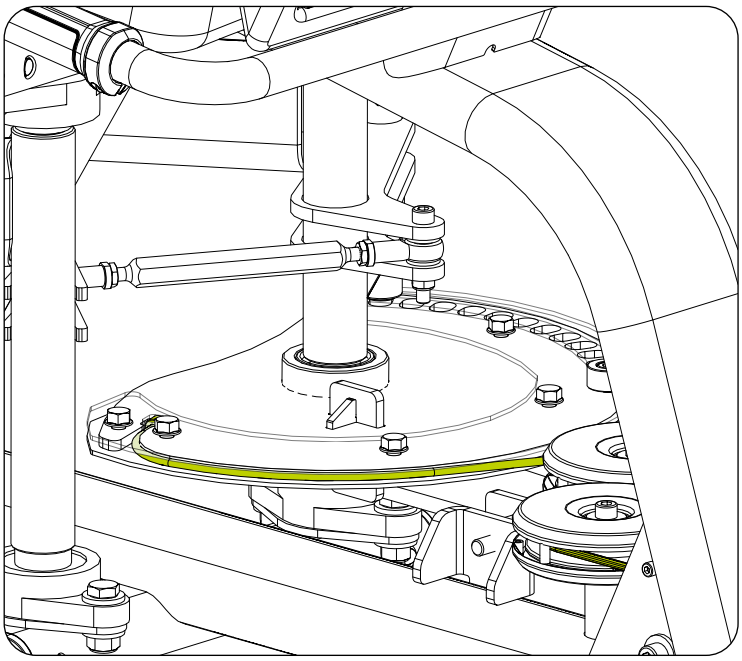

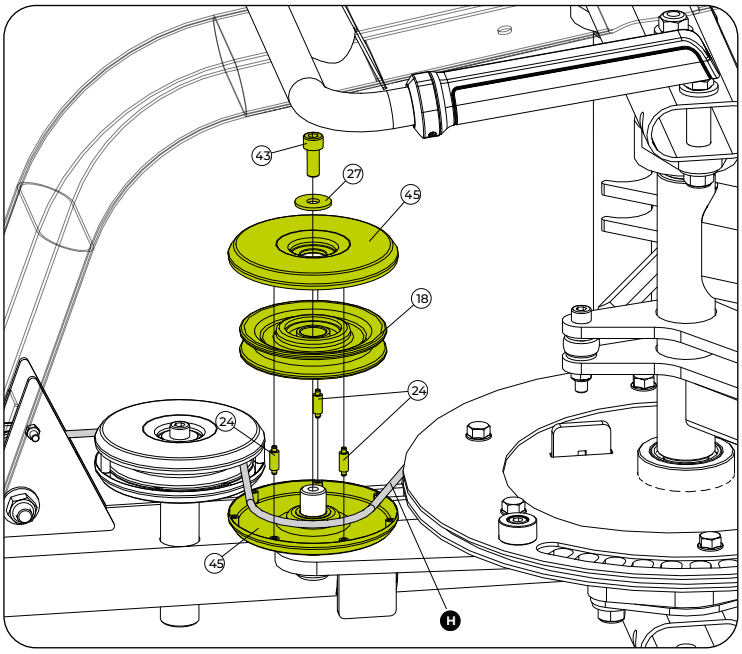

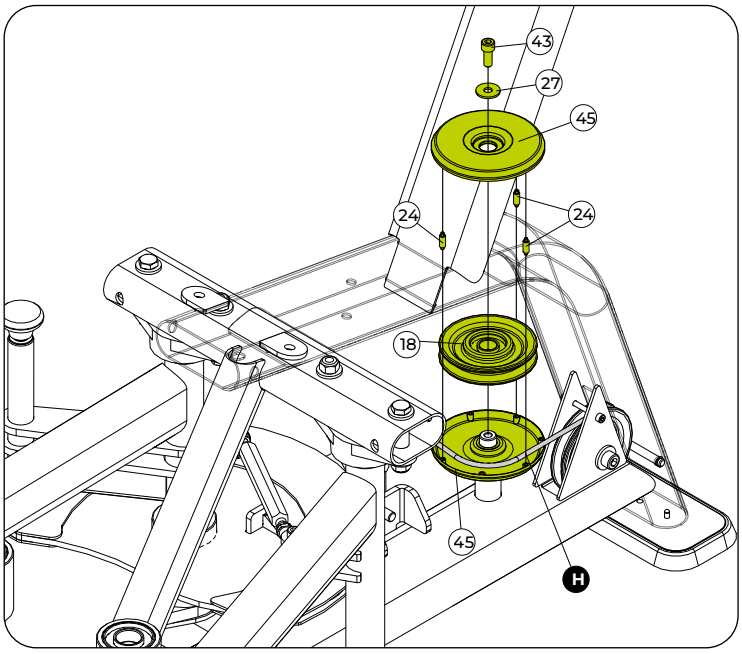

Remova e Recoloque: Afrouxe os parafusos e porcas, passe e encaixe o cabo no came, e depois recoloque o parafusos e as porcas.

Verifique e Aperte: Certifique-se de que todas as peças estão corretamente posicionadas e aperte completamente todos os parafusos.

FERRAMENTAS



Chave fixa nº 13



Chave hexagonal nº 6



Trava rosca torque médio



MONTAGEM DO EQUIPAMENTO

Passo 09

	NOME	Qtd.
H	Cabo de aço	
2	Arruela lisa - 25,4x3,0	2x
6	Porca nylon - M10	1x
20	Parafuso cil. int. - M10x60	1x
21	Parafuso cil. int. - M5x50	1x
22	Porca nylon - M5	1x
30	Eixo limitador	1x
31	Anel ret. p/ eixo - Ø08	2x
42	Bucha da roldana	2x

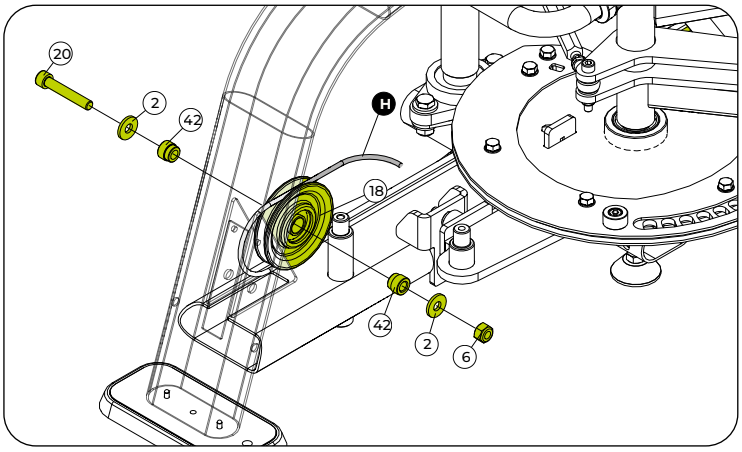

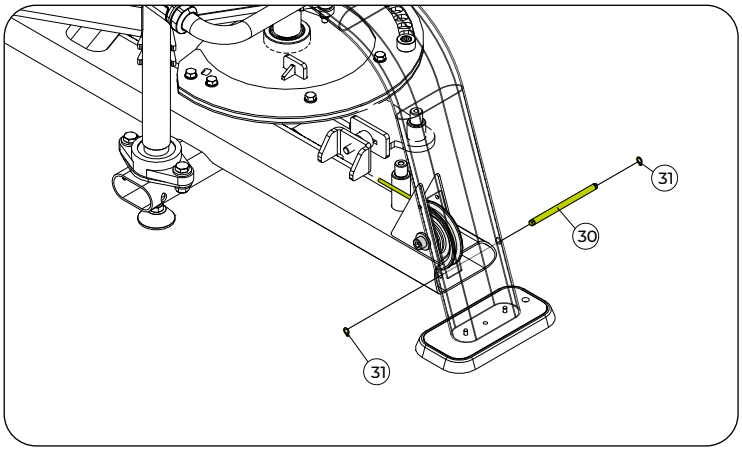

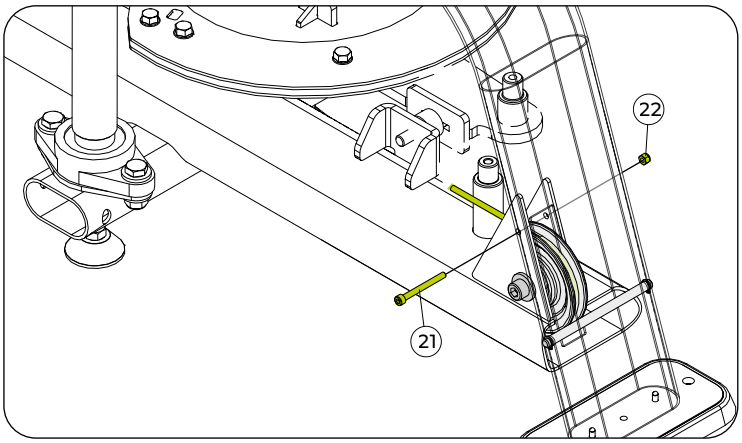



⚠ ATENÇÃO!

O cabo de aço deve ser passado por dentro do chassi do equipamento.

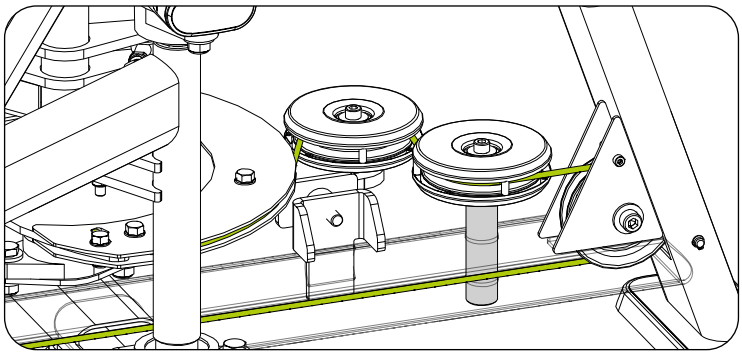

⚠ CUIDADO!

Certifique-se de passar o cabo pelo lado correto do eixo, conforme indicado na imagem. A passagem incorreta pode comprometer o funcionamento do equipamento e causar danos ao sistema.

FERRAMENTAS


Alicate para anéis elástico


Chave fixa nº 8 e 17


Chave hexagonal nº 4 e 8



MONTAGEM DO EQUIPAMENTO

Passo 10

	NOME	Qtd.
H	Cabo de aço	
2	Arruela lisa - 25,4x3,0	2x
6	Porca nylon - M10	1x
10	Porca nylon - M8	1x
18	Polia c/ rolamento	2x
19	Bucha da roldana - Ø19,05x19,7	2x
20	Parafuso cil. int. - M10x60	1x
21	Parafuso cil. int. - M5x50	1x
22	Porca nylon - M5	1x
23	Bucha espaçadora	2x
24	Pino trava do cabo	3x
25	Capa da roldana	2x
26	Parafuso cil. int. - M8x55	1x
27	Arruela lisa - 24x2,0	2x
28	Protetor da roldana	1x
29	Pino fixador - RBF 4-11.1.8	4x

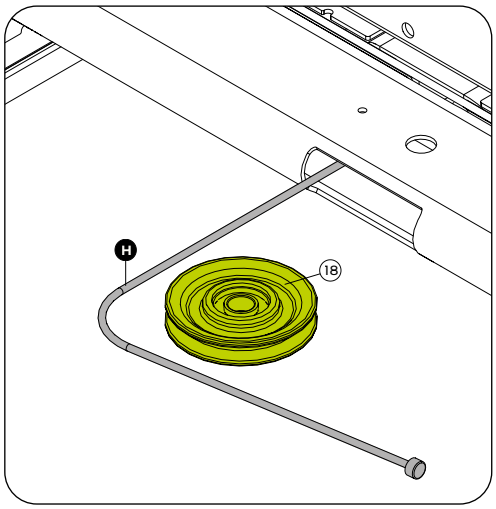

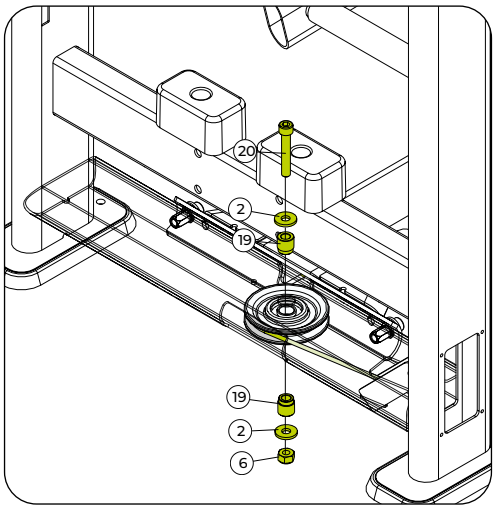

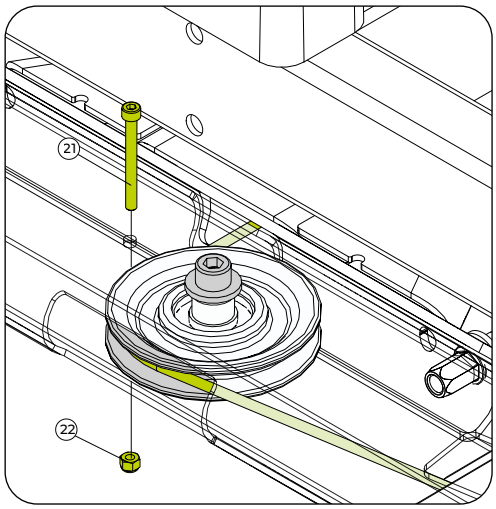

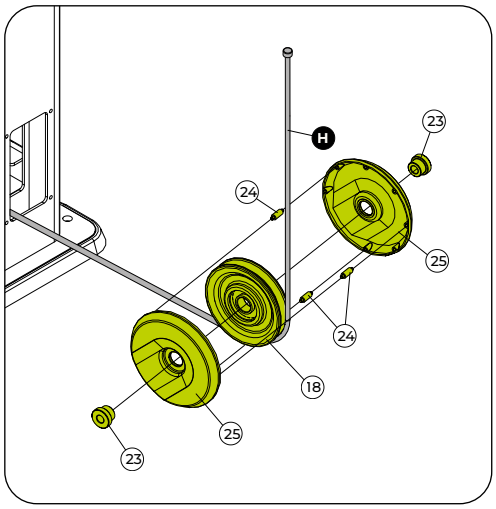

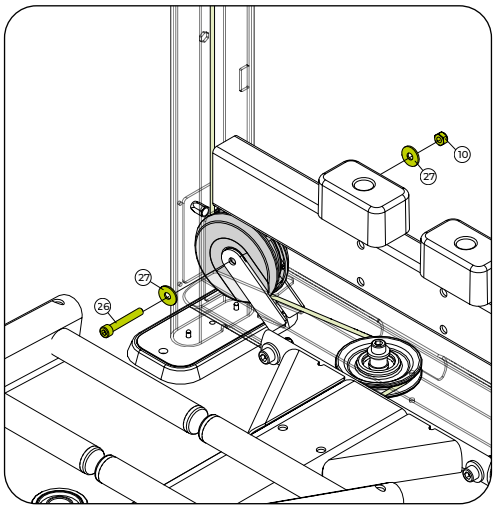

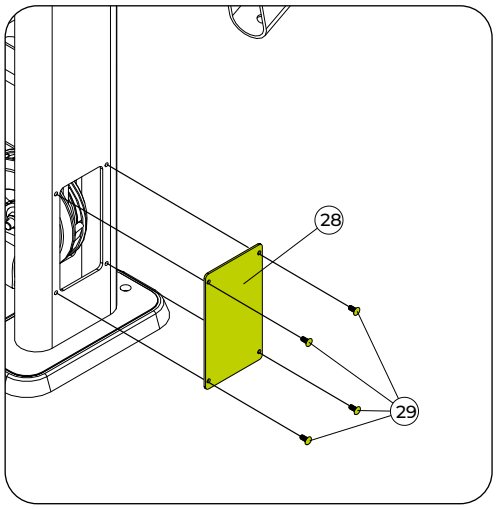

FERRAMENTAS



Chave fixa nº 8 e 17



Chave hexagonal nº 4 e 8



Passo 11

	NOME	Qtd.
H	Cabo de aço	
2	Arruela lisa - 25,4x3,0	4x
6	Porca nylon - M10	2x
18	Polia c/ rolamento	2x
19	Bucha da roldana - Ø19,05x19,7	4x
20	Parafuso cil. int. - M10x60	2x
21	Parafuso cil. int. - M5x50	1x
22	Porca nylon - M5	1x
30	Eixo limitador	1x
31	Anel ret. p/ eixo - Ø08	2x

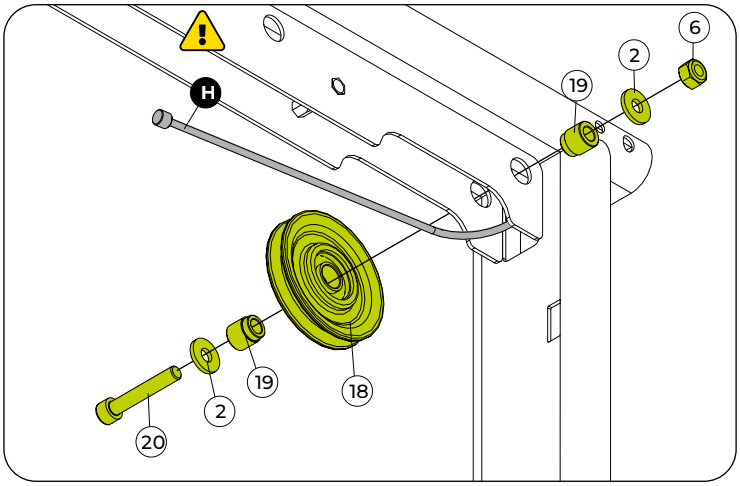

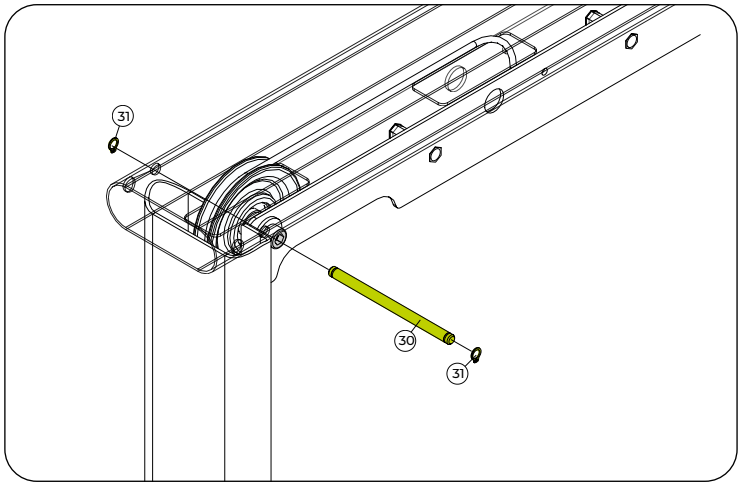

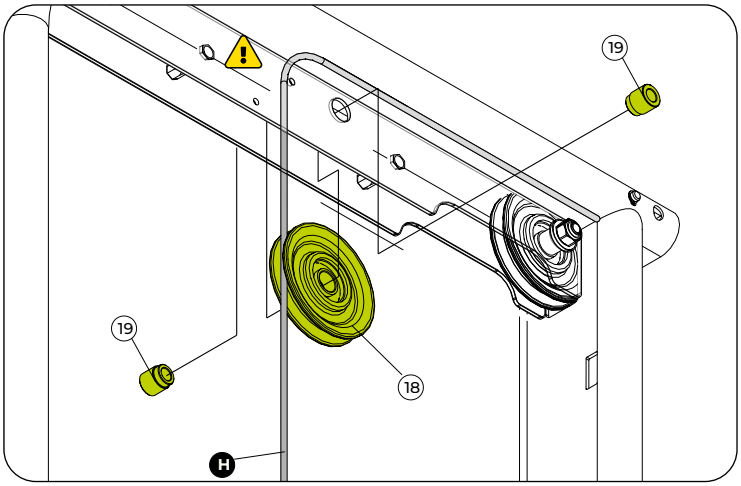

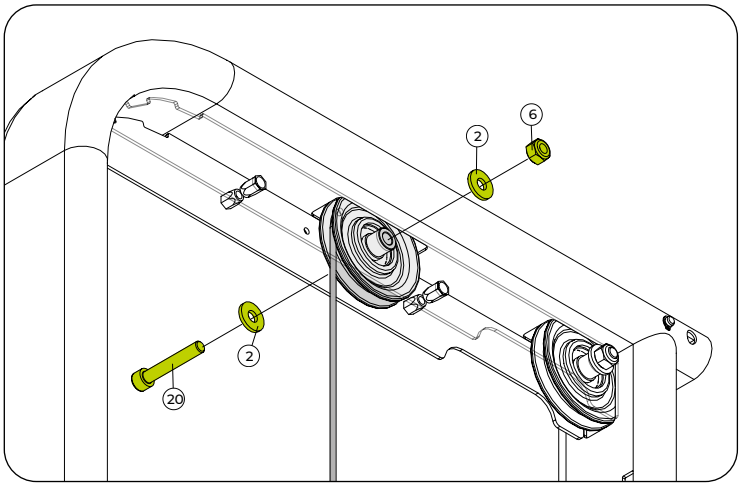

⚠ ATENÇÃO!

O cabo de aço deve ser passado por dentro do tubo da torre do equipamento.

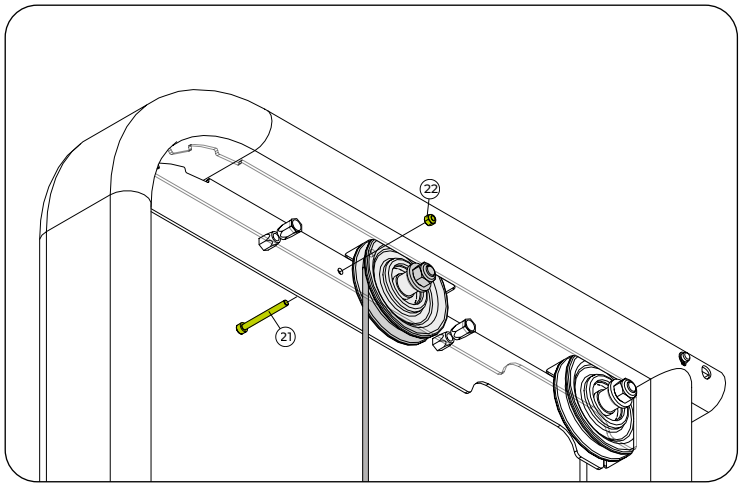

FERRAMENTAS

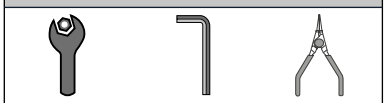

Chave fixa nº 8 e 17 | Chave hexagonal nº 4 e 8 | Alicate para anéis elástico



Passo 12

I	NOME	Haste guia
J	NOME	Pilha de peso
K	NOME	Top plate

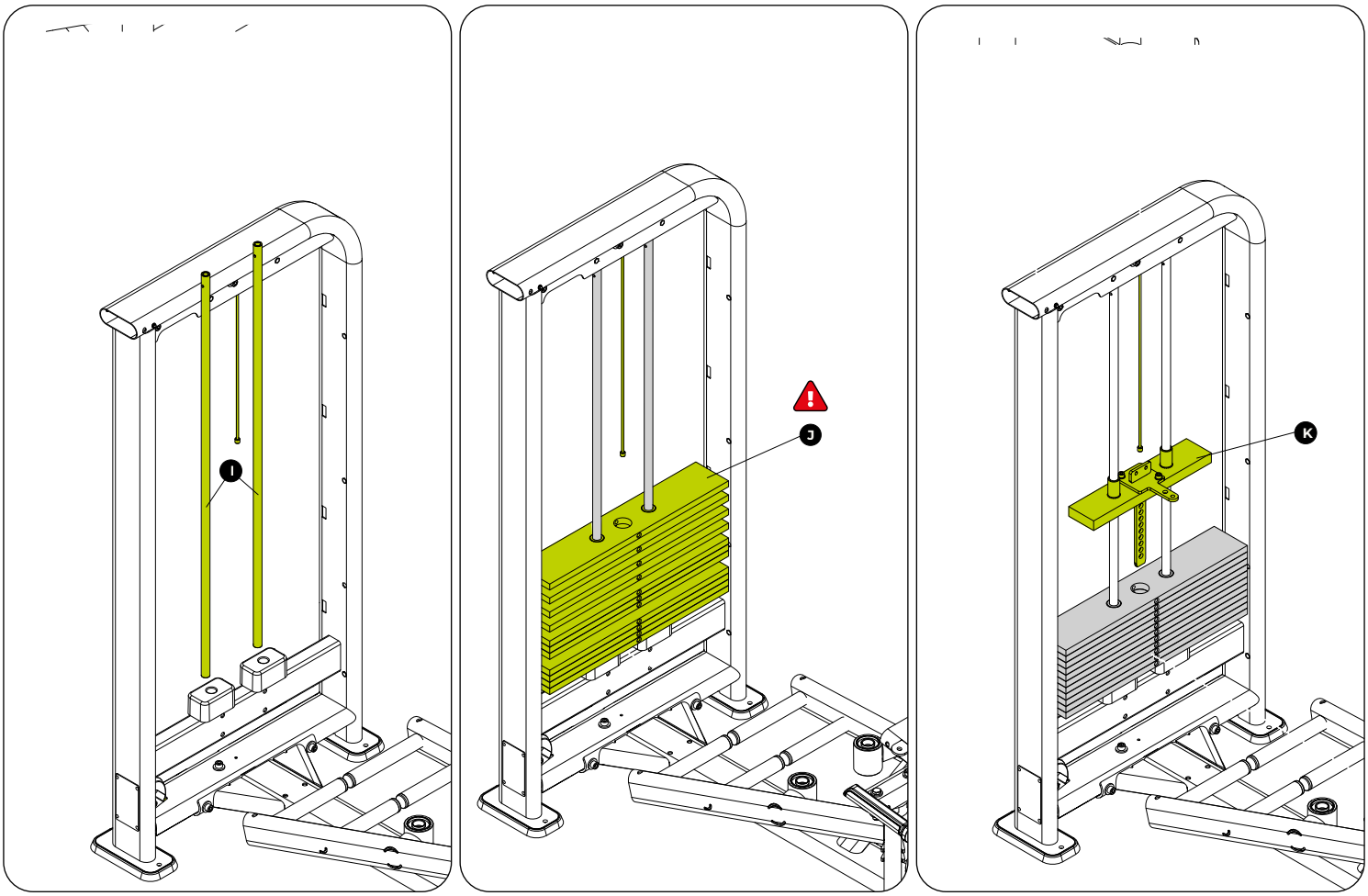

⚠ PERIGO!

CASO SEJA NECESSÁRIO O DESLOCAMENTO OU TRANSPORTE DO EQUIPAMENTO, NÃO O FAÇA COM A PILHA DE PESO MONTADA. RISCO DE ACIDENTE OU DANOS AO EQUIPAMENTO.

Passo 13

	NOME	Qtd.
L	Suporte do passa cabo	
11	Parafuso cil. int. - M8x25	4x
27	Arruela lisa - 24x2,0	4x
32	Parafuso Chave hexagonal - M6x25	4x
33	Arruela lisa - 06,6x18	8x
34	Base reguladora	2x
35	Base do cabo	1x
36	Porca nylon - M05	6x
37	Parafuso sext. - M6x40	2x
38	Trava haste pesos - Ø19	4x

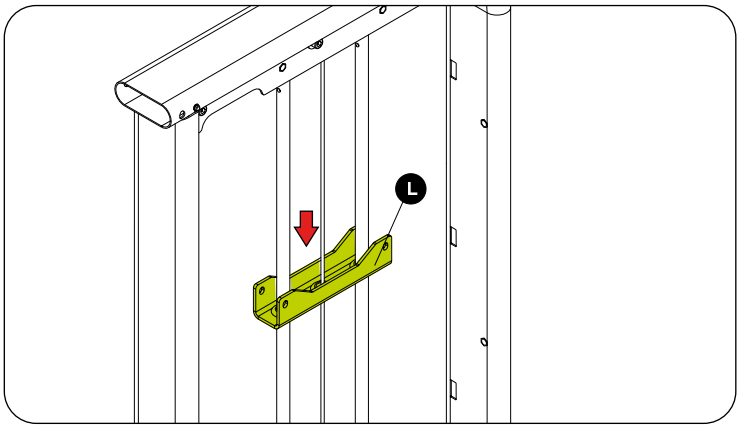

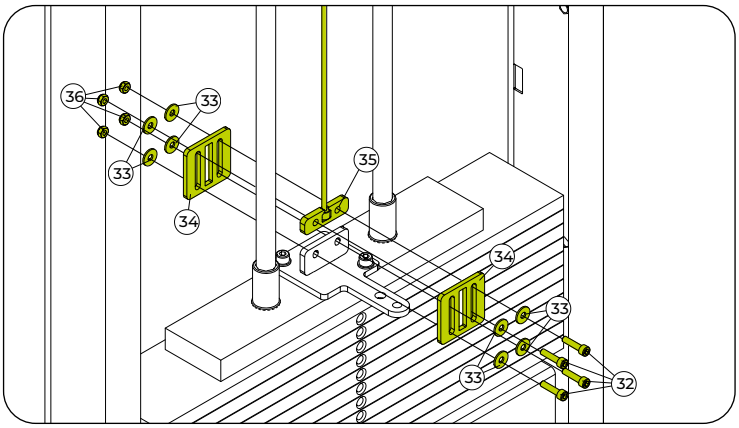

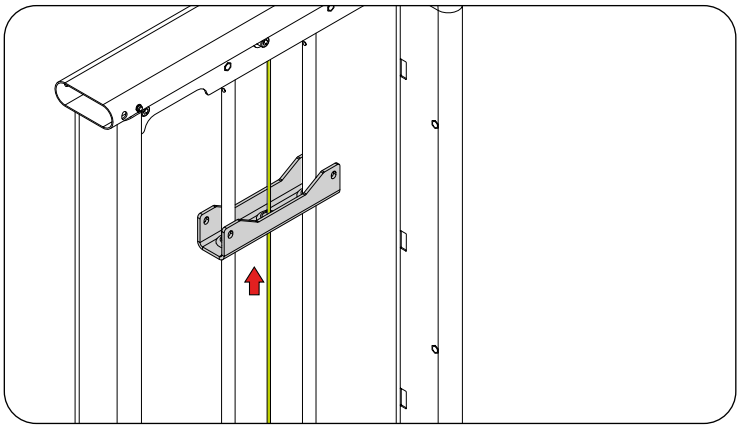

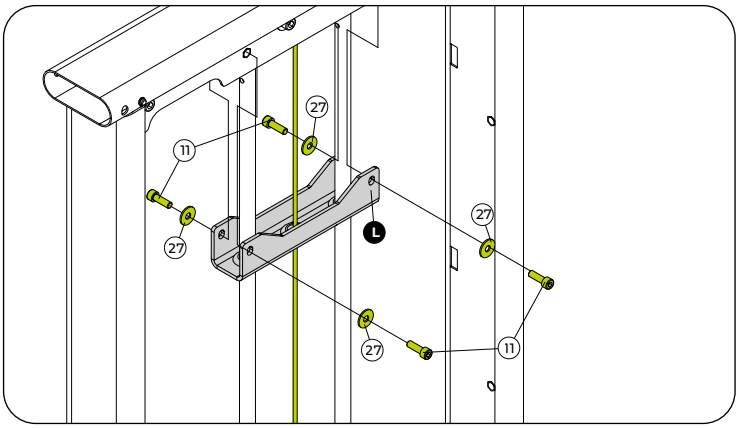

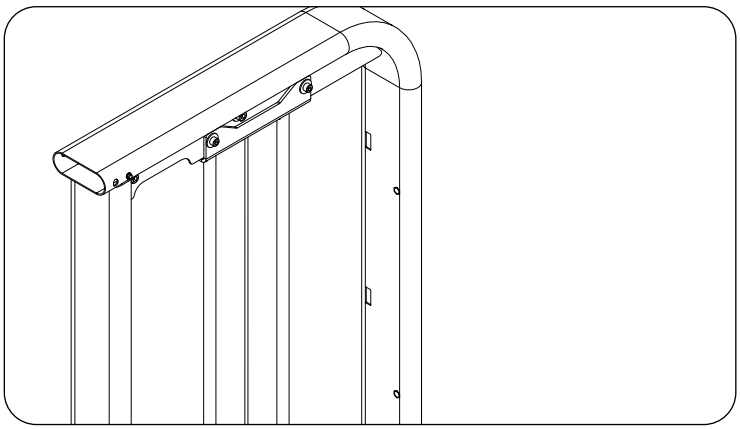

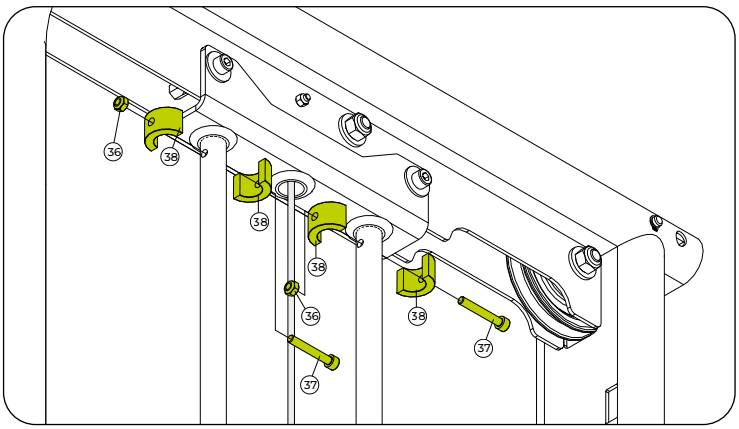

FERRAMENTAS



Chave fixa nº 10 e 13



Chave hexagonal nº 5 e 6



Passo 14

40	NOME	Qtd.
	Pino seletor de peso	1x

41	NOME	Qtd.
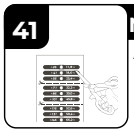	Adesivo de peso	1x

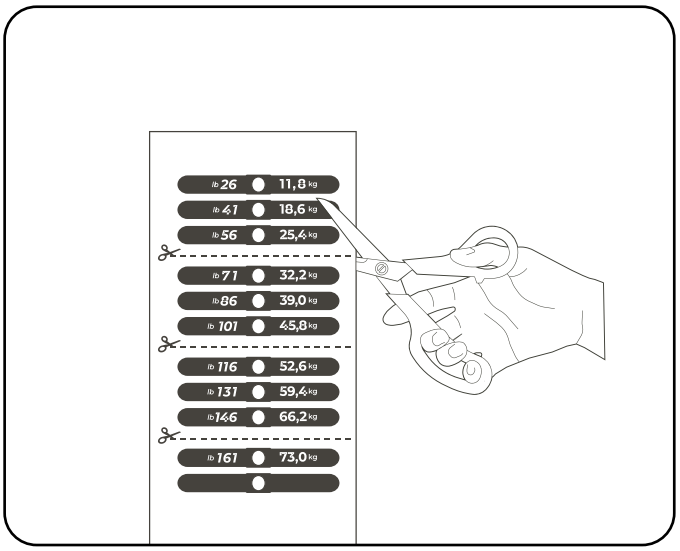

Realize o recorte do adesivo, seguindo a linha pontilhada indicada, conforme demonstrado na imagem.

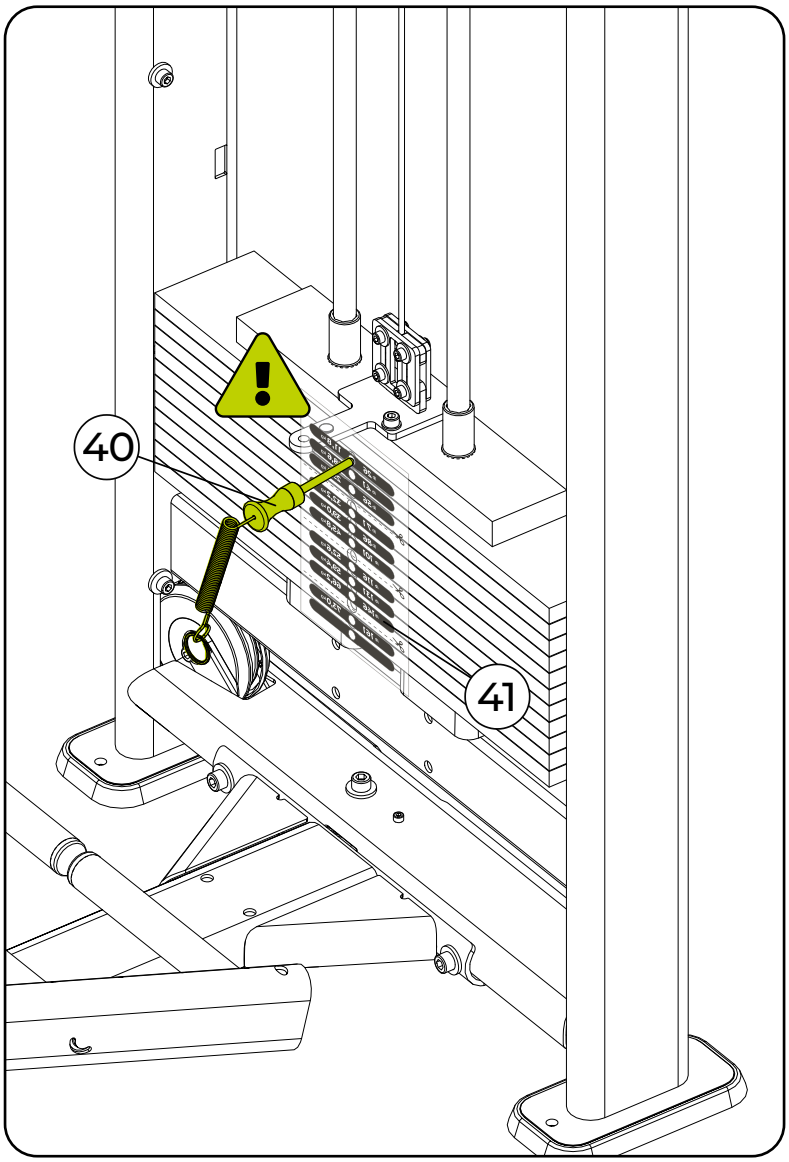

Posicione o adesivo cortado na torre, conforme a imagem. Use o pino seletor como guia para o furo indicado, sem preocupação com possíveis sobras de adesivo. Repita o processo conforme necessário, lembrando que não se deve aplicar adesivo no top plate.

FERRAMENTAS



Tesoura

NOTA: Algumas partes foram ocultadas para facilitar a visualização.

Passo 15

	NOME	Qtd.
M	Apoio de ligação	
N	Carenagem frontal	
2	Arruela lisa - 25,4x3,0	10x
6	Porca nylon - M10	4x
20	Parafuso cil. int. - M10x60	2x
39	Parafuso cil. int. - M10x65	4x

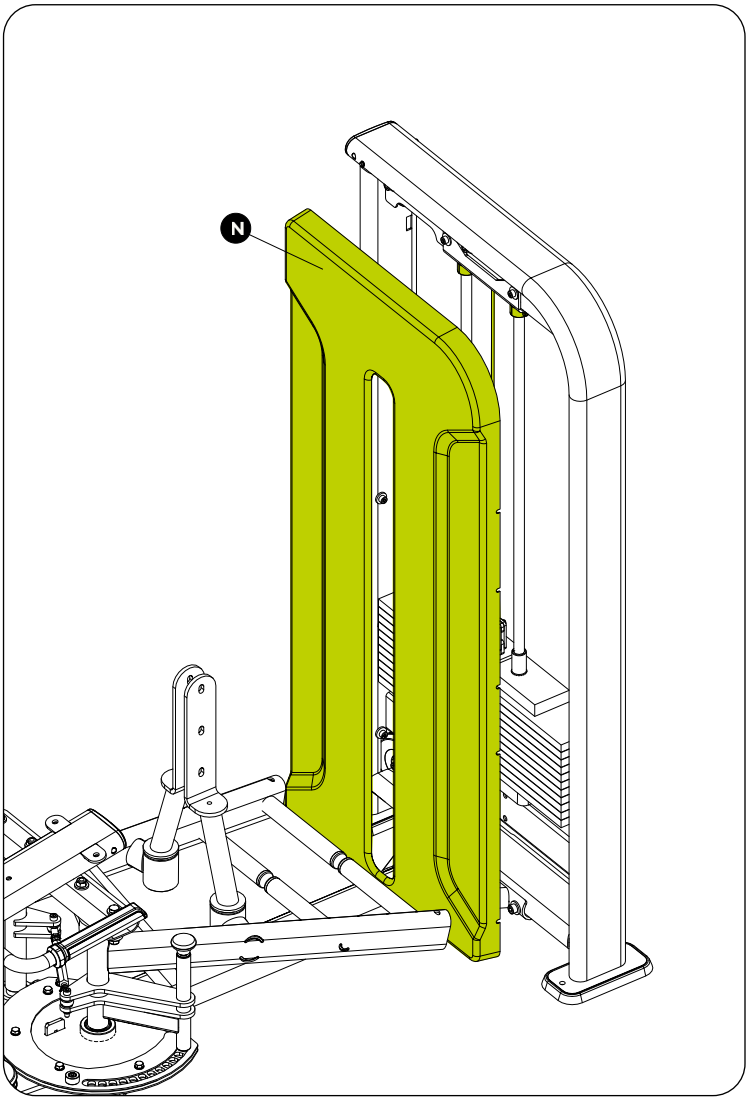

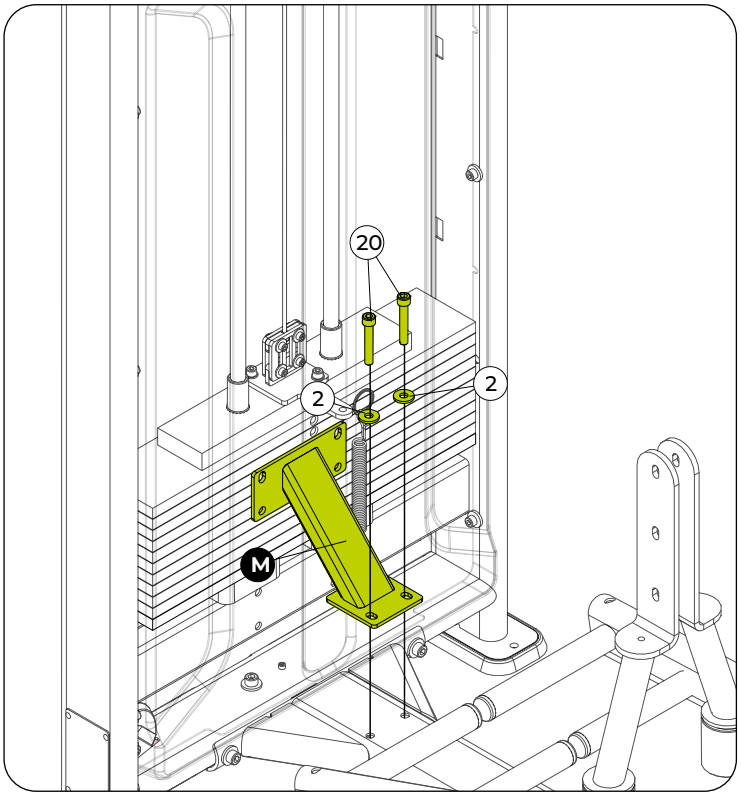

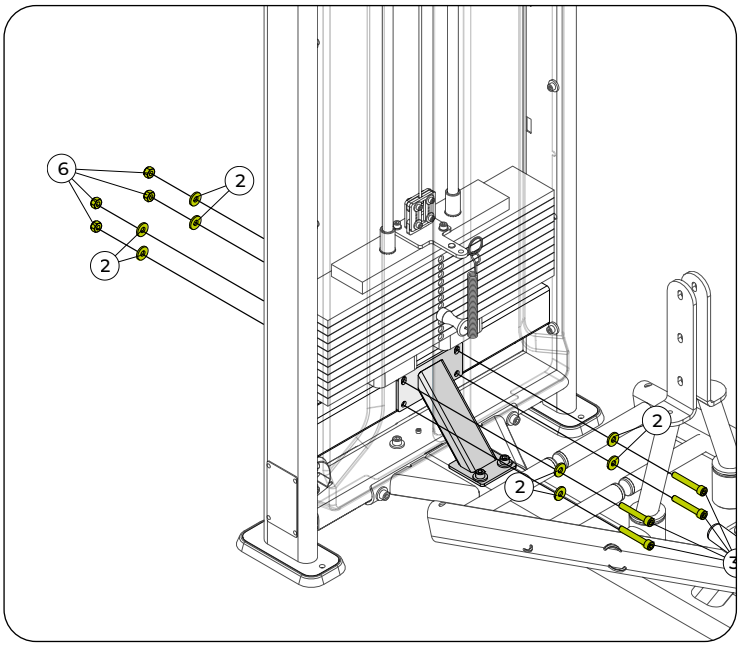

FERRAMENTAS

Chave fixa nº 17 | Chave hexagonal nº 8 | Trava rosca torque médio

100%

Passo 16

9	NOME	Qtd.
	Parafuso cabeça sextavada - M8x20	4x

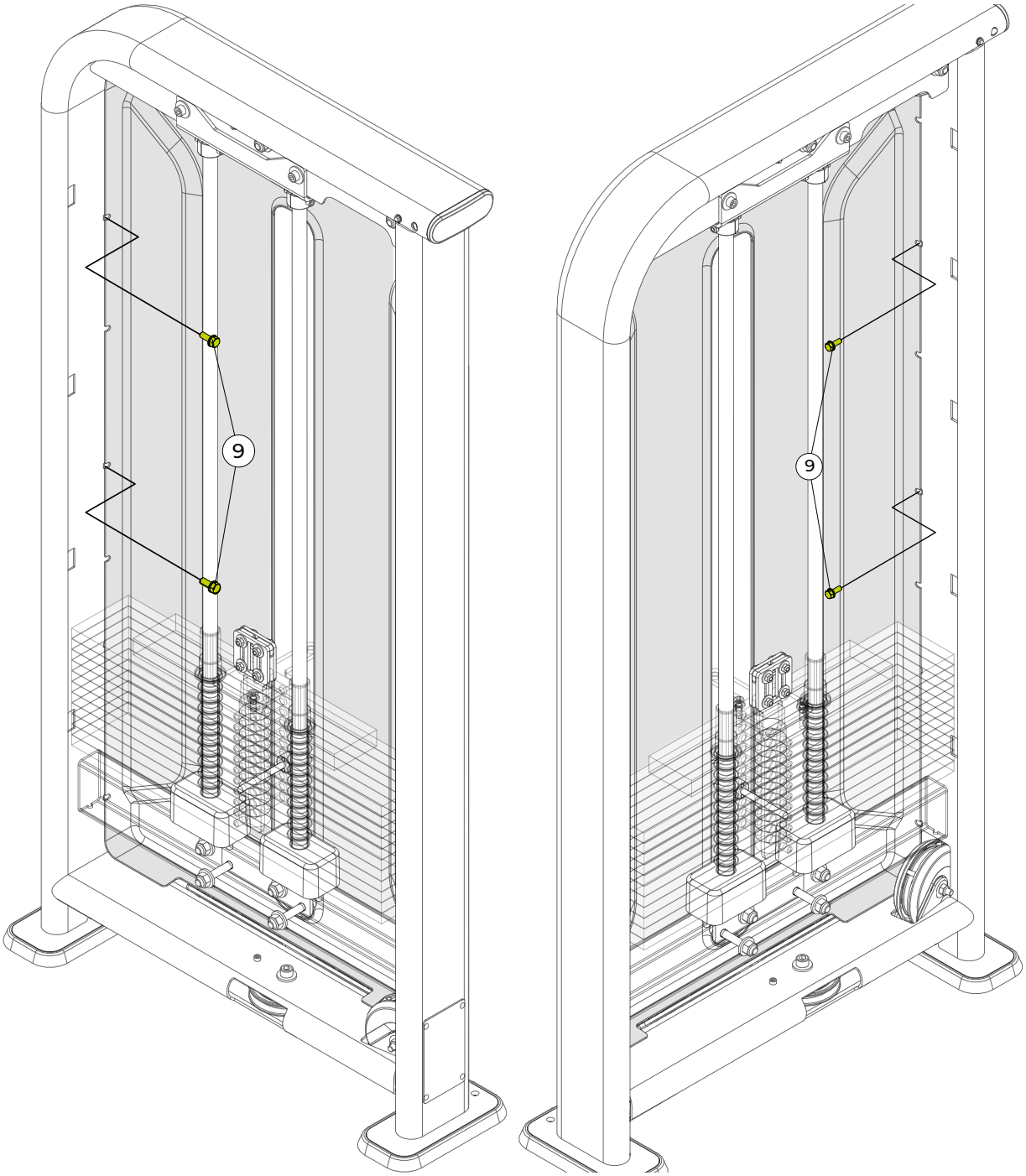

FERRAMENTAS



Chave hexagonal nº 6



Passo 17 - TENSIONAR O CABO DE AÇO

Antes de tensionar o cabo, é necessário regular o batente do inversor de movimento conforme abaixo:

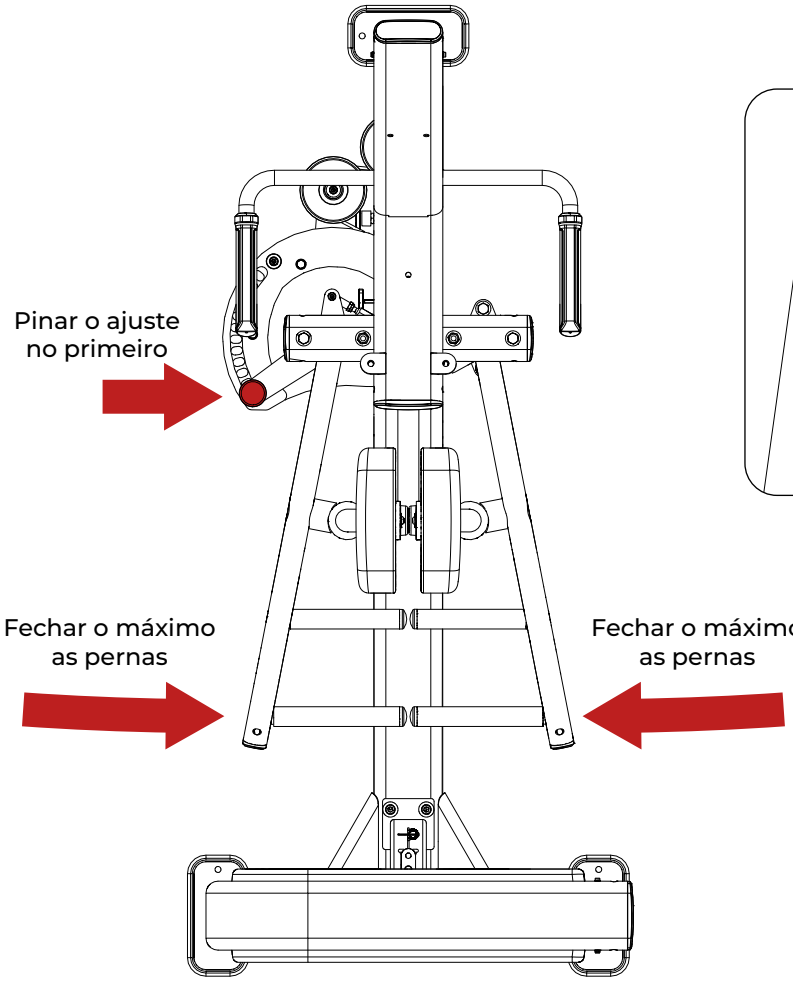

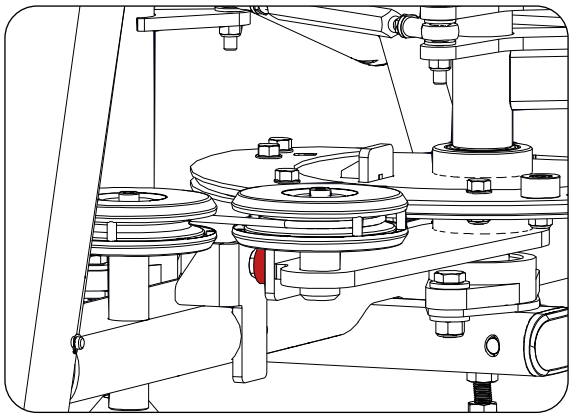

Ajustrar o batente no inversor de movimento

TENSIONANDO O CABO

1. Solte os parafusos de cima do tensionador.
2. Desça o prisioneiro até o cabo ficar bem esticado em todas as roldanas.
3. Quando o cabo estiver na tensão certa, aperte os parafusos de novo, seguindo o torque padrão.
4. Depois de tensionar, mantenha pelo menos 10 mm de distância entre o prisioneiro e a superfície da flauta.

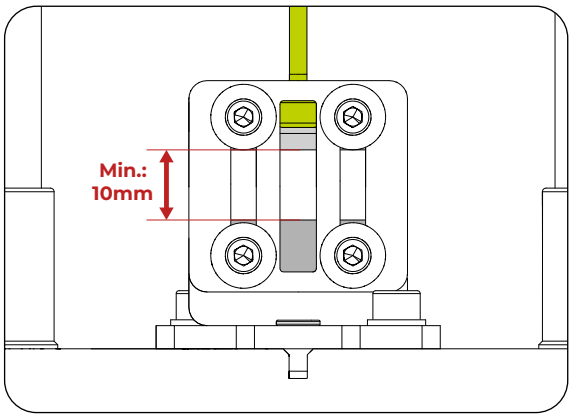

FERRAMENTAS



Chave fixa



Passo 18

	NOME
O	Carenagem traseira

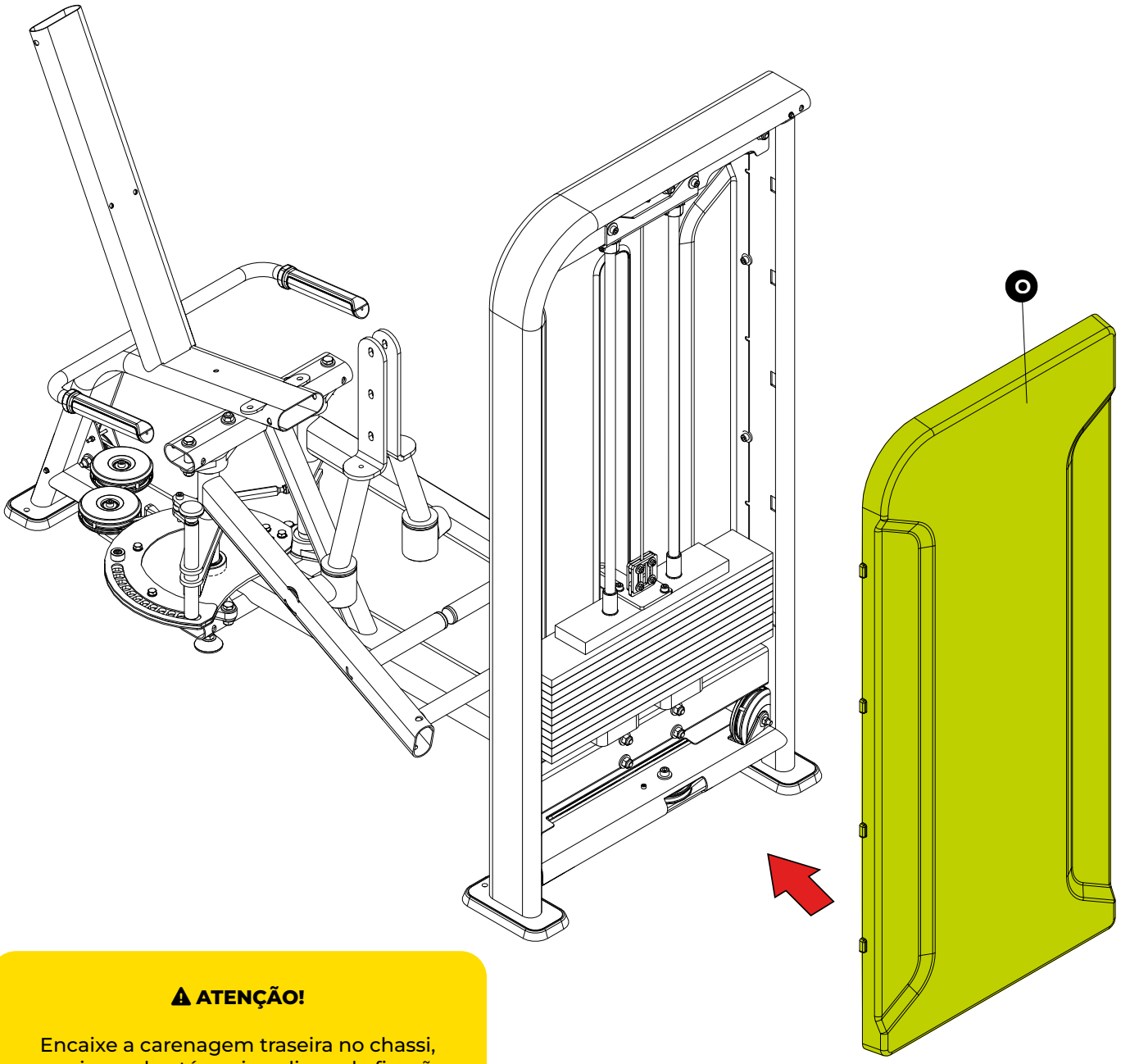

⚠ ATENÇÃO!

Encaixe a carenagem traseira no chassi, pressionando até ouvir o clique de fixação.

Passo 19

	NOME	Qtd.
P	Estofado do assento	
Q	Estofado do encosto	
27	Arruela lisa - 24x2,0	6x
46	Parafuso abaulada sext. int. - M8x55	1x
47	Parafuso abaulada sext. int. - M8x25	2x
48	Parafuso abaulada sext. int. - M8x70	3x

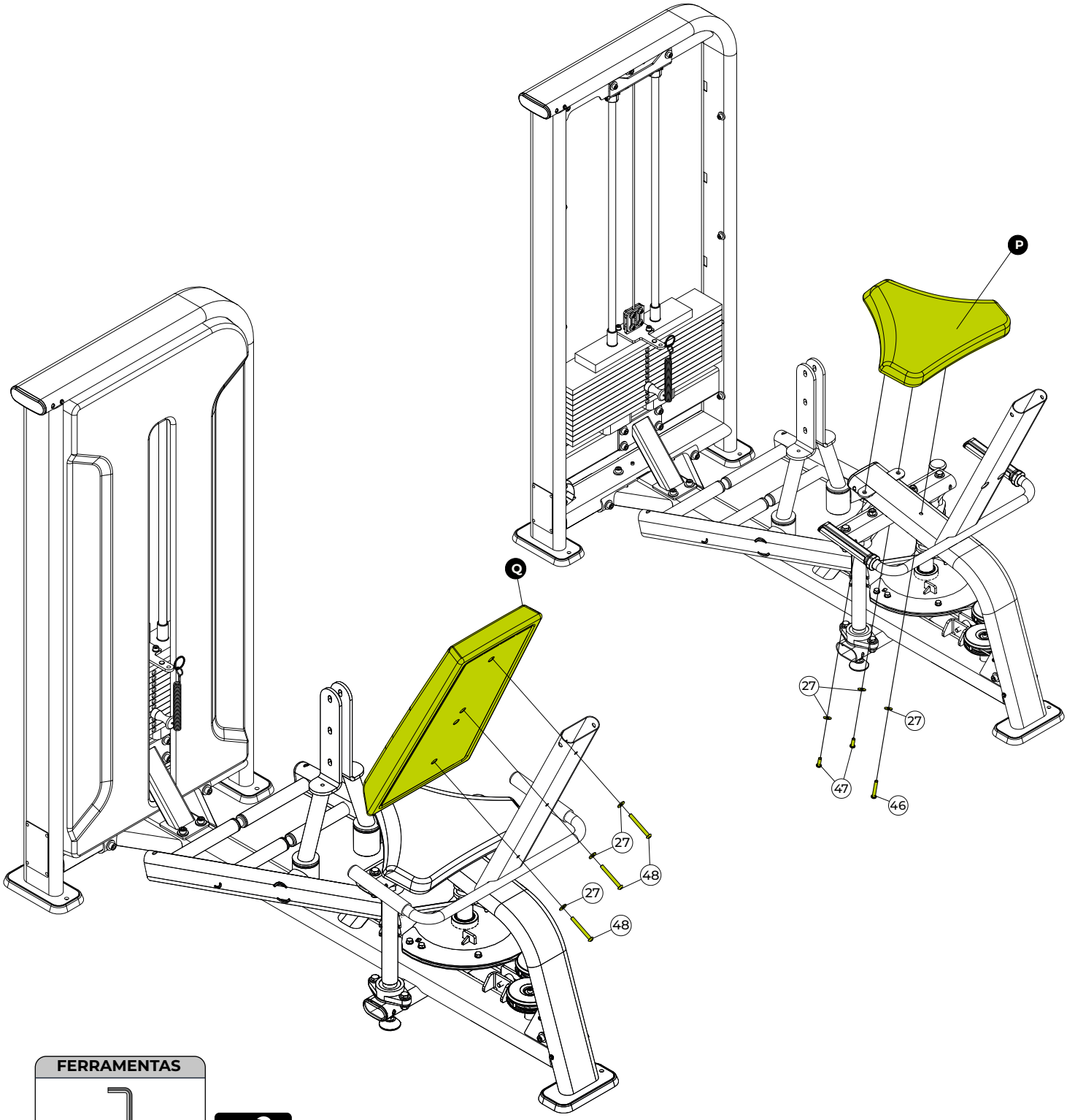

FERRAMENTAS

Chave hexagonal nº 5

100%

MONTAGEM DO EQUIPAMENTO

Passo 20

	NOME	Qtd.
R1	Estofado da perna direita	
R2	Estofado da perna esquerda	
27	Arruela lisa - 24x2,0	4x
47	Parafuso abaulada sext. int. - M8x25	4x
49	Batente	2x

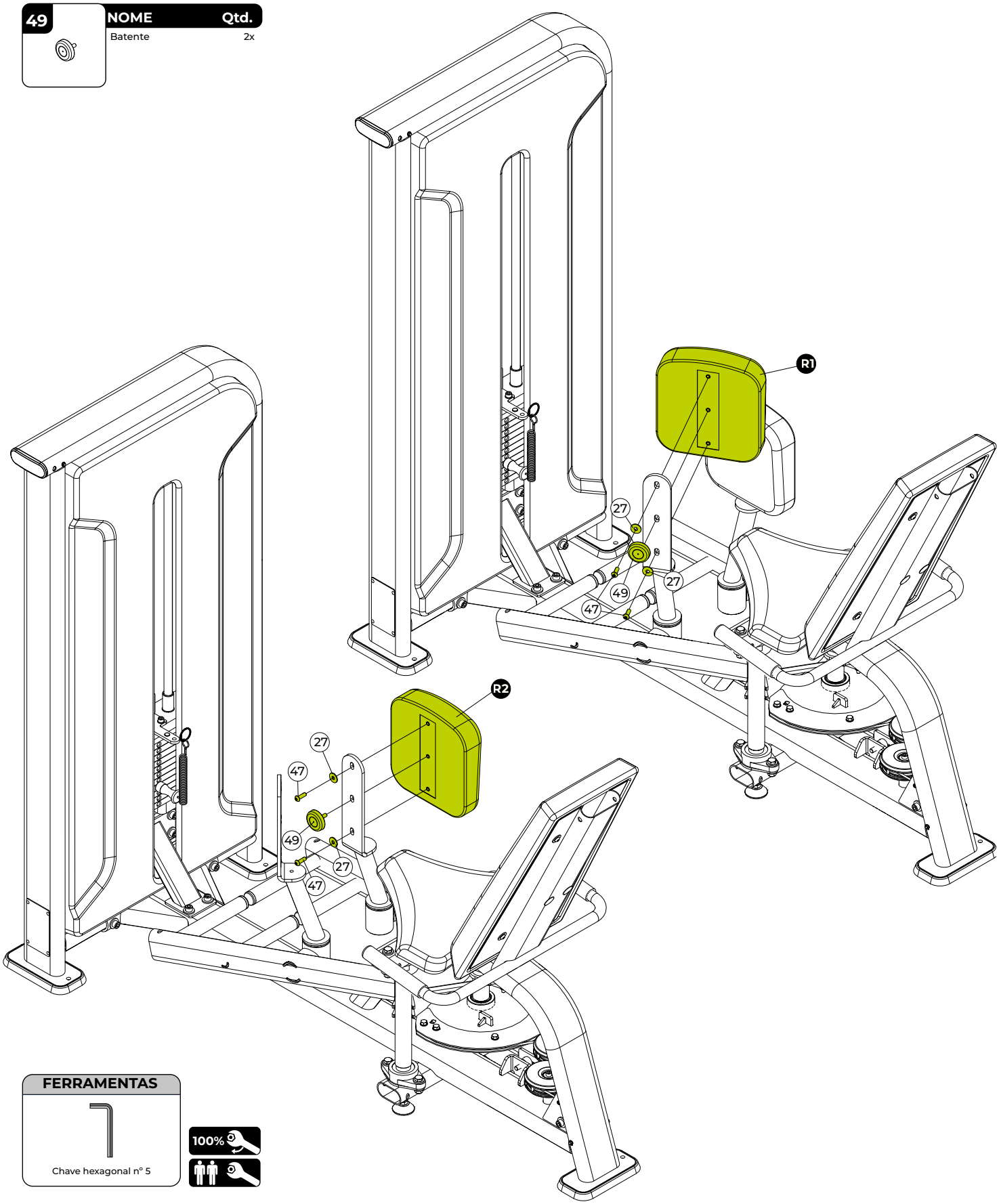

FERRAMENTAS

Chave hexagonal nº 5

100%

Passo 21

50	NOME	Qtd.
	Tampão - 115x40	2x

51	NOME	Qtd.
	Tampão - 77x40	6x

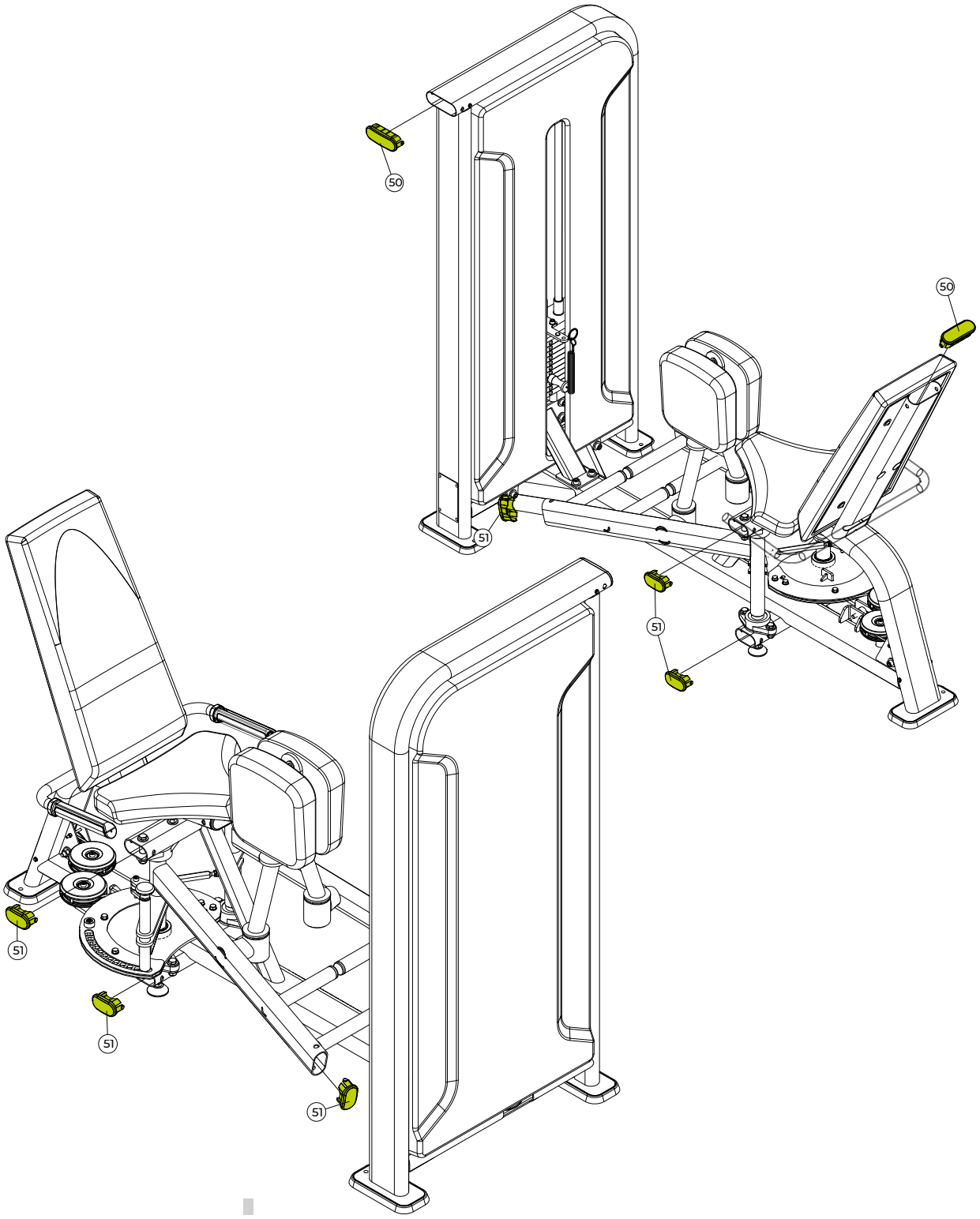

Passo 22

40	NOME	Qtd.
	Parafuso cab. Aba.	100x

52	NOME	Qtd.
	Parafuso cab. Aba.	100x

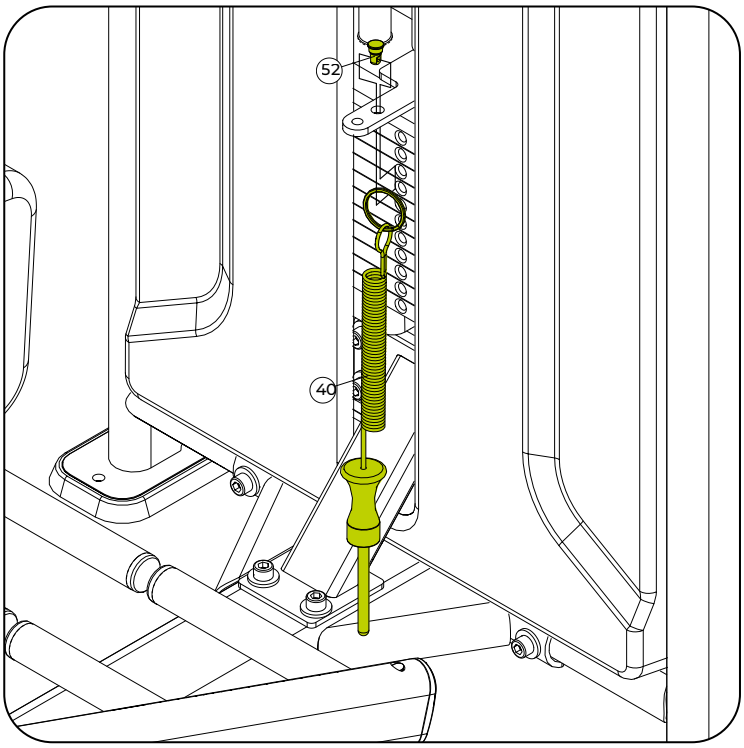

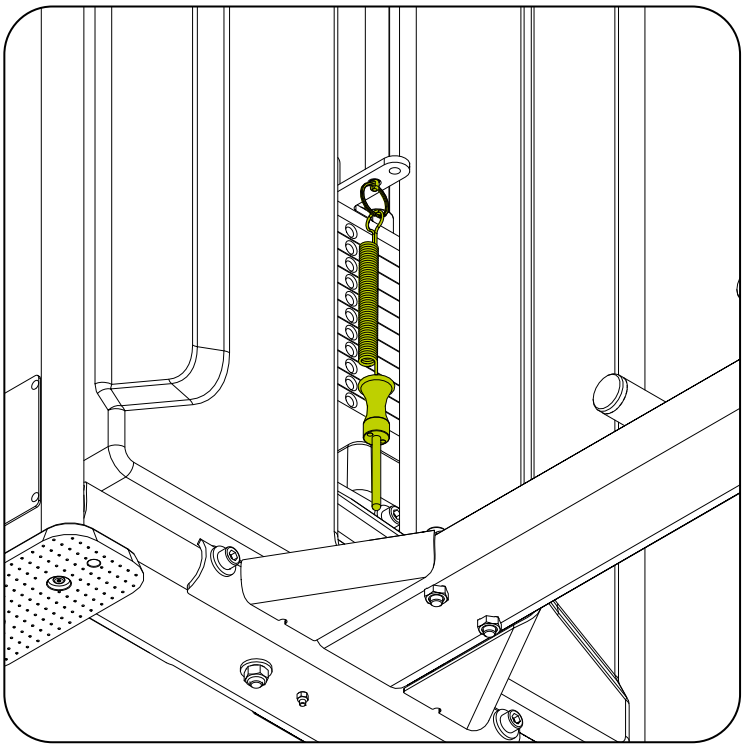

⚠ ATENÇÃO!

Passe o pino da alavanca pelo suporte do top plate, utilizando a abertura maior do top plate.
Em seguida, encaixe a argola de metal pela abertura do pino para fixá-lo no lugar.
Depois, insira o pino seletor na pilha de pesos.

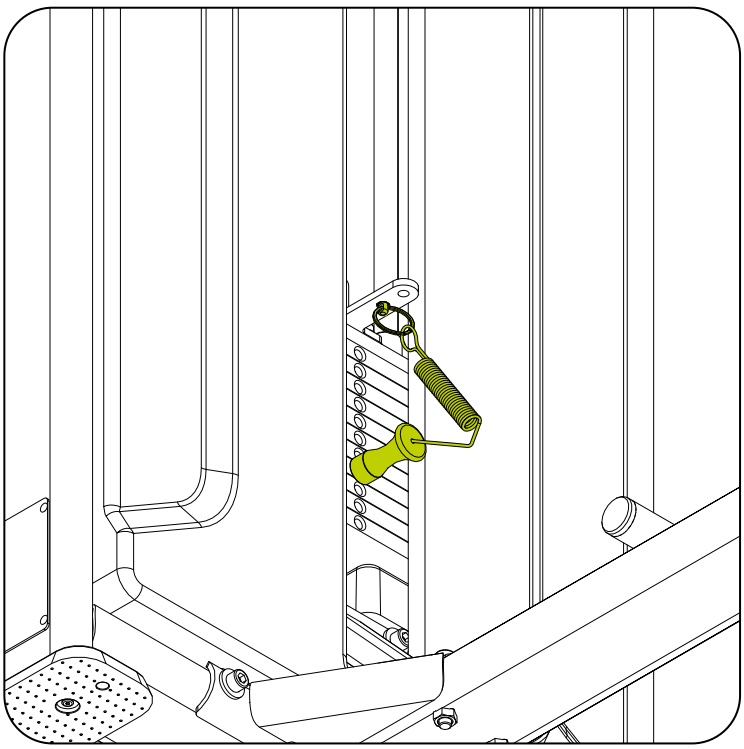

Passo 23 Adesivando o Equipamento (Quando Necessário)

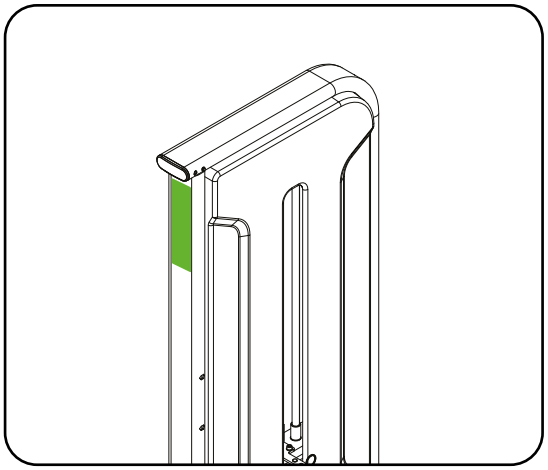

Adesivo – Placard
Este é o local e o formato padrão do adesivo para todas as carenagens frontais da linha Axis LC, com o intuito de mostrar ao usuário como é feito o exercício.

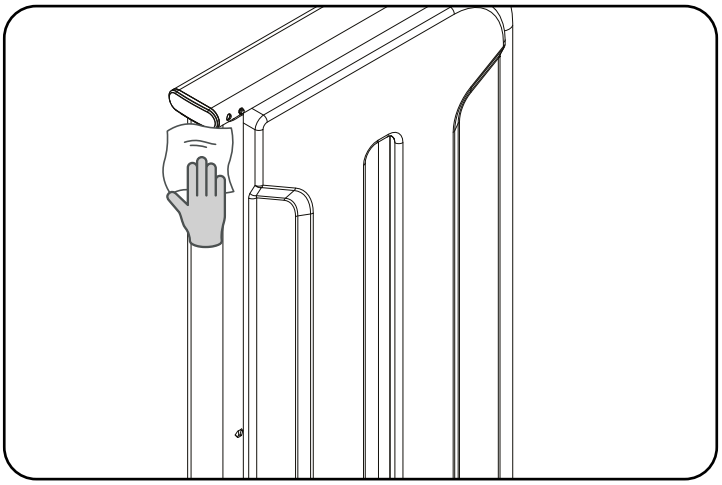

1. Preparação da Superfície
Limpe bem o chassi da máquina com um pano e desengraxante, como o LIMPADOR E DESENGRAXANTE 7070 LOCTITE. A superfície deve estar seca e sem resíduos.

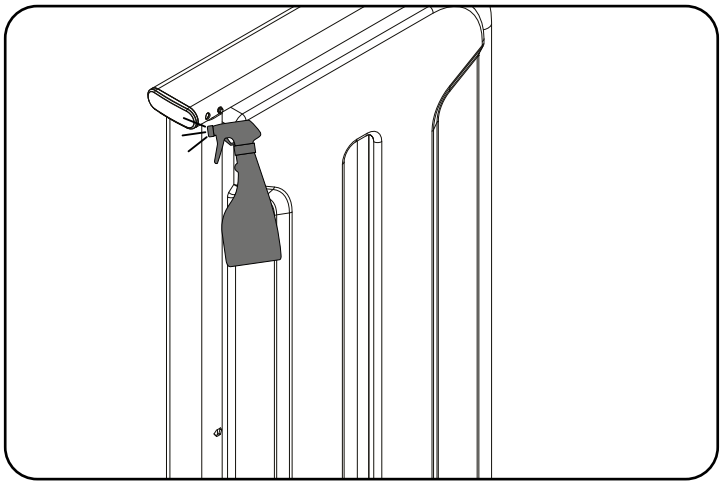

2. Umedecimento da Área
Caso queira, prepare uma solução de água com sabão neutro ou álcool (50/50) e borrife na área onde o adesivo será aplicado, para facilitar o posicionamento.

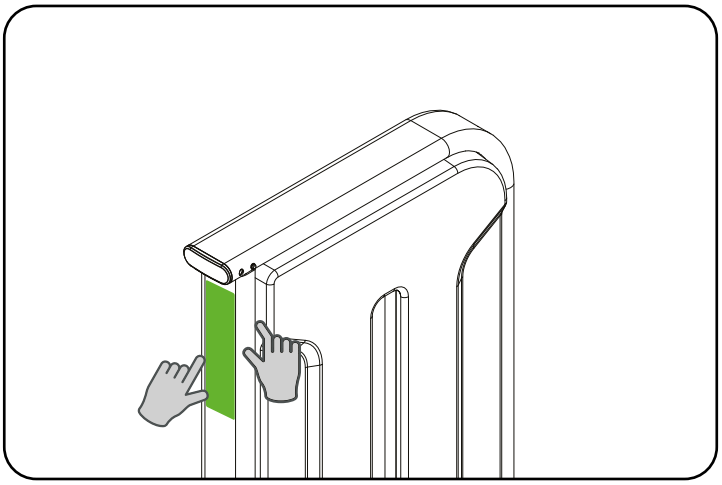

3. Aplicação do adesivo
Destaque o adesivo e posicione-o na superfície limpa e levemente umedecida. Ajuste conforme necessário.

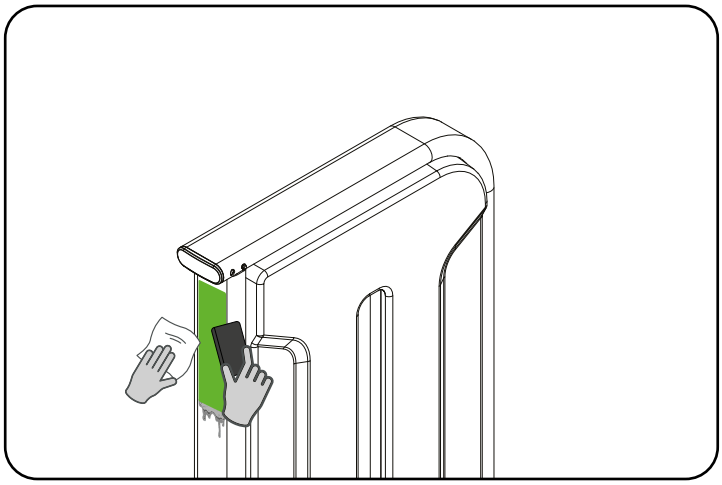

4. Fixação e Cuidados Finais
Pressione o adesivo com uma espátula ou cartão envolto em pano, removendo bolhas e excesso de solução. Deixe secar completamente antes de usar a máquina. Limpe a área com espanador ou pano úmido, evitando álcool ou solventes.

MONTAGEM DO EQUIPAMENTO

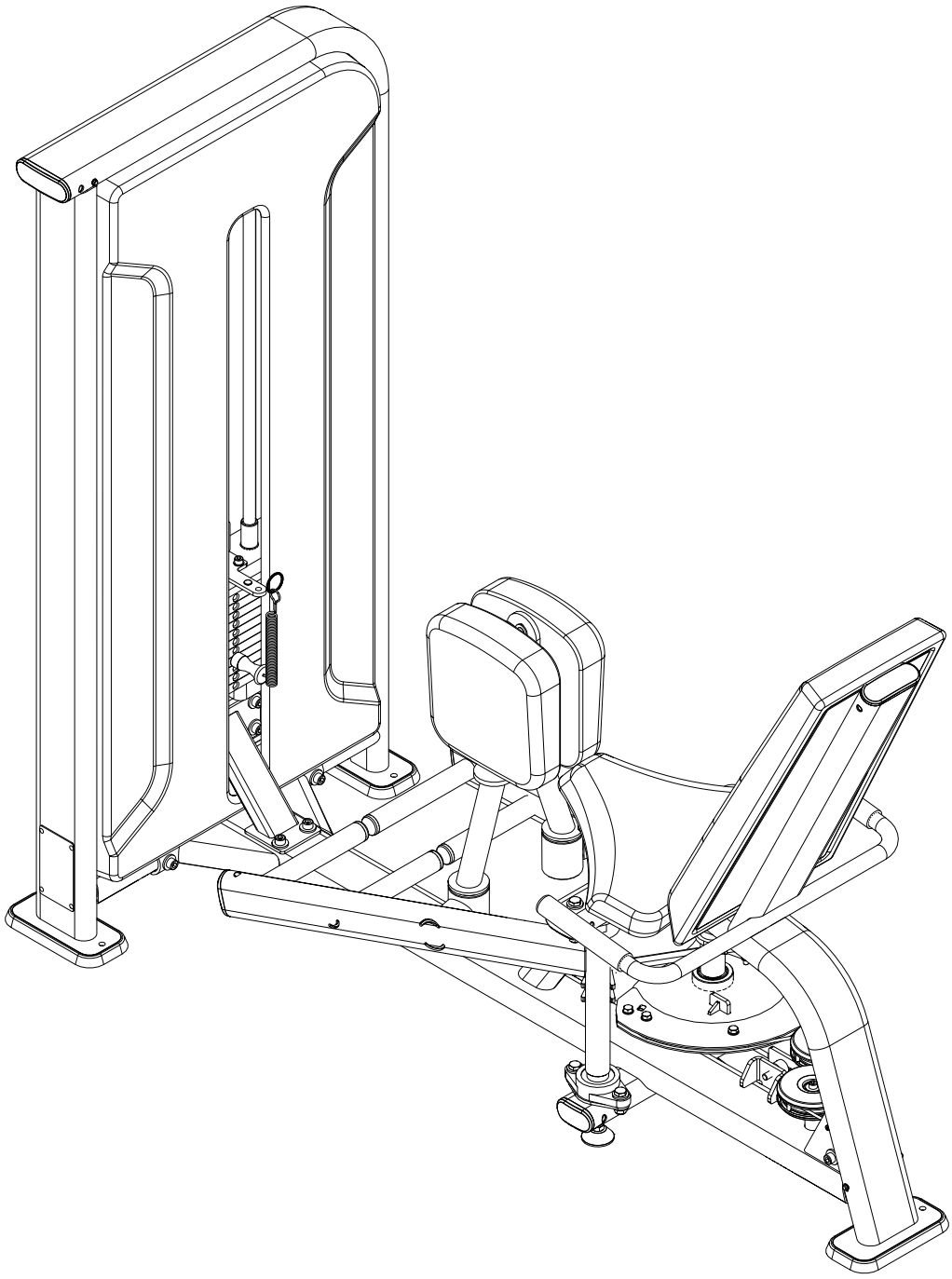

PARABÉNS! A MONTAGEM DO EQUIPAMENTO FOI CONCLUÍDA.

Antes de iniciar o seu treinamento, NIVELE o equipamento ao solo e verifique o aperto em todos os parafusos. Consulte o capítulo sobre instrução operacional antes de utilizar o equipamento.

INSTRUÇÃO OPERACIONAL

INSTRUÇÃO OPERACIONAL

PINO SELETOR

O pino seletor permite com que os pesos sejam travados para serem usados ao executar o exercício.

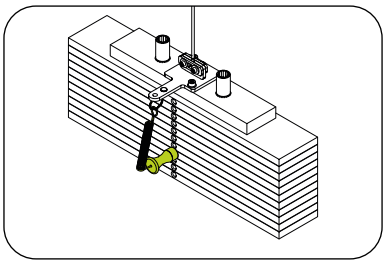

PERIGO! **Verifique se o pino seletor esta bem encaixado na pilha de peso. Risco de acidente grave ou fatal ao usuário.**

APOIO DAS PERNAS

Permite com que o usuário faça o exercício. Os apoio das pernas podem ser movidos simultaneamente.

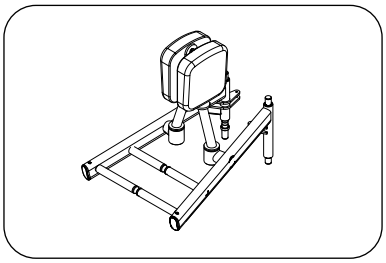

BARRA DE TRAÇÃO

Tem como função manter a simetria do movimento no apoio das pernas. Ou seja, permite que as pernas sejam abertas ao mesmo tempo simultaneamente. Para fazer a regulagem do braço de tração basta rotacionar as porcas nas suas extremidades.

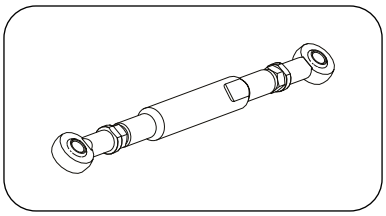

ESTOFADOS

Permite com que o usuário sente, apoie o braços, pernas e encoste no equipamento para fazer a execução do exercício.

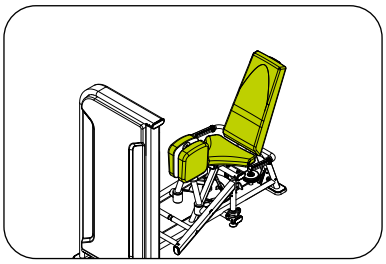

NÚMERO DE SÉRIE

O número de série contém informações pertinentes à classe do equipamento e dados do fabricante. Não remova o adesivo do número de série, pois ele facilita o fornecimento de informações para um ponto autorizado ou para o fabricante. Se o adesivo com o número de série descolar, entre em contato imediatamente com o fabricante.

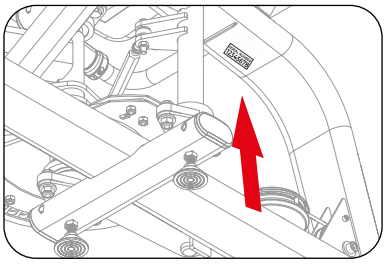

PÉS REGULÁVEIS

Os equipamentos possuem pés para mantê-lo estabilizado ao solo. O desnivelamento pode danificar o equipamento. Para fazer o nivelamento do equipamento basta rotacionar os pés.

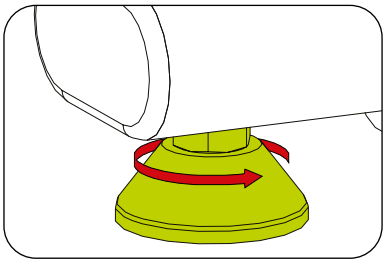

ESPAÇO

Indicamos para a segurança do usuário a utilização de uma área mínima de acesso e escape conforme figura ao lado. A área de acesso e escape pode ser comum entre os equipamentos utilizados. O espaço vale para todos os equipamentos.

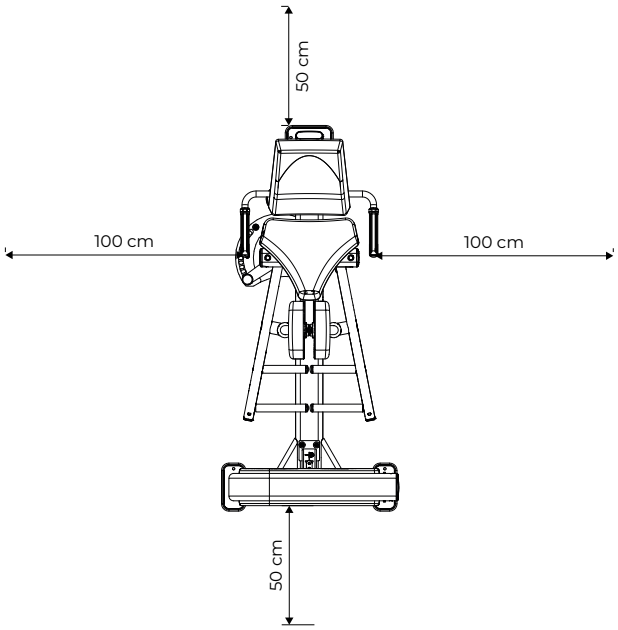

COMO UTILIZAR O EQUIPAMENTO

1. Posicione-se no equipamento;
2. Regule a posição do encosto e assento;
3. Selecione a carga usando o pino seletor;
4. Segure nos pegas para estabilizar o corpo durante o exercício;
5. Inicie o treino.

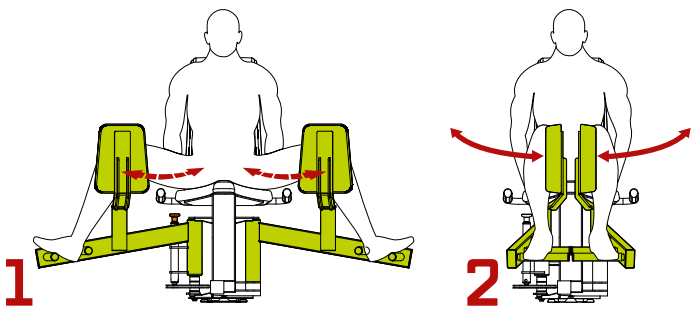

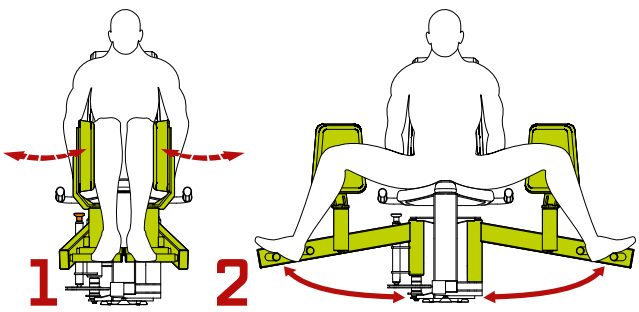

MANUTENÇÃO

MANUTENÇÃO

RECOMENDAÇÕES

Para uma maior durabilidade do equipamento é importante seguir uma série de precauções para evitar qualquer problema no equipamento, nos usuários e/ou terceiros. Em caso de quebra de qualquer parte do equipamento, coloque - o fora de uso até que a parte que foi comprometida seja devidamente consertada.

LIMPEZA

Semanalmente, limpe o equipamento utilizando uma escova de nylon macia. Passe aspirador de pó embaixo do equipamento para evitar o acúmulo de sujeira e pó, que podem afetar o funcionamento do equipamento.

Use sempre água, sabão neutro e um pano macio para a limpeza do estofado do equipamento antes e após o treino. Espere o equipamento secar por completo para assim iniciar um novo treino. Nunca utilize produtos de limpeza ácidos. Jamais despeje água no equipamento ou aplique líquidos em spray.

CARENAGEM

A carenagem serve como uma proteção da torre, caso a mesma se encontre danificada faça a substituição imediata.

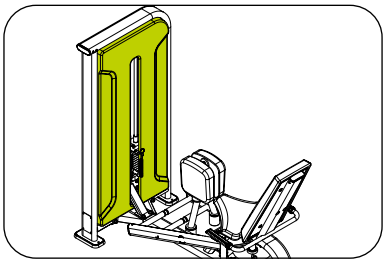

ESTOFADO

Qualquer tipo de rasgo, furos ou demais danos faça a substituição imediata. Para uma maior durabilidade do estofado faça a limpeza conforme descrito nesse manual.

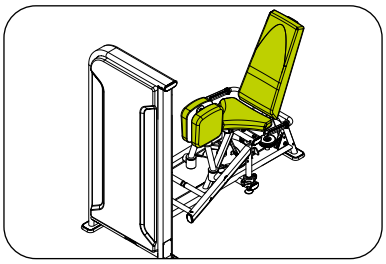

ROLDANAS

A roldana é o que permite que o cabo de aço faça o caminho necessário para se fazer o exercício, por isso é de extrema importância manter as roldanas bem cuidadas. Ao sinal de desgaste ou de dano nas roldanas entre em contato com uma assistência técnica.

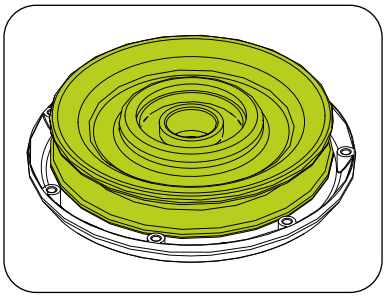

PINO TRAVA DO CABO DE AÇO

O pino trava do cabo de aço tem como função não deixar com que o cabo de aço saia da roldana, portanto, caso algum dos pinos estejam danificados, quebrados, ou soltos, eles podem não segurar o cabo de aço na roldana, causando assim acidentes graves ou fatais. É de extrema importância manter a integridade dos pinos, portanto ao menor sinal de desgaste entre em contato com uma assistência técnica.

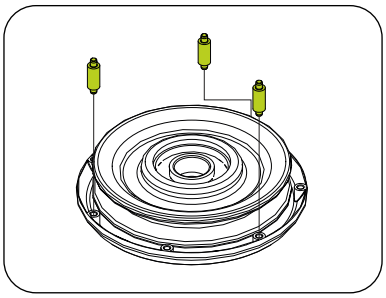

MULTIPLICADOR DE CARGA

Sempre verificar se não esta danificar ou fora da sua forma padrão. Caso encontre algum problema com o multiplicador de carga entre em contato com uma Assistência Técnica

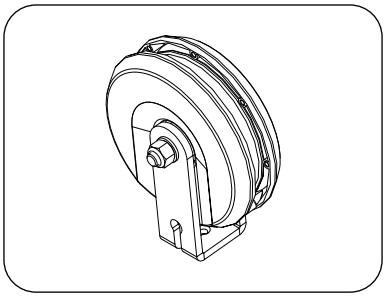

MANUTENÇÃO

PINO SELETOR

Sempre verificar se o pino seletor não esta danificado ou fora de sua forma original, podendo assim não pinar o peso de forma correta. Caso o pino esteja danificar entre em contato com uma Assistência Técnica.

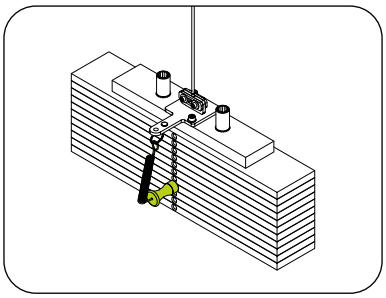

PERIGO!

Caso o pino seletor estiver danificado e for utilizado ele pode não segurar os pesos de forma correta, causando acidente grave ou fatal ao usuário e podendo danificar o equipamento.

TOP PLATE

Permite com que os pesos sejam selecionados. Ao menor dano ou desgaste a peça não tente selecionar o peso. Entre em contato com uma Assistência Técnica para fazer a troca.

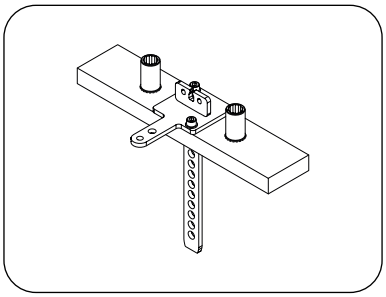

TRAVA DO CABO DE AÇO

Sempre verificar se os parafusos estão bem presos nas chapas. Caso as travas estejam danificadas, não permita que o equipamento seja usado. Entre em contato com as Assistência técnica para fazer a troca.

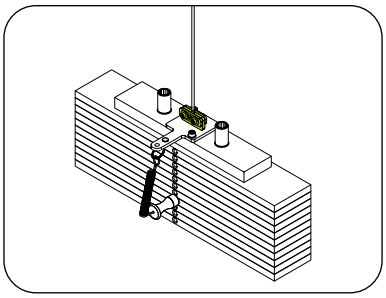

MOSQUETÃO

Alguns modelos utilizam mosquetão, portanto é de extrema importância verificar o estado do mosquetão. Ao menor sinal de desgaste, deformações, dificuldade para fechar e tudo que possa ser prejudicial à sua resistência substitua imediatamente o mosquetão.

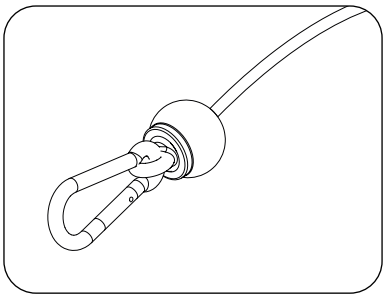

SUBSTITUIÇÃO DO MOSQUETÃO

Para a substituição, utilizar sempre um mosquetão fornecido diretamente pela MOVEMENT.
Caso não seja possível obter um mosquetão fornecido pela MOVEMENT, utilizar um mosquetão que cumpra rigorosamente os seguintes requisitos.

- Material de composição: Inox AISI 31 6;
- Capacidade máxima fechado: 1 600 kg;
- Capacidade máxima aberto: 350kg.

ATENÇÃO!

- **Mensalmente, verificar com atenção as condições do mosquetão;**
- **Não modificar de modo algum os mosquetões;**
- **A abertura do mosquetão deve ser feita voltada para a Coluna de pesos.**

HASTES

Para uma maior conservação do equipamento, se faz necessário que as hastes do mesmo sejam sempre limpas semanalmente. Faça a limpeza utilizando um pano úmido com água ou álcool.

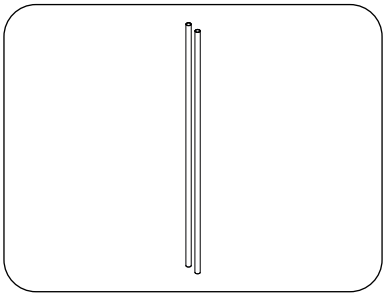

MANUTENÇÃO

CABO DE AÇO

Com o uso do equipamento, o cabo de aço pode se danificar pelo desgaste natural, mau uso ou por falta de manutenção.

Fique atento e sempre observe qualquer tipo de problema com o cabo. Não utilize e não permita que o equipamento seja utilizado caso o cabo de aço esteja danificado. Abaixo estão alguns exemplos de cabo de aço danificado.

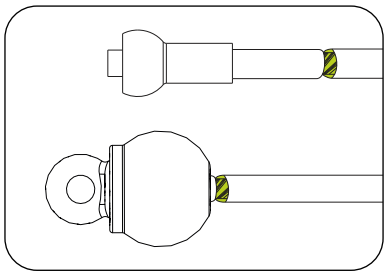

CABO DE AÇO TORCIDO

Verifique sempre o cabo de aço. Caso identifique torções, faça a substituição imediatamente.

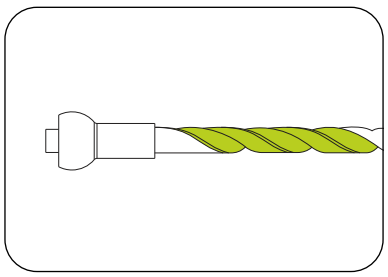

PROTUBERÂNCIA NO CABO DE AÇO

Caso o cabo se rompa internamente uma protuberância pode surgir na parte externa do do cabo. Caso isso ocorra, faça a substituição imediatamente.

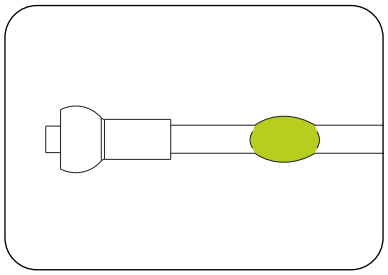

FIOS SOLTOS

Substituir qualquer cabo de aço exposto nas extremidades.

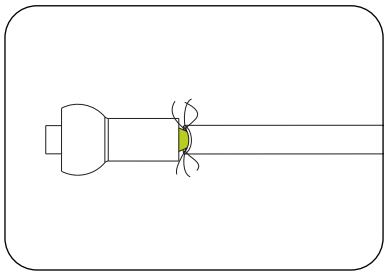

CABO DE Aço AMASSADO

Cabo de aço amassado ou fora da sua forma original pode causar rompimento ou danos a outras partes do equipamento.

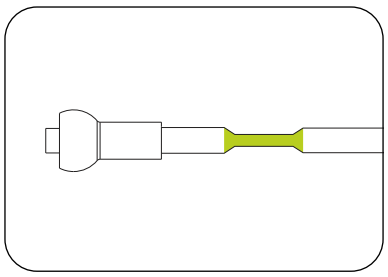

CABO DE AÇO TORCIDO

Cabo de aço torcido ou fora de sua forma original pode causar rompimento ou danos a outras partes do equipamento.

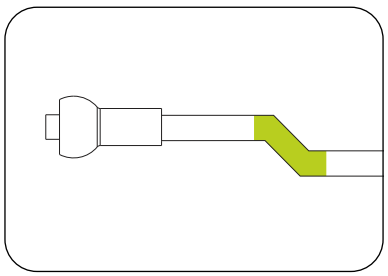

EXPOSIÇÃO

Exposição da ponta do cabo de aço.

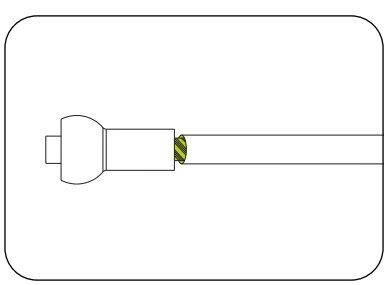

TABELA DE MANUTENÇÃO DO EQUIPAMENTO

Utilize a tabela a seguir para saber a periodicidade das manutenções.

VERIFICAR	DIÁRIA	SEMANAL	MENSAL	QUANDO PRECISO
LIMPEZA	Sempre fazer a limpeza do equipamento antes e depois de cada treino.			
PARAFUSO		Reapertar os parafusos, caso as peças estejam soltas.		
ROLDANAS		Verificar se as roldanas não estão danificadas ou desgastados. Caso estejam, fazer a troca da peça.		
PINO TRAVA		Verificar se os pinos não estão danificados ou desgastados. Caso sim, fazer a troca imediata.		
TENSIONADOR			Verificar se os cabos de aço estão devidamente tensionados de acordo com o descrito no manual. Caso não, fazer o tensionamento correto.	
MULTIPLICADOR DE CARGA (quando aplicável)	Verificar se os multiplicadores de carga estão danificados ou desgastados. Se sim, fazer a troca.			
CABO DE AÇO	Verificar todos os cabos de aço. Caso estejam danificados ou quebrados, faça a troca imediata.			
PINO SELETOR	Verificar se o pino seletor está quebrado ou danificado. Se sim, fazer a troca imediata.			
CARENAGEM		Verificar se a carenagem não está danificada ou quebrada. Se sim, fazer a troca imediata.		
CONTADOR				Verificar se a bateria está fraca. Se estiver abaixo dos 20% fazer a troca ou carregá-las.
ESTOFADOS				Verificar se há rasgos ou furos nos estofados. Se sim, fazer a troca imediata da peça.
ASSENTO		Verificar se a regulagem do assento esta encaixando perfeitamente. Verifique também as demais regulagens do equipamento. Caso alguma regulagem não esteja em conformidade, fazer a troca da peça. Verifique as molas do pantógrafo. Caso esteja fazendo ruído faça a lubrificação com graxa em spray.		
PEGAS		Verificar se o pega não está danificado. Se sim, fazer a troca imediata.		Verificar se os pesos estão deslizando de forma correta nas hastes e se estão corretamente selecionados. Se não, fazer a troca imediata da peça.
MANUTENÇÃO PREVENTIVA				A cada 2 meses entre em contato com um Ponto Autorizado para fazer a manutenção preventiva do equipamento.

Qualquer dúvida pode ser sanada através da nossa central de atendimento ao consumidor, pelo telefone 0800-7724080. Para encontrar um Ponto Autorizado, acesse o site http://movement.com.br/assistencia-tecnica e permita que o navegador acesse sua localização e facilite a busca por uma Autorizada mais próxima.



GARANTIA

GARANTIA LIMITADA - LINHA MUSCULAÇÃO

Leia cuidadosamente os termos e condições de garantia antes de utilizar o equipamento.
Ao utilizar o equipamento, você concorda em seguir os seguintes termos e condições de garantia.
A Brudden Equipamentos Ltda., fabricante dos produtos Movement, garante os equipamentos novos livres de defeitos em materiais e fabricação nos períodos estabelecidos abaixo.
Os períodos de garantia iniciam-se na data de emissão da nota fiscal de compra emitida pela Fábrica ou revendedor autorizado.
Essa garantia se aplicará somente a defeitos identificados durante os prazos abaixo e apenas ao comprador original do produto. Para exercitar a garantia o comprador deverá entrar em contato com a Assistência Técnica autorizada mais próxima (lista disponível no site
www.movement.com.br/assistencia-tecnica) em menos de 30 dias da descoberta da não conformidade e disponibilizar o equipamento para inspeção.

90 dias	**Garantia legal do Código de Defesa do Consumidor (art. 26, II)** Mão de obra
6 meses	**Já incluída a garantia legal do Código de Defesa do Consumidor (art. 26, II) de 90 (noventa) dias.** Pinos seletores / knobs / carenagens e acabamentos termoplásticos / adesivos / estofados / manoplas e cabos de aço.
1 ano	**Já incluída a garantia legal do Código de Defesa do Consumidor (art. 26, II) de 90 (noventa) dias.** Partes e peças mecânicas / polias / mosquetões / rolamentos / molas / componentes de fixação / pintura em geral (incluído itens cromados e zincados) / componentes eletrônicos (exceto pilhas).
3 anos	**Já incluída a garantia legal do Código de Defesa do Consumidor (art. 26, II) de 90 (noventa) dias.** Torre, bateria de pesos, chassis e demais estruturas metálicas (exceto pintura e demais tratamentos superficiais).

CONDIÇÕES E RESTRIÇÕES

1. A garantia aplica-se aos produtos Movement somente quando:
1-1. O produto estiver com o comprador original e com a prova de compra original (nota fiscal de compra);
1-2. Não tiver sido objeto de: acidentes, uso inadequado ou negligência, operação indevida, abuso, transporte e armazenamento inadequado, manutenção em desacordo com as especificações contidas no manual de instruções, serviço impróprio, ou modificação não realizada pela Movement;
1-3. As peças de reposição utilizadas forem fornecidas pela Movement;
1-4. Reclamações feitas dentro do prazo de garantia.
2. Esta garantia não cobre danos ou falhas em equipamentos causados por falha na manutenção básica e necessária como descrita no manual.

A GARANTIA NÃO SE APLICA:

- Produtos montados, reparados ou modificados por terceiros, sem prévia autorização por escrito da Movement;
- Chamada de serviços para instalação do produto ou instruções aos proprietários sobre como utilizar o produto;
- Consertos efetuados em produtos Movement sem o número de série ou com a identificação alterada ou danificada;
- À retirada e/ou entrega do equipamento na residência do consumidor para realização de reparos.
- Nenhuma despesa de serviços ocorrida após o período de garantia de serviços.

CONDIÇÕES GERAIS DA GARANTIA

O serviço de Garantia Movement pode ser solicitado diretamente à fábrica ou a um Assistência Técnica Autorizada. Vide lista no site www.movement.com.br/assistencia-técnica.
As despesas decorrentes de eventuais transportes do produto até uma assistência técnica ou o deslocamento (visita técnica) realizado por assistente autorizado, serão custeados pelo comprador, estando ou não o produto coberto por esta garantia.
A responsabilidade da presente garantia se limita exclusivamente ao reparo, modificação ou substituição do produto fornecido.
A Movement não se responsabiliza por danos a pessoas, a terceiros, a outros equipamentos e instalações, lucro cessante ou quaisquer danos emergentes.

A Movement reserva-se no direito de paralisar a fabricação do equipamento, a qualquer tempo e sem prévio aviso, modificar suas especificações e introduzir melhorias, sem incorrer na obrigação de efetuar tais aperfeiçoamentos em produtos anteriormente fabricados.

ATENDIMENTO AO CONSUMIDOR
Cx. Postal 11 - CEP 17586-202 - Pompeia - SP - Tel. 0800-7724080
falecom@movement.com.br

Fabricado por:
BRUDDEN EQUIPAMENTOS LTDA.
Av. Industrial, 700 Distrito Industrial.
CEP: 17586-202 POMPEIA-SP - BRASIL
CNPJ: 43.061.654/0001-38
www.movement.com.br
falecom@movement.com.br

MOVEMENT

OWNER'S MANUAL

19/10/26



DUAL ABDUCTOR/ADDUCTOR

**LEIA ATENTAMENTE ESTE MANUAL ANTES DE UTILIZAR O EQUIPAMENTO.
GUARDE-O PARA CONSULTA E REFERÊNCIA FUTURA.**

*READ THIS MANUAL CAREFULLY BEFORE USING THE EQUIPMENT.
KEEP IT FOR FUTURE CONSULTATION AND REFERENCE.*

*LEA DETENIDAMENTE ESTE MANUAL ANTES DE UTILIZAR EL EQUIPO.
GUARDARLO PARA FUTURAS CONSULTAS Y REFERENCIAS.*

MOVEMENT®


MADE IN BRASIL

WELCOME TO MOVEMENT!

Congratulations, you are now a part of the MOVEMENT universe!

With the goal of offering products, services and innovative solutions that meet the needs of leisure, well-being and comfort, waking people up to a more pleasurable and healthy life, Brudden Equipment Ltd. has created the MOVEMENT brand.

Established to development and produce gym equipment, the Movement logo stood out in the Brazilian market for the tradition in practicality and durability, which makes Brudden a quality icon in the markets in which it plays.

With extensive investment in research and development by renowned institutions, MOVEMENT promotes the improvement of quality of life for a wide range of profiles and habits, with strong presence in Residence, Condominiums, Gyms, Clubs, Hotels, Clinics, Companies and Organizations.

The quality in equipment extends to the services provided by its wide network of services Authorized Points, spread throughout the national territory, always bringing Movement close to you and your family, for a healthier and more pleasurable life for those who train using our equipment and profitable for investors.

Visit our website and learn more about what our company offers to improve your quality of life.

SUMMARY

SAFETY INFORMATION 5
UNDERSTANDING THE EQUIPMENT 9
ASSEMBLY OF THE EQUIPMENT 12
OPERATING INSTRUCTIONS 39
MAINTENANCE 42
WARRANTY 47



SAFETY INFORMATION

EXPLANATION OF SYMBOLS

DANGER!

• A “DANGER” statement contains information that must be taken into account to avoid serious physical injury or death

ATTENTION!

• An “ATTENTION” statement contains information that must be carried on to avoid any physical harm to the user.

CAUTION!

• A “CAUTION” statement contains information that must be carried on to avoid any physical harm to the user.

Keep this manual for consulting it in the future. Read and understand this manual.

DANGER!

- Misuse of the equipment can turn it into a dangerous instrument, potentially causing serious injuries or even user death. It is extremely important to read and understand this Manual.
- Before using the equipment, read this Manual carefully, ensuring correct assembly and use, under risk of serious injury and user death.
- It is the sole RESPONSIBILITY of the purchaser of MOVEMENT products to read the instruction manual and the equipment’s warning labels. It is also the sole responsibility of the purchaser to instruct end users on the correct use of the equipment.
- Users must be supervised by a qualified professional, and it is the purchaser’s responsibility to instruct them correctly. Use of the equipment contrary to the provisions of this Manual may cause accidents to users.
- This equipment is not intended for use by persons with reduced physical, sensory, or mental capabilities, or lack of experience and knowledge, unless they have been given instruction concerning the use of the equipment and are under the supervision of an instructor.
- This equipment is intended for professional use in Gyms, Clubs, Studios, Hotels, and Condominiums, always under the supervision of a qualified instructor. It is not intended for domestic use. In case of doubt, contact MOVEMENT.
- It is recommended that the equipment be located in a controlled access area. Controlling access to the equipment is the sole responsibility of the instructor, as is the supervision of the user when they are using the equipment.
- NEVER allow two or more people to use the equipment at the same time.
- Do not allow third parties to stand near the equipment, as this may cause accidents.
- Do not allow children, persons with reduced psychomotor capacity, and animals to be near the equipment, due to the risk of serious or fatal accidents.
- Do not use the equipment barefoot, with high-heeled shoes, or worn-out soles. Ensure there are no stones stuck to your footwear.
- Do not wear loose clothing; avoid using jewelry, chains, loose hair, and other objects. Always wear clothing intended for physical exercise.
- Do not use the equipment if you are ill or under the influence of drugs, alcohol, or any substance that affects your psychomotor capacity.
- When adjusting any seat, knee pad, weight stack, backrest, or any other type of adjustment, make sure that the adjustment pin or lever is fully inserted into the adjustment hole to avoid injury.
- Incorrect or excessive exercises can cause serious injuries. If you feel any kind of pain, dizziness, feeling of fainting, or shortness of breath, stop exercising immediately and consult a specialized doctor.

EXPLANATION OF SYMBOLS

DANGER!

- Keep the floor around the equipment always dry to prevent slipping and falls.
- Ensure the equipment is properly leveled on the ground and on a flat surface, away from walls to maintain the equipment's balance and prevent accidents and user injury.
- DO NOT place the equipment on a polished (smooth) floor, as it may cause instability.
- Never modify the equipment without the manufacturer's authorization. Unauthorized modifications or accessories can result in loss of warranty and may cause serious or fatal injury to the user.
- DO NOT use or allow the use of any equipment that is damaged and/or has worn or broken parts.
- Immediately replace any type of cable that is damaged or worn, due to the risk of serious or fatal user accidents. It is the instructor's full responsibility to check the condition of the steel cable.
- Use only replacement parts manufactured and supplied by MOVEMENT.
- Do not allow any unauthorized person to perform maintenance on the equipment. MOVEMENT has authorized service centers throughout the country. To find the nearest one, visit the website www.movement.com.br or contact us by phone at 0800 772 40 80.
- Preventive maintenance is the key to ensuring a long life for the equipment and thus preventing serious user accidents. For any questions about maintenance, see the maintenance chapter in this manual.
- The equipment comes equipped with a weight stack; do not use any other type of weight to increase the maximum load of the equipment, due to the risk of serious or fatal user accidents.
- Do not use any other type of selector pin than the one provided with the equipment to lock the weight stack.
- Do not allow the user to release the weight stack in free fall, due to the risk of damage to the equipment's structure.
- Do not exceed the maximum capacity of the equipment.
- Fully insert the selector pin into the weights. Partial insertion may cause the weights to fall, resulting in equipment damage and serious or fatal user accidents.
- Never remove the selector pin when the weight stack is in an elevated position.
- Never try to free parts or weights that are stuck.
- UNDERSTANDING each warning sticker is important. If in doubt, contact our customer service center at 0800 772 40 80.
- If the warning labels are damaged, contact MOVEMENT immediately to request replacements. The warning labels are affixed to the equipment and must be inspected before using the product.
- The triangle-shaped stickers represent a risk to the user.



DANGER!
DO NOT PLACE HANDS BETWEEN THE WEIGHTS.
CRUSHING HAZARD.



DANGER!
DO NOT PLACE HANDS BETWEEN THE PULLEYS.
CRUSHING HAZARD.



DANGER!
DO NOT PLACE HANDS BETWEEN MOVING PARTS.
CRUSHING HAZARD.



DANGER!
EQUIPMENT NOT INTENDED FOR CHILDREN. KEEP CHILDREN AWAY FROM THE EQUIPMENT.
RISK OF ACCIDENTS.

SAFETY INFORMATION

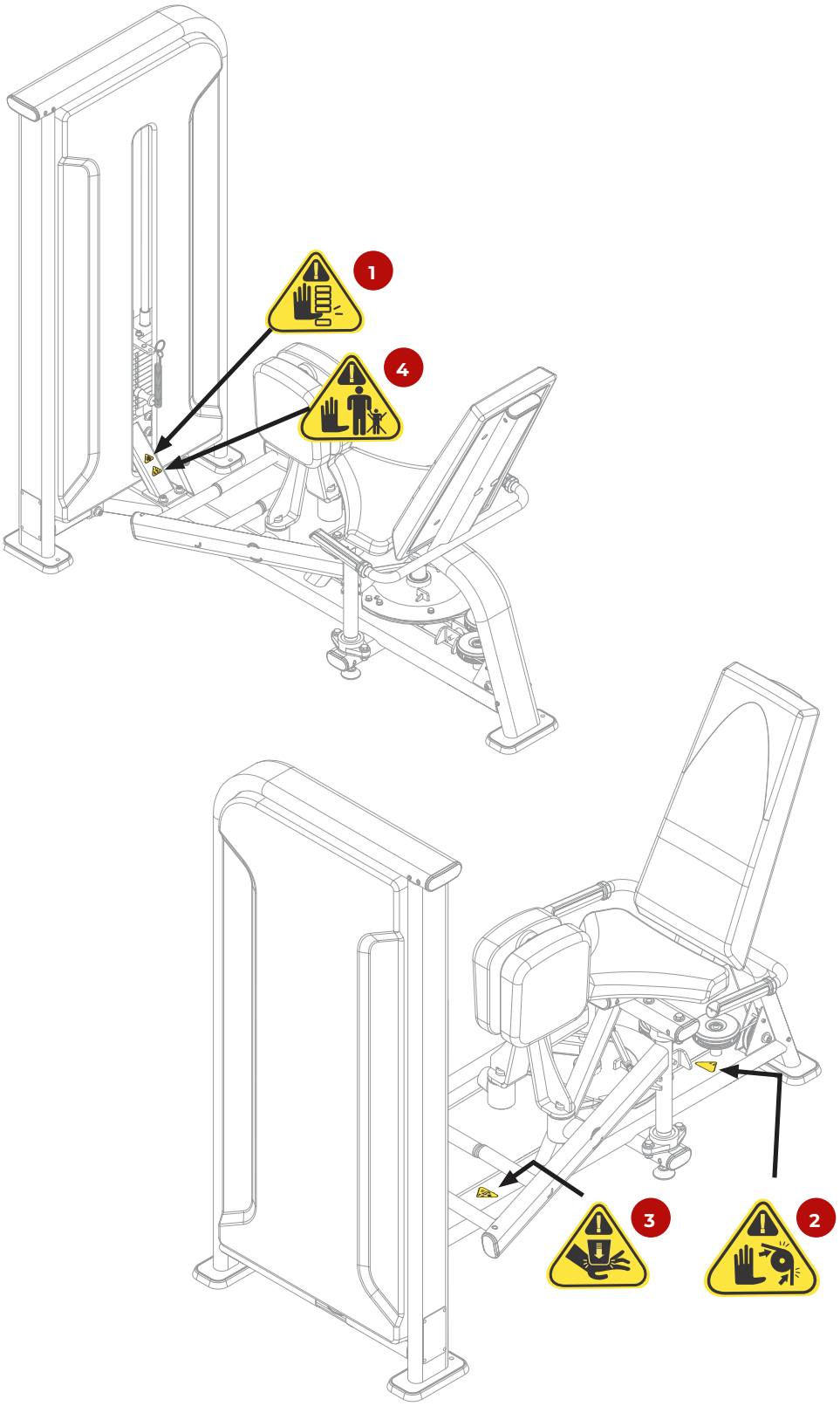



UNDERSTANDING THE EQUIPMENT

OBJECTIVE

The Dual Abductor/Adductor is designed for user training and physical conditioning through leg abduction and adduction movements. The equipment features positioning adjustments to accommodate different body types and a weight stack that allows for load customization, providing an efficient and safe workout for the gluteus medius, gluteus minimus, tensor fasciae latae, adductor longus, adductor brevis, adductor magnus, gracilis, and pectineus muscles.

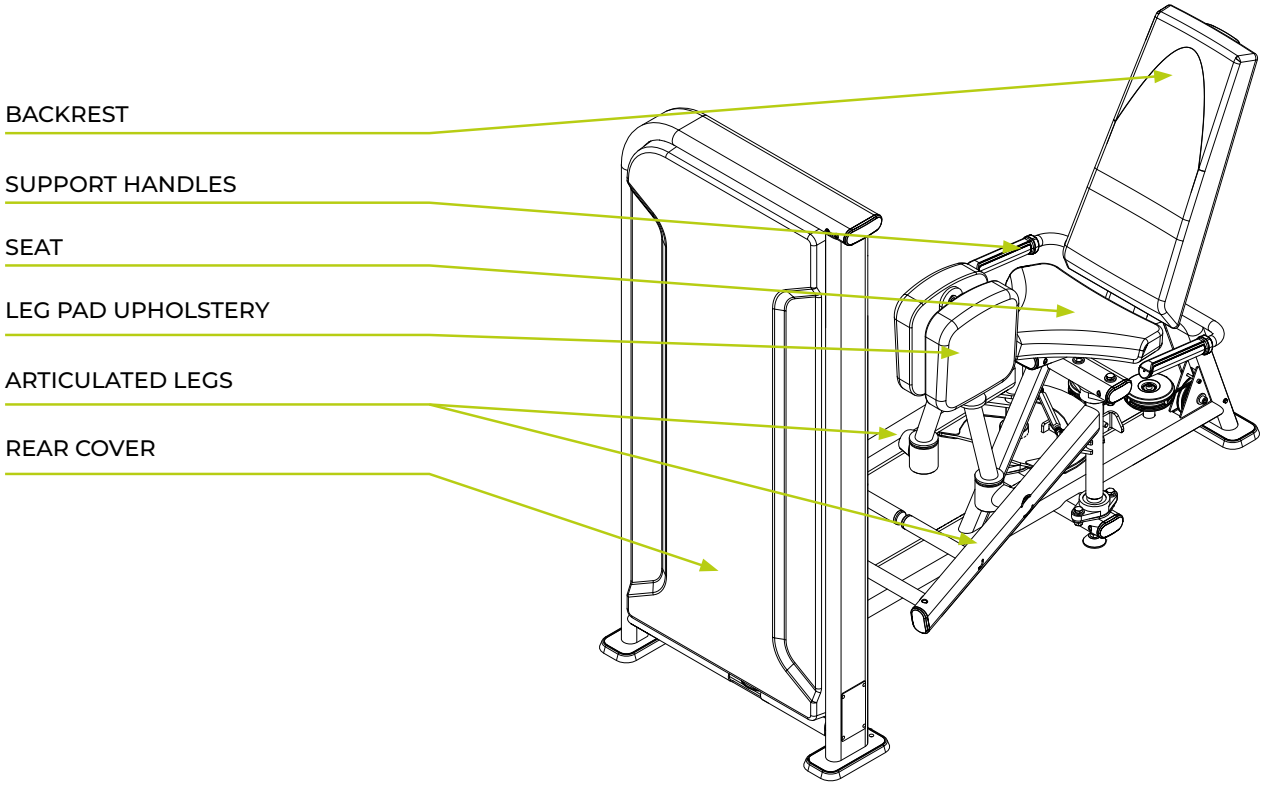

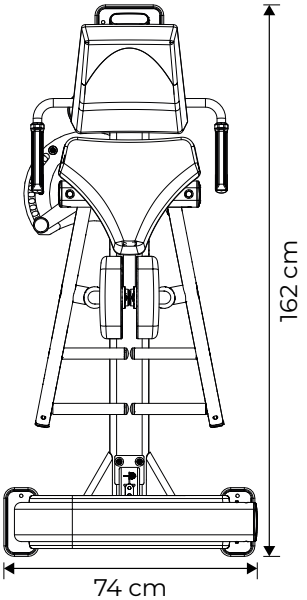

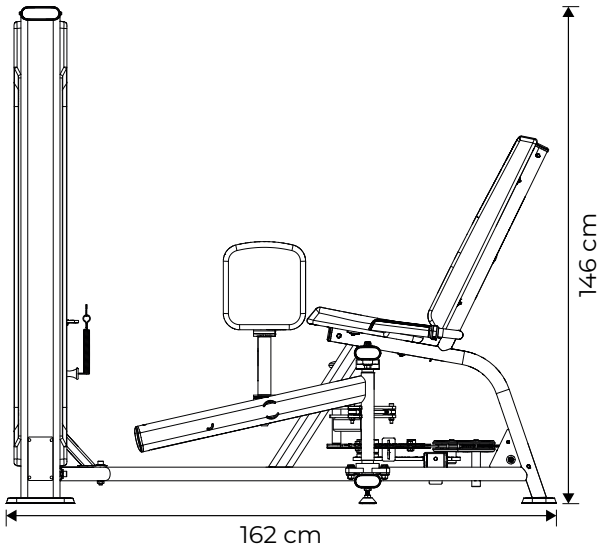

Equipment Specifications

Line	Axis
Length	131, 5 cm
Width	100,7 cm
Height	146,3 cm
Footprint	1,3 m^3
Weight Stack	1 top plate e 11 pesos - Light version 1 top plate e 14 pesos - Heavy version
Maximum Load	79,8kg - Light version 100,2kg - Heavy version
Weight Equipament	192,2kg - Light version 212,4kg - Heavy version
Enclosed Weight Tower	Yes
Enclosed Pulleys	Yes
Weight Selector Pins (Flute)	Yes
Instruction Label (Placard)	Yes
Bottle / Object Holder	No
Color Option	No
Casing Option	No
Recommended Usage Area	3.0 m^2
Warranty	See warranty chapter

ASSEMBLY OF THE EQUIPMENT

ASSEMBLY OF THE EQUIPMENT

⚠ CAUTION!

Before starting the assembly of your equipment, it is necessary to pay attention to the following precautions:

- Ensure the packaging is not damaged and that the equipment's parts and components are not faulty.
- It is recommended that the equipment be unpacked at the location where it will be assembled.
- The assembly area must be clean.
- The floor must be flat, leveled, and solid to prevent equipment instability.
- It is recommended that the equipment be assembled away from moisture and protected from sunlight to avoid damage to electronic parts and the equipment's casing.

ICONS

The purpose of the icons is to instruct on good practices that must be followed during the assembly process.



It is recommended that this assembly be performed by two people.



Do not fully tighten the screws.



Fully tighten the screws.

TOOLS

Use the following tools to assemble the equipment. The purpose of the torque table is to guide how much tightening a specific screw can withstand. The table must be followed rigorously.

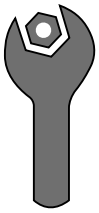

Fixed wrench

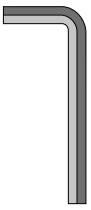

Hex wrench



Medium torque thread locker



Phillips screwdriver

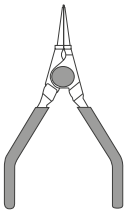

Snap ring pliers

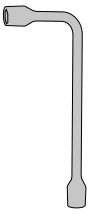

Lug wrench

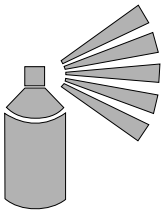

Spray grease



Scissors

Torque Specification:

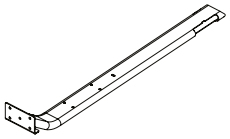

Fastening elements in metal structures

Diameter [mm]	Torque [N.m]
M6	9 a 12
M8	22 a 29
M10	45 a 48

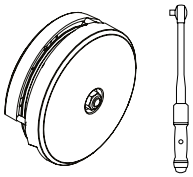

Pulleys with covers or without covers

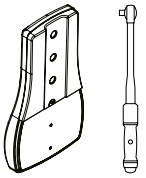

Upholstery with or without covers

Torque [N.m]
8 a 10

ASSEMBLY OF THE EQUIPMENT

LIST OF COMPONENTS

A 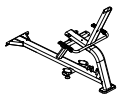 CHASSIS	**B** 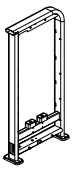 TOWER CHASSIS	**C1**  RIGHT LEG SUPPORT	**C2** 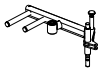 LEFT LEG SUPPORT	**D1**  UPPER CAM PART	**D2**  CENTRAL CAM PART
D3  LOWER CAM PART	**E** 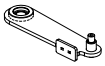 INVERTER BODY	**F**  CONNECTING ROD	**G1**  RIGHT LEG	**H** 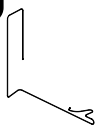 STEEL CABLE	**I**  GUIDE ROD
J  WEIGHT STACK	**K**  TOP PLATE	**L**  CABLE GUIDE SUPPORT	**M**  CONNECTING SUPPORT	**N**  FRONT COVER	**O** 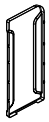 REAR COVER
P  SEAT UPHOLSTERY	**Q**  BACKREST UPHOLSTERY	**R1**  RIGHT LEG PAD UPHOLSTERY	**R2**  LEFT LEG PAD UPHOLSTERY		

ASSEMBLY OF THE EQUIPMENT

Step 01

A		NAME		B	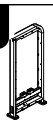	NAME	
		Chassis				Tower chassis	

1		NAME	Qty.	2		NAME	Qty.
		Socket Head Cap Screw - M10x30	2x			Flat Washer - 10,3x25,4	2x

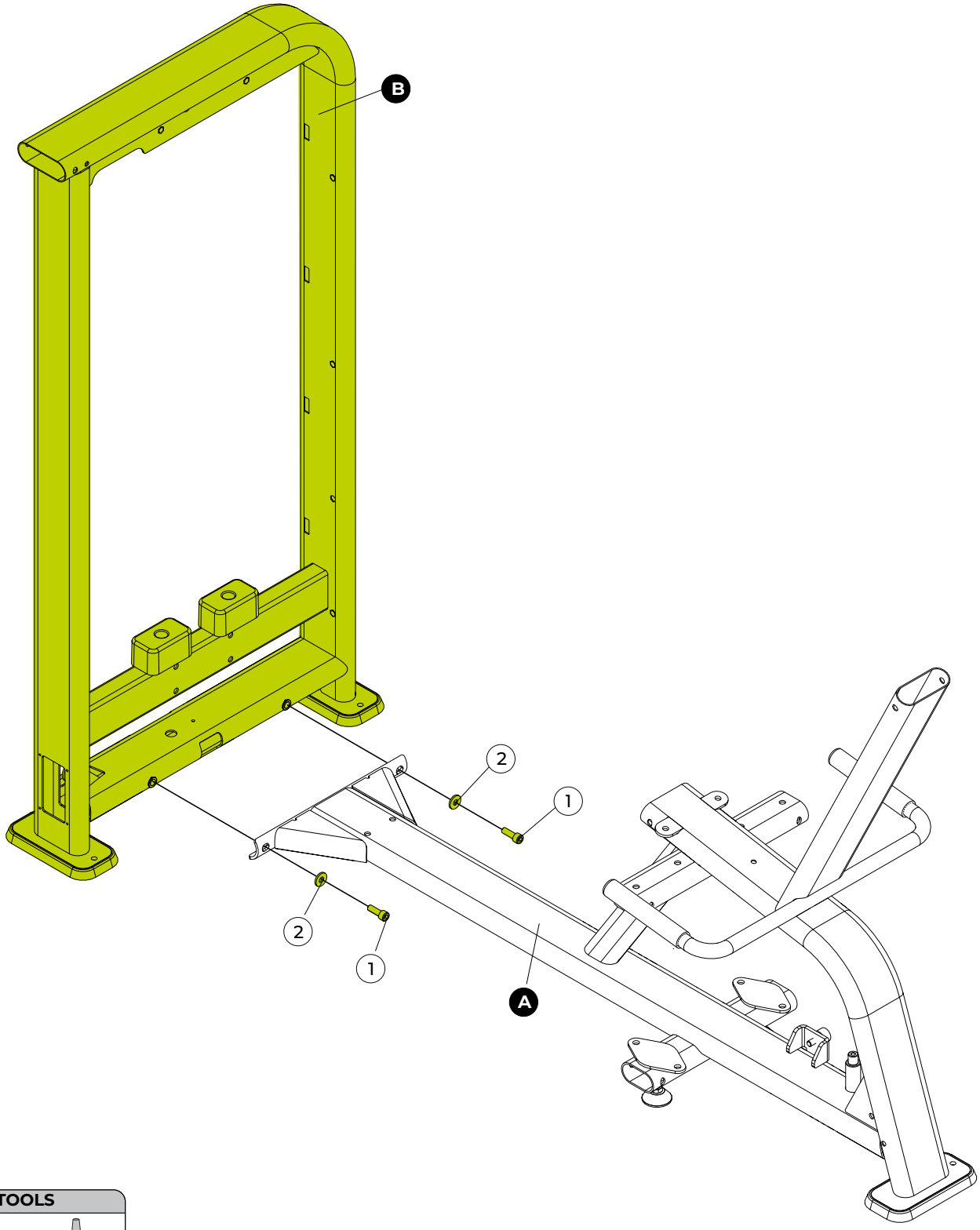

TOOLS


Hex wrench n° 8


Medium torque thread locker



Step 02

	NAME	Qty.
C1	Right leg support	
3	Bearing	2x

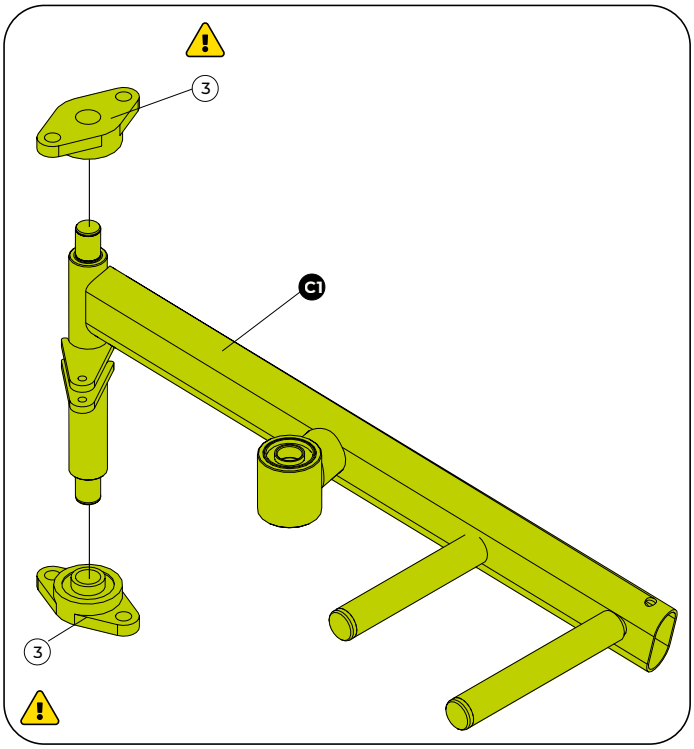

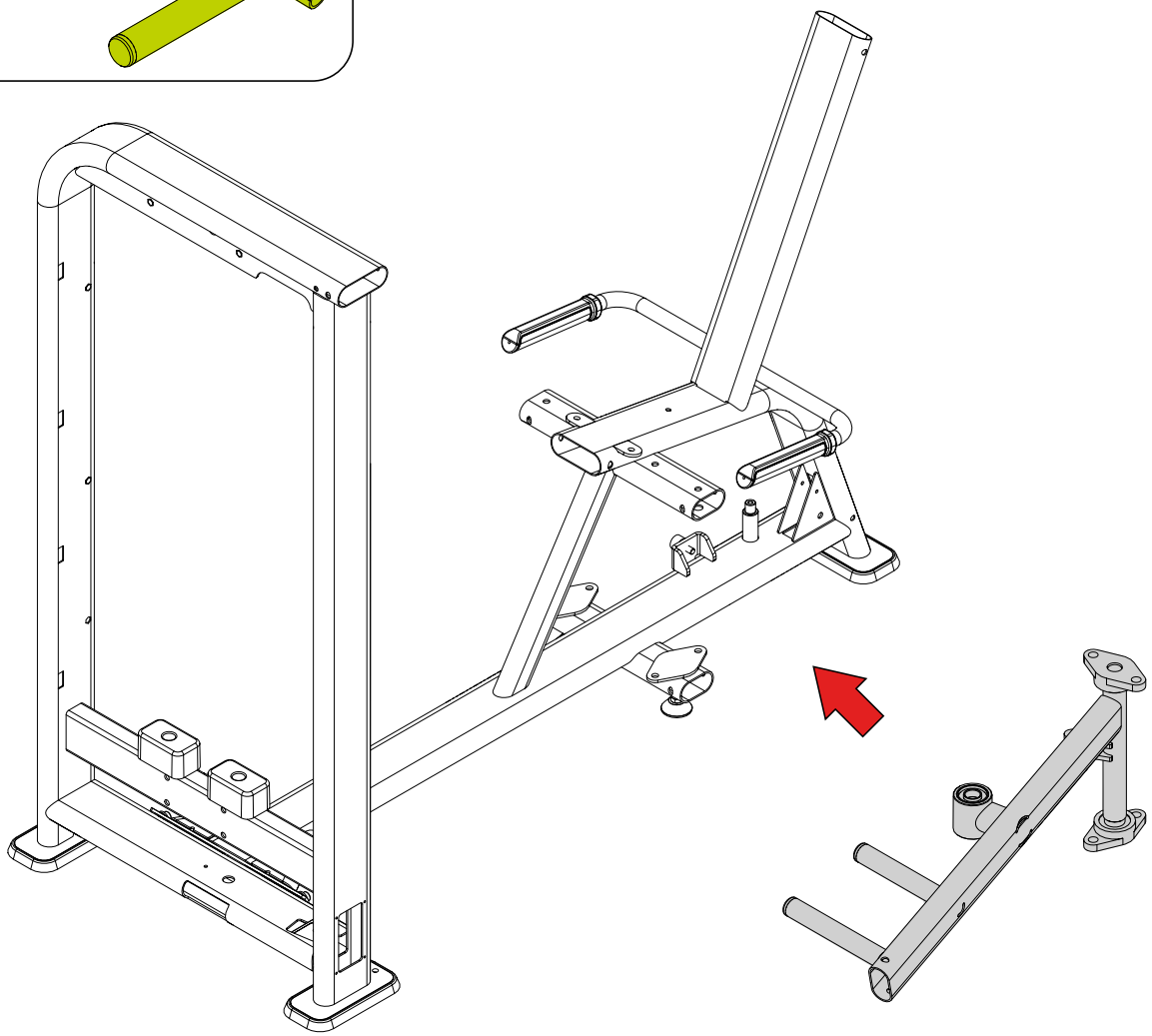

Step 03

2	NAME	Qty.
	Flat Washer - 10,3x25,4	8x

4	NAME	Qty.
	Hex Head Screw - M10x35	2x

5	NAME	Qty.
	Spacer - Ø15,9x13	2x

6	NAME	Qty.
	Nylon Lock Nut - M10	4x

7	NAME	Qty.
	Hex Head Screw - M10x70	2x

8	NAME	Qty.
	Zinc-Plated Special Bushing - Ø15,8x49	2x

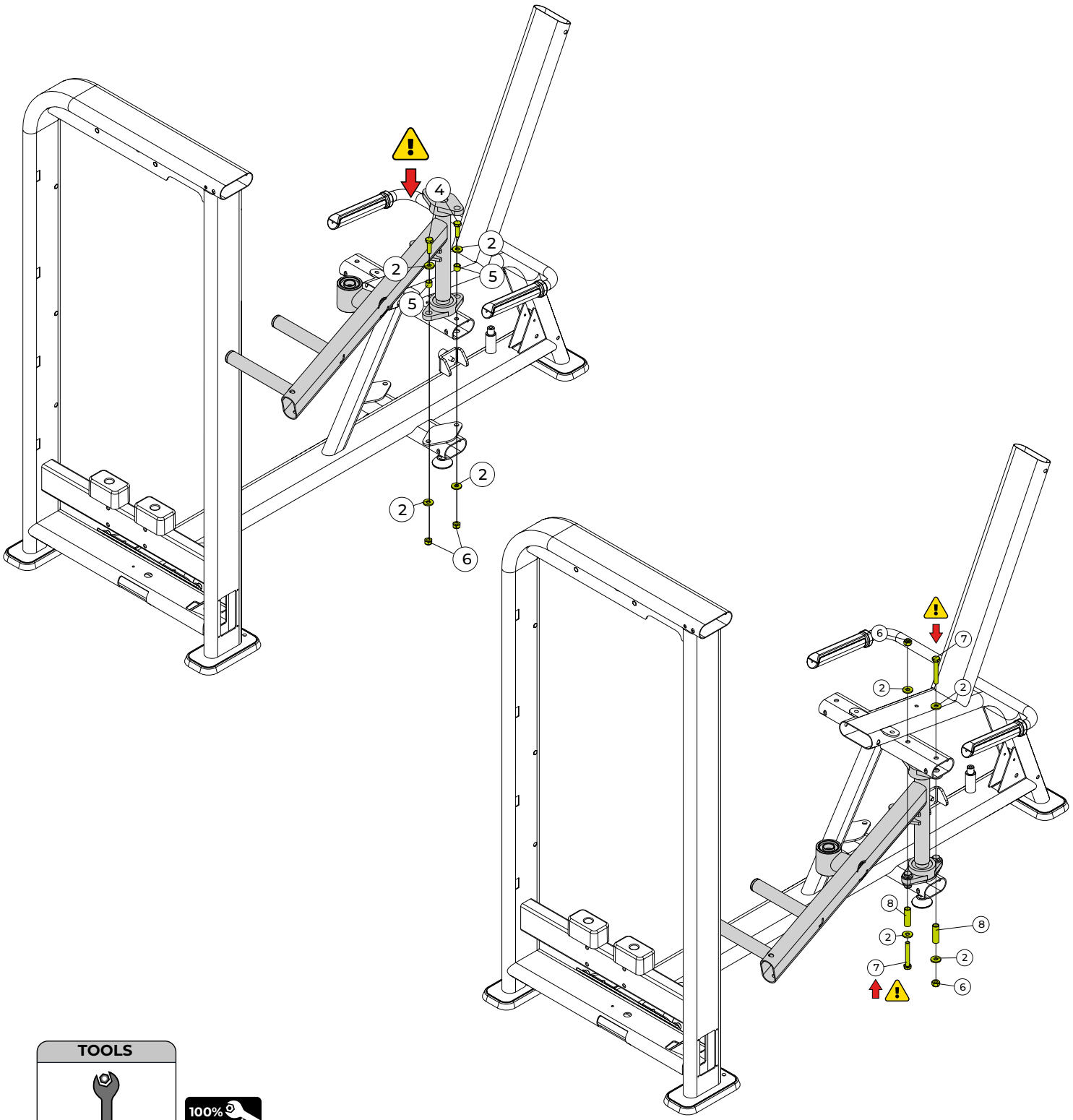

TOOLS

Fixed wrench n° 17

100%

ASSEMBLY OF THE EQUIPMENT

Step 04

	NAME	Qty.
C2	Left leg support	
D1	Upper cam part	
D2	Central cam part	
D3	Lower cam part	
E	Inverter body	
3	Bearing	2X
9	Hex Head Screw - M8x20	5x
10	Nylon Lock Nut - M8	6x
11	Socket Head Cap Screw - M8x25	1x
12	Cam Bumper	1x
13	Spacer - Ø35x11	1x

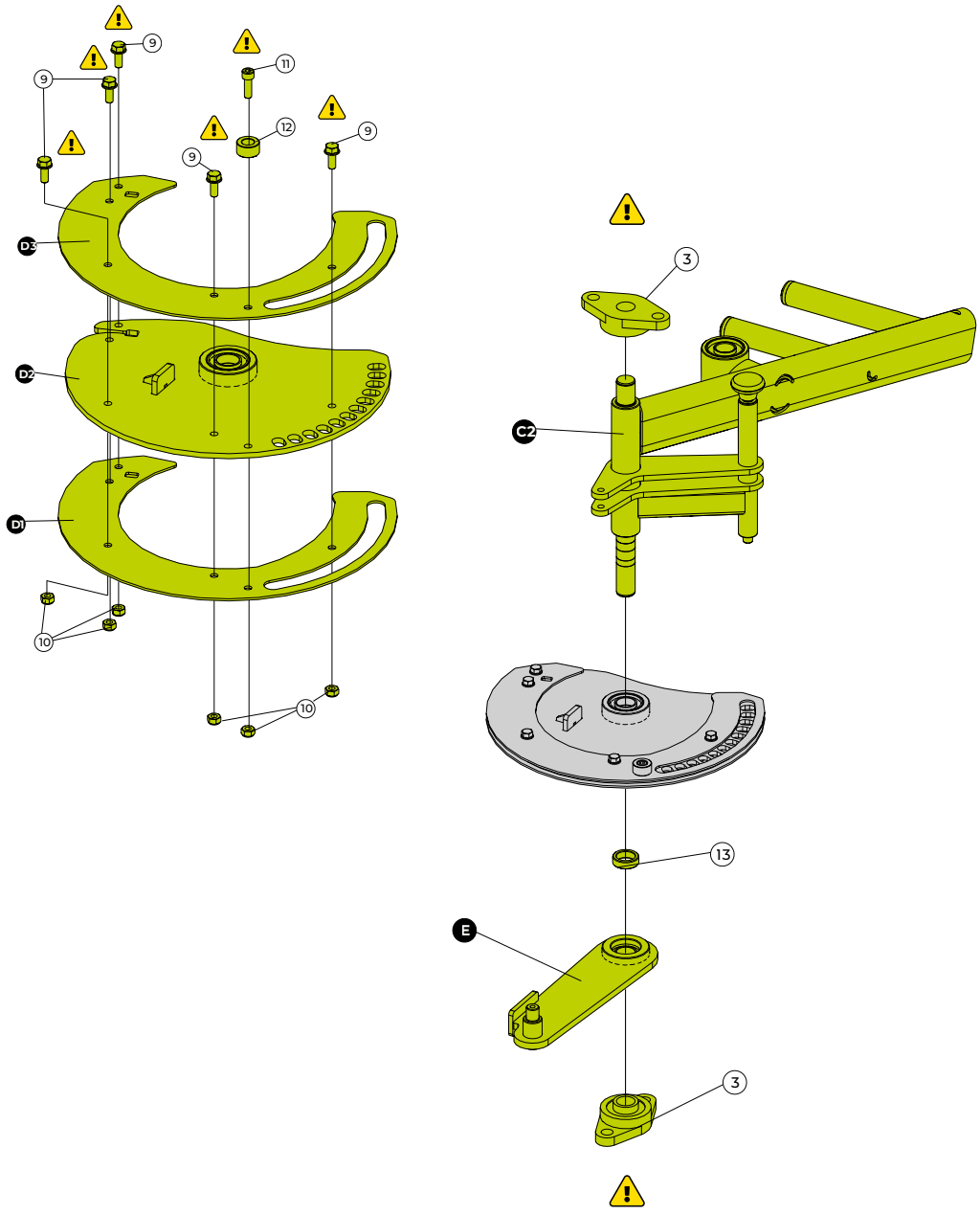

TOOLS

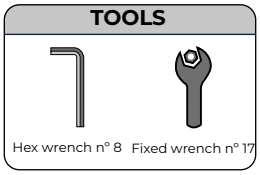



⚠ ATTENTION!

Assemble the cam according to the illustration and position it on the frame. Secure the screws without fully tightening them, as it will be necessary to thread the steel cable before the final tightening.

ASSEMBLY OF THE EQUIPMENT

Step 05

	NAME	Qty.
2	Flat Washer - 10,3x25,4	8x
4	Hex Head Screw - M10x35	2x
5	Spacer - Ø15,9x13	2x
6	Nylon Lock Nut - M10	4x
7	Hex Head Screw - M10x70	2x
8	Zinc-Plated Special Bushing - Ø15,8x49	2x

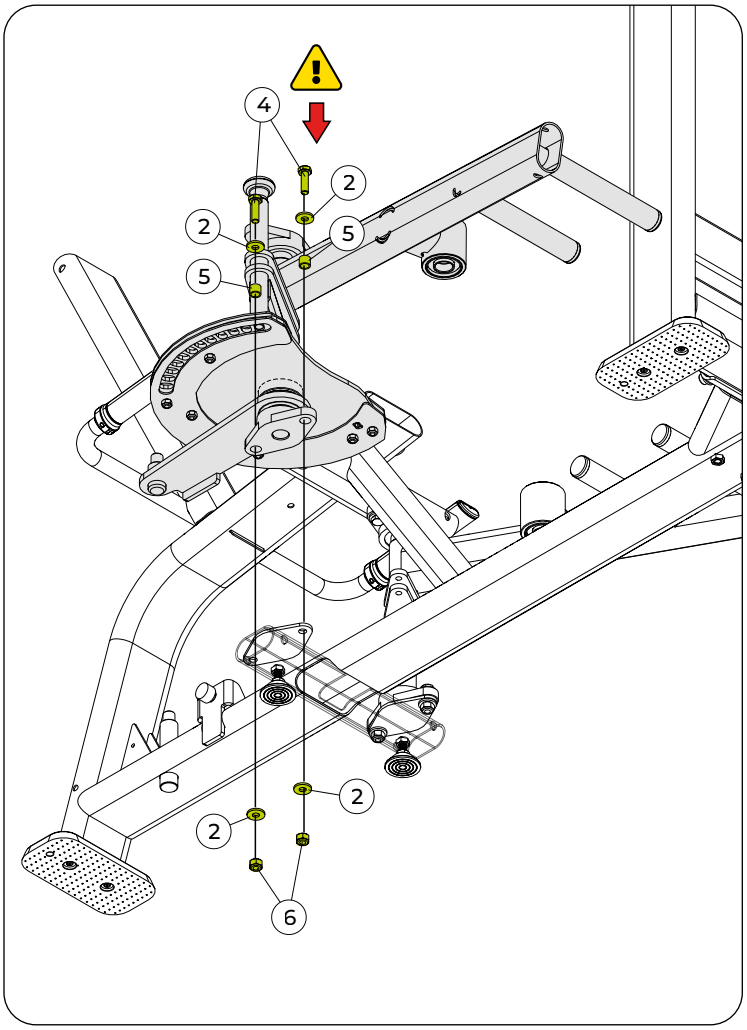

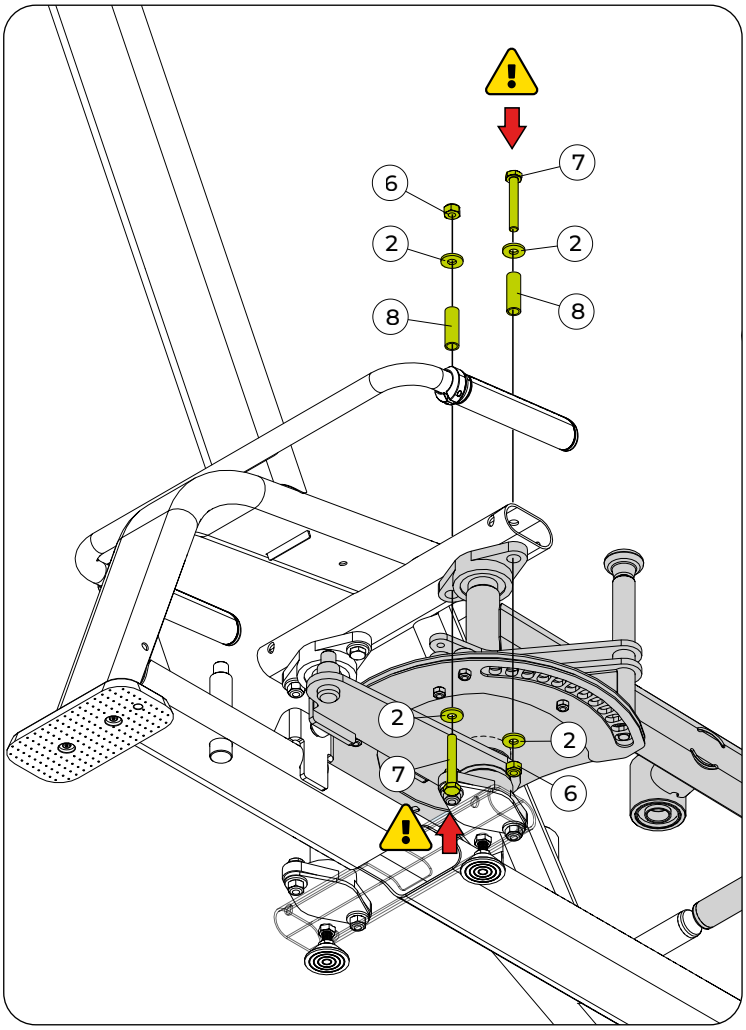

TOOLS

Fixed wrench n° 17

100%

ASSEMBLY OF THE EQUIPMENT

Step 06

	NAME	Qty.
F	CONNECTING ROD	
10	Nylon Lock Nut - M8	2x
14	Socket Head Cap Screw - M8x50	2x
15	Flat Washer - 8,4x20	4x

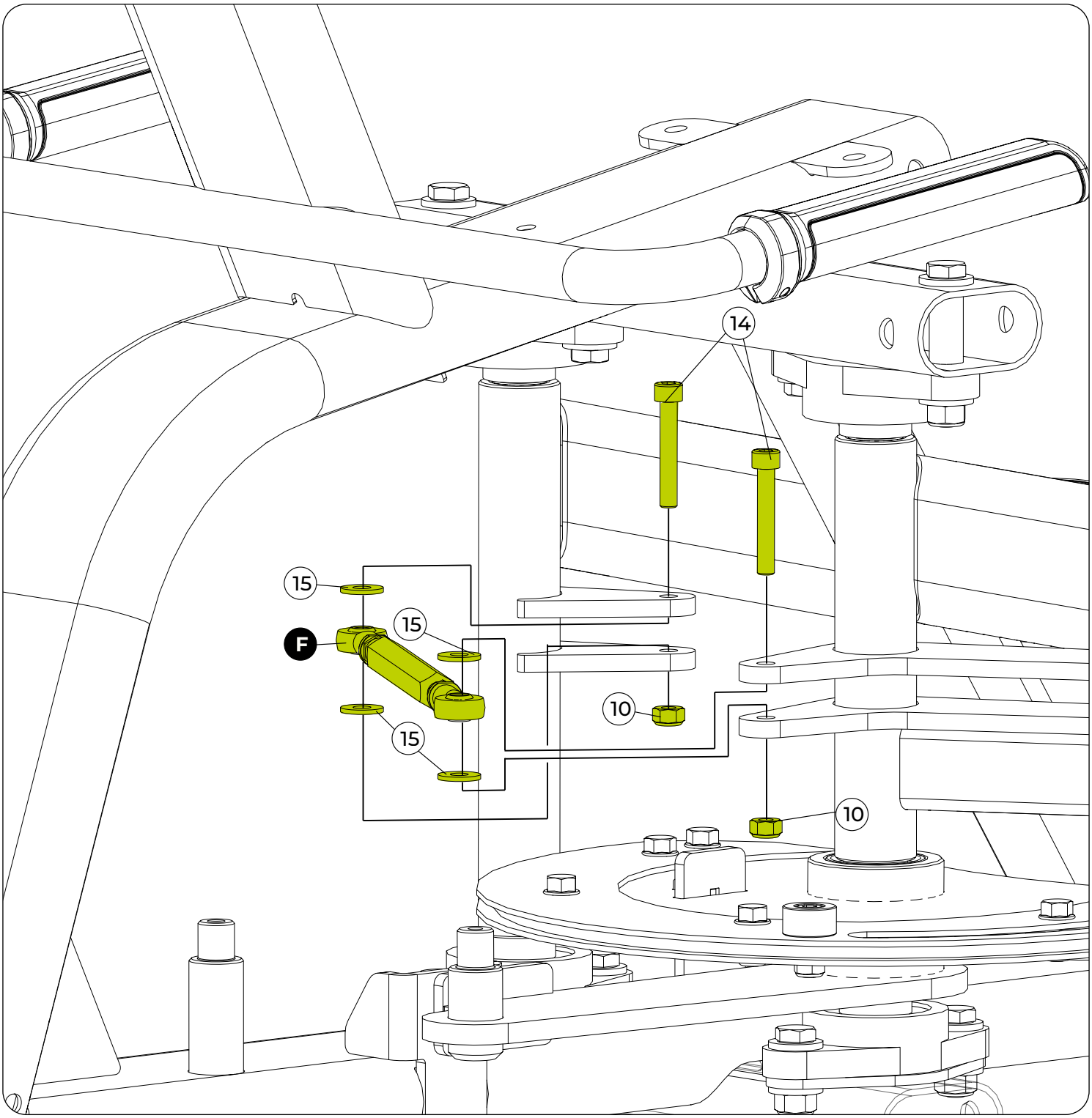

TOOLS

Hex wrench n° 8 Fixed wrench n° 17

100%

Step 07

	NAME	Qty.
G	Right leg	
16	Zinc Plated Spacer - Ø31,75 X 4,1	4x
17	Snap Ring - Ø25	2x

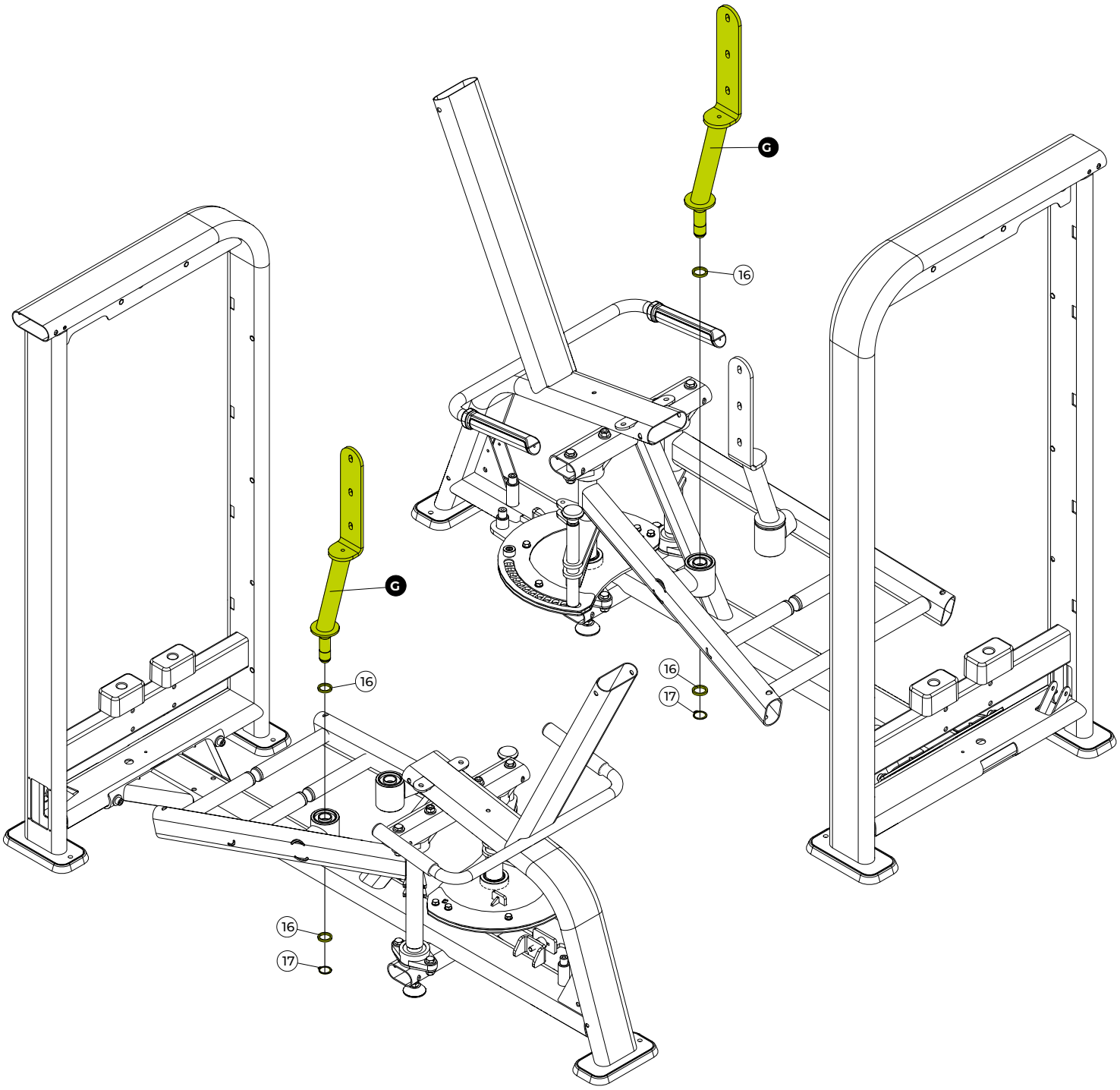

TOOLS

Snap Ring Pliers

100%

ASSEMBLY OF THE EQUIPMENT

Step 08

H	NAME	Qty.
	Steel cable	

18	NAME	Qty.
	Pulley with Bearing	2x

24	NAME	Qty.
	Cable Locking Pin	6x

27	NAME	Qty.
	Flat Washer - 8x24	2x

43	NAME	Qty.
	Socket Head Cap Screw - M8x20	2x

45	NAME	Qty.
	Pulley Cover	4x

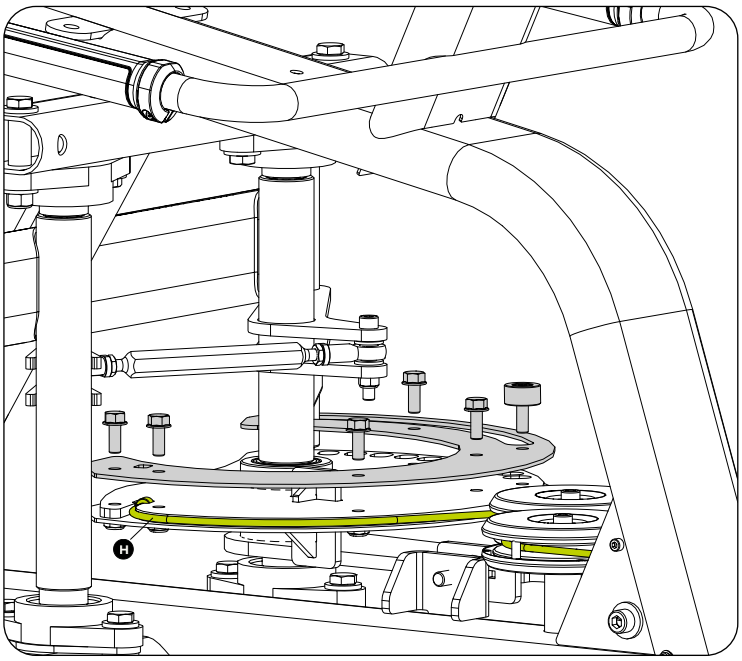

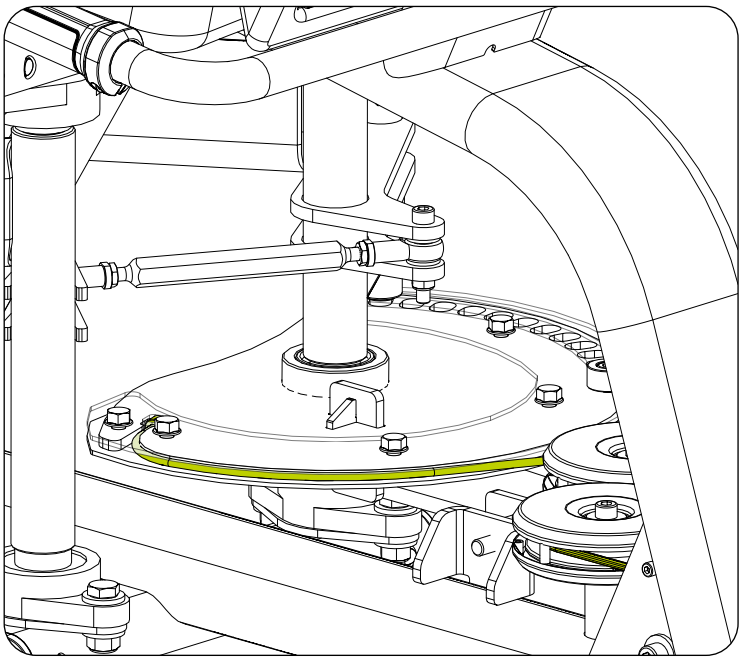

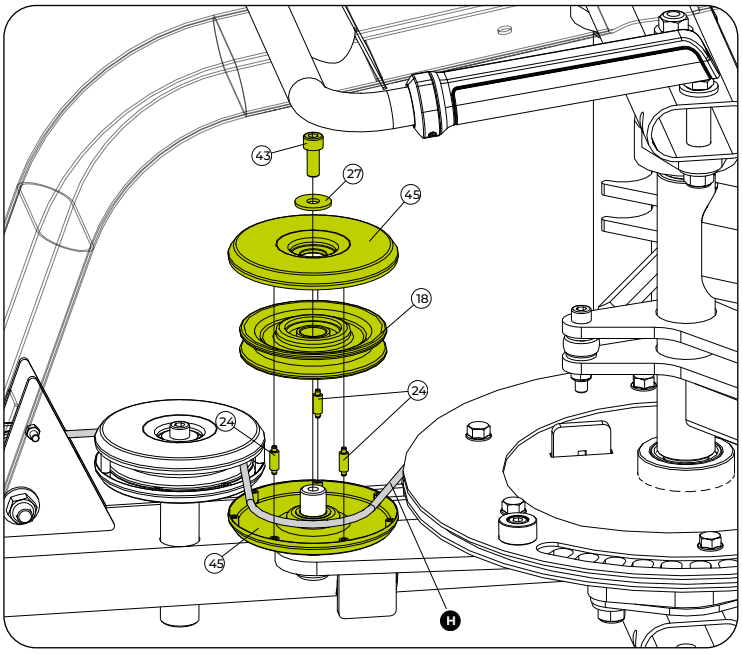

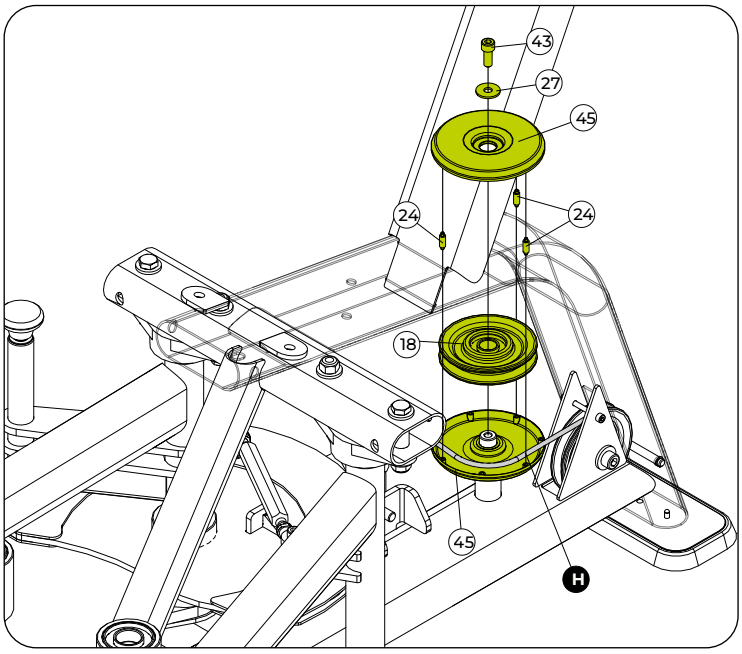

Remove and Reinstall: Loosen the screws and nuts, pass and fit the cable into the cam, then reinstall the screws and nuts.

Check and Tighten: Ensure all parts are correctly positioned and fully tighten all screws.

TOOLS

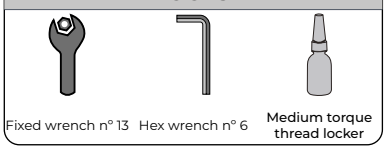

Fixed wrench n° 13 | Hex wrench n° 6 | Medium torque thread locker



ASSEMBLY OF THE EQUIPMENT

Step 09

H	NAME	Qty.
	Steel cable	

2	NAME	Qty.
	Flat Washer - 10,3x25,4	2x

6	NAME	Qty.
	Nylon Lock Nut - M10	1x

20	NAME	Qty.
	Socket Head Cap Screw - M10x60	1x

21	NAME	Qty.
	Socket Head Cap Screw - M5x50	1x

22	NAME	Qty.
	Nylon Lock Nut - M5	1x

30	NAME	Qty.
	Limit Shaft	1x

31	NAME	Qty.
	Shaft Retaining Ring - Ø08	2x

42	NAME	Qty.
	Pulley Bushing	2x

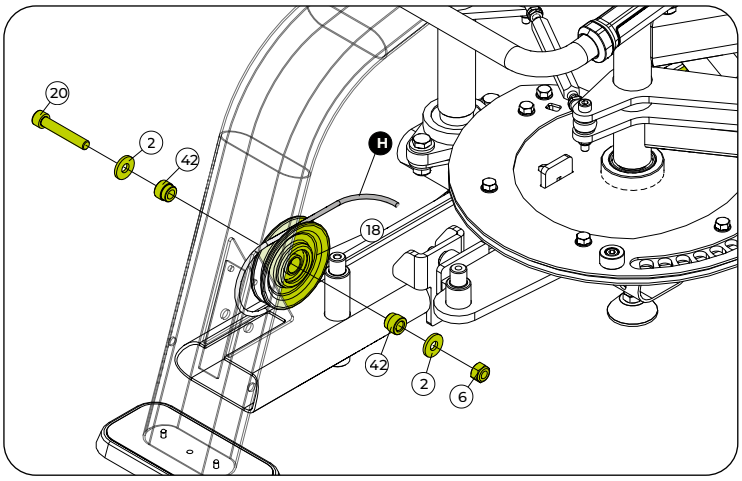

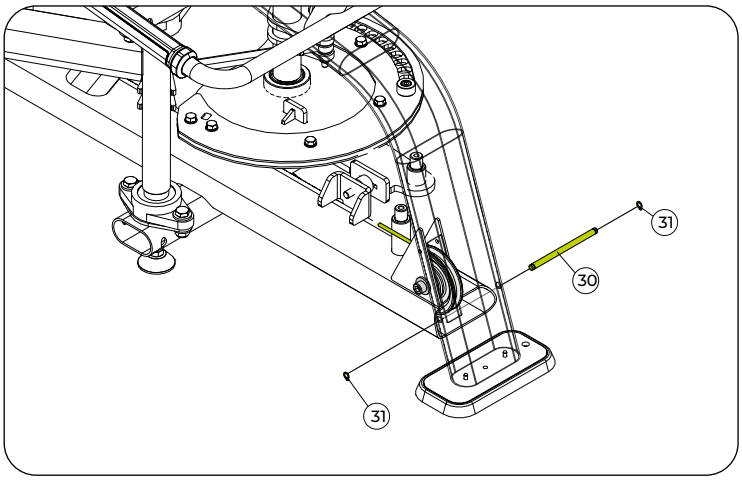

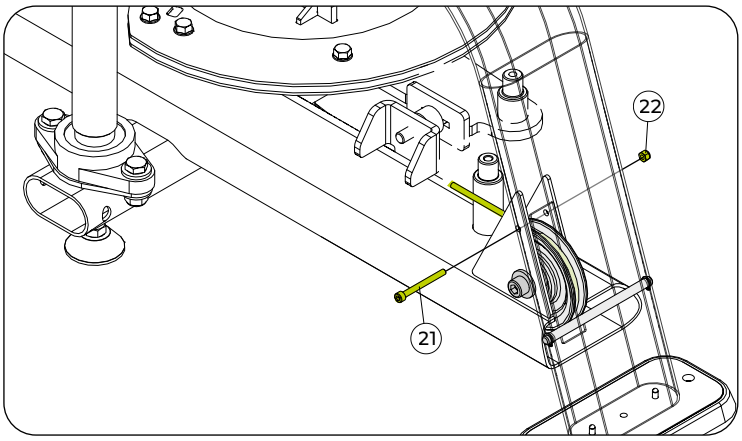

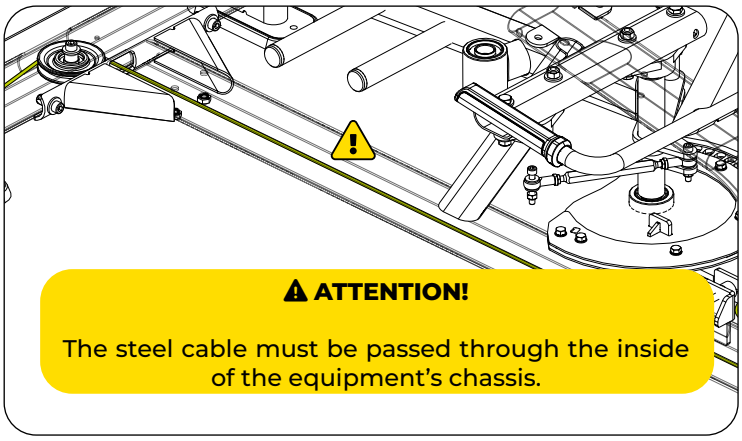

⚠ ATTENTION!

The steel cable must be passed through the inside of the equipment's chassis.

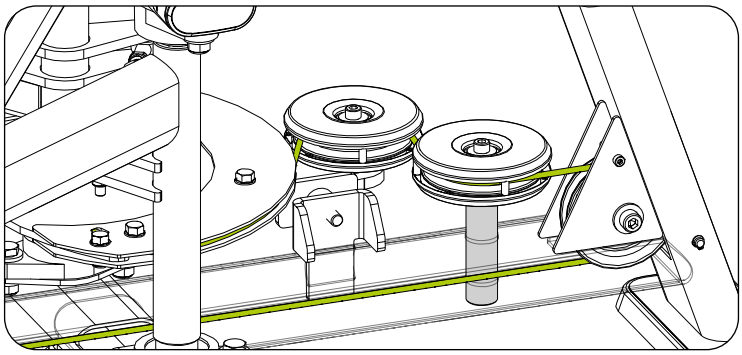

⚠ CAUTION!

Ensure the cable is routed through the correct side of the shaft, as indicated in the image. Incorrect routing may compromise the equipment's operation and cause damage to the system.

TOOLS


Snap Ring Pliers


Fixed wrench n° 8 e 17


Hex wrench n° 4 e 8



ASSEMBLY OF THE EQUIPMENT

Step 10

	NAME	Qty.
H	Steel cable	
2	Flat Washer - 10,3x25,4	2x
6	Nylon Lock Nut - M10	1x
10	Nylon Lock Nut - M8	1x
18	Pulley with Bearing	2x
19	Pulley Bushing - Ø19,05x19,7	2x
20	Socket Head Cap Screw - M10x60	1x
21	Socket Head Cap Screw - M5x50	1x
22	Nylon Lock Nut - M5	1x
23	Spacer Bushing	2x
24	Cable Locking Pin	3x
25	Pulley Cap	2x
26	Socket Head Cap Screw - M8x55	1x
27	Flat Washer - 8x24	2x
28	Pulley Cover	1x
29	Locking Pin - RBF 4-11.1.8	4x

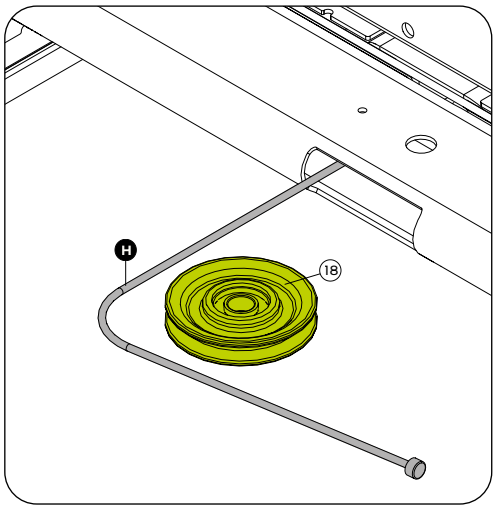

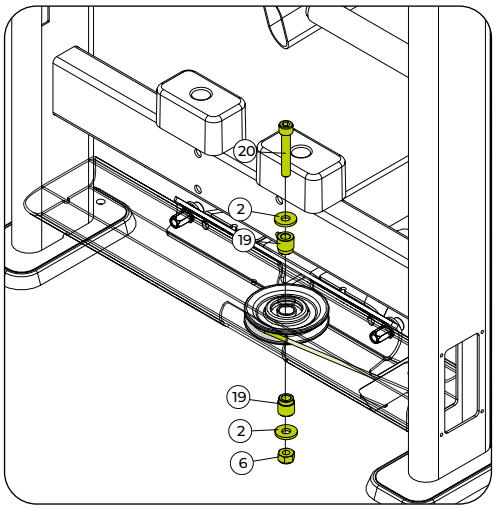

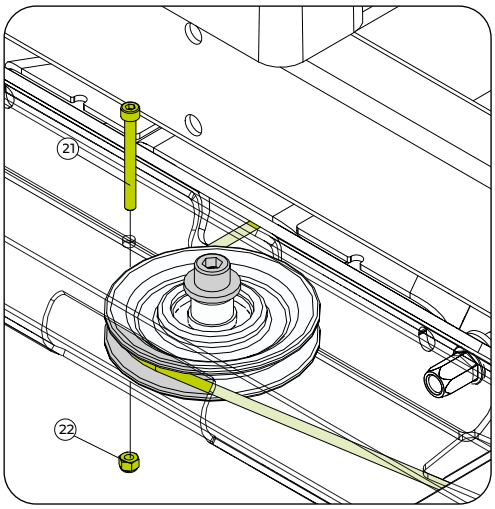

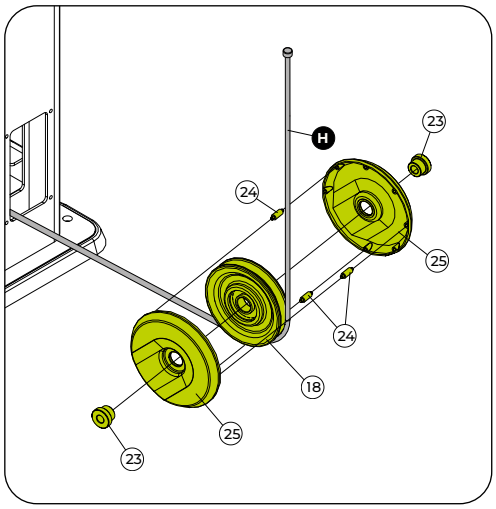

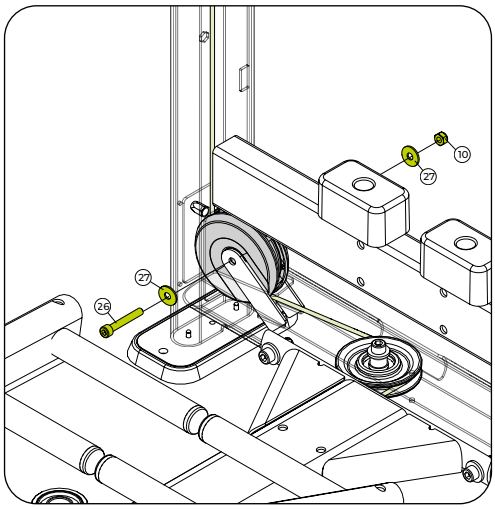

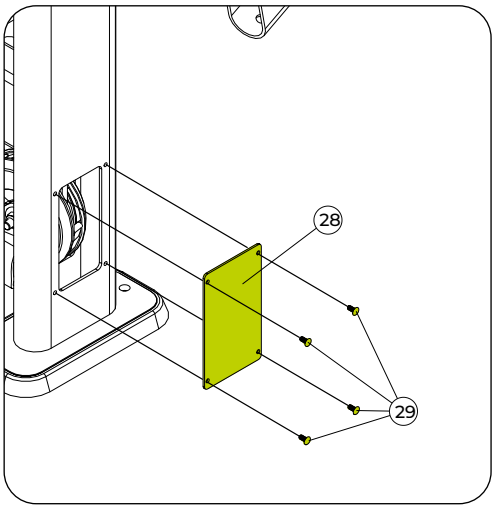

TOOLS

Fixed wrench n° 8 e 17

Hex wrench n° 4 e 8

100%

ASSEMBLY OF THE EQUIPMENT

Step 11

	NAME	Qty.
H	Steel cable	
2	Flat Washer - 10,3x25,4	4x
6	Nylon Lock Nut - M10	2x
18	Pulley with Bearing	2x
19	Pulley Bushing - Ø19,05x19,7	4x
20	Socket Head Cap Screw - M10x60	2x
21	Socket Head Cap Screw - M5x50	1x
22	Nylon Lock Nut - M5	1x
30	Limit Shaft	1x
31	Shaft Retaining Ring - Ø08	2x

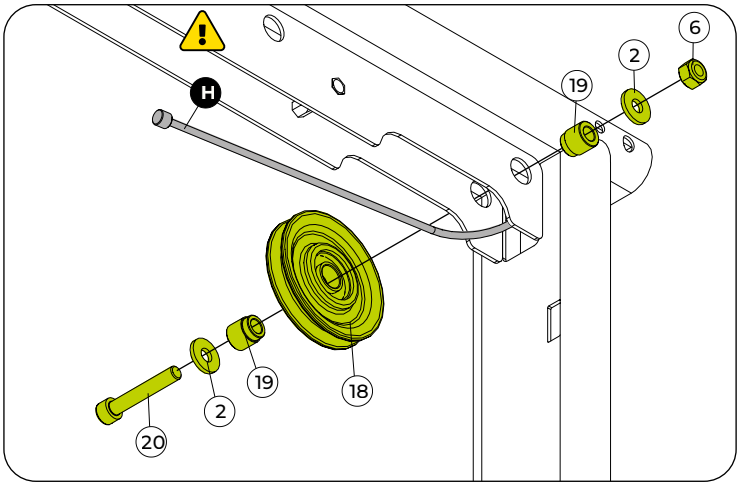

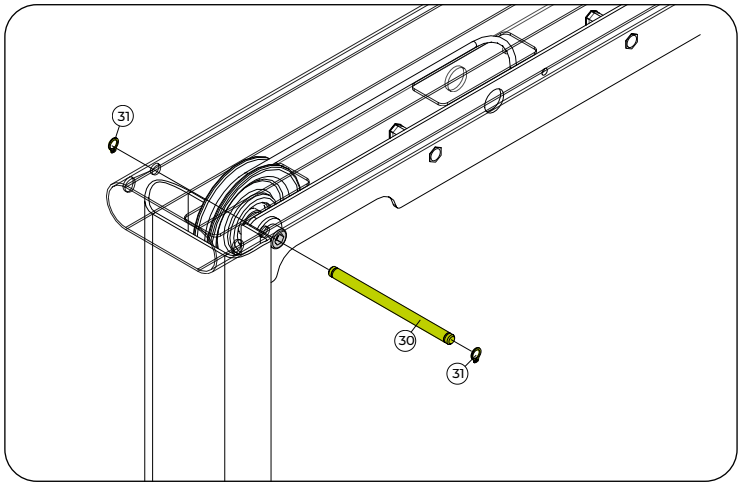

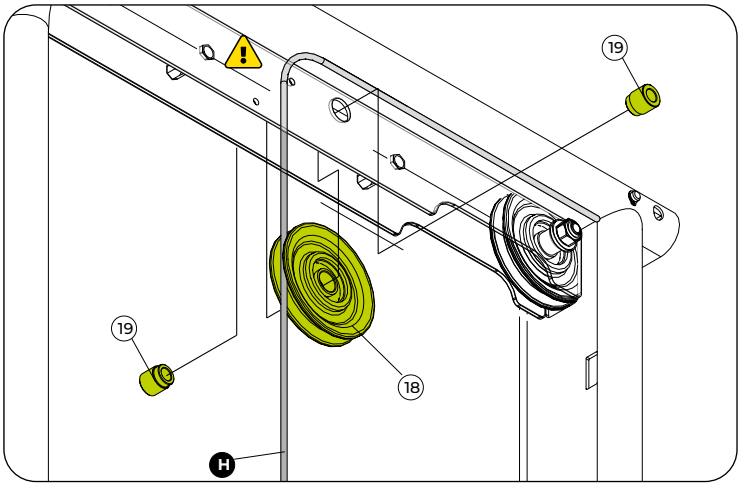

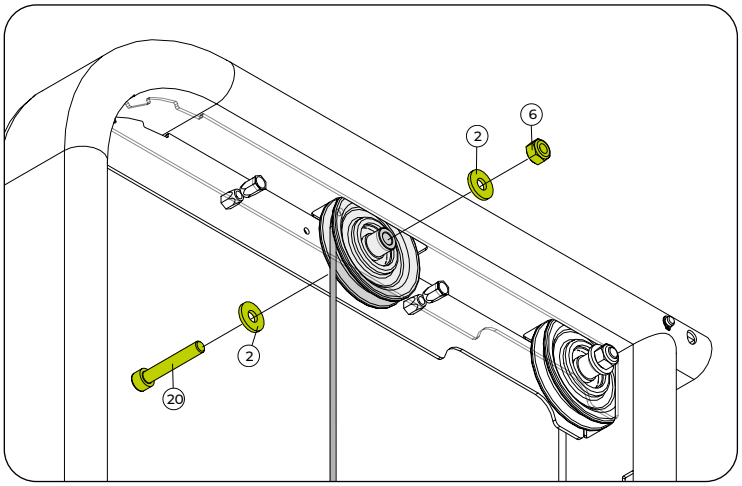

⚠ ATTENTION!

The steel cable must be passed through the inside of the equipment's tower tube.

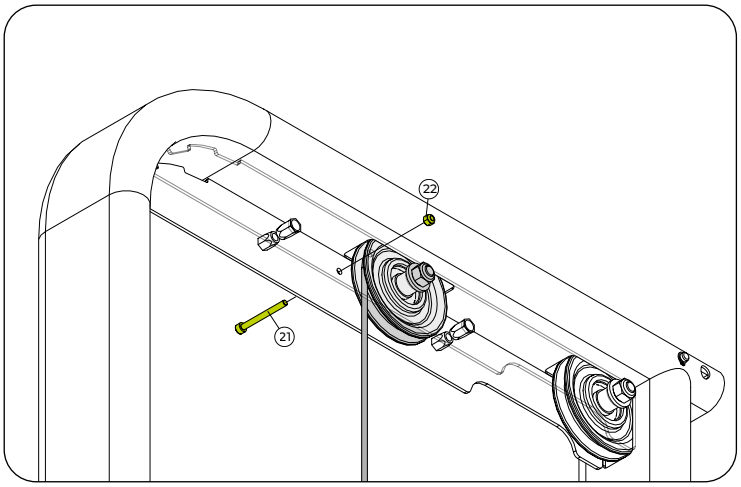

TOOLS

Fixed wrench n° 8 e 17

Hex wrench n° 4 e 8

Snap Ring Pliers

100%

Step 12

I 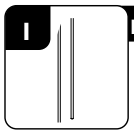	NAME Guide rod	
J 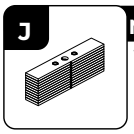	NAME Weight stack	
K 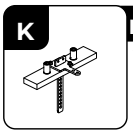	NAME Top plate	

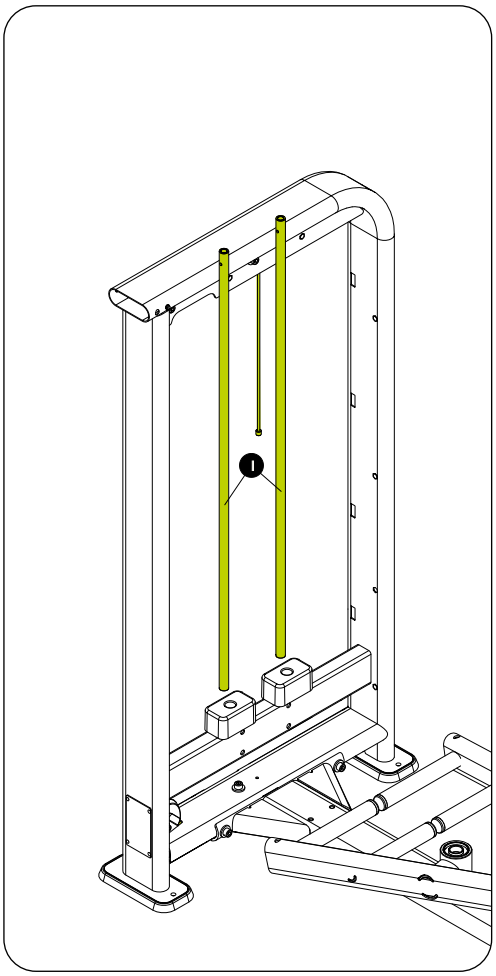

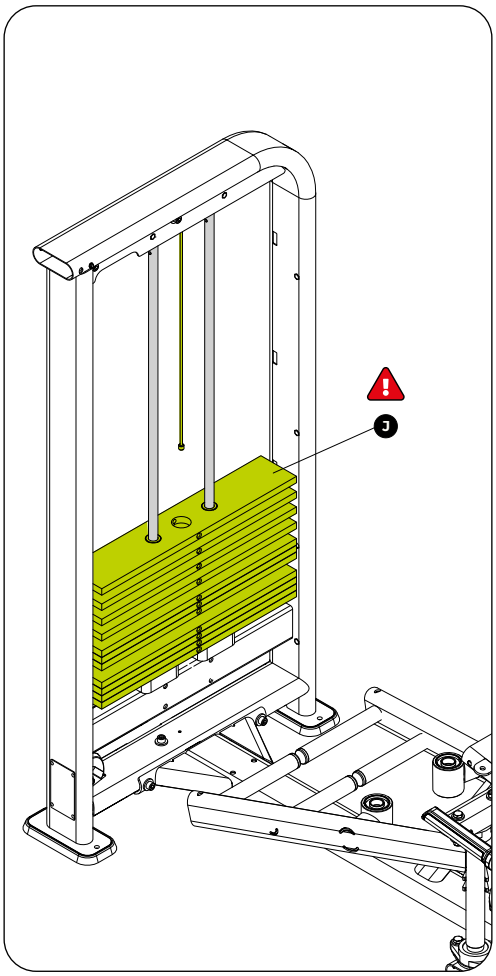

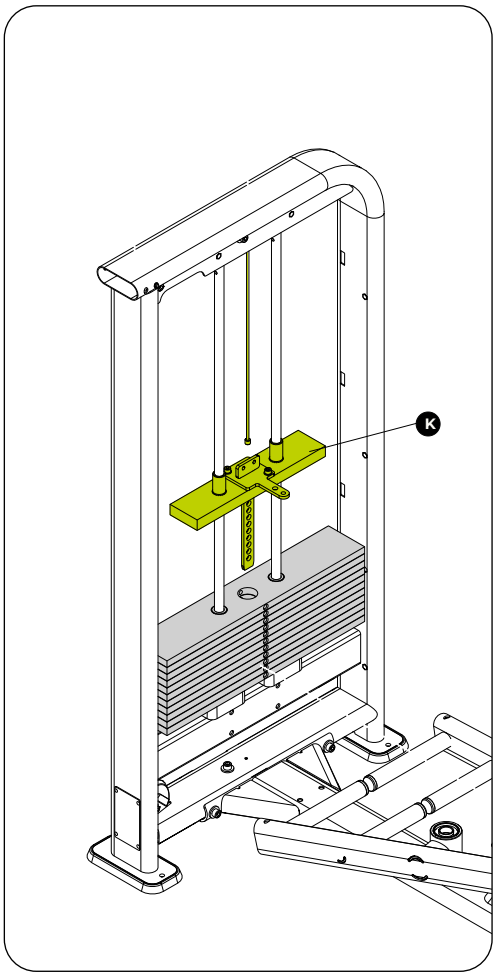

⚠ DANGER!

IF IT IS NECESSARY TO MOVE OR TRANSPORT THE EQUIPAMENT, DO NOT DO SO WITH THE WEIGHT STACK ASSEMBLED. RISK OF ACCIDENT OR DAMAGE TO THE EQUIPMENT.

ASSEMBLY OF THE EQUIPMENT

Step 13

L	NAME	Qty.
	Cable guide support	

11	NAME	Qty.
	Socket Head Cap Screw - M8x25	4x

27	NAME	Qty.
	Flat Washer - 8x24	4x

32	NAME	Qty.
	Hex wrench Screw - M6X1X25	4x

33	NAME	Qty.
	Flat Washer - 6,6x18	8x

34	NAME	Qty.
	Adjuster Base	2x

35	NAME	Qty.
	Cable Base	1x

36	NAME	Qty.
	Nylon Lock Nut - M05	6x

37	NAME	Qty.
	Hex Head Screw - M6x40	2x

38	NAME	Qty.
	Weight Rod Lock - Ø19	4x

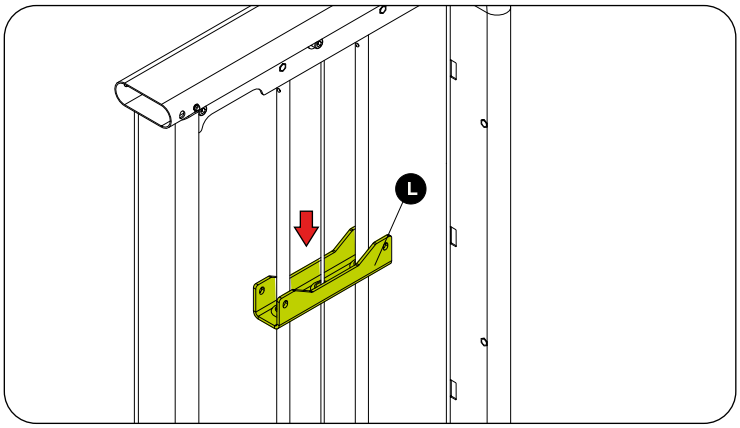

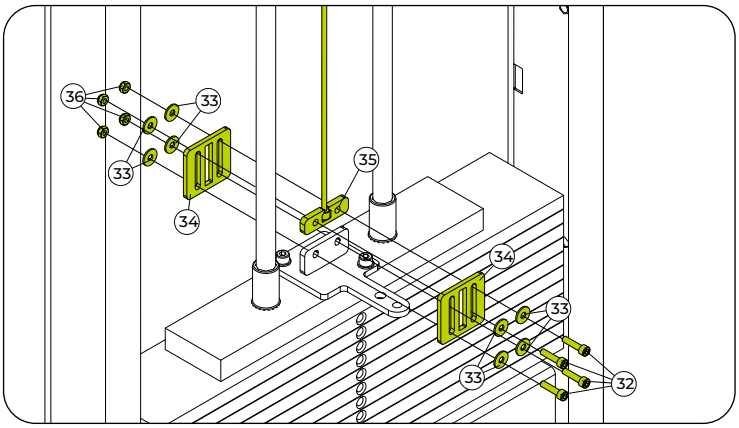

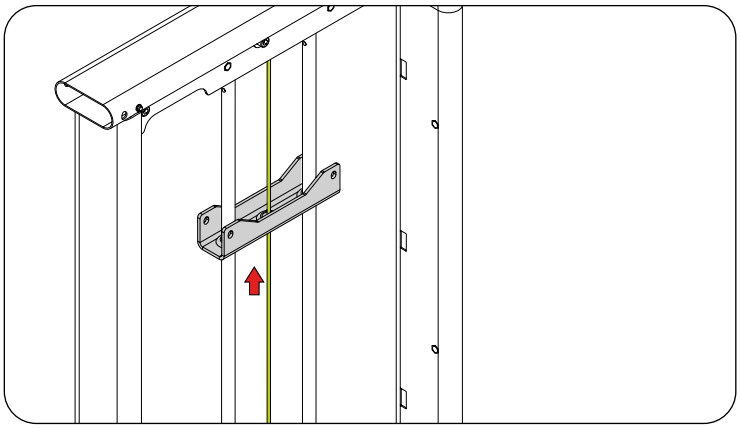

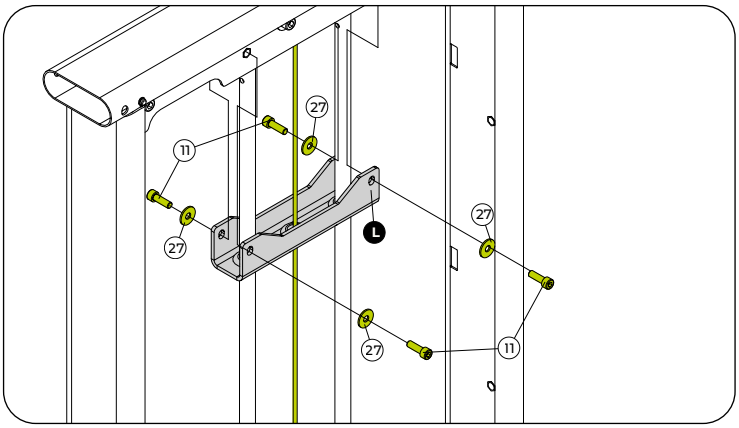

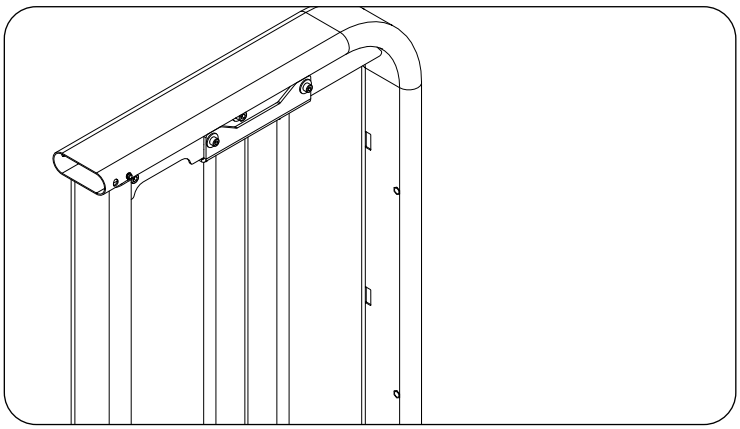

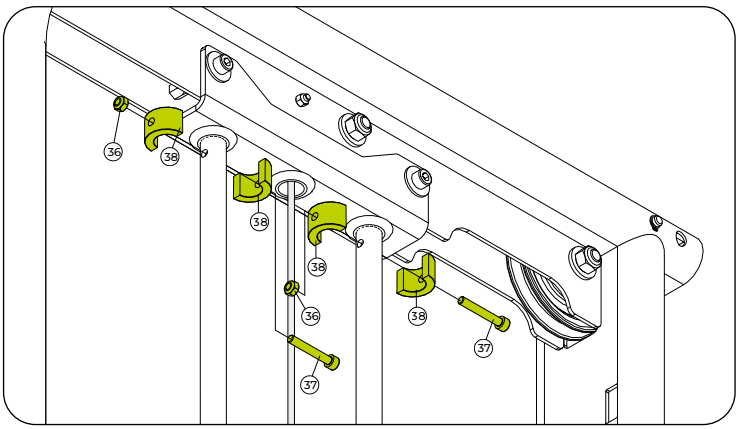

TOOLS



Fixed wrench n° 10 e 13



Hex wrench n° 5 e 6



Step 14

	NAME	Qty.
40	Weight Selector Pin	1x
41	Weight Label	1x

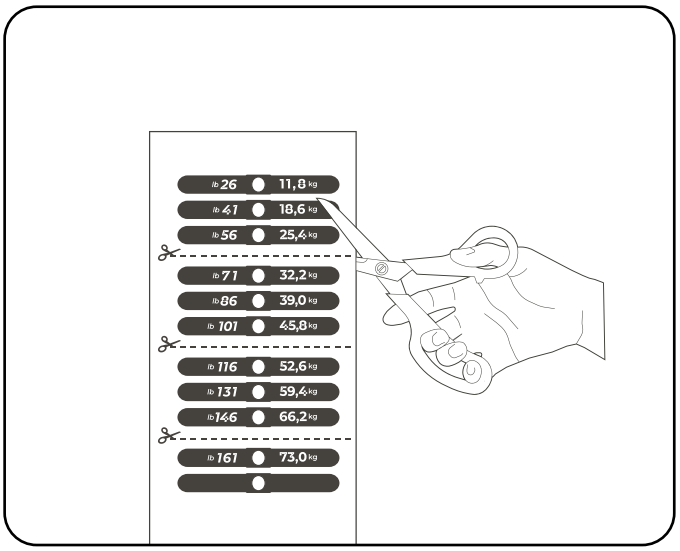

Cut the label along the indicated dotted line, as shown in the image.

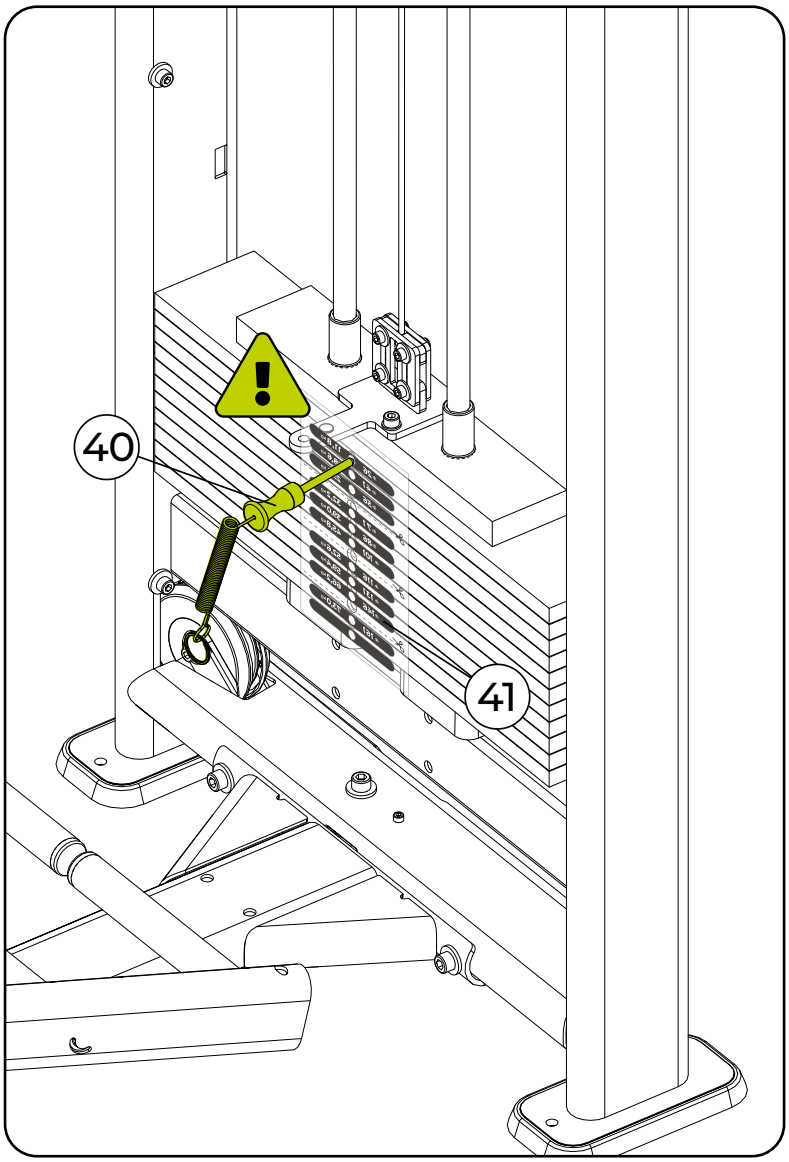

Position the cut label on the tower, as shown in the image. Use the selector pin as a guide for the indicated hole, without worrying about possible label overhang. Repeat the process as needed, remembering that no label should be applied to the top plate.

TOOLS

Scissors

NOTE: Some parts have been hidden to facilitate visualization.

ASSEMBLY OF THE EQUIPMENT

Step 15

	NAME	Qty.
M	Connecting support	
N	Front cover	
2	Flat Washer - 10,3x25,4	10x
6	Nylon Lock Nut - M10	4x
20	Socket Head Cap Screw - M10x60	2x
39	Socket Head Cap Screw - M10x65	4x

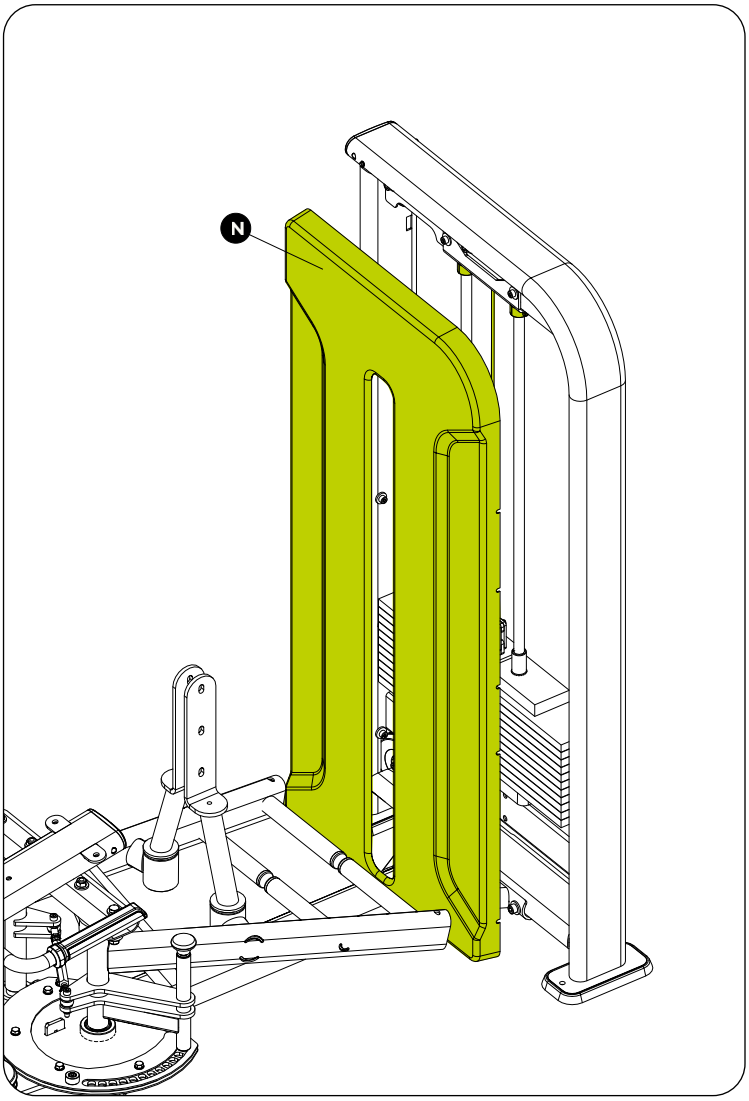

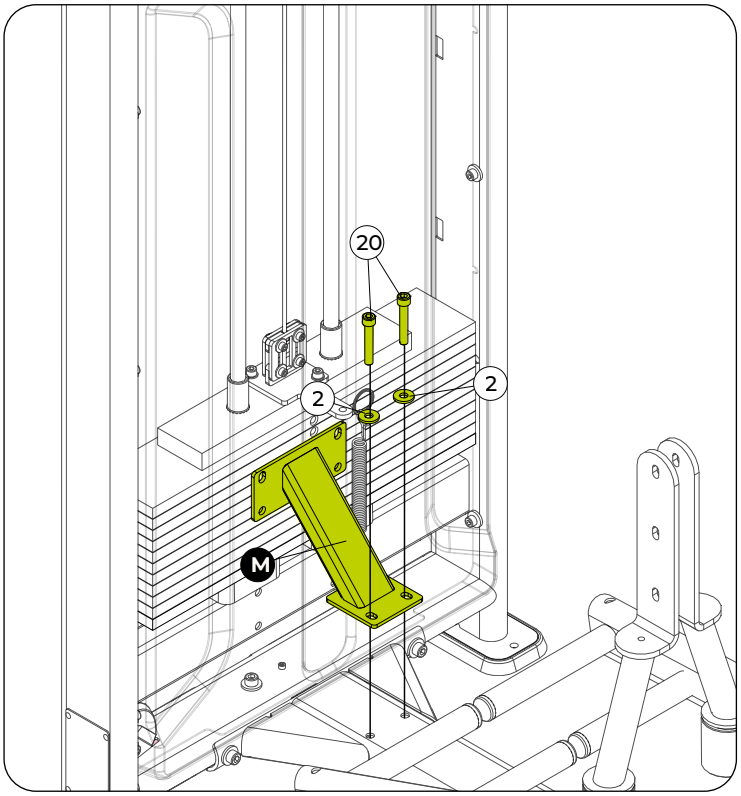

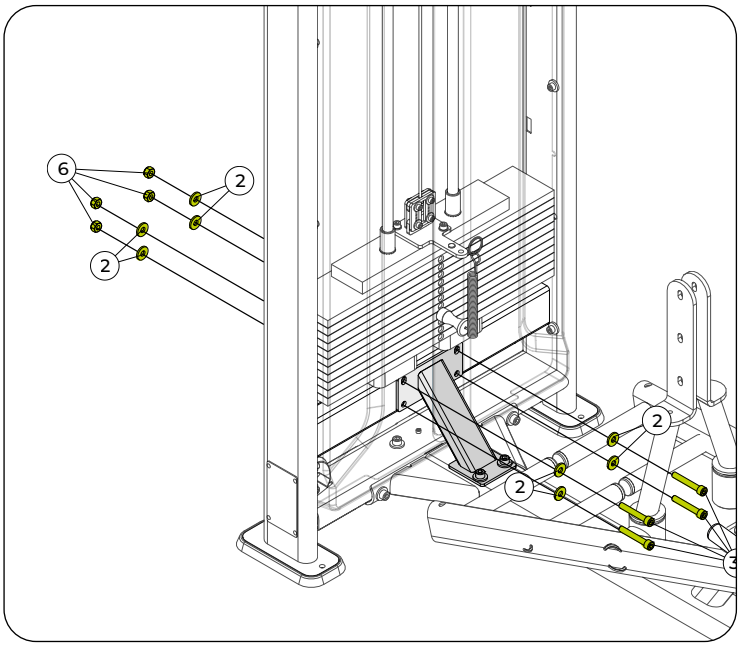

TOOLS

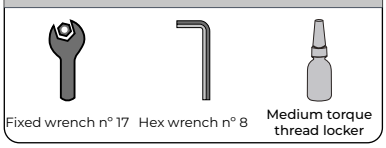



Step 16

9	NAME	Qty.
	Flanged Hex Head Screw - M8x20	4x

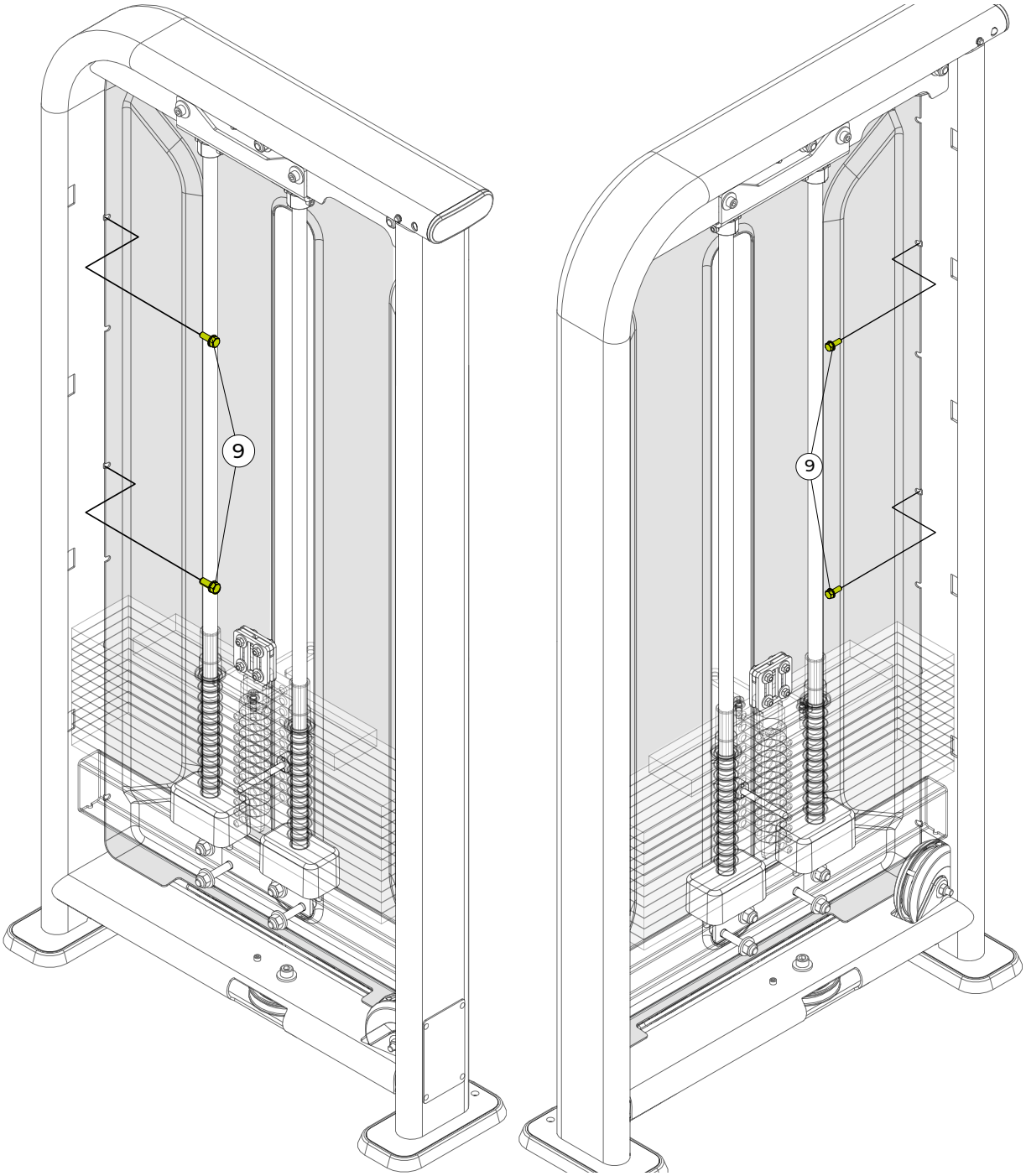

TOOLS



Hex wrench n° 6



Step 17 - TENSION THE STEEL CABLE

Before tensioning the cable, it is necessary to adjust the movement inverter stop as follows:

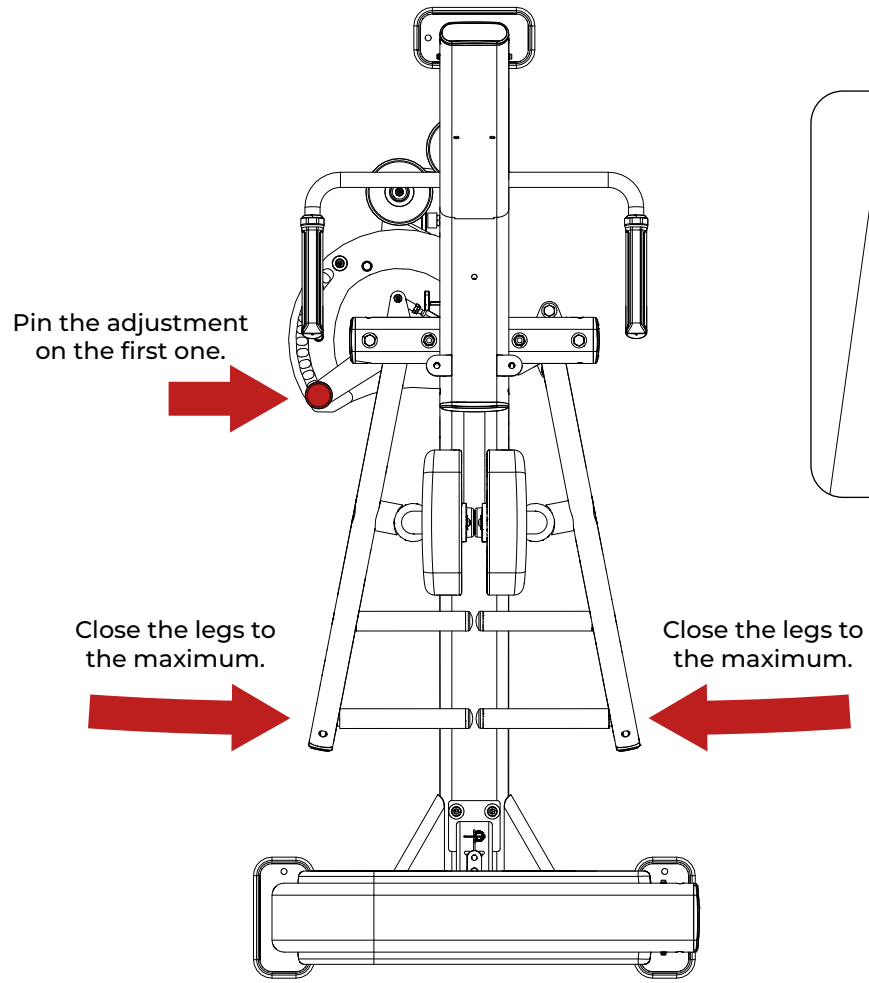

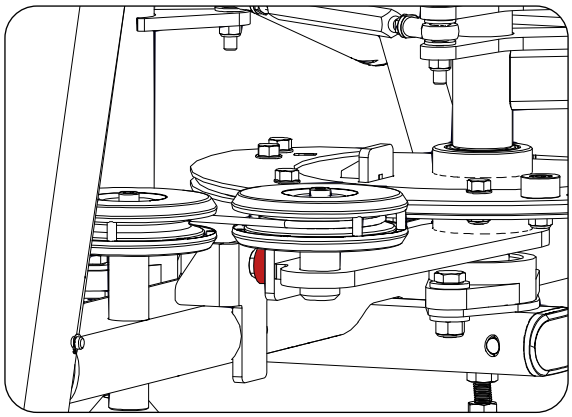

Adjust the stop on the movement inverter.

TENSIONING THE CABLE

1. Loosen the top screws of the tensioner.
2. Lower the tensioning nut until the cable is well stretched across all pulleys.
3. When the cable is at the correct tension, tighten the screws again, following the standard torque.
4. After tensioning, maintain at least a 10 mm distance between the tensioning nut and the surface of the flute (weight stack selector guide).

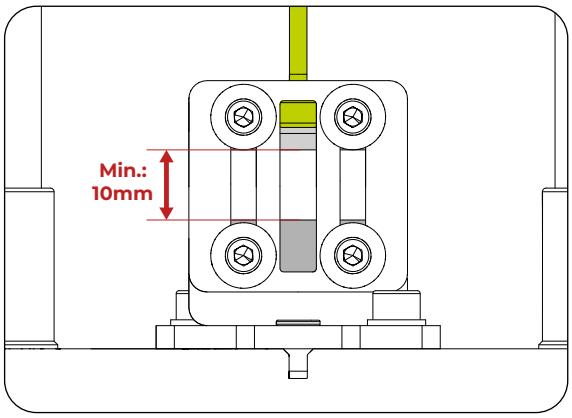

TOOLS



Fixed wrench



Step 18

	NAME
O	Rear cover

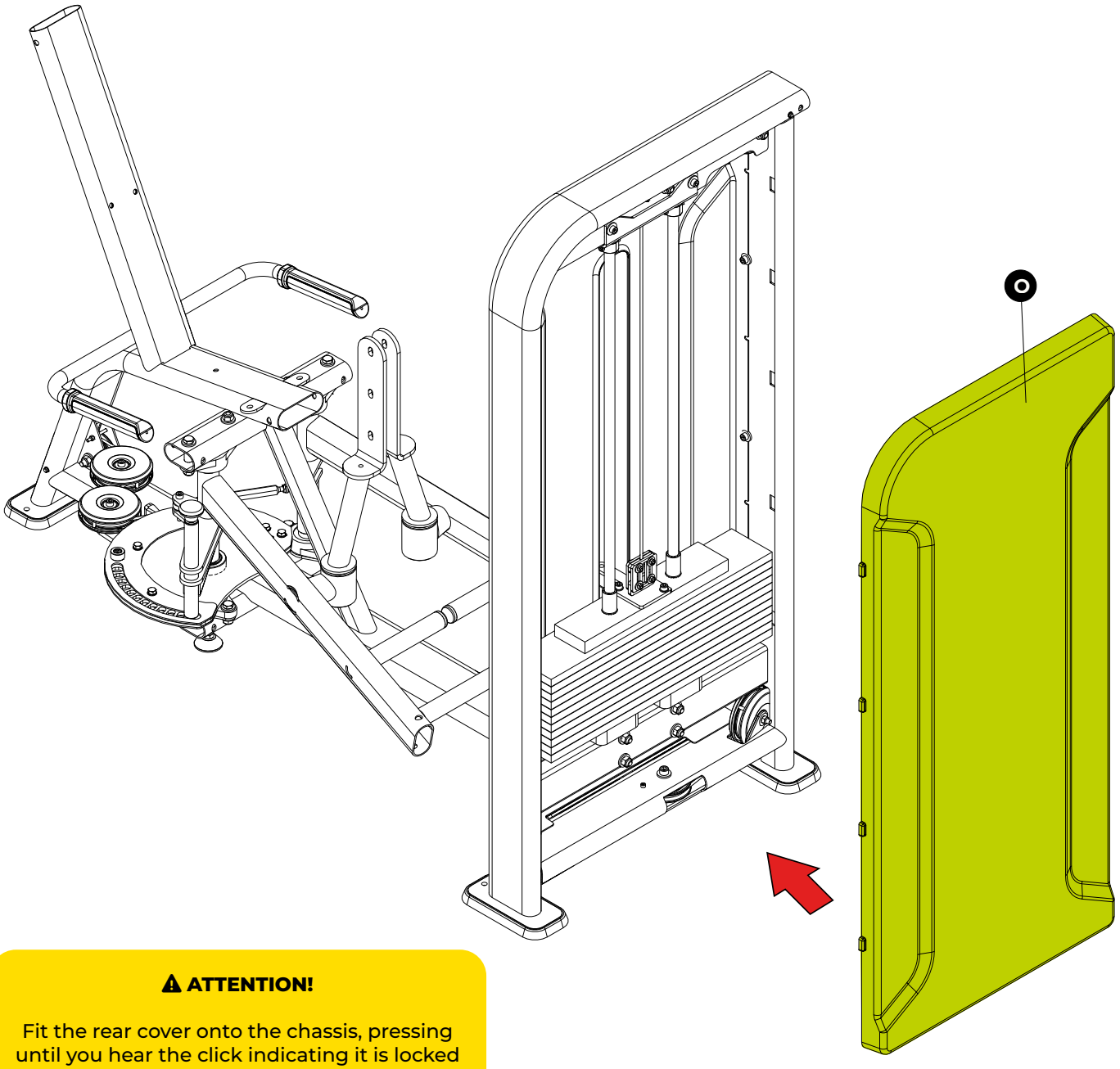

⚠ ATTENTION!

Fit the rear cover onto the chassis, pressing until you hear the click indicating it is locked in place.

Step 19

	NAME	Qty.
P	Seat upholstery	
Q	Backrest upholstery	
27	Flat Washer - 08,4x2,0	6x
46	Button Head Socket Cap Screw - M8x55	1x
47	Button Head Socket Cap Screw - M8x25	2x
48	Button Head Socket Cap Screw - M8x70	3x

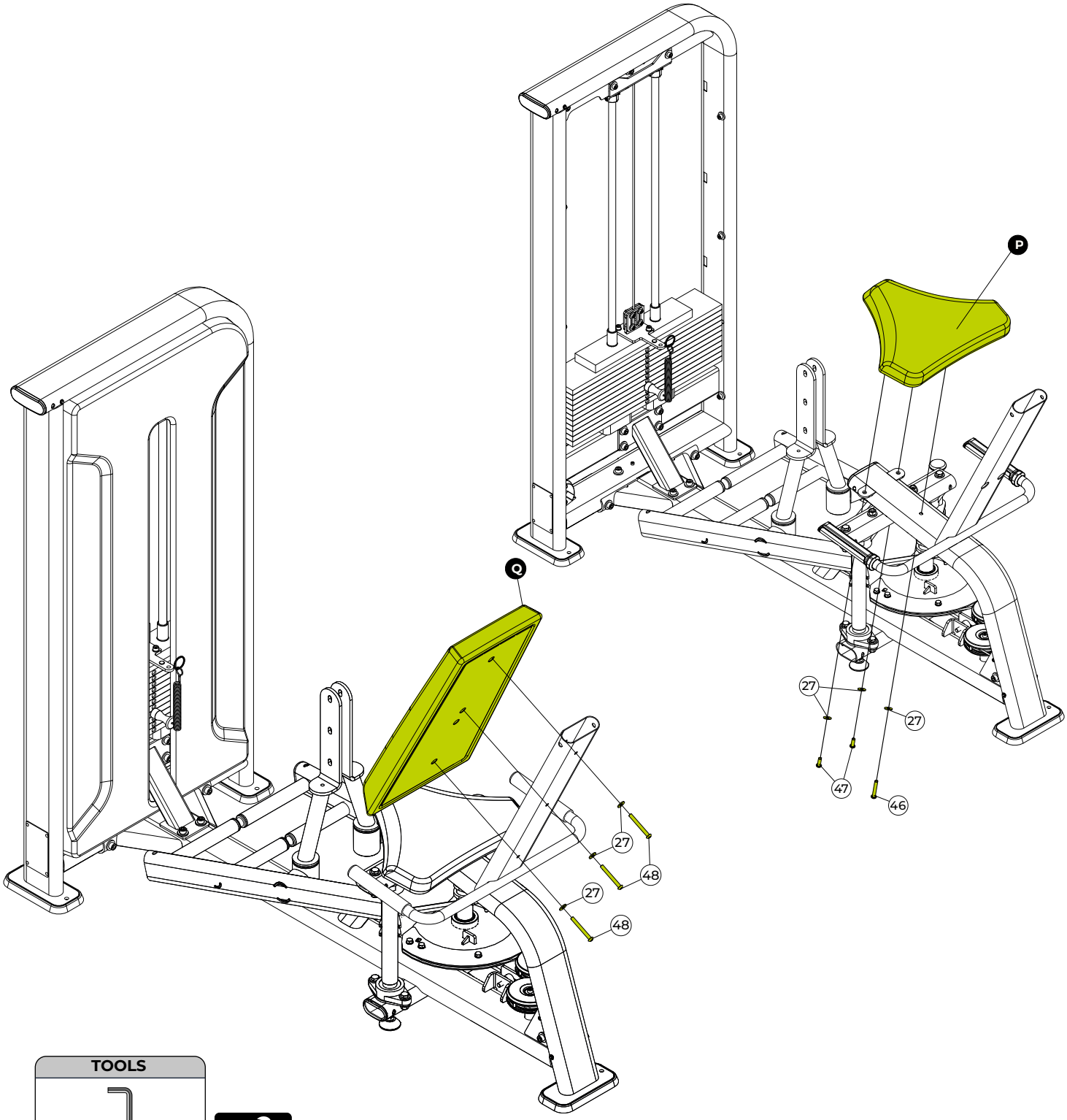

TOOLS

Hex wrench n° 5

100%

Step 20

	NAME	Qty.
R1	Right leg pad upholstery	
R2	Left leg pad upholstery	
27	Flat Washer - 8x24	4x
47	Button Head Socket Cap Screw - M8x25	4x
49	Batente	2x

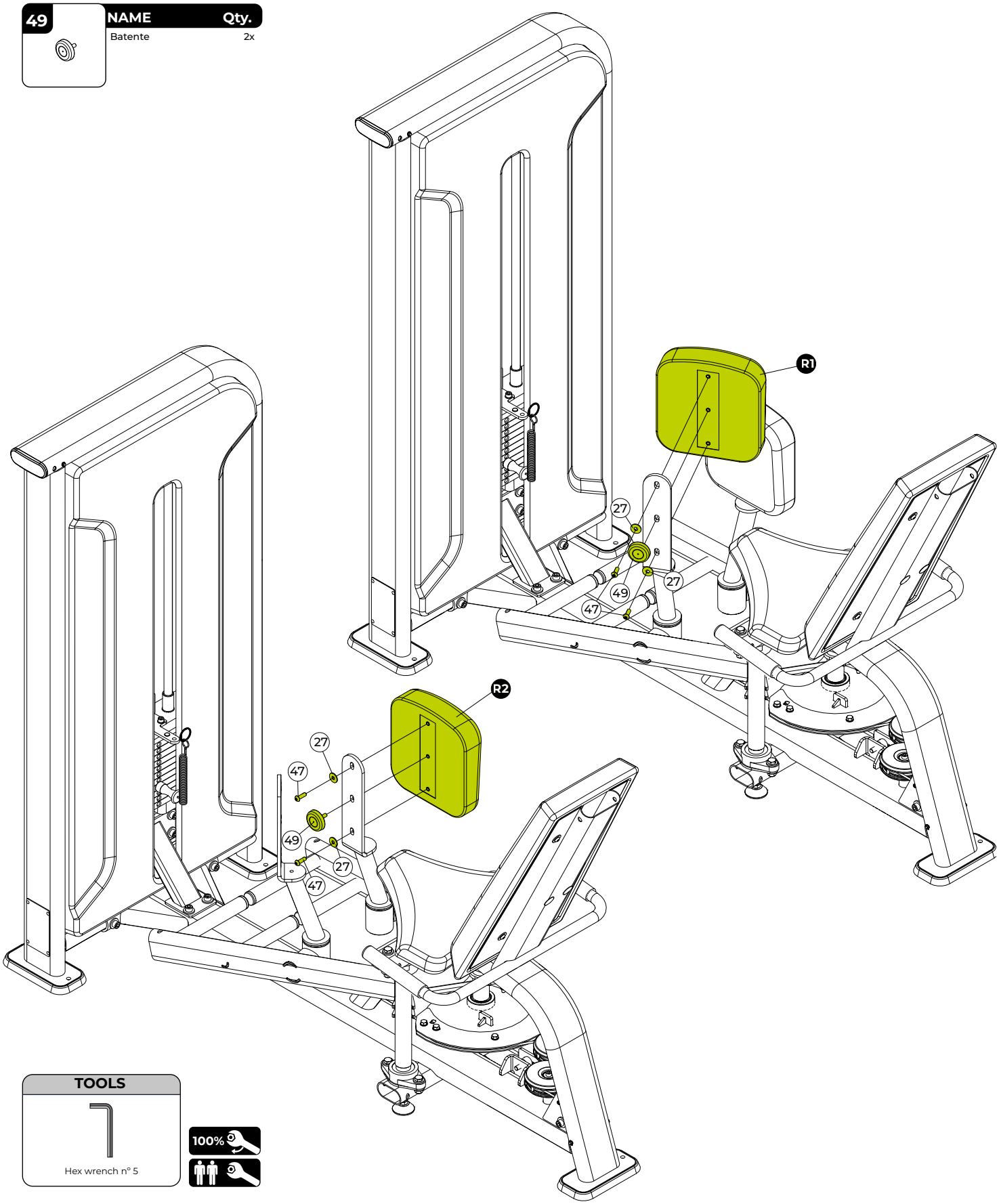

TOOLS

Hex wrench n° 5

100%

Step 21

50	NAME	Qty.
	Cap - 115x40	2x

51	NAME	Qty.
	Cap - 77x40	6x

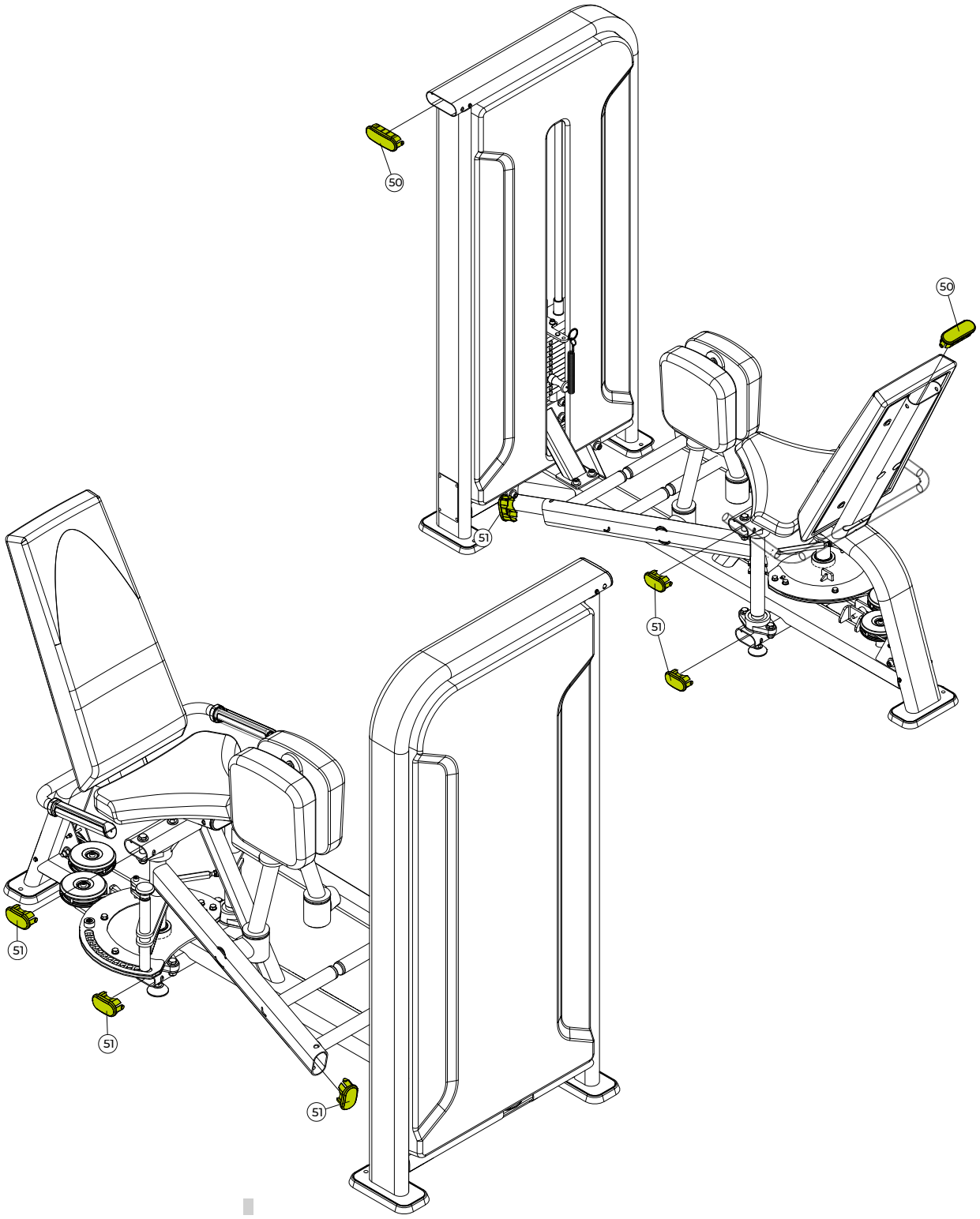

Step 22

40	NAME	Qty.
	Weight selector pin	1x

52	NAME	Qty.
	Lever Pin	1x

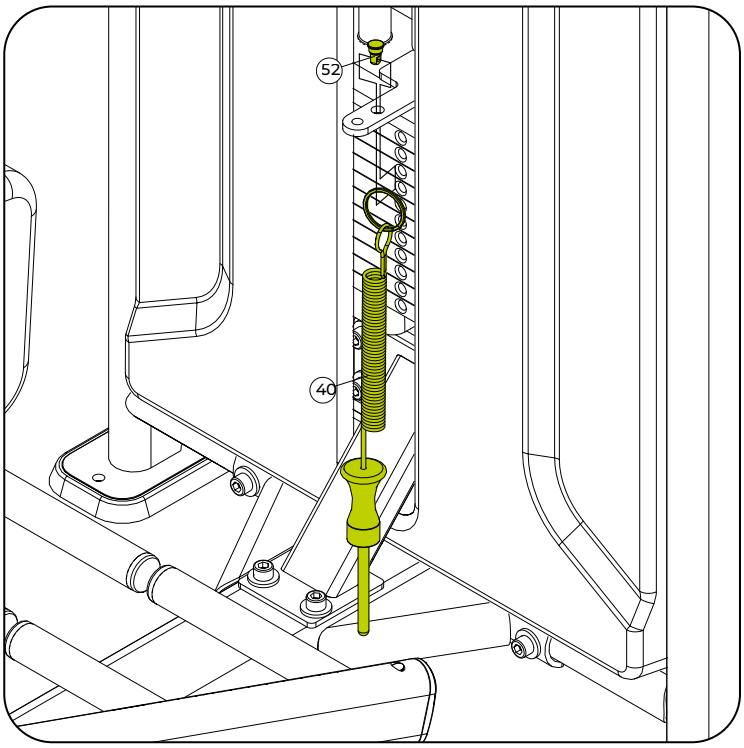

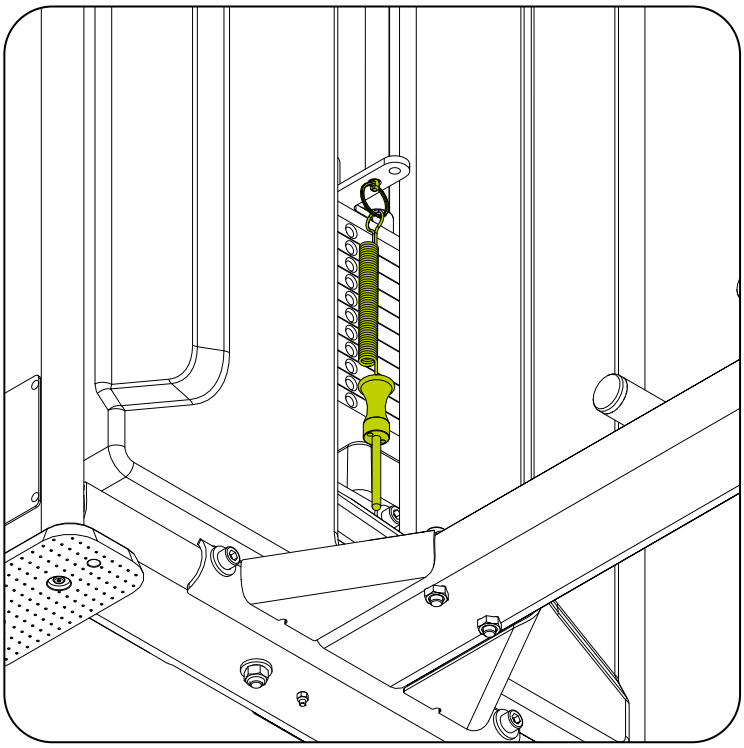

⚠ ATTENTION!

Pass the lever pin through the top plate support, using the larger opening of the top plate.
Then, fit the metal ring through the pin opening to secure it in place.
After that, insert the selector pin into the weight stack.

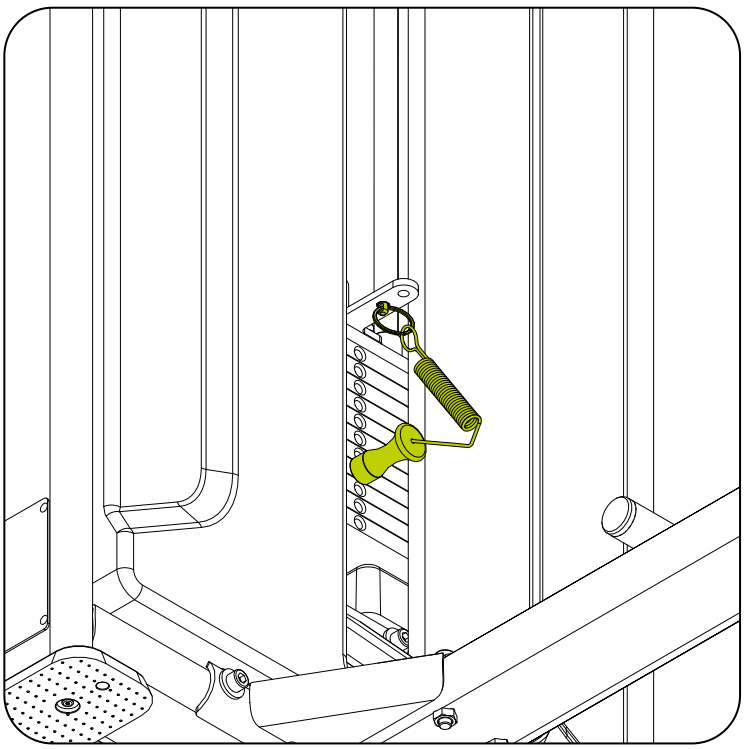

Step 23 Applying Labels to the Equipment (When Necessary)

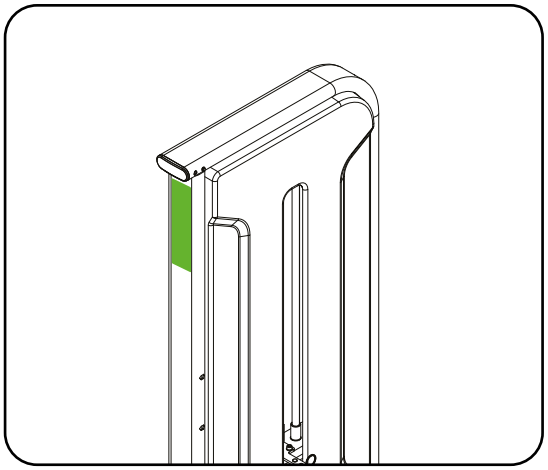

Label – Placard
This is the standard location and format for the label on all front covers of the Axis LC line, intended to show the user how to perform the exercise.

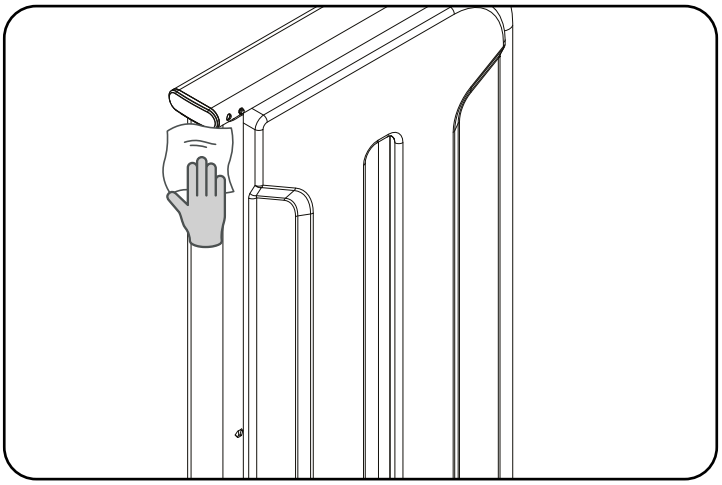

1. Surface Preparation
Thoroughly clean the machine's chassis with a cloth and a degreaser, such as LOCTITE 7070 CLEANER & DEGREASER. The surface must be dry and free of residue.

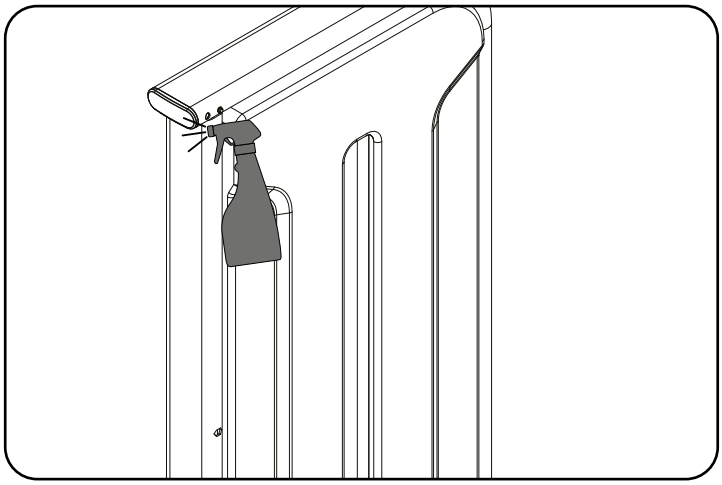

2. Wetting the Area
If desired, prepare a solution of water with neutral soap or alcohol (50/50) and spray it on the area where the label will be applied, to facilitate positioning.

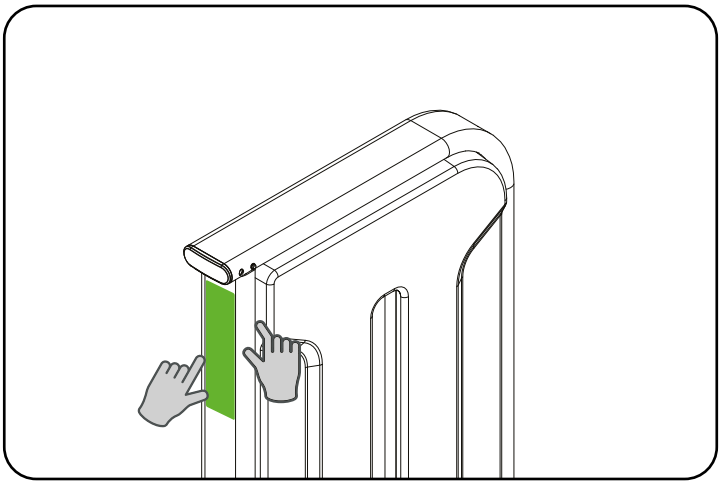

3. Label Application
Peel off the label and position it on the clean, slightly damp surface. Adjust as needed.

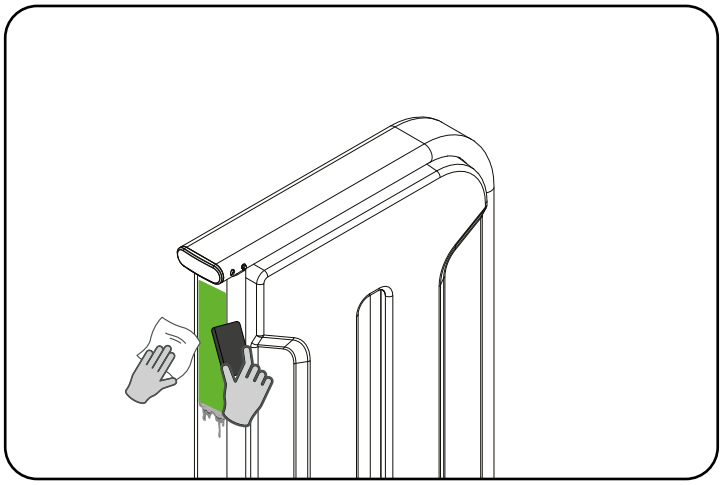

4. Final Fixing and Care
Press the label with a spatula or a cloth-wrapped card, removing bubbles and excess solution. Let it dry completely before using the machine. Clean the area with a duster or damp cloth, avoiding alcohol or solvents.

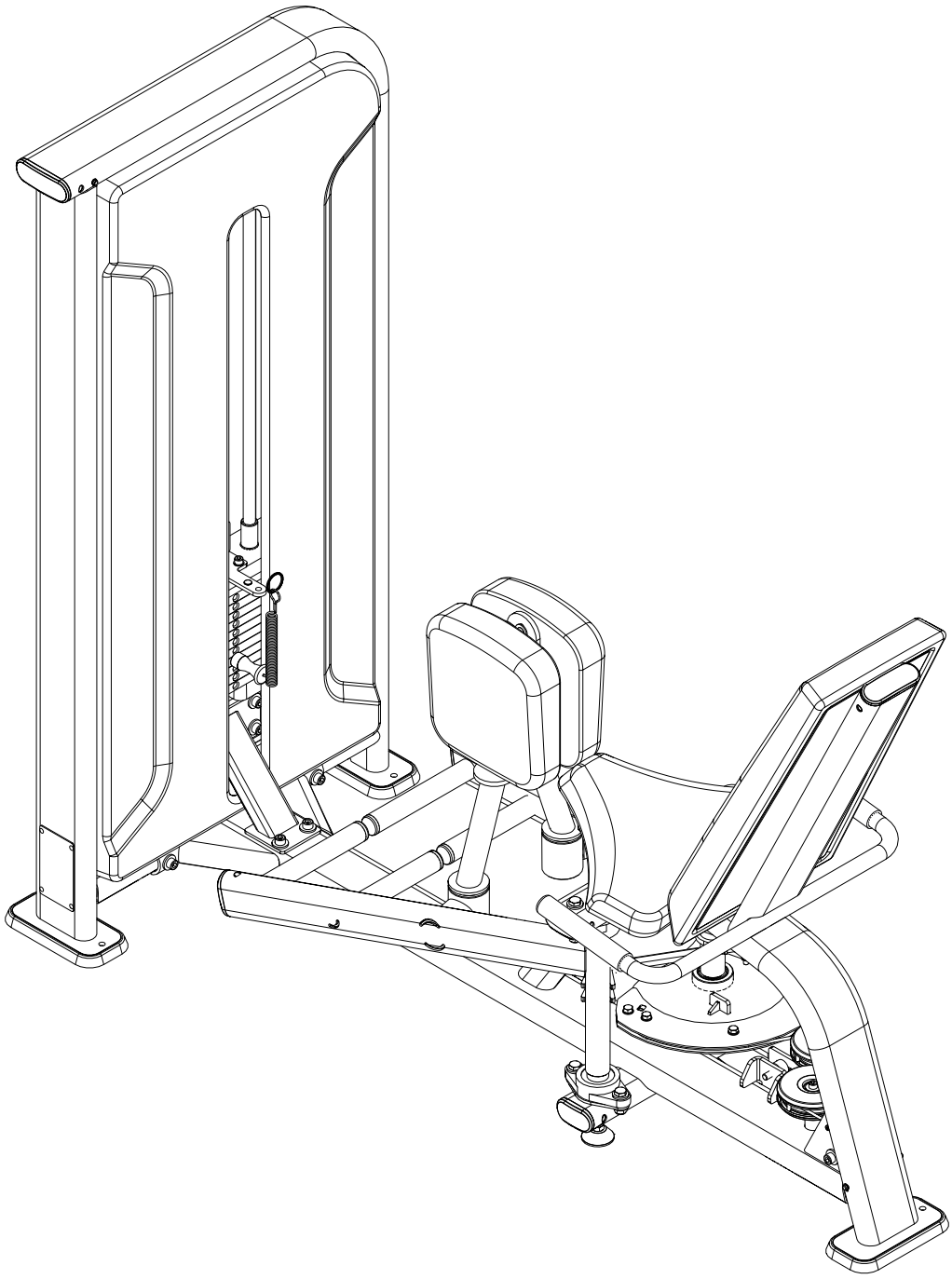

CONGRATULATIONS! THE EQUIPMENT ASSEMBLY HAS BEEN COMPLETED.

Before starting your workout, LEVEL the equipment on the floor and check the tightness of all screws. Consult the operational instruction chapter before using the equipment.



OPERATING INSTRUCTIONS

SELECTOR PIN

The selector pin allows the weights to be locked for use during exercise execution.

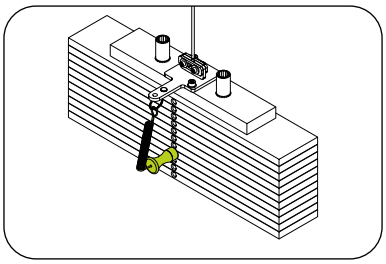

DANGER! **Check that the selector pin is properly engaged in the weight stack. Risk of serious or fatal user accident.**

LEG SUPPORTS

Allows the user to perform the exercise. The leg supports can be moved simultaneously.

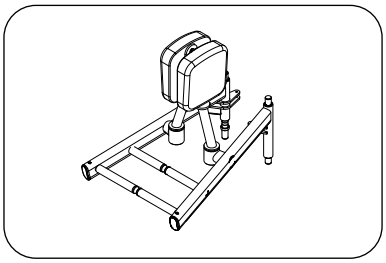

TRACTION BAR / SYNCHRONIZATION BAR

Its function is to maintain movement symmetry in the leg supports. This allows the legs to open simultaneously. To adjust the traction arm, simply rotate the nuts at its ends.

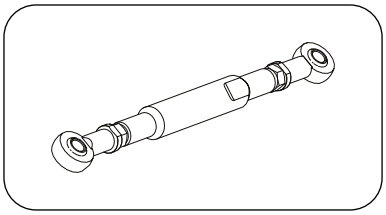

UPHOLSTERY

Allows the user to sit, rest their arms and legs, and lean against the equipment to perform the exercise.

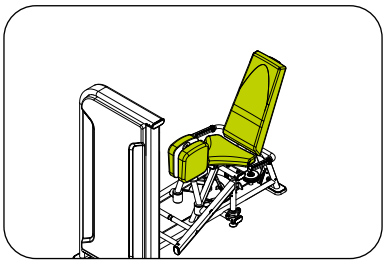

SERIAL NUMBER

The serial number contains pertinent information about the equipment class and manufacturer data. Do not remove the serial number sticker, as it facilitates the provision of information to an authorized service center or the manufacturer. If the sticker with the serial number comes off, contact the manufacturer immediately.

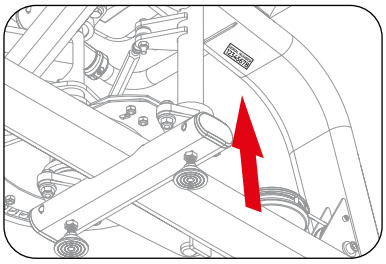

ADJUSTABLE FEET

The equipment has feet to keep it stabilized on the ground. Uneven leveling can damage the equipment. To level the equipment, simply rotate the feet.

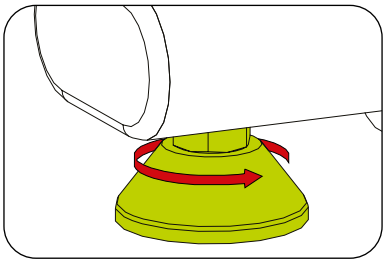

SPACE

For the user's safety, we recommend using a minimum access and escape area as shown in the figure beside. The access and escape area can be shared between the equipment used. This space requirement applies to all equipment.

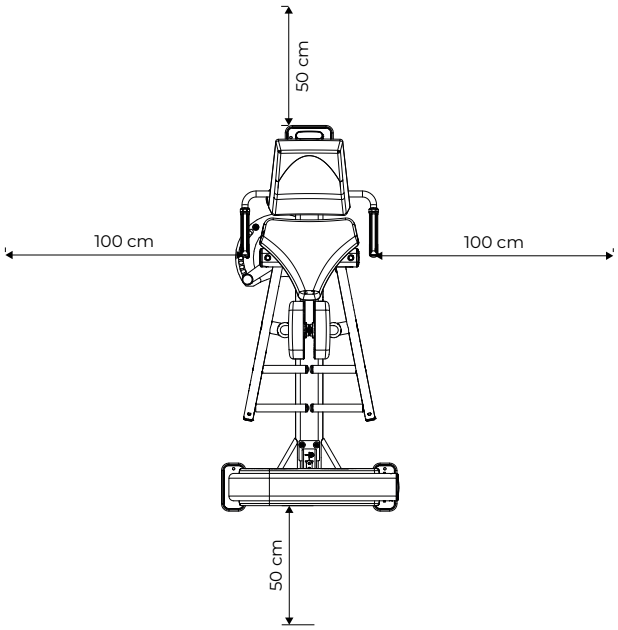

HOW TO USE THE EQUIPMENT

1. Position yourself on the equipment;
2. Adjust the backrest and seat position;
3. Select the load using the selector pin;
4. Hold the handles to stabilize your body during the exercise;
5. Begin your workout.

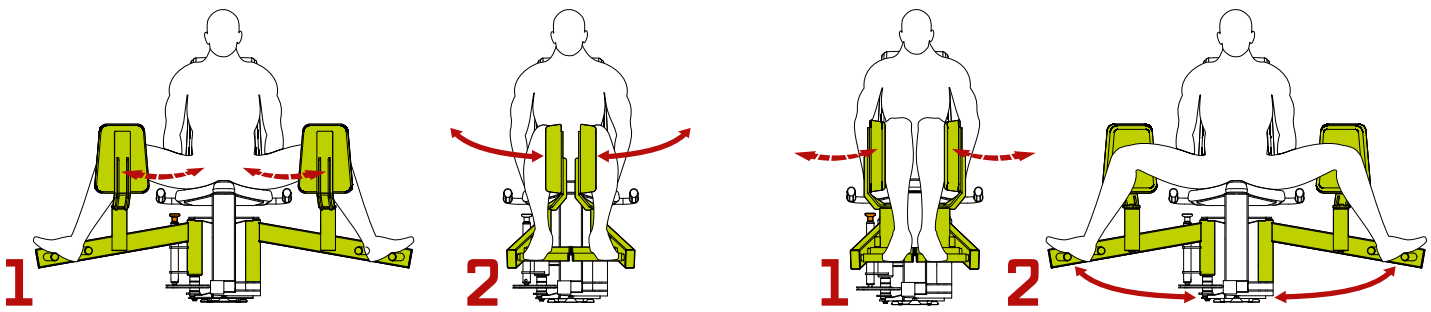



MAINTENANCE

MAINTENANCE

RECOMMENDATIONS

To ensure greater equipment durability, it is important to follow a series of precautions to avoid any problems with the equipment, users, and/or third parties. If any part of the equipment breaks, take it out of service until the compromised part has been properly repaired.

CLEANING

Weekly, clean the equipment using a soft nylon brush. Vacuum underneath the equipment to prevent the accumulation of dirt and dust, which may affect the equipment's operation.

Always use water, neutral soap, and a soft cloth to clean the equipment's upholstery before and after training. Allow the equipment to dry completely before starting a new workout. Never use acidic cleaning products. Never pour water on the equipment or apply spray liquids.

COVERING

The cover serves as protection for the tower. If it is damaged, replace it immediately.

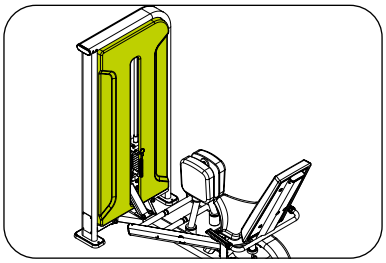

UPHOLSTERY

Immediately replace the upholstery in case of any type of tear, puncture, or other damage. To ensure greater durability of the upholstery, clean it as described in this manual.

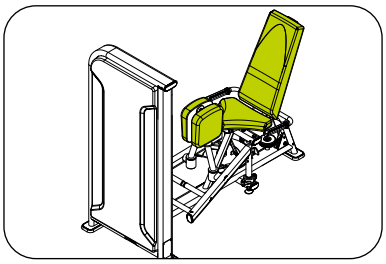

PULLEYS

The pulley is what allows the steel cable to follow the necessary path for performing the exercise, which is why it is extremely important to keep the pulleys well-maintained. If there is any sign of wear or damage to the pulleys, contact a technical service center.

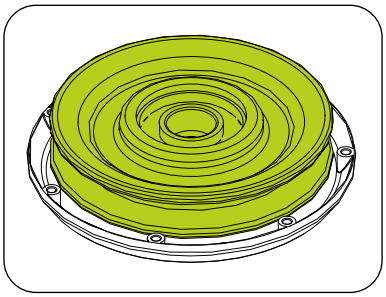

STEEL CABLE LOCKING PIN

The function of the steel cable locking pin is to prevent the steel cable from coming off the pulley. Therefore, if any of the pins are damaged, broken, or loose, they may not hold the steel cable in the pulley, causing serious or fatal accidents. It is extremely important to maintain the integrity of the pins. At the first sign of wear, contact a technical service center.

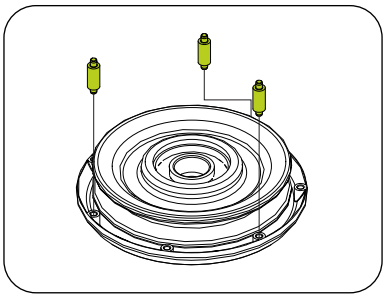

LOAD MULTIPLIER

Always check that it is not damaged or deformed from its standard shape. If you find any issue with the load multiplier, contact a Technical Support service.

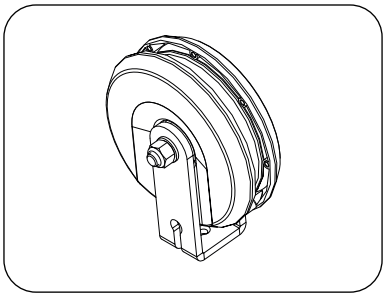

MAINTENANCE

SELECTOR PIN

Always check that the selector pin is not damaged or deformed from its original shape, as it may not engage the weight correctly. If the pin is damaged, contact a Technical Support service.

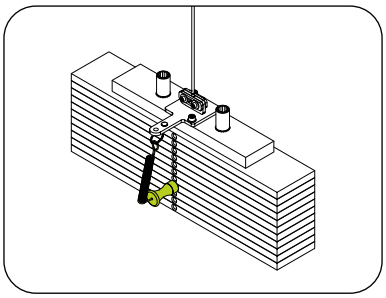

DANGER!

If the selector pin is damaged and used, it may not hold the weights correctly, causing serious or fatal accidents to the user and potentially damaging the equipment.

TOP PLATE

It allows the weights to be selected. If any damage or wear is identified on the part, do not attempt to select the weight. Contact a Technical Support service to have it replaced.

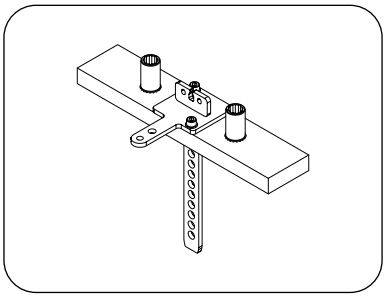

STEEL CABLE LOCK

Always check if the screws are securely fastened to the plates. If the locks are damaged, do not allow the equipment to be used. Contact Technical Support to have them replaced.

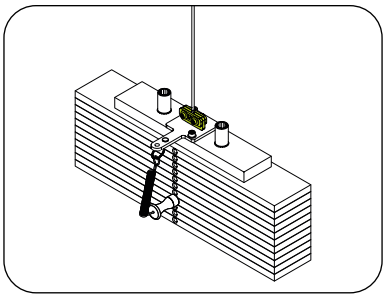

CARABINER

Some models use a carabiner, so it is extremely important to check its condition. At the first sign of wear, deformation, difficulty closing, or anything that could compromise its strength, replace the carabiner immediately.

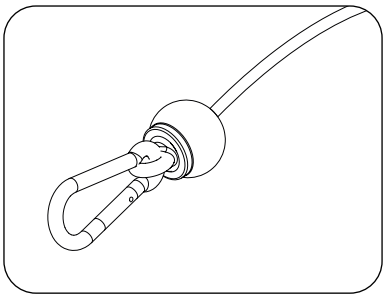

CARABINER REPLACEMENT

For replacement, always use a carabiner supplied directly by MOVEMENT.

If it is not possible to obtain a MOVEMENT-supplied carabiner, use a carabiner that strictly meets the following requirements:

- Material composition: Stainless Steel AISI 316;
- Maximum capacity closed: 1,600 kg;
- Maximum capacity open: 350 kg.

ATTENTION!

- **Monthly, carefully check the condition of the carabiner;**
- **Do not under any circumstances modify the carabiners;**
- **The carabiner gate must face the Weight Column.**

GUIDE RODS

To better preserve the equipment, the guide rods must be cleaned weekly. Clean them using a cloth dampened with water or alcohol.

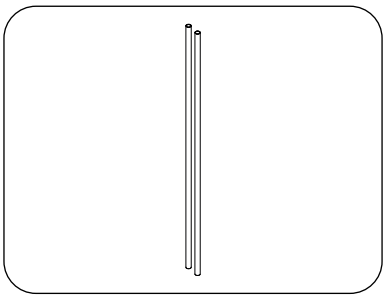

STEEL CABLE

With equipment use, the steel cable can become damaged due to natural wear and tear, misuse, or lack of maintenance.

Pay attention and always watch for any type of problem with the cable. Do not use and do not allow the equipment to be used if the steel cable is damaged. Below are some examples of a damaged steel cable.

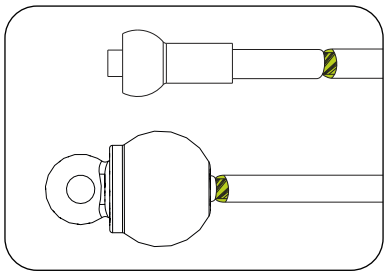

TWISTED STEEL CABLE

Always check the steel cable. If you identify any twists, replace it immediately.

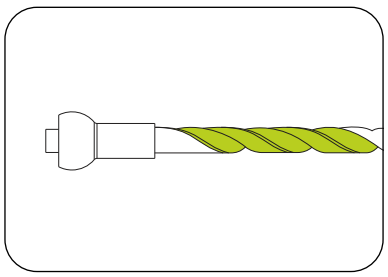

BULGE IN THE STEEL CABLE

If the cable breaks internally, a bulge may appear on the outside of the cable. If this occurs, replace it immediately.

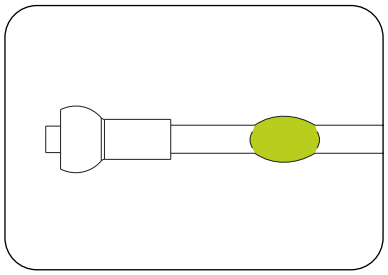

LOOSE WIRES

Replace any steel cable with exposed strands at the ends.

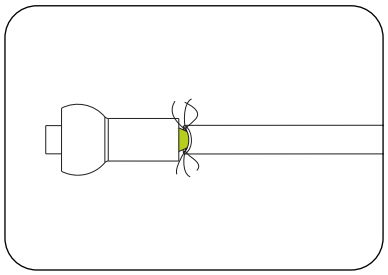

CRUSHED STEEL CABLE

A dented or crushed steel cable, or one that is not in its original shape, can cause breakage or damage to other parts of the equipment.

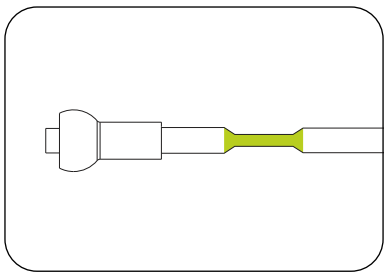

TWISTED STEEL CABLE

A twisted steel cable or one that is not in its original shape can cause breakage or damage to other parts of the equipment.

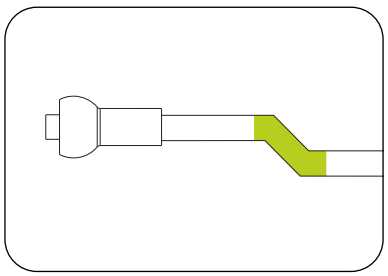

EXPOSURE

Exposed end of the steel cable.

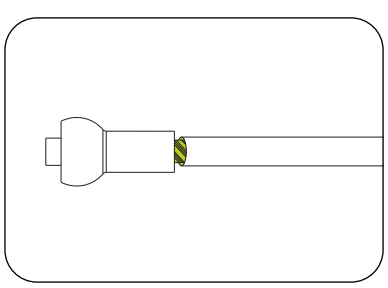

EQUIPMENT MAINTENANCE SCHEDULE

Use the following table to determine the maintenance frequency.

CHECK	DAILY	WEEKLY	MONTHLY	AS NEEDED
CLEANING	Always clean the equipment before and after each workout.			
SCREWS		Retighten screws if parts are loose.		
PULLEYS		Check if pulleys are damaged or worn. If so, replace the part.		
LOCKING PIN		Check if pins are damaged or worn. If so, replace them immediately.		
TENSIONER			Check if the steel cables are properly tensioned as described in the manual. If not, perform the correct tensioning procedure.	
LOAD MULTIPLIER (when applicable)	Check if the load multipliers are damaged or worn. If so, replace them.			
STEEL CABLE	Check all steel cables. If they are damaged or broken, replace them immediately.			
SELECTOR PIN	Check if the selector pin is broken or damaged. If so, replace it immediately.			
COVER / CASING		Check if the cover is damaged or broken. If so, replace it immediately.		
COUNTER				Check if the battery is weak. If it is below 20%, replace or recharge it.
UPHOLSTERY				Check for tears or holes in the upholstery. If found, replace the part immediately.
SEAT		Check that the seat adjustment locks securely into place. Also check the equipment's other adjustments. If any adjustment is not functioning correctly, replace the part. Check the pantograph springs. If they are making noise, lubricate them with spray grease.		
HANDLES		Check if the handle is damaged. If so, replace it immediately.		Check if the weights are sliding correctly on the guide rods and are properly selected. If not, replace the part immediately.
PREVENTIVE MAINTENANCE				Every 2 months, contact an Authorized Service Center to perform preventive maintenance on the equipment.

Any questions can be resolved through our customer service center at phone number 0800-7724080. To find an Authorized Service Center, visit the website http://movement.com.br/assistencia-tecnica and allow the browser to access your location to facilitate the search for the nearest authorized center.



WARRANTY

LIMITED WARRANTY - STRENGTH TRAINING LINE

Read the warranty terms and conditions carefully before using the equipment.
By using the equipment, you agree to abide by the following warranty terms and conditions.

Brudden Equipamentos Ltda., the manufacturer of Movement products, warrants that new equipment will be free from defects in materials and workmanship for the periods established below.
The warranty periods begin on the date of the purchase invoice issued by the Factory or an authorized retailer.

This warranty applies only to defects identified within the timeframes below and only to the original purchaser of the product. To exercise the warranty, the purchaser must contact the nearest authorized Technical Support center (list available at www.movement.com.br/assistencia-tecnica) within 30 days of discovering the non-conformity and make the equipment available for inspection.

90 days	Labor
6 months	Selector pins / knobs / thermoplastic covers and finishes / stickers / upholstery / handles and steel cables
1 year	Mechanical parts and components / pulleys / carabiners / bearings / springs / fastening components / general paint (including chromed and zinc-coated items) / electronic components (except batteries)
3 years	Tower / weight stack / chassis / other metallic structures (except paint and other surface treatments)

TERMS AND CONDITIONS

1. The warranty applies to Movement products only when:
1-1. The product is with the original purchaser and accompanied by the original proof of purchase (purchase invoice);
1-2. It has not been subject to: accidents, misuse or negligence, improper operation, abuse, improper transportation and storage, maintenance not in accordance with the specifications contained in the instruction manual, improper service, or modification not performed by Movement;
1-3. The replacement parts used are supplied by Movement;
1-4. Claims are made within the warranty period.
2. This warranty does not cover damage or equipment failures caused by failure to perform basic and necessary maintenance as described in the manual.

THE WARRANTY DOES NOT APPLY TO:
- Products repaired or modified by third parties without prior written authorization from Movement;
- Service calls for product installation or instructions to owners on how to use the product;
- Repairs carried out on Movement products without a serial number or with an altered or damaged identification;
- The pickup and/or delivery of the equipment from the consumer's residence for repairs.
- Any service expenses incurred after the service warranty period.

GENERAL WARRANTY TERMS
- The Movement Warranty service can be requested directly from the factory or from an Authorized Technical Assistance center. See the list on the website www.movement.com.br/assistencia-tecnica.
- Expenses resulting from the transportation of the product to a technical assistance center or the travel (technical visit) by an authorized technician will be borne by the purchaser, regardless of whether the product is covered by this warranty.
- The liability of this warranty is strictly limited to the repair, modification, or replacement of the supplied product.
- Movement is not responsible for damage to persons, third parties, other equipment and facilities, loss of profits, or any consequential damages.

Movement reserves the right to discontinue the manufacture of the equipment at any time and without prior notice, modify its specifications, and introduce improvements, without incurring the obligation to make such improvements to previously manufactured products.

CUSTOMER SERVICE
P.O. Box 11 - ZIP Code 17586-202 - Pompeia - SP - Tel. 0800-7724080
falecom@movement.com.br

Manufactured by:
BRUDDEN EQUIPAMENTOS LTDA.
Av. Industrial, 700 Distrito Industrial.
CEP: 17586-202 POMPEIA-SP - BRASIL
CNPJ: 43.061.654/0001-38
www.movement.com.br
falecom@movement.com.br

MOVEMENT

19/10/26

MANUAL DEL PROPIETARIO



ABDUCTOR/ADUCTOR DUAL

LEIA ATENTAMENTE ESTE MANUAL ANTES DE UTILIZAR O EQUIPAMENTO.
GUARDE-O PARA CONSULTA E REFERÊNCIA FUTURA.

READ THIS MANUAL CAREFULLY BEFORE USING THE EQUIPMENT.
KEEP IT FOR FUTURE CONSULTATION AND REFERENCE.

LEA DETENIDAMENTE ESTE MANUAL ANTES DE UTILIZAR EL EQUIPO.
GUARDARLO PARA FUTURAS CONSULTAS Y REFERENCIAS.

MOVEMENT®


MADE IN BRASIL

¡BIENVENIDO A MOVEMENT!

¡Felicitaciones, ahora forma parte del universo MOVEMENT!

Con el objetivo de ofrecer productos, servicios y soluciones innovadoras que respondan a las necesidades de ocio, bienestar y comodidad, dando a las personas una vida más agradable y sana, Brudden Equipamentos Ltda. creó la marca MOVEMENT.

Fundada para desarrollar y producir equipos de gimnasia, Movement se destacó enseguida en el mercado brasileño por la tradición en practicidad y durabilidad que hace de Brudden un icono en calidad en los mercados en los que aclosa.

Con una alta inversión en investigación y desarrollo junto a instituciones reconocidas, como la Escuela de Educación Física y Deportes de la Universidad de São Paulo - EEFE/USP, Movement promueve la mejora de la calidad de vida de los más diferentes perfiles y hábitos, con una fuerte presencia en Residencias, Urbanizaciones, Gimnasios, Clubes, Hoteles, Clínicas, Empresas y Organizaciones.

La calidad en equipos se extiende a los servicios prestados por su amplia red de atención y Puntos Autorizados, repartidos por todo el territorio nacional, con Movement siempre cerca de usted y su familia a favor de una vida más saludable y agradable para quien entrena con nuestros equipos y rentable para los inversionistas.

Acceda a nuestra página web y sepa más sobre lo que nuestra empresa ofrece para mejorar su calidad de vida.

ÍNDICE

INFORMACIÓN SOBRE SEGURIDAD.....5
CONOCIENDO EL EQUIPO 9
MONTAJE DEL EQUIPO.....12
INSTRUCCIÓN OPERACIONAL.....39
MANTENIMIENTO.....42
GARANTÍA 47



INFORMACIÓN SOBRE SEGURIDAD

EXPLICACIÓN DE LOS SÍMBOLOS

¡PELIGRO!

- Una declaración precedida de “PELIGRO” contiene información que debe ser puesta en práctica para evitar lesiones físicas graves o la muerte.

¡ATENCIÓN!

- Una declaración precedida de “ATENCIÓN” contiene información que debe ser puesta en práctica para evitar algún daño físico al usuario.

¡CUIDADO!

- Una indicación precedida por la palabra “CUIDADO” contiene información que debe ser puesta en práctica para evitar daños al producto.

Guarde este Manual para consultarlo en el futuro. Lea y comprenda este manual.

¡PELIGRO!

- El mal uso del equipo puede transformarlo en un instrumento peligroso, pudiendo causar lesiones graves o incluso la muerte del usuario, siendo de extrema importancia la lectura y comprensión de este Manual.
- Antes de utilizar el equipo, lea atentamente este Manual, verificando su correcto ensamblaje y uso, so pena de lesiones graves y muerte del usuario.
- Es de entera RESPONSABILIDAD del comprador de los productos MOVEMENT leer el manual de instrucciones y las etiquetas de advertencia del equipo. También es de entera responsabilidad del comprador instruir a los usuarios finales sobre el uso correcto del equipo.
- Los usuarios deben ser supervisados por un profesional calificado, correspondiendo al comprador instruirlos correctamente. El uso del equipo de forma contraria a lo previsto en este Manual puede causar accidentes a los usuarios.
- Este equipo no está destinado a personas con capacidad física, sensorial o mental reducida, o por personas con falta de experiencia y conocimiento, a menos que hayan recibido instrucciones referentes a la utilización del equipo y estén bajo la supervisión de un instructor.
- Este equipo está destinado al uso profesional en Gimnasios, Clubes, Estudios, Hoteles y Condominios, siempre con la supervisión de un instructor calificado. No está destinado al uso doméstico. En caso de duda, entre en contacto con MOVEMENT.
- Se recomienda que el equipo esté en un área de acceso controlado. El control de acceso al equipo es de entera responsabilidad del instructor, así como la supervisión del usuario cuando esté utilizando el equipo.
- NUNCA permita que dos o más personas utilicen el equipo al mismo tiempo.
- No permita que terceros se acerquen al equipo, ya que pueden causar accidentes.
- No permita que niños, personas con capacidad psicomotora reducida y animales se acerquen al equipo, riesgo de accidente grave o fatal.
- No utilice el equipo descalzo, con calzado de tacón o suela desgastada. Certifique-se de que no hay piedras pegadas al calzado.
- No utilice ropa holgada, evite usar joyas, cadenas, cabellos sueltos y demás objetos. Use siempre ropa destinada a la práctica del ejercicio físico.
- No utilice el equipo si está enfermo o bajo los efectos de drogas, alcohol o cualquier sustancia que afecte su capacidad psicomotora.
- Al regular cualquier asiento, apoyo de rodillas, banco de pesas, respaldo o cualquier otro tipo de ajuste, certifique-se de que el pasador de regulación o palanca esté completamente encajado en el orificio de ajuste para evitar lesiones.
- Ejercicios incorrectos o excesivos pueden causar lesiones graves. Si siente cualquier tipo de dolor, mareos, sensación de desmayo o falta de aire, detenga inmediatamente el ejercicio y consulte a un médico especializado.

EXPLICACIÓN DE LOS SÍMBOLOS

¡PELIGRO!

- Mantenga el suelo alrededor del equipo siempre seco, para evitar resbalones y caídas.
- Asegúrese de que el equipo esté debidamente nivelado sobre el suelo y sobre una superficie plana, lejos de paredes, para mantener el equilibrio del equipo y evitar accidentes y daños al usuario.
- NO coloque el equipo sobre suelos pulidos (lisos), ya que puede causar inestabilidad del equipo.
- Nunca realice modificaciones en el equipo sin la autorización del fabricante. Las modificaciones o accesorios no autorizados pueden resultar en la pérdida de la garantía, además de provocar lesiones graves o fatales al usuario.
- NO use ni permita el uso de cualquier equipo que esté dañado y/o tenga piezas gastadas o rotas.
- Sustituya inmediatamente cualquier tipo cable de acero que esté dañado o desgastado, riesgo de accidente grave o fatal para el usuario. Es responsabilidad del instructor verificar el estado del cable de acero.
- Use únicamente piezas de repuesto fabricadas y suministradas por MOVEMENT.
- No permita que ninguna persona realice mantenimiento en el equipo. MOVEMENT cuenta con puntos autorizados en todo el territorio nacional. Para localizar el más cercano, consulte el sitio web www.movement.com.br o contacte por teléfono al 0800 772 40 80.
- El mantenimiento preventivo es clave para mantener una larga vida del equipo y así evitar accidentes graves al usuario. Cualquier duda sobre mantenimiento, vea el capítulo de mantenimiento en este manual.
- El equipo viene equipado con una pila de pesas; no use ningún otro tipo de peso para aumentar la carga máxima del equipo, riesgo de accidente grave o fatal para el usuario.
- No utilice ningún otro tipo de pasador selector que no sea el que acompaña al equipo para trabar la pila de pesas.
- No permita que el usuario suelte la pila de pesas en caída libre, riesgo de daño a la estructura del equipo.
- No exceda la capacidad máxima del equipo.
- Inserte completamente el pasador selector en las pesas. La inserción parcial puede hacer que las pesas se caigan, causando daños al equipo y accidentes graves o fatales al usuario.
- Nunca retire el pasador selector cuando la pila de pesas esté en posición elevada.
- Nunca intente liberar piezas o pesas que estén atascadas.
- ENTENDER cada etiqueta de advertencia es importante. En caso de duda, contacte a nuestra central de servicio al cliente por teléfono al 0800 772 40 80.
- Si las etiquetas de alerta están dañadas, contacte a MOVEMENT inmediatamente para solicitar su reemplazo. Las etiquetas de alerta están fijadas en el equipo y deben ser inspeccionadas antes de la utilización del producto.
- Las etiquetas en forma de triángulo representan riesgo para el usuario.



¡PELIGRO!

NO PONGA LAS MANOS ENTRE LAS PESAS.

RIESGO DE APLASTAMIENTO.



¡PELIGRO!

NO PONGA LAS MANOS ENTRE LAS POLEAS.

RIESGO DE APLASTAMIENTO.



¡PELIGRO!

NO PONGA LAS MANOS ENTRE LAS PARTES MÓVILES.

RIESGO DE APLASTAMIENTO.



¡PELIGRO!

EQUIPO NO DISEÑADO PARA NIÑOS. MANTENGA A LOS NIÑOS ALEJADOS DEL EQUIPO.

RIESGO DE ACCIDENTES.

INFORMACIÓN SOBRE SEGURIDAD

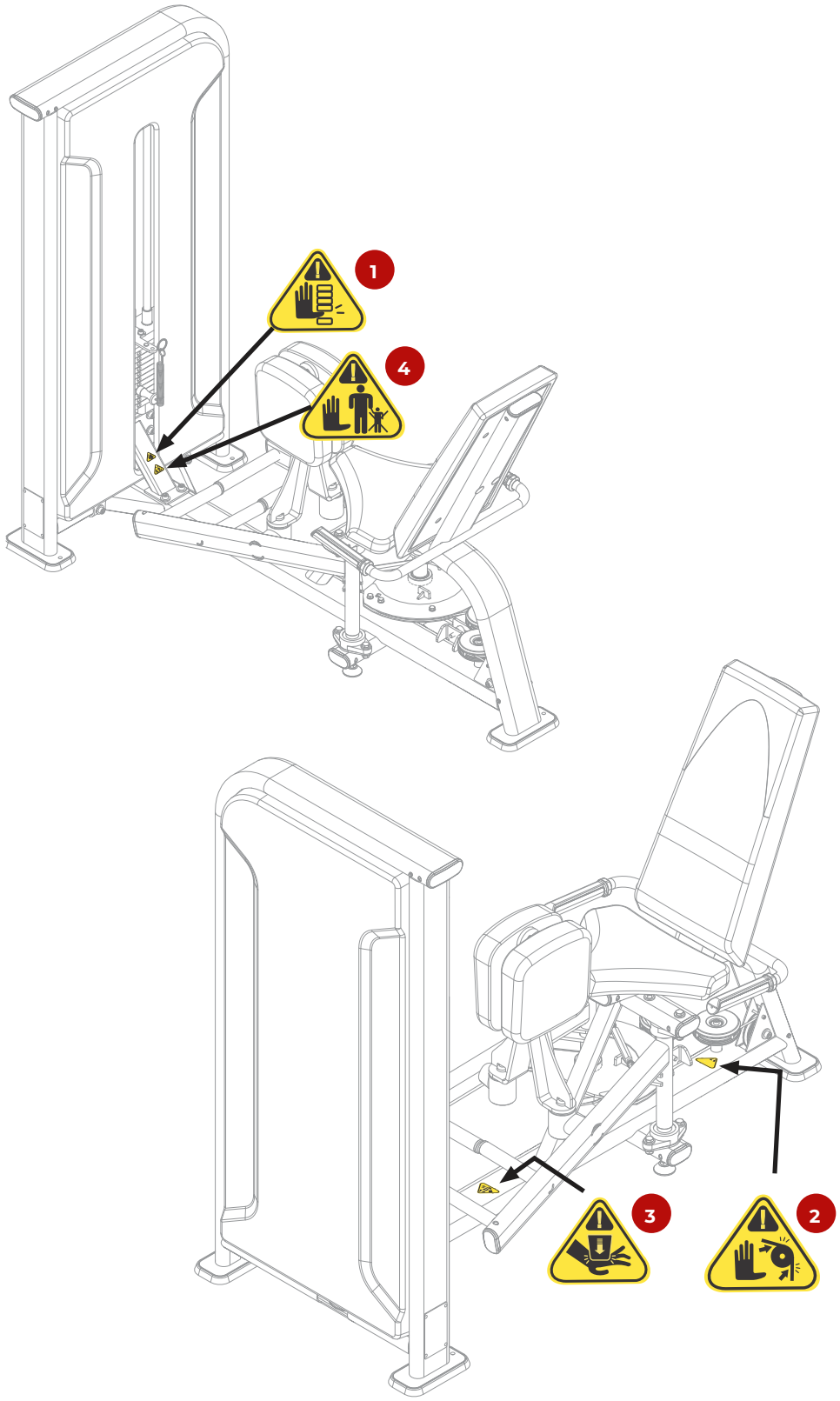



CONOCIENDO EL EQUIPO

CONOCIENDO EL EQUIPO

OBJETIVO

El Abductor Aductor Dual está diseñado para el entrenamiento y acondicionamiento físico del usuario mediante el movimiento de separación y aproximación de las piernas. El equipo cuenta con ajuste de posicionamiento para adaptarse a diferentes biotipos y una pila de pesas que permite personalizar la carga, proporcionando un entrenamiento eficiente y seguro para los músculos glúteo medio, glúteo menor, tensor de la fascia lata, aductor largo, aductor corto, aductor mayor, grácil y pectíneo.

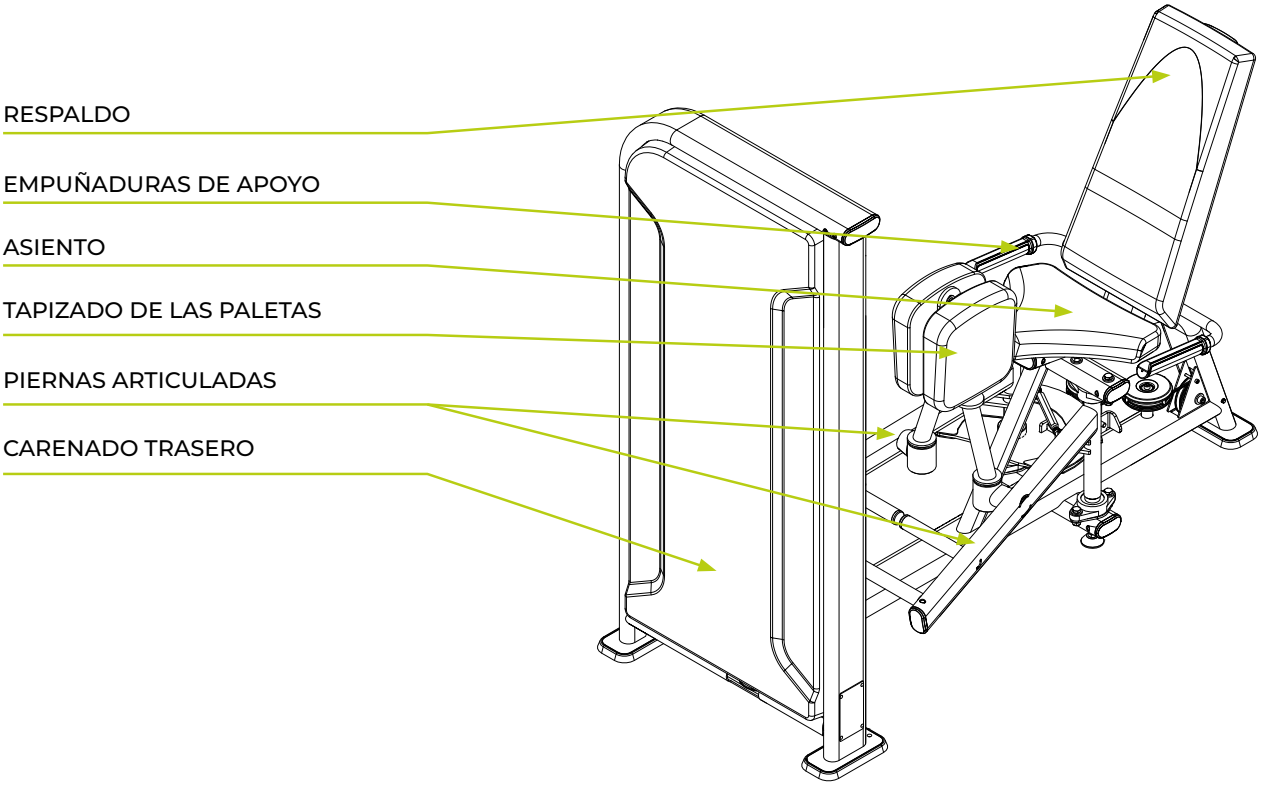

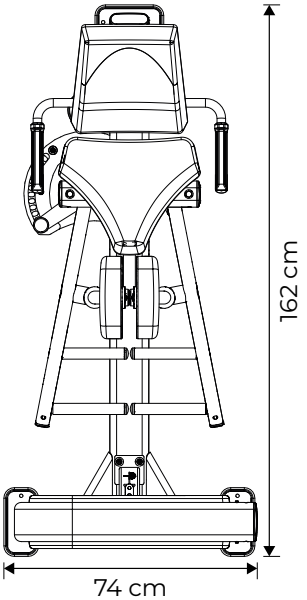

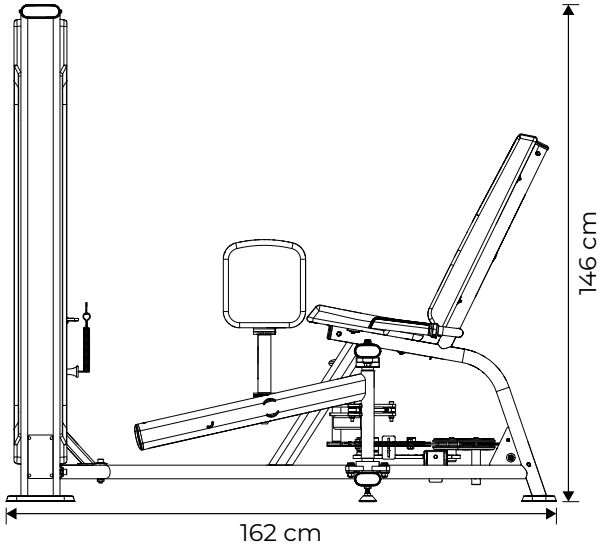

Especificaciones del equipo

Línea	Axis
Largo	131, 5 cm
Ancho	100,7 cm
Altura	146,3 cm
Área ocupada	1,3 m^3
Pila de pesas	1 top plate e 11 pesos - versión Light 1 top plate e 14 pesos - versión Heavy
Carga máxima	79,8kg - versión Light 100,2kg - versión Heavy
Peso del equipo	192,2kg - versión Light 212,4kg - versión Heavy
Torre carenada	Sí
Poleas carenadas	Sí
Pasadores selectores de peso (flauta)	Sí
Etiqueta de instrucciones (placard)	Sí
Soporte para botella / objeto	No
Opción de color	No
Opción de carenado	No
Área de utilización recomendada	3,0 m^2
Garantía	Vea el capítulo sobre garantía

MONTAJE DEL EQUIPO

MONTAJE DEL EQUIPO

⚠ ¡CUIDADO!

Antes de iniciar el ensamblaje de su equipo, es necesario prestar atención a los siguientes cuidados:

- Verifique que el embalaje no esté dañado y que las partes y componentes del equipo no estén estropeados.
- Se recomienda desembalar el equipo en el lugar donde será ensamblado.
- El lugar de montaje debe estar limpio.
- El suelo debe ser plano, nivelado y rígido para evitar la inestabilidad del equipo.
- Se recomienda que el equipo sea ensamblado lejos de la humedad y al abrigo de la luz solar, a fin de evitar daños a las partes electrónicas y la carcasa del equipo.

ICONOS

Los íconos tienen la función de instruir buenas prácticas que deben ser seguidas durante el ensamblaje.



Para este ensamblaje se recomienda que sea realizado por dos personas.



No realice el ajuste final de los tornillos.



Realice el ajuste final de los tornillos.

HERRAMIENTAS

Utilice las siguientes herramientas para el ensamblaje del equipo. La tabla de torque tiene la función de guiar cuánto apriete puede soportar determinado tornillo. La tabla debe ser seguida rigurosamente.

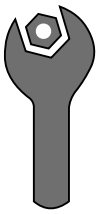

Llave fija

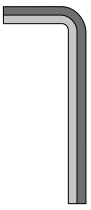

Llave hexagonal



Traba rosca torque medio



Llave fija

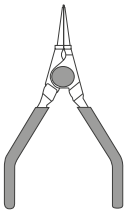

Alicate para anillos elásticos

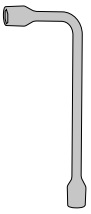

Llave para ruedas

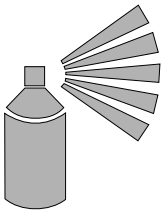

Grasa en spray



Tijeras

Especificación de torque:

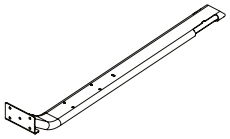

Elementos de fijación en estructuras metálicas

Diámetro [mm]	Torque [N.m]
M6	9 a 12
M8	22 a 29
M10	45 a 48

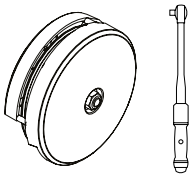

Poleas con fundas o sin fundas

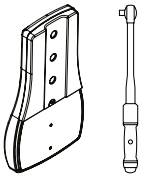

Asientos tapizados con o sin fundas

Torque [N.m]

8 a 10

MONTAJE DEL EQUIPO

LISTA DE COMPONENTES

A

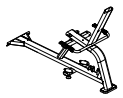

CHASIS

B

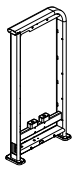

CHASIS DE LA TORRE

C1



SOPORTE DE LA PIERNA DERECHA

C2

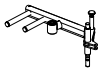

SOPORTE DE LA PIERNA IZQUIERDA

D1



PARTE SUPERIOR DE LA LEVA

D2



PARTE CENTRAL DE LA LEVA

D3



PARTE INFERIOR DE LA LEVA

E

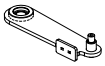

CUERPO DEL INVERSOR

F



BARRA DE UNIÓN

G1



PIERNA DERECHA

H

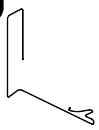

CABLE DE ACERO

I



BARRA GUÍA

J



PILA DE PESAS

K



TOP PLATE

L



SOPORTE DEL PASACABLES

M



SOPORTE DE UNIÓN

N

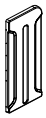

CARENADO FRONTAL

O

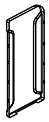

CARENADO TRASERO

P



TAPIZADO DEL ASIENTO

Q



TAPIZADO DEL RESPALDO

R1



TAPIZADO DE LA PIERNA DERECHA

R2



TAPIZADO DE LA PIERNA IZQUIERDA

MONTAJE DEL EQUIPO

PASO 01

A		NOMBRE		B	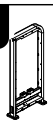	NOMBRE	
		Chasis				Chasis de la torre	

1		NOMBRE	Ctd.	2		NOMBRE	Ctd.
		Tornillo cil. int. - M10x30	2x			Arandela lisa - G.A 10,3x25,4	2x

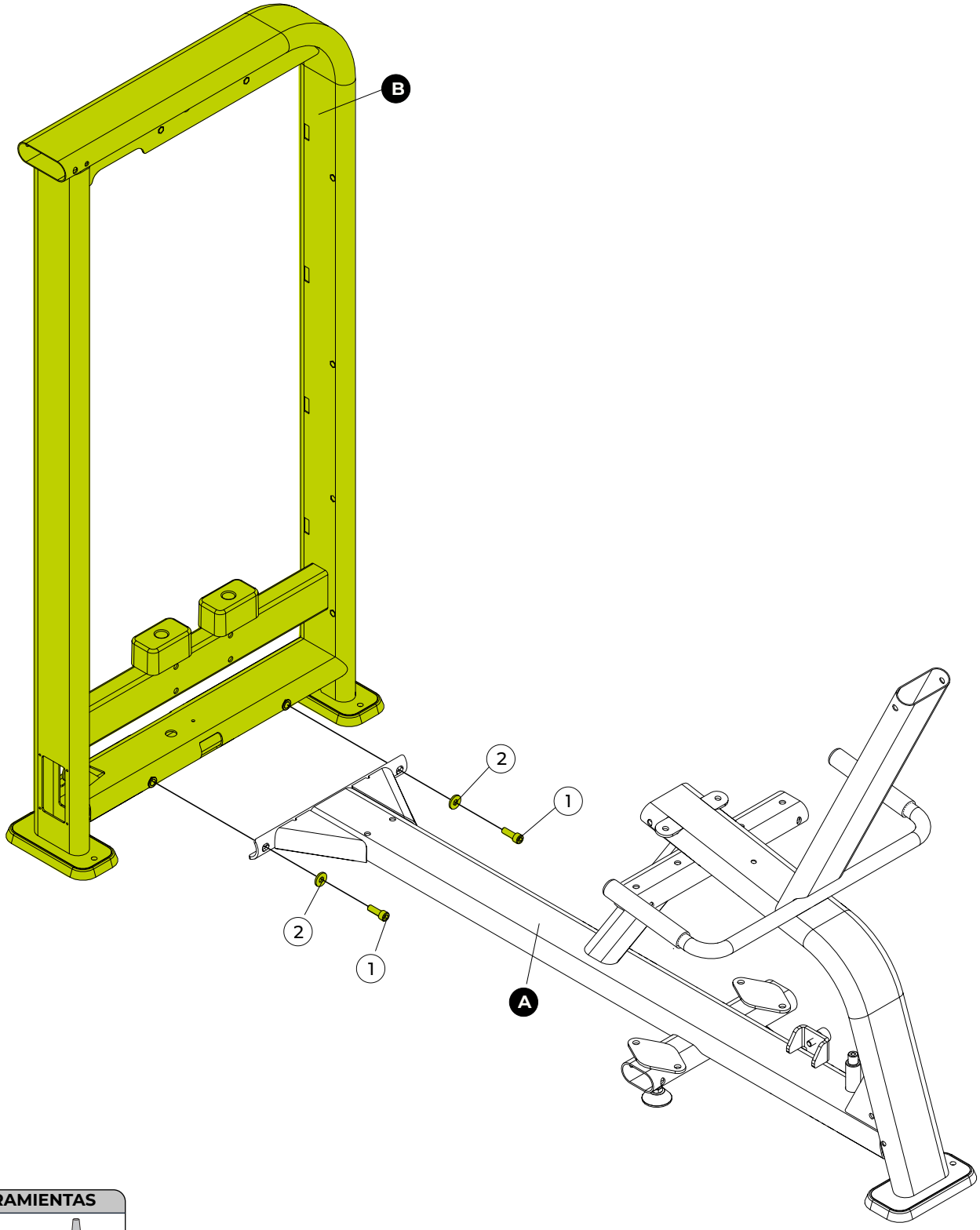

HERRAMIENTAS



Llave hexagonal n° 8



Traba rosca torque medio



PASO 02

	NOMBRE	Ctd.
C1	Soporte de la pierna derecha	
3	Cojinete	2x

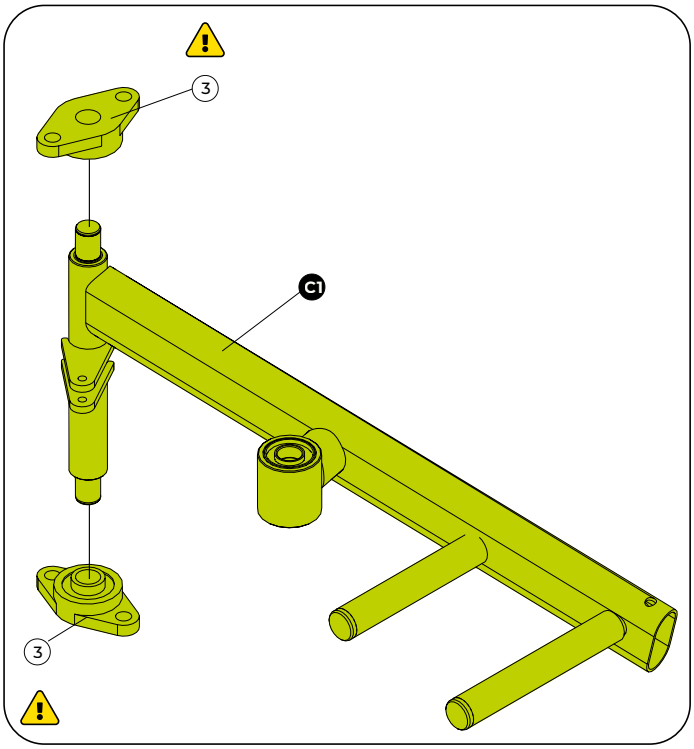

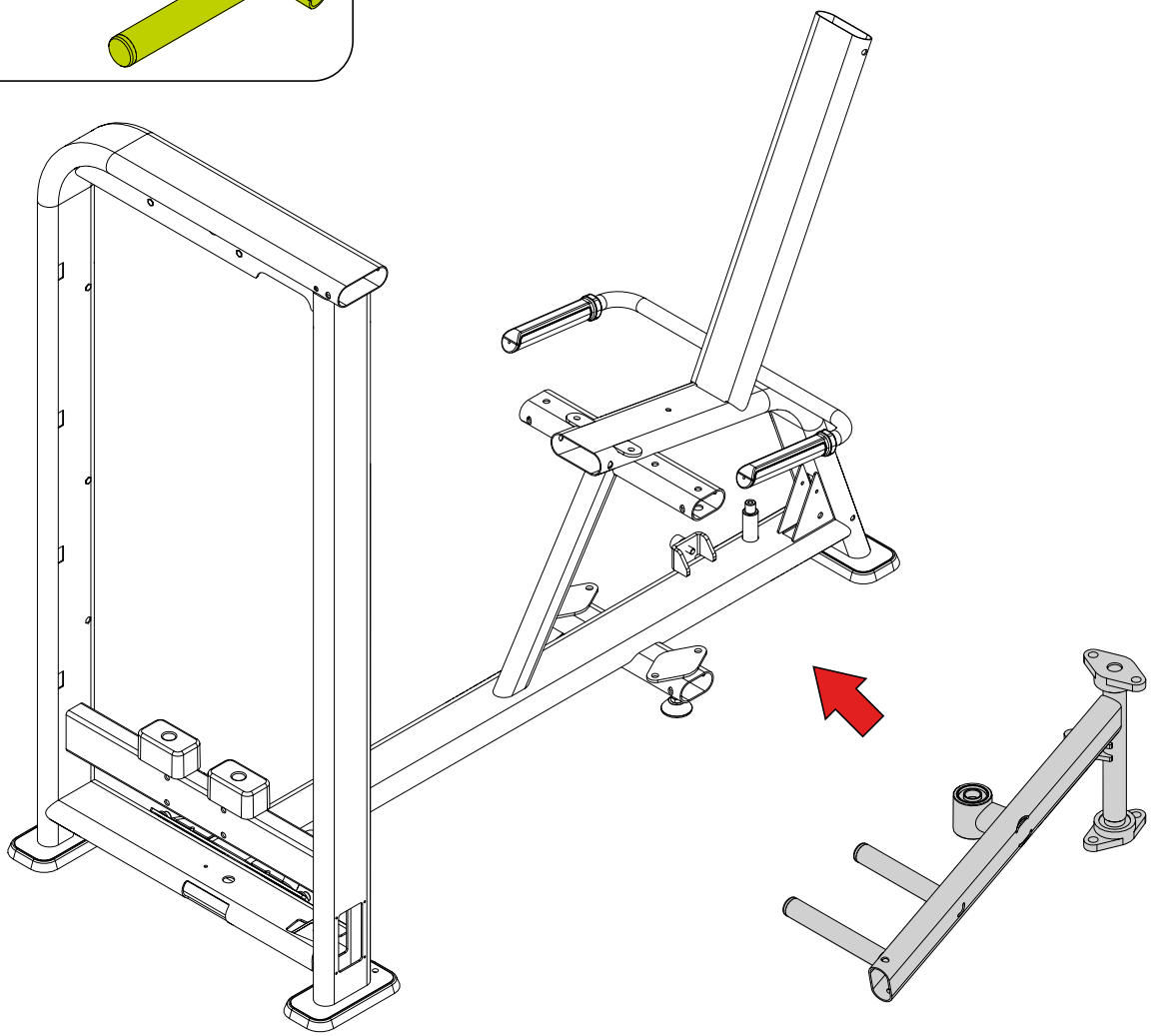

MONTAJE DEL EQUIPO

PASO 03

	NOMBRE	Ctd.
2	Arandela lisa - G.A 10,3x25,4	8x
4	Tornillo hex. - M10x35	2x
5	Separador - Ø15,8x13	2x
6	Tuerca nylon - M10	4x
7	Tornillo hex. - M10x70	2x
8	Casquillo esp. cincado - Ø15,9x49,4	2x

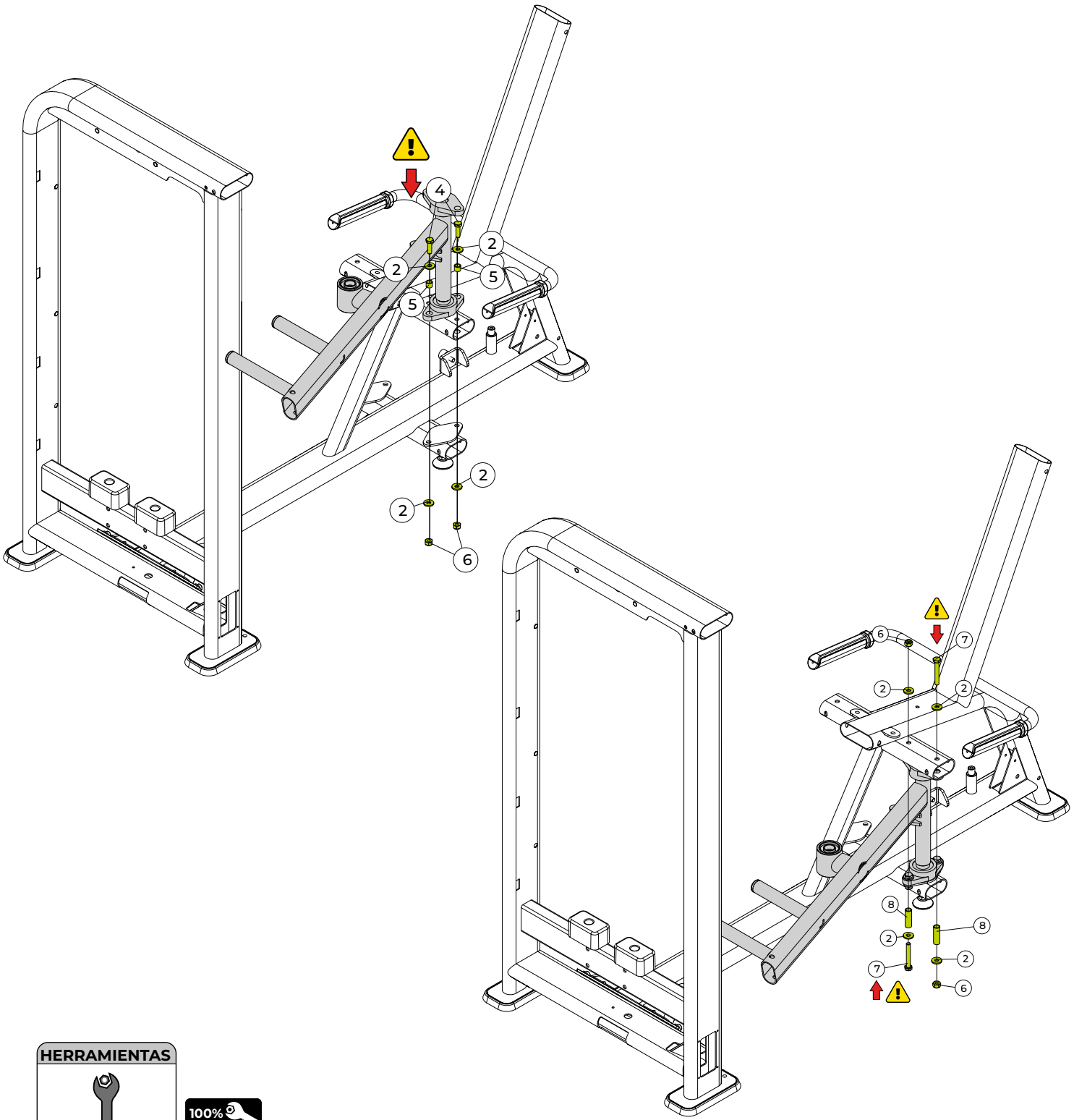

HERRAMIENTAS

Llave fija nº 17

MONTAJE DEL EQUIPO

PASO 04

	NOMBRE	Ctd.
C2	Soporte de la pierna izquierda	
D1	Parte superior de la leva	
D2	Parte central de la leva	
D3	Parte inferior de la leva	
E	Cuerpo del inversor	
3	Cojinete	2X
9	Tornillo hex. - M8x20	5x
10	Tuerca nylon - M8	6x
11	Tornillo cil. int. - M8x25	1x
12	Topé de la leva	1x
13	Separador - Ø34,925X11	1x

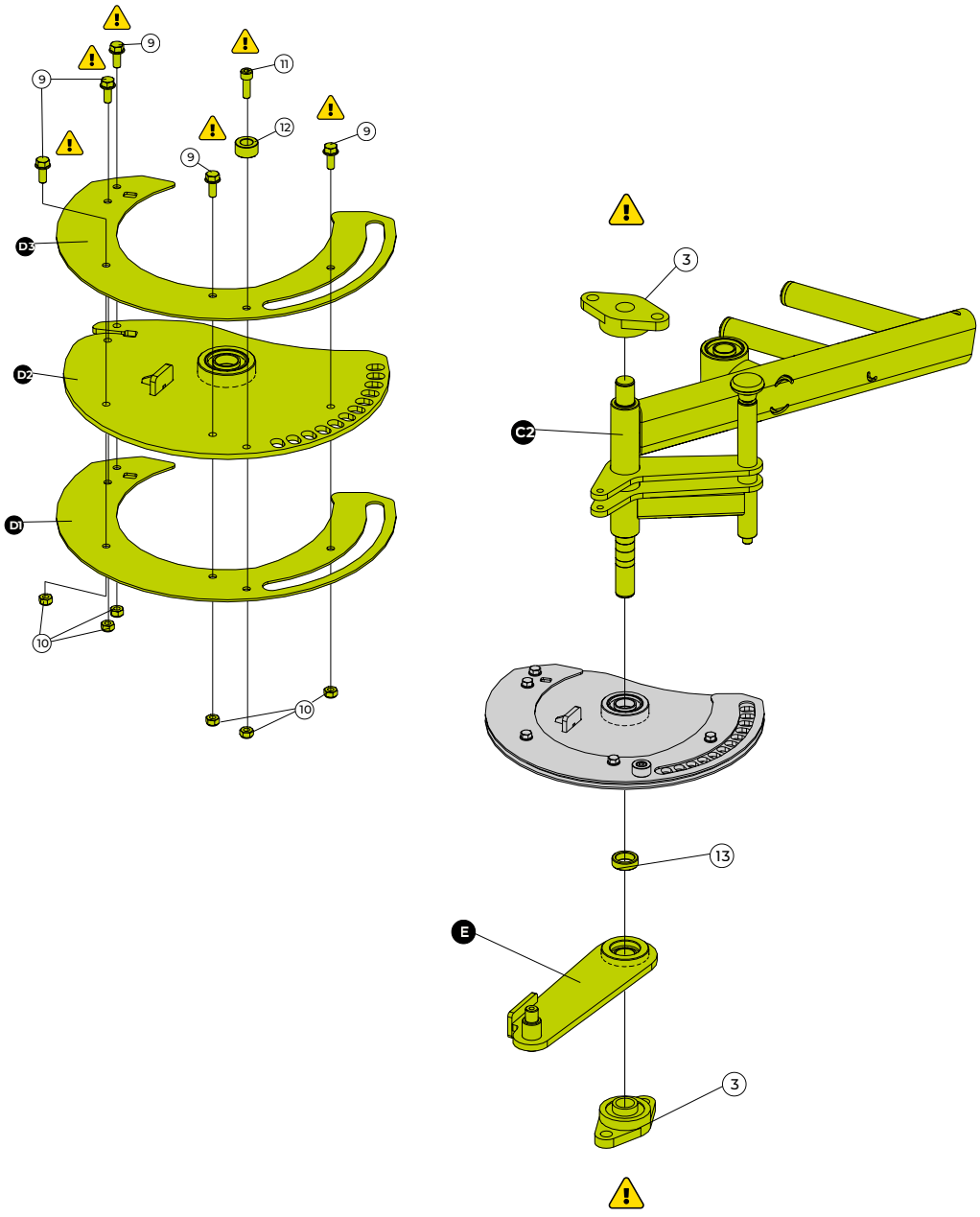

HERRAMIENTAS

Llave hexagonal nº 8

Llave fija nº 13

100%

⚠ ¡ATENCIÓN!

Monte la leva conforme a la ilustración y colóquela en la estructura. Fije los tornillos sin apretarlos completamente, ya que será necesario pasar el cable de acero antes del apriete final.

MONTAJE DEL EQUIPO

PASO 05

2	NOMBRE	Ctd.	
	Arandela lisa - G.A 10,3x25,4	8x	
4	NOMBRE	Ctd.	
	Tornillo hex. - M10x35	2x	
5	NOMBRE	Ctd.	
	Separador - Ø15,8x13	2x	
6	NOMBRE	Ctd.	
	Tuerca nylon - M10	4x	
7	NOMBRE	Ctd.	
	Tornillo hex. - M10x70	2x	
8	NOMBRE	Ctd.	
	Casquillo esp. cincado - Ø15,9x49,4	2x	

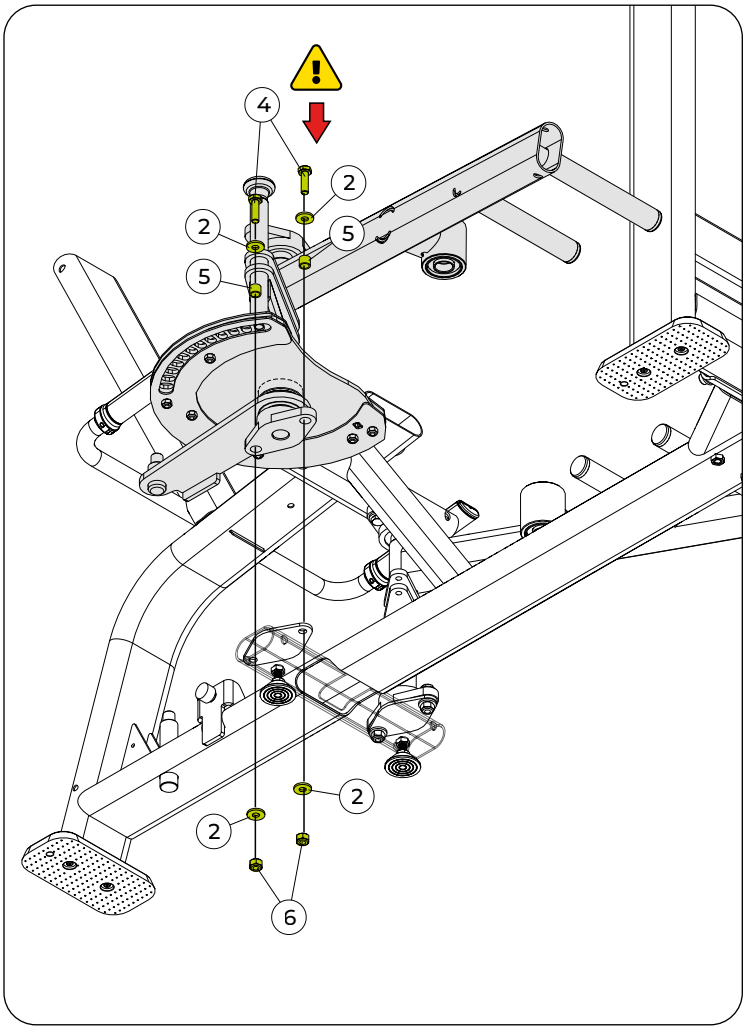

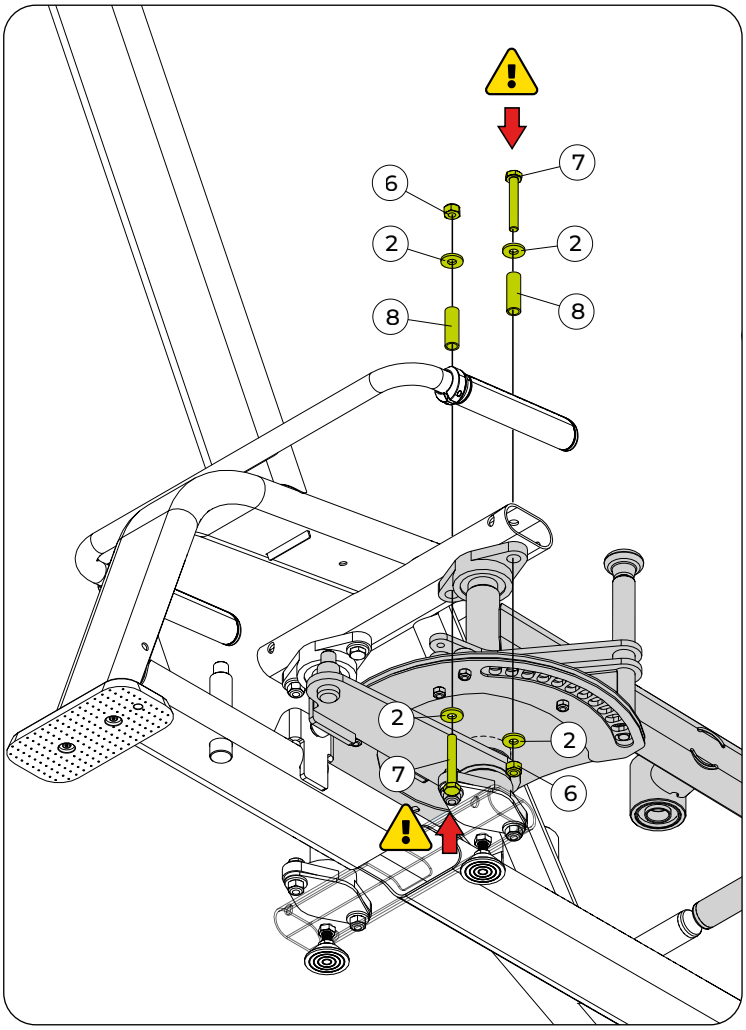

HERRAMIENTAS



Llave fija n° 17



MONTAJE DEL EQUIPO

PASO 06

	NOMBRE	Ctd.
F	Barra de unión	
10	Tuerca nylon - M8	2x
14	Tornillo cil. int. - M8x50	2x
15	Arandela lisa - 20x8,4	4x

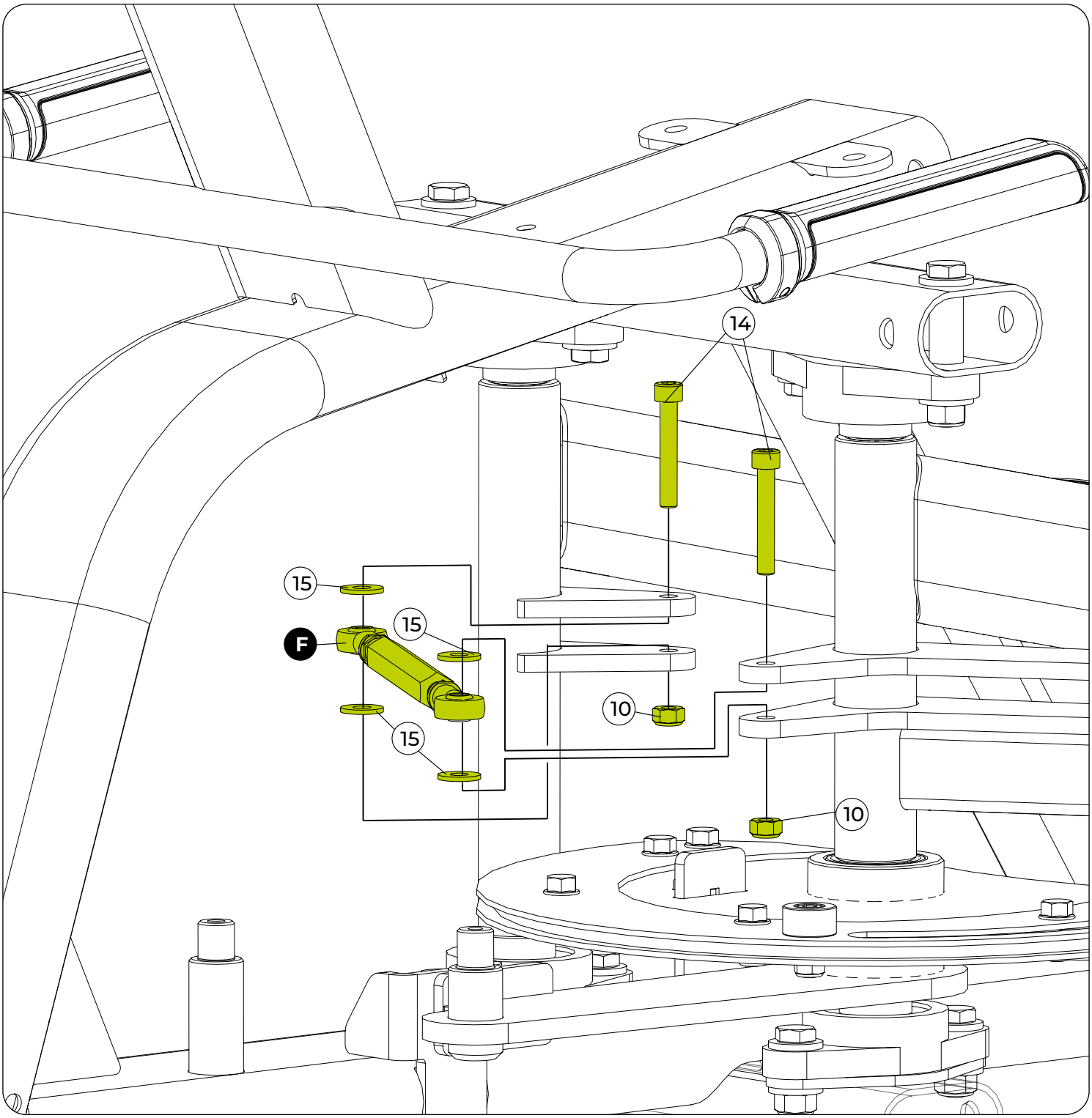

HERRAMIENTAS

Llave hexagonal nº 8

Llave fija nº 13

100%

MONTAJE DEL EQUIPO

PASO 07

G	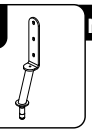	NOMBRE Pierna derecha	
16		NOMBRE Separador cincado - Ø31,7x4,1	Ctd. 4x
17		NOMBRE Anillo de retención - Ø25	Ctd. 2x

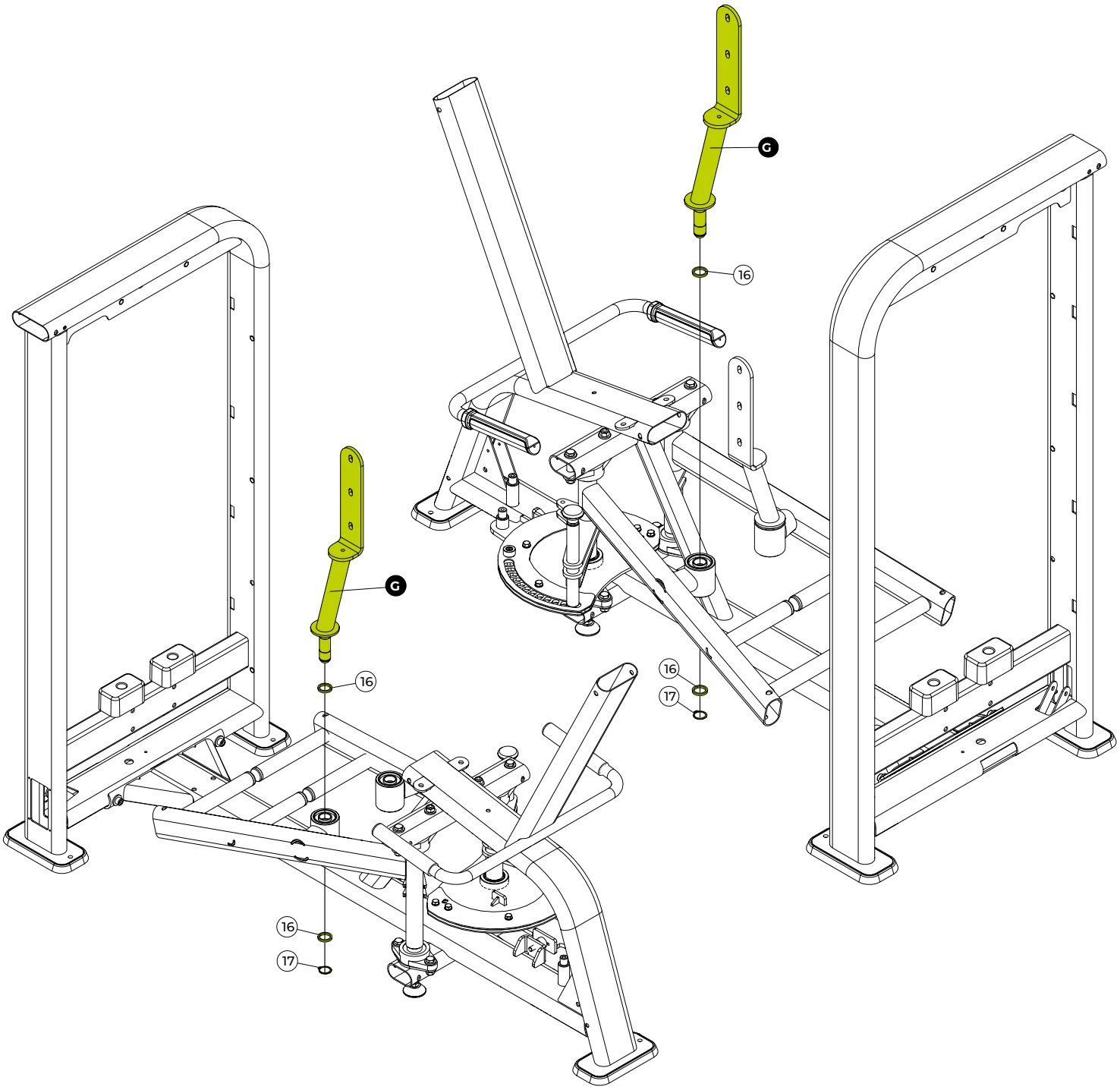

HERRAMIENTAS



Alicate para anillos elásticos



MONTAJE DEL EQUIPO

PASO 08

	NOMBRE	Ctd.
H	Cable de acero	
18	Polea con rodamiento	2x
24	Pasador traba del cable	6x
27	Arandela lisa - 24x08,4	2x
43	Tornillo cab. cil. Hex. - M8x20	2x
45	Protector de la polea	4x

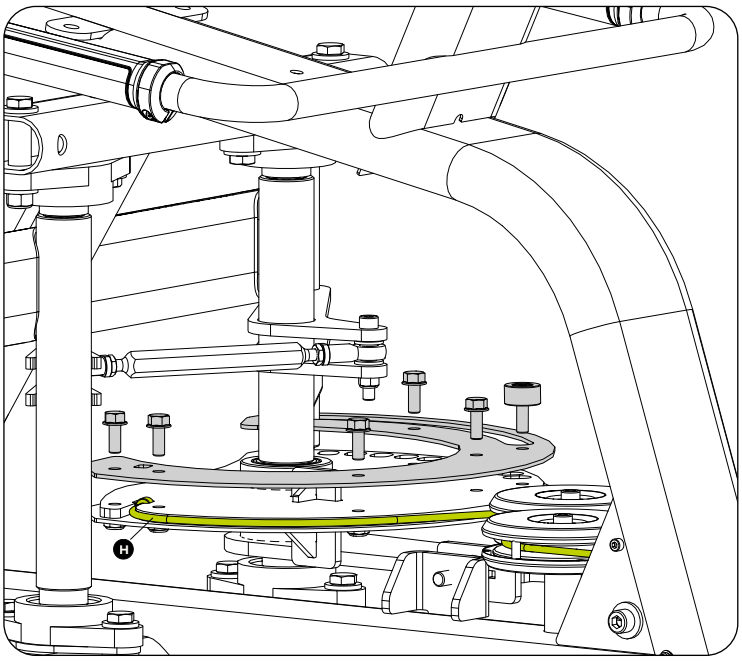

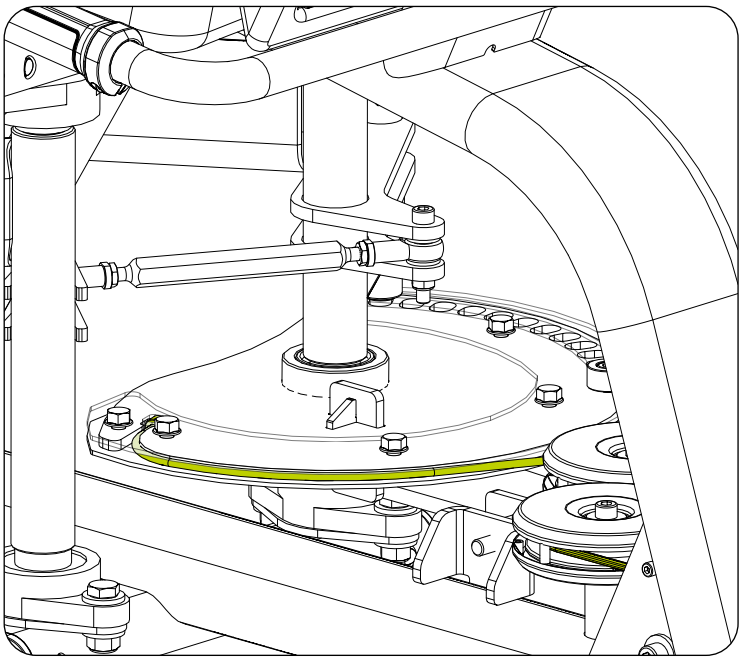

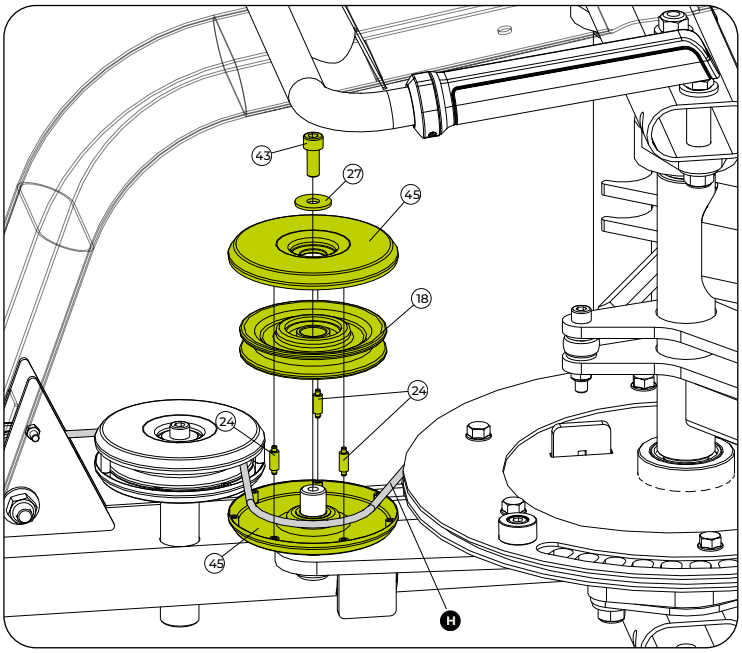

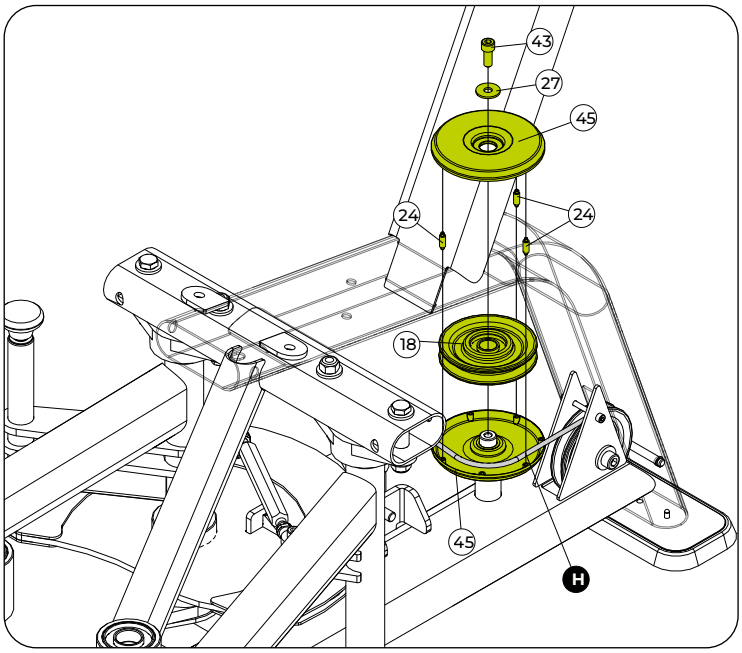

Retire y Vuelva a Colocar: Afloje los tornillos y tuercas, pase y encaje el cable en la leva, y luego vuelva a colocar los tornillos y las tuercas.

Verifique y Apriete: Asegúrese de que todas las piezas estén correctamente posicionadas y apriete completamente todos los tornillos.

HERRAMIENTAS



Llave fija nº 13



Llave hexagonal nº 6



Traba rosca torque medio



MONTAJE DEL EQUIPO

PASO 09

	NOMBRE	Ctd.
H	Cable de acero	
2	Arandela lisa - G.A 10,3x25,4	2x
6	Tuerca nylon - M10	1x
20	Tornillo cil. int. - M10x60	1x
21	Tornillo cil. int. - M5x50	1x
22	Tuerca nylon - M5	1x
30	Eje limitador	1x
31	Anillo ret. p/ eje - Ø08	2x
42	Casquillo de la polea	2x

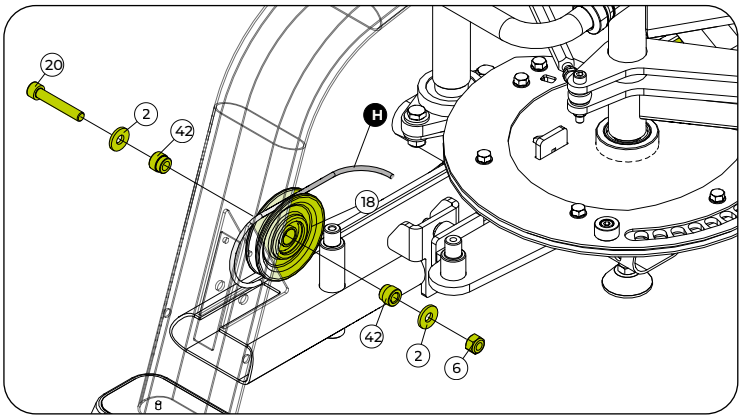

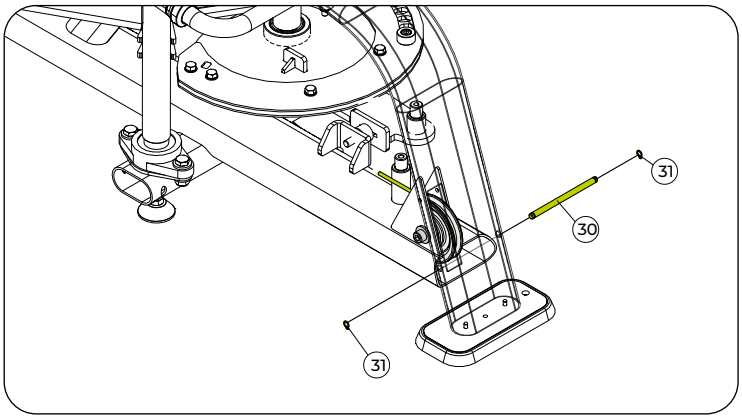

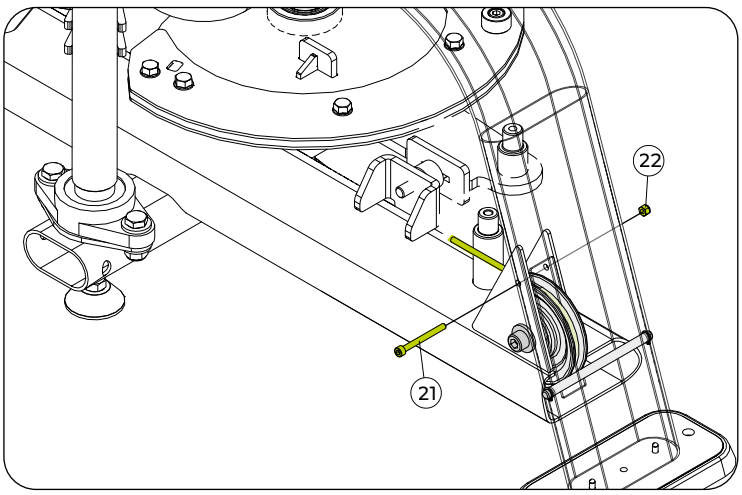



⚠ ¡ATENCIÓN!

El cable de acero debe pasar por dentro del chasis del equipo.

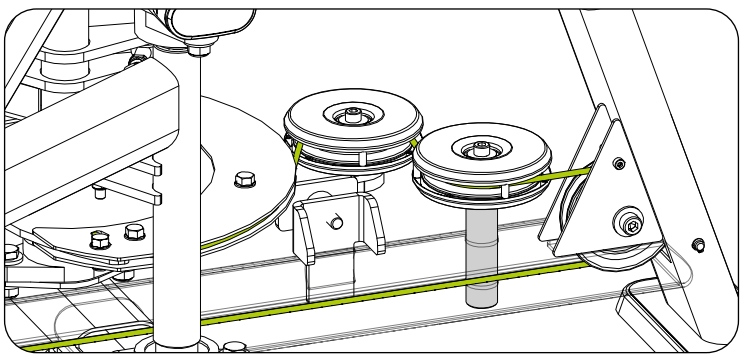

⚠ ¡CUIDADO!

Asegúrese de pasar el cable por el lado correcto del eje, conforme se indica en la imagen. El paso incorrecto puede comprometer el funcionamiento del equipo y causar daños al sistema.

HERRAMIENTAS


Alicate para anillos elásticos


Llave fija nº 17


Llave hexagonal nº 8

100%

MONTAJE DEL EQUIPO

PASO 10

	NOMBRE	Ctd.
H	Cable de acero	
2	Arandela lisa - G.A 10,3x25,4	2x
6	Tuerca nylon - M10	1x
10	Tuerca nylon - M8	1x
18	Polea con rodamiento	2x
19	Casquillo de la polea - Ø19,05x19,7	2x
20	Tornillo cil. int. - M10x60	1x
21	Tornillo cil. int. - M5x50	1x
22	Tuerca nylon - M5	1x
23	Casquillo Separador	2x
24	Pasador traba del cable	3x
25	Funda de la polea	2x
26	Tornillo cil. int. - M8x55	1x
27	Arandela lisa - 24x08,4	2x
28	Protector de la polea	1x
29	Pasador fijador - RBF 4-11.1.8	4x

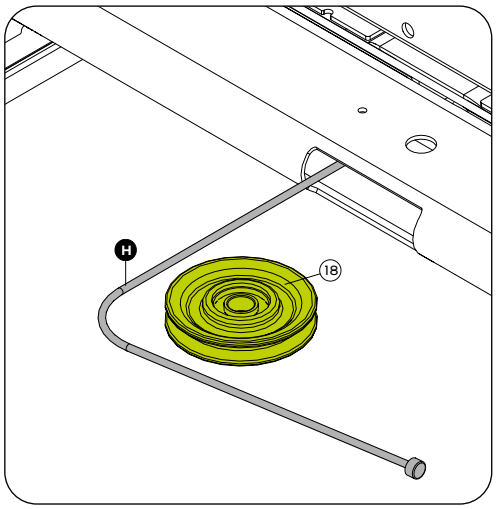

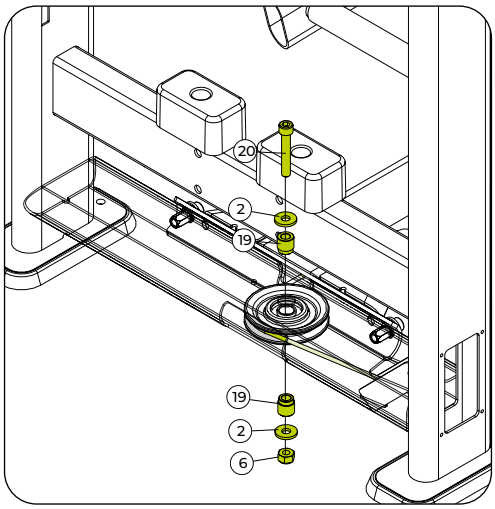

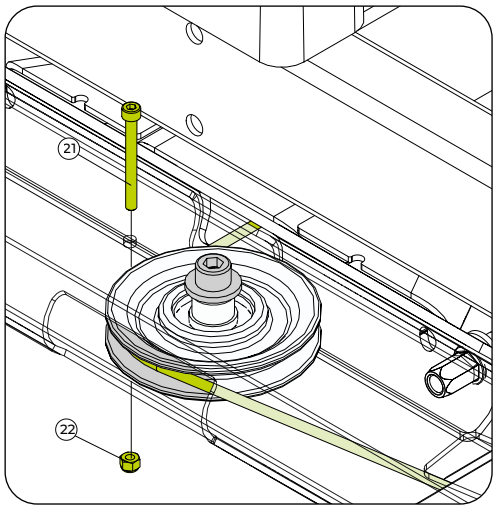

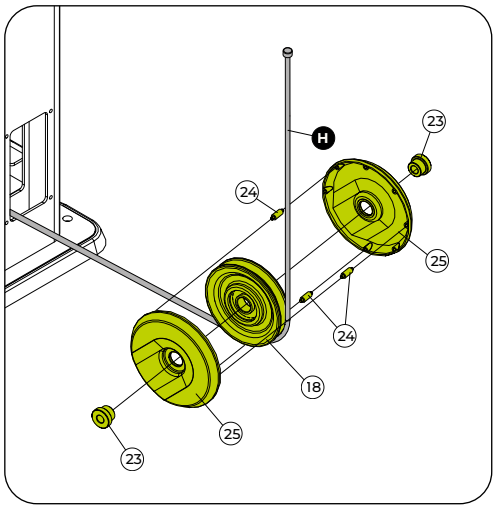

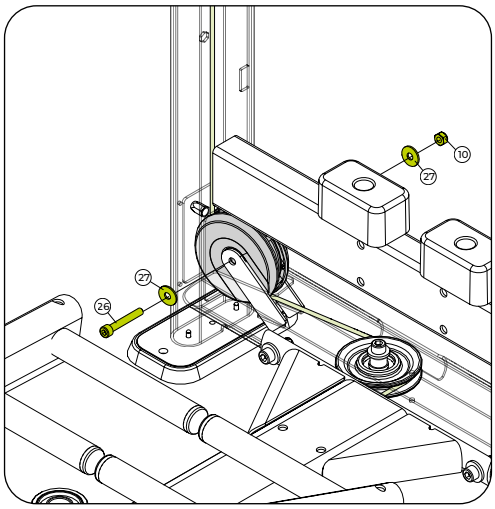

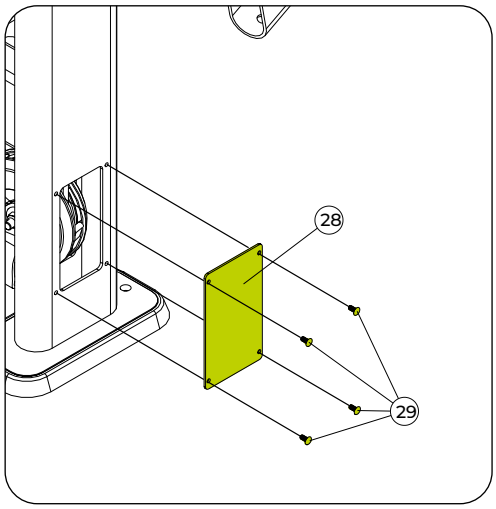

HERRAMIENTAS



Llave fija n° 8 e 17



Llave hexagonal n° 4 e 8



MONTAJE DEL EQUIPO

PASO 11

	NOMBRE	Ctd.
H	Cable de acero	
2	Arandela lisa - G.A 10,3x25,4	4x
6	Tuerca nylon - M10	2x
18	Polea con rodamiento	2x
19	Casquillo de la polea - Ø19,05x19,7	4x
20	Tornillo cil. int. - M10x60	2x
21	Tornillo cil. int. - M5x50	1x
22	Tuerca nylon - M5	1x
30	Eje limitador	1x
31	Anillo ret. p/ eje - Ø08	2x

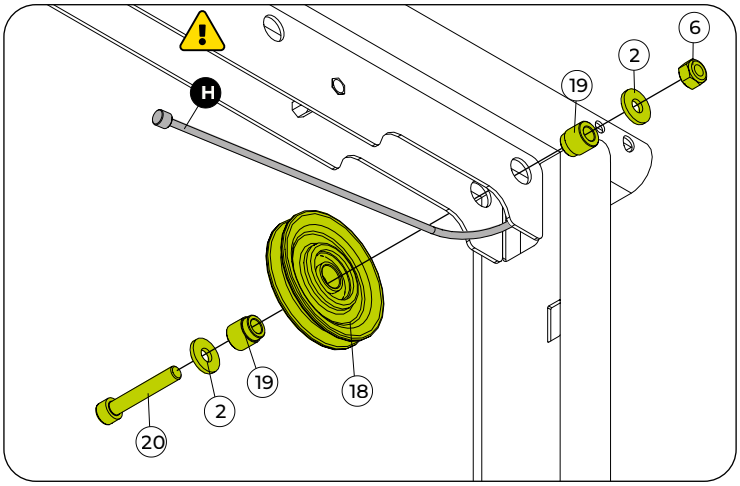

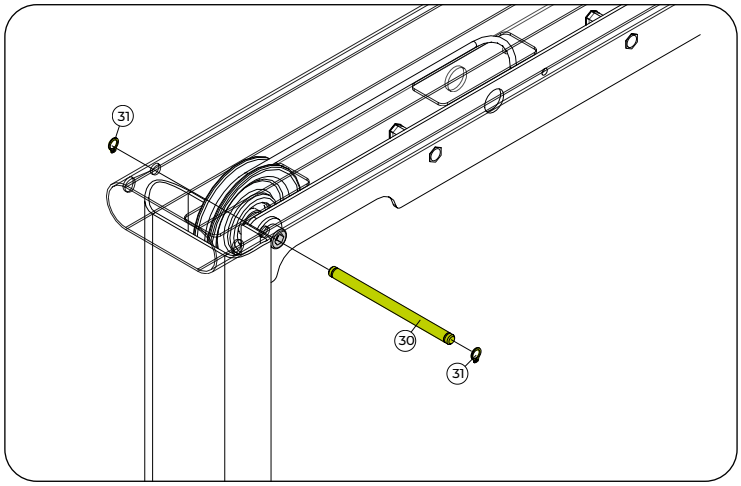

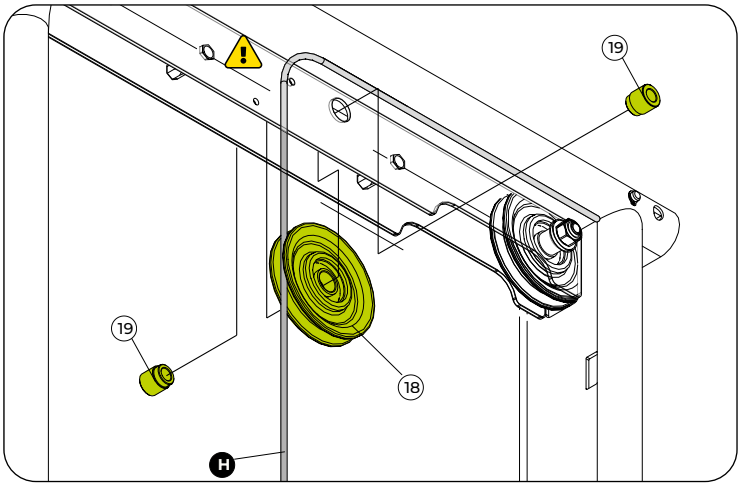

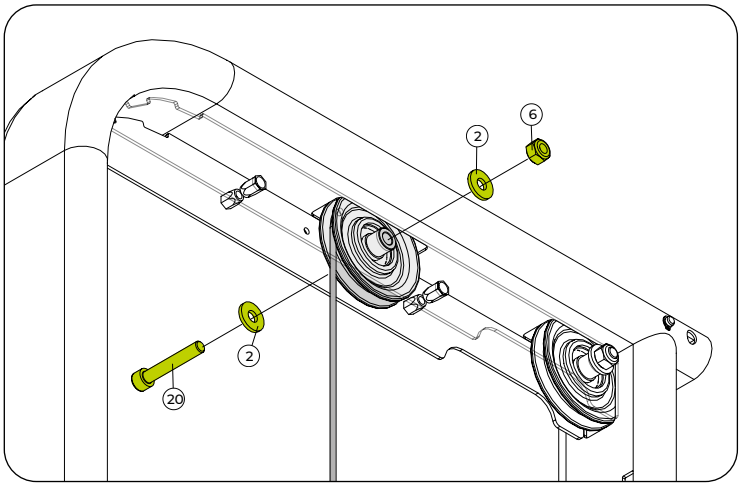

⚠ ¡ATENCIÓN!

El cable de acero debe pasar por dentro del tubo de la torre del equipo.

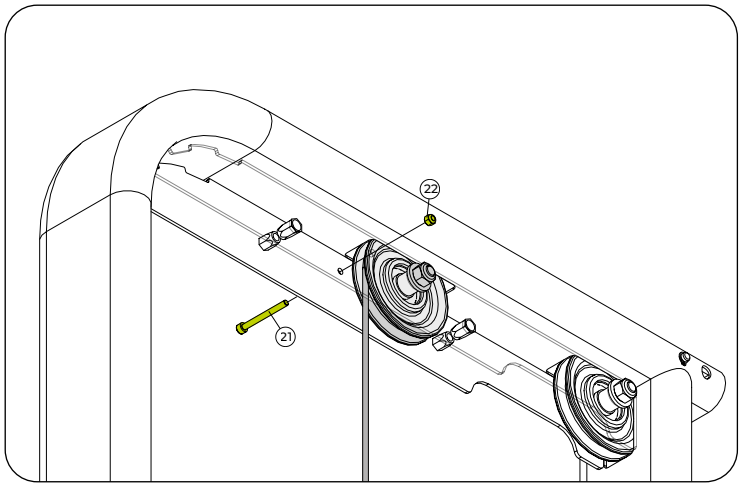

HERRAMIENTAS



Llave fija nº 8 e 17 | Llave hexagonal nº 4 e 8 | Alicate para anillos elásticos



MONTAJE DEL EQUIPO

PASO 12

I	J	K
NOMBRE	NOMBRE	NOMBRE
Barra guía	Pila de pesas	Top plate

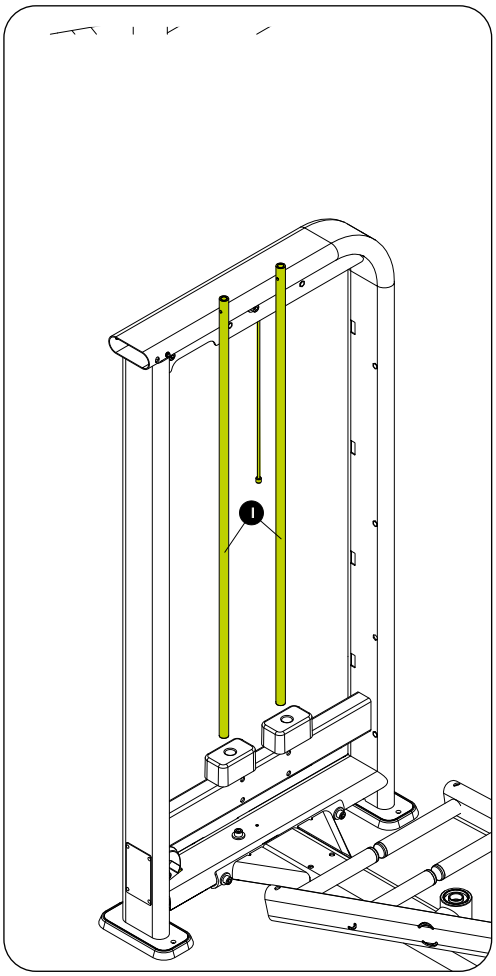

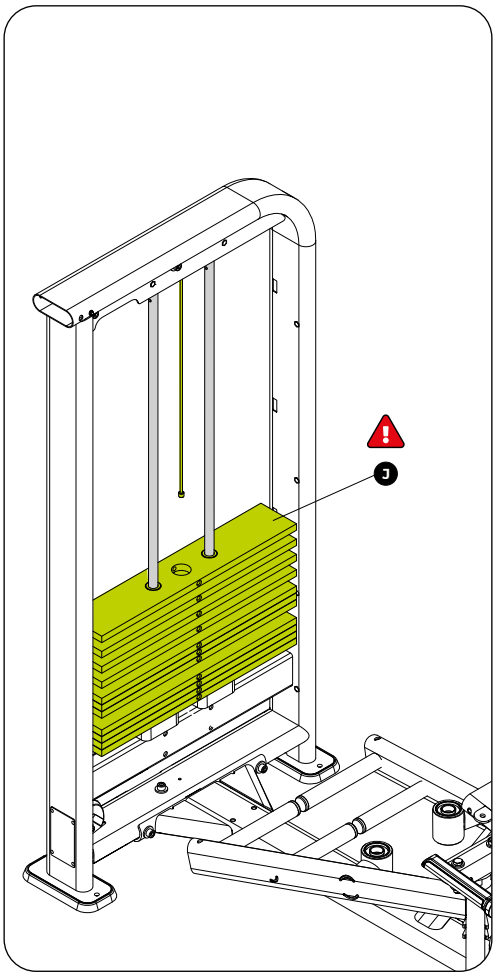

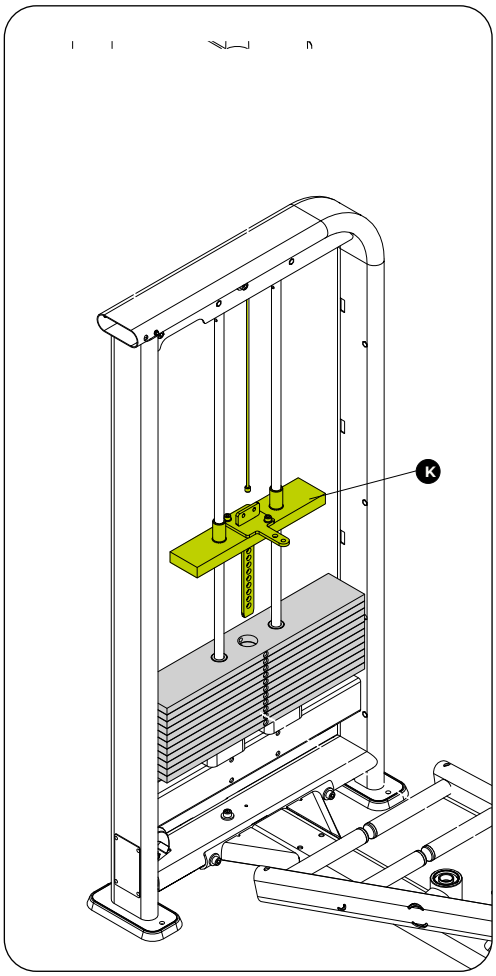

⚠ ¡PELIGRO!

EN CASO DE SER NECESARIO EL DESPLAZAMIENTO O TRANSPORTE DEL EQUIPO, NO LO HAGA CON LA PILA DE PESAS MONTADA. RIESGO DE ACCIDENTE O DAÑOS AL EQUIPO.

MONTAJE DEL EQUIPO

PASO 13

	NOMBRE	Ctd.
L	Soporte del pasacables	
11	Tornillo cil. int. - M8x25	4x
27	Arandela lisa - 24x08,4	4x
32	Tornillo Llave hexagonal - M6x25	4x
33	Arandela lisa - 6,6x18	8x
34	Base reguladora	2x
35	Base del cable	1x
36	Tuerca nylon - M05	6x
37	Tornillo hex. - M6x40	2x
38	Traba de la barra de pesas - Ø19	4x

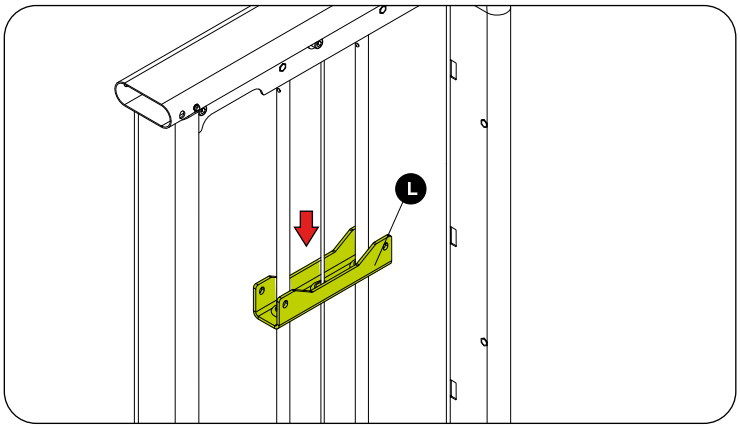

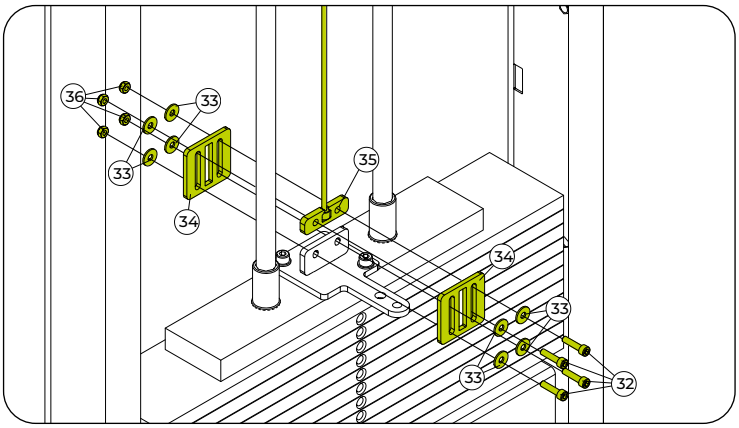

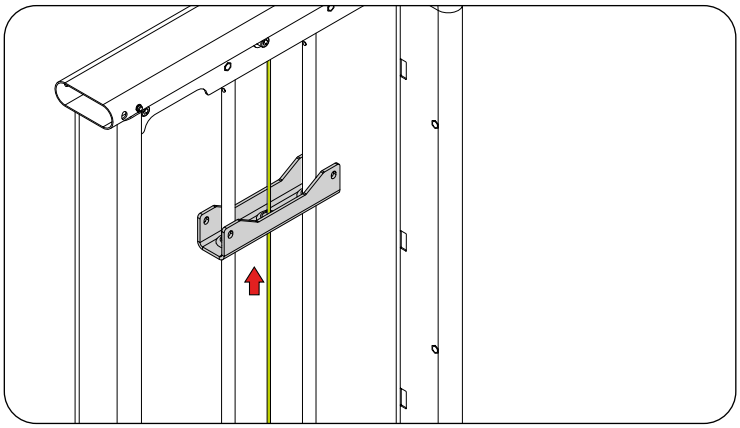

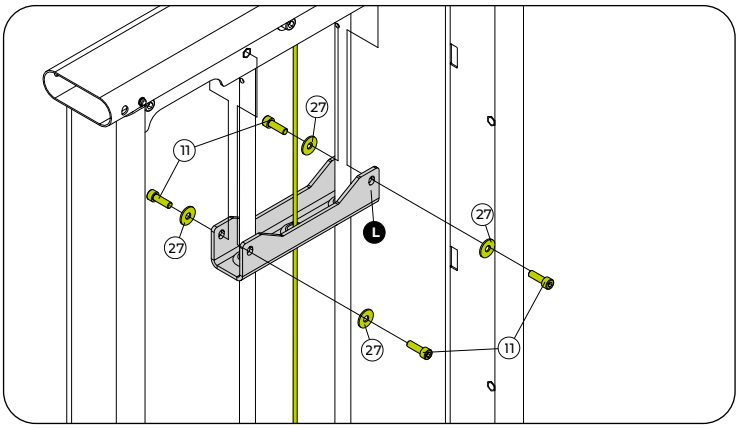

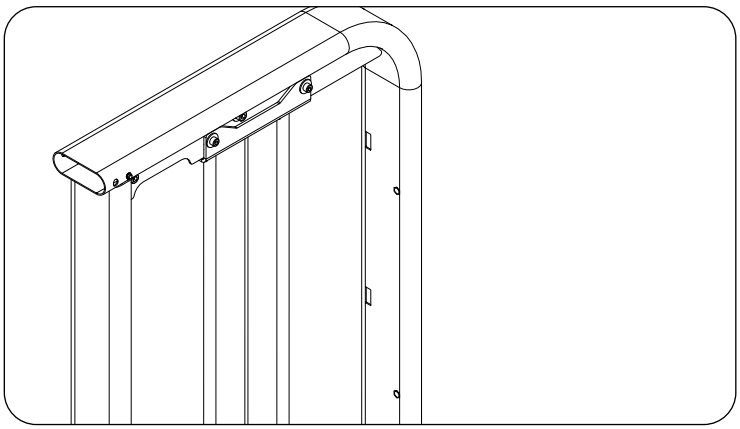

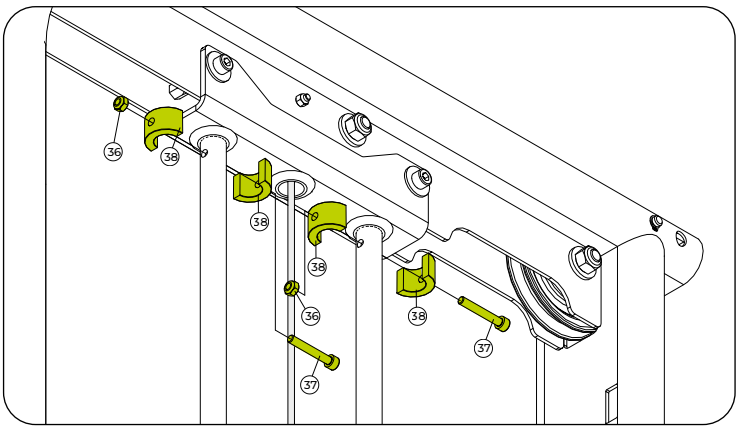

HERRAMIENTAS



Llave fija nº 10 e 13



Llave hexagonal nº 5 e 6



MONTAJE DEL EQUIPO

PASO 14

40	NOMBRE	Ctd.
	Pasador selector de peso	1x

41	NOMBRE	Ctd.
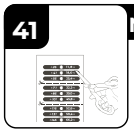	Pegatina de peso	1x

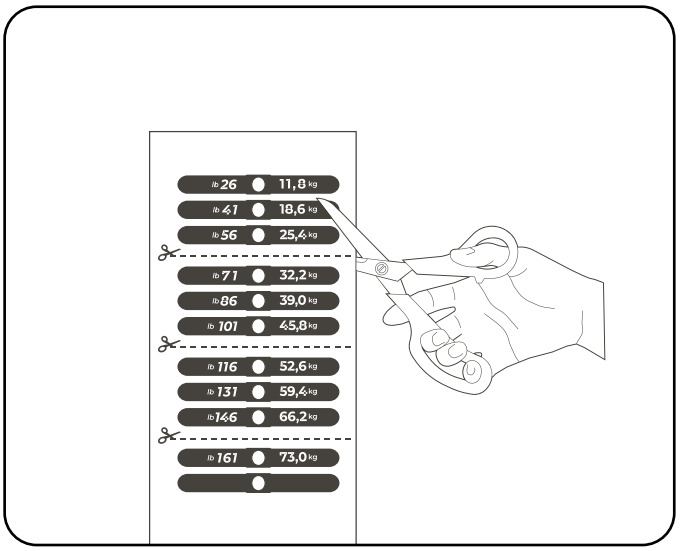

Realice el corte de la pegatina, siguiendo la línea punteada indicada, como se muestra en la imagen.

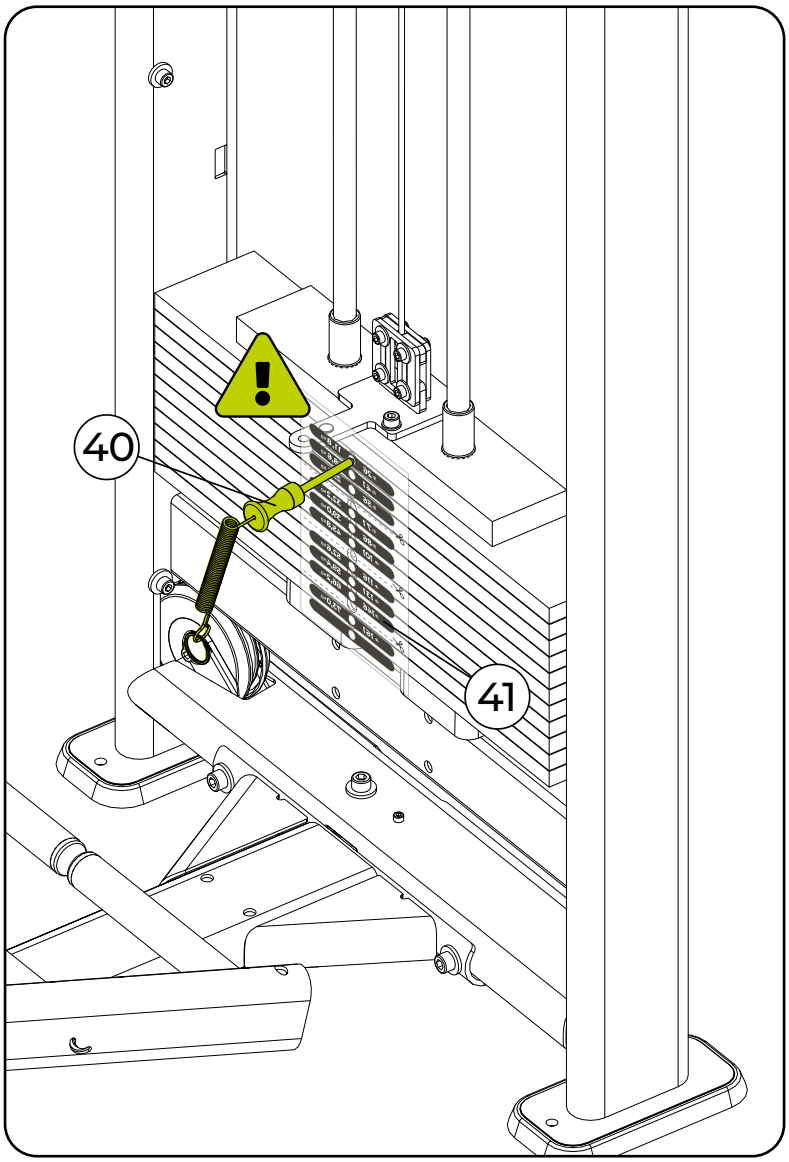

Coloque la pegatina cortada en la torre, según la imagen. Use el pasador selector como guía para el orificio indicado, sin preocuparse por posibles sobras de pegatina. Repita el proceso según sea necesario, recordando que no se debe aplicar pegatina en la placa superior.

HERRAMIENTAS



Tijeras

NOTA: Algunas partes han sido ocultadas para facilitar la visualización.

MONTAJE DEL EQUIPO

PASO 15

	NOMBRE	Ctd.
M	Soporte de unión	
N	Carenado frontal	
2	Arandela lisa - G.A 10,3x25,4	10x
6	Tuerca nylon - M10	4x
20	Tornillo cil. int. - M10x60	2x
39	Tornillo cil. int. - M10X1,5X65 RP 12.9 ZFPN	4x

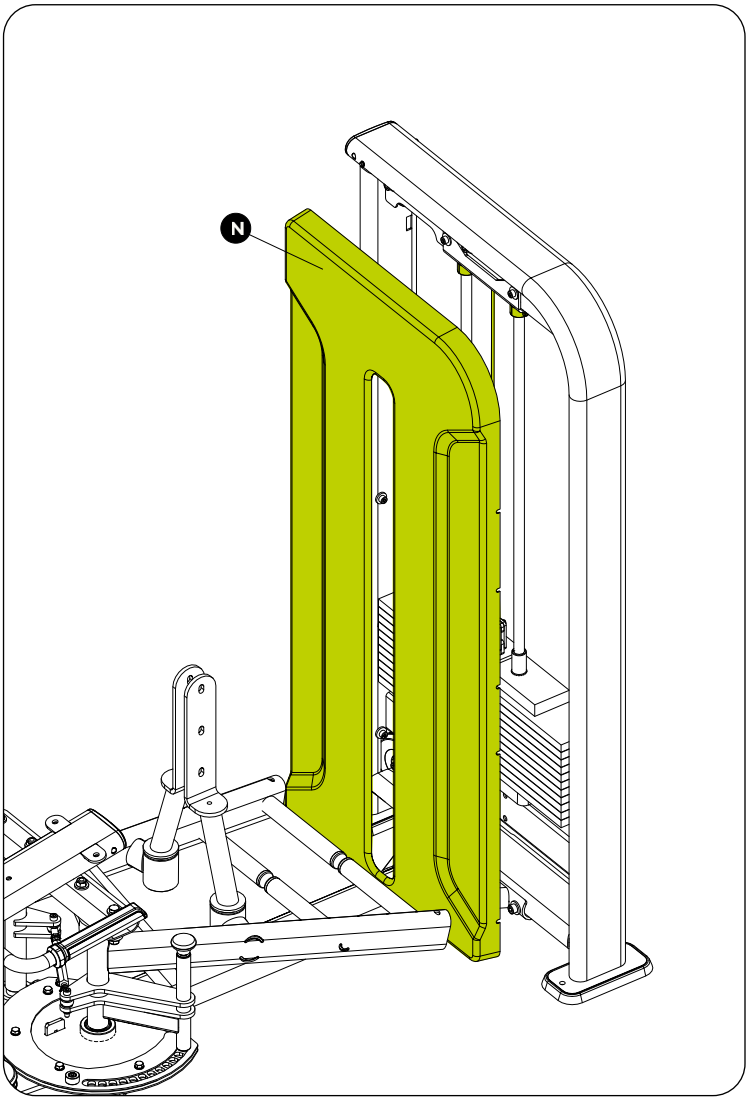

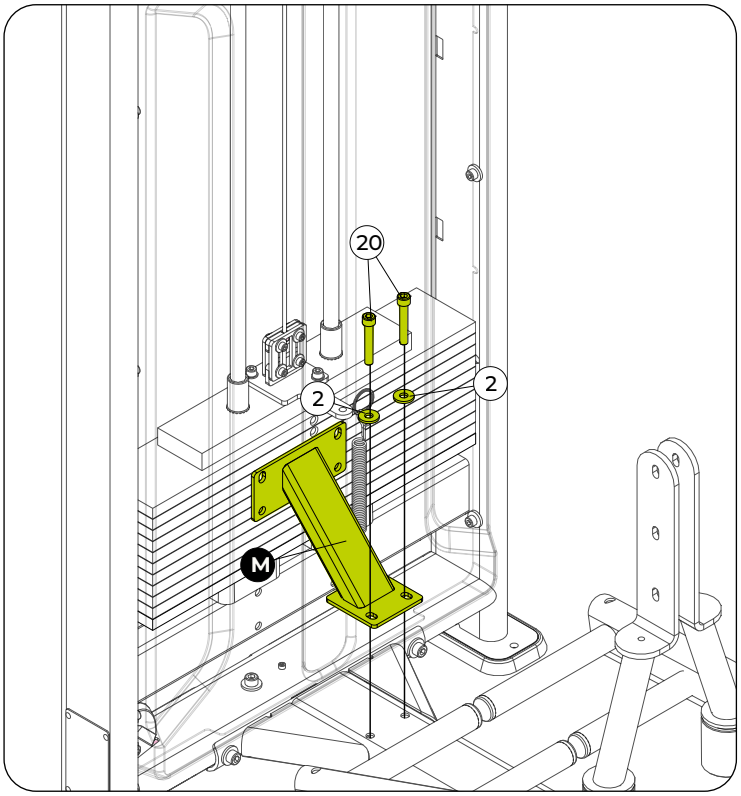

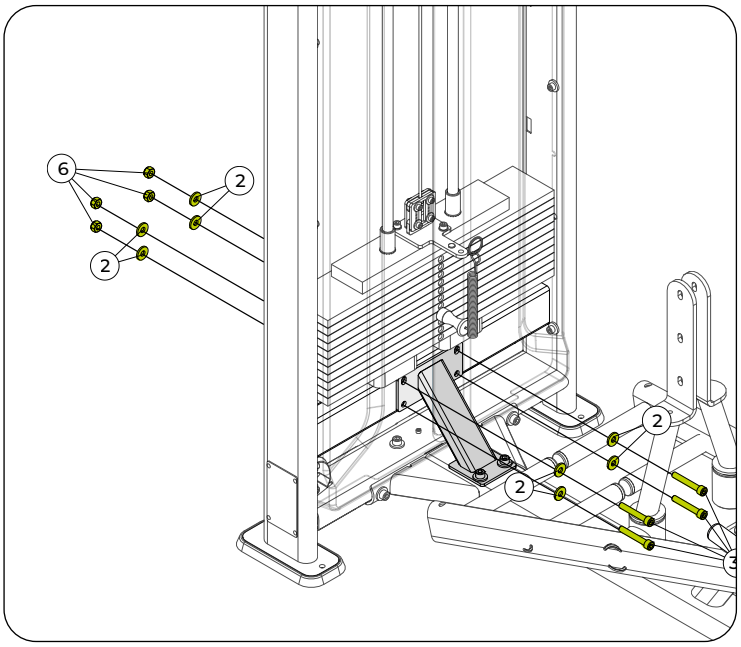

HERRAMIENTAS


Llave fija nº 17


Llave hexagonal nº 8


Traba rosca torque medio



PASO 16

9	NOMBRE	Ctd.
	Tornillo hex. - M8x20	4x

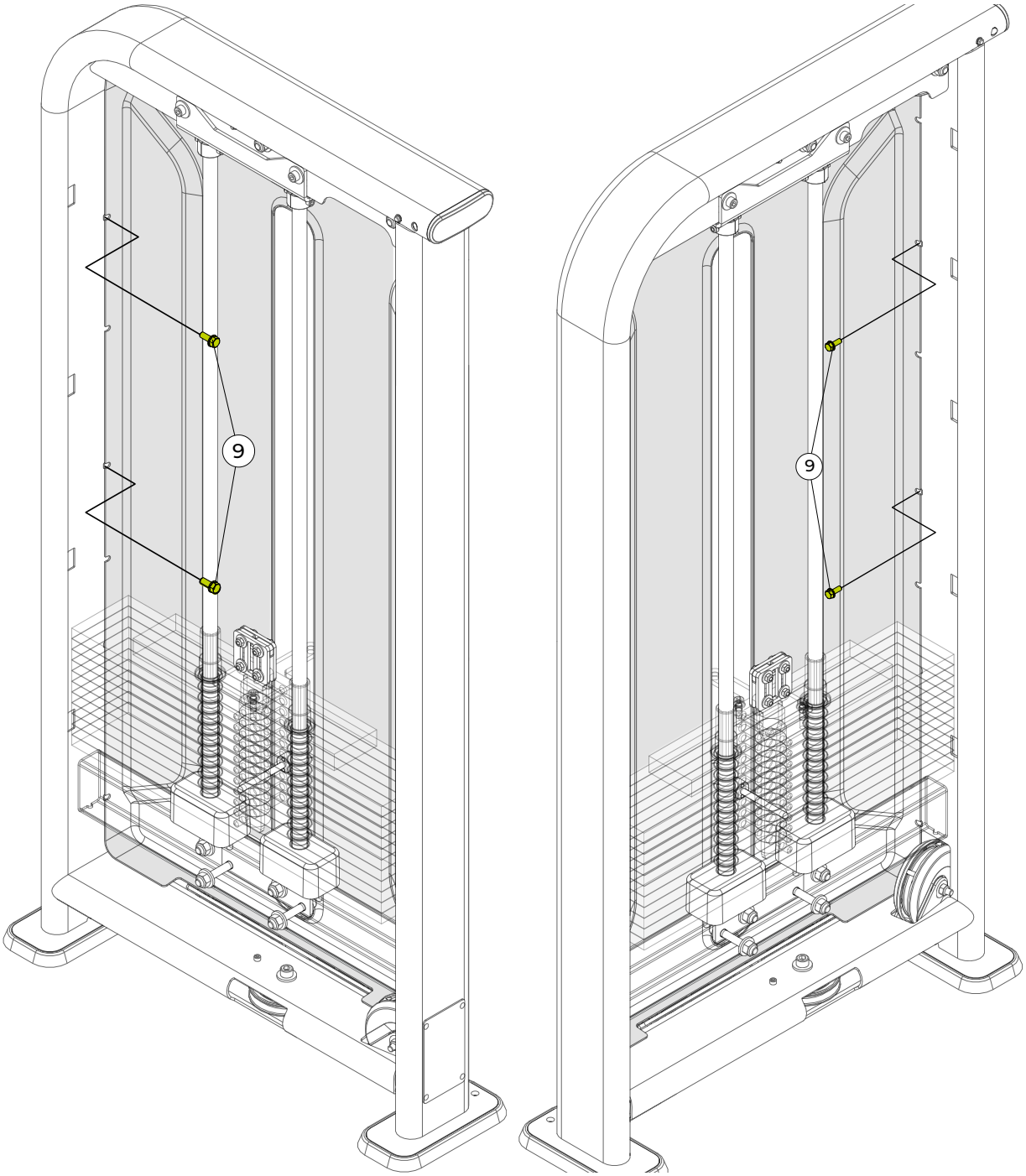

HERRAMIENTAS



Llave hexagonal nº 6



PASO 17 - TENSIONAR EL CABLE DE ACERO

Antes de tensionar el cable, es necesario regular el tope del inversor de movimiento conforme a lo siguiente:

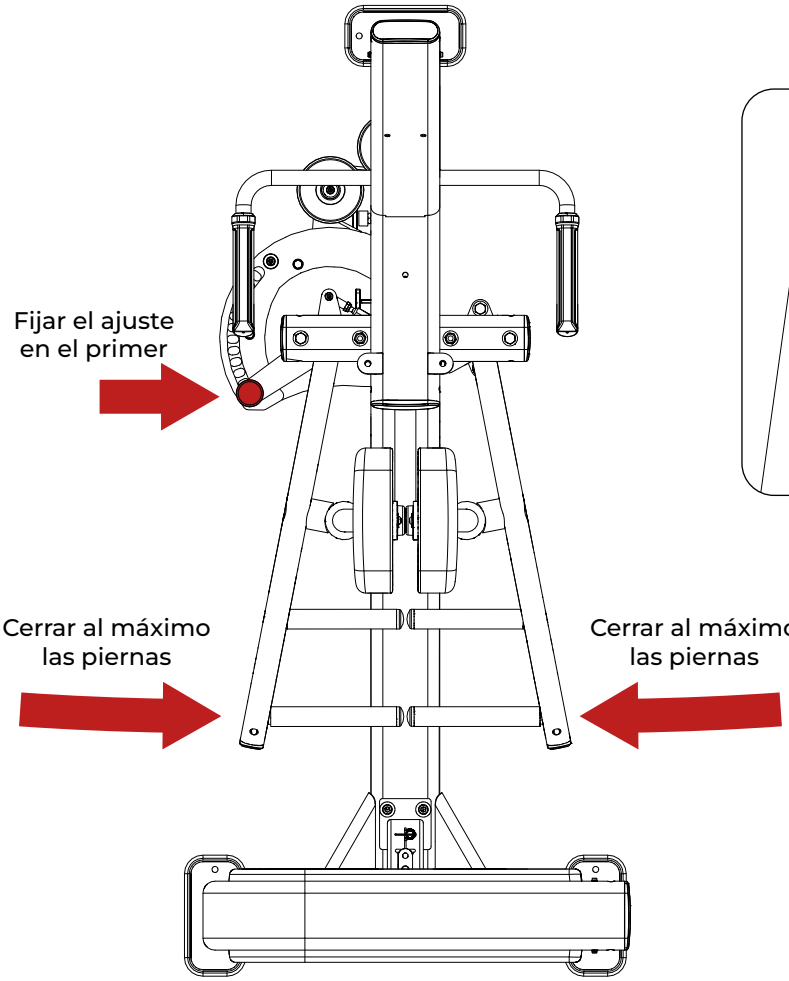

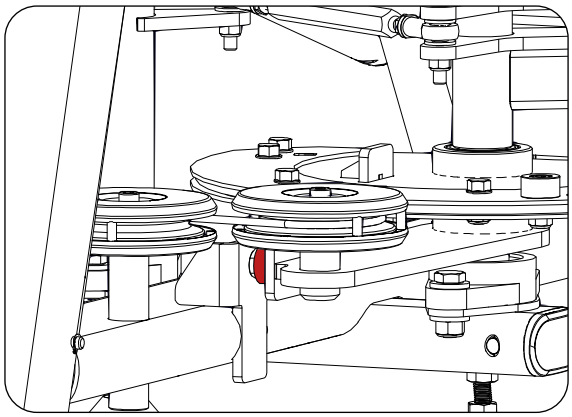

Ajustar el tope en el inversor
de movimiento

TENSIONANDO EL CABLE

1. Suelte los tornillos superiores del tensor.
2. Baje el tornillo de presión hasta que el cable quede bien estirado en todas las poleas.
3. Cuando el cable tenga la tensión correcta, apriete los tornillos nuevamente, siguiendo el torque estándar.
4. Después del tensionado, mantenga al menos 10 mm de distancia entre el tornillo de presión y la superficie de la “flauta” (guía de pesas).

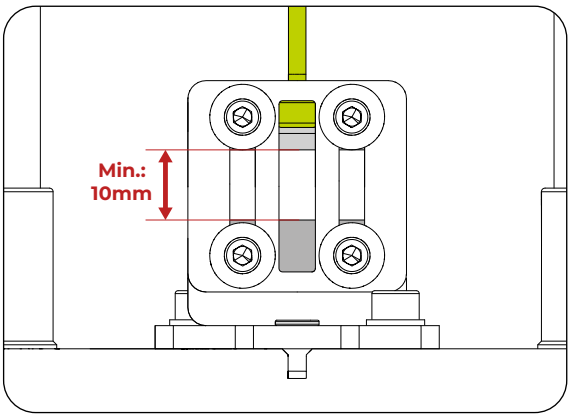

HERRAMIENTAS



Llave fija



PASO 18

	NOMBRE
O	Carenado trasero

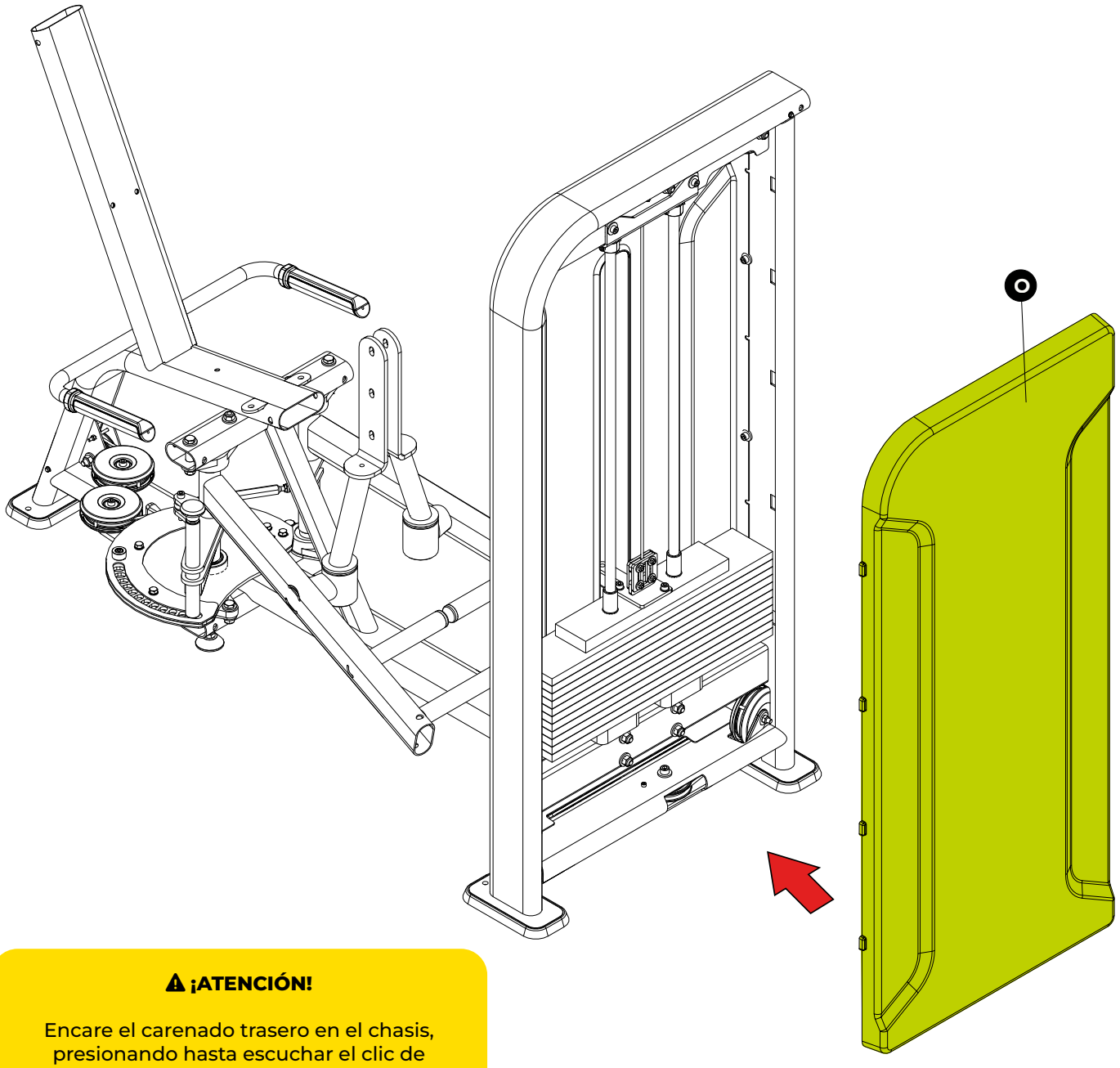

⚠ ¡ATENCIÓN!

Encare el carenado trasero en el chasis, presionando hasta escuchar el clic de fijación.

MONTAJE DEL EQUIPO

PASO 19

	NOMBRE	Ctd.
P	Tapizado del asiento	
Q	Tapizado del respaldo	
27	Arandela lisa - 08,4x2,0	6x
46	Tornillo avellanado hex. int. - M8x55	1x
47	Tornillo avellanado hex. int. - M8x25	2x
48	Tornillo avellanado hex. int. - M8x70	3x

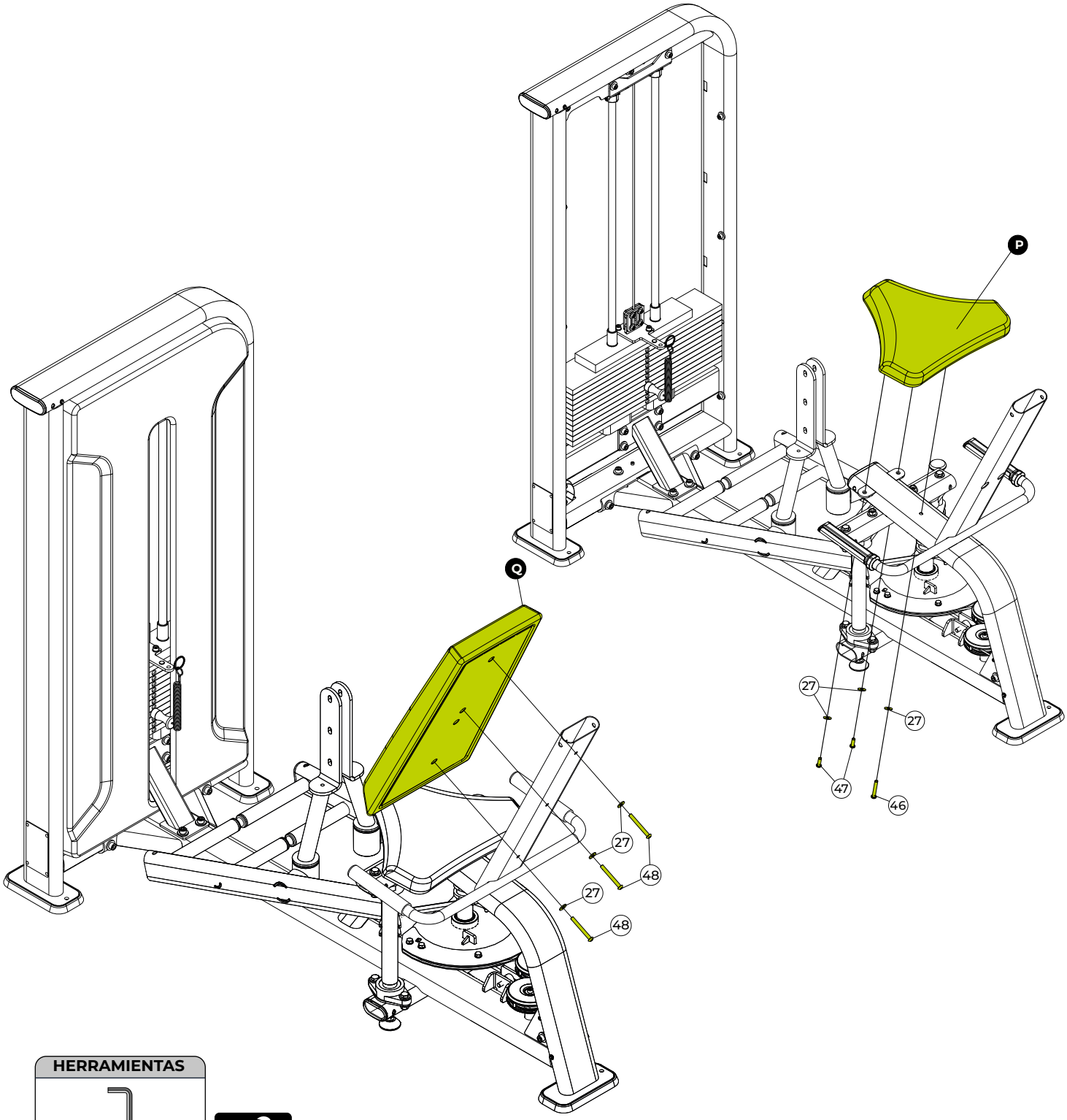

HERRAMIENTAS

Llave hexagonal nº 5



MONTAJE DEL EQUIPO

PASO 20

	NOMBRE	Ctd.
R1	Tapizado de la pierna derecha	
R2	Tapizado de la pierna izquierda	
27	Arandela lisa - 24x08,4	4x
47	Tornillo avellanado hex. int. - M8x25	4x
49	Tope	2x

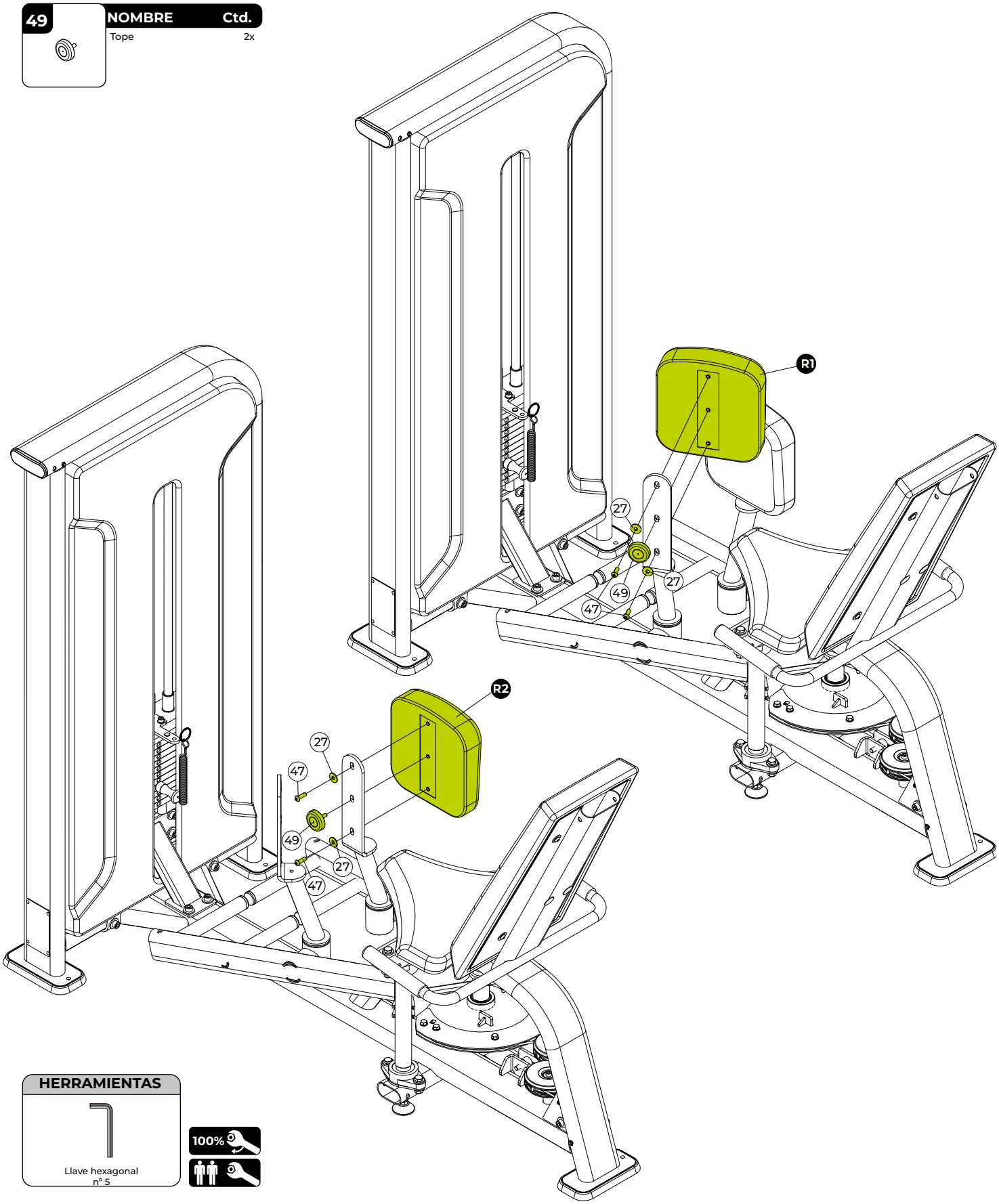

HERRAMIENTAS

Llave hexagonal nº 5

100%

PASO 21

50	NOMBRE	Ctd.
	Tapón - 115x40	2x

51	NOMBRE	Ctd.
	Tapón - 77x40	6x

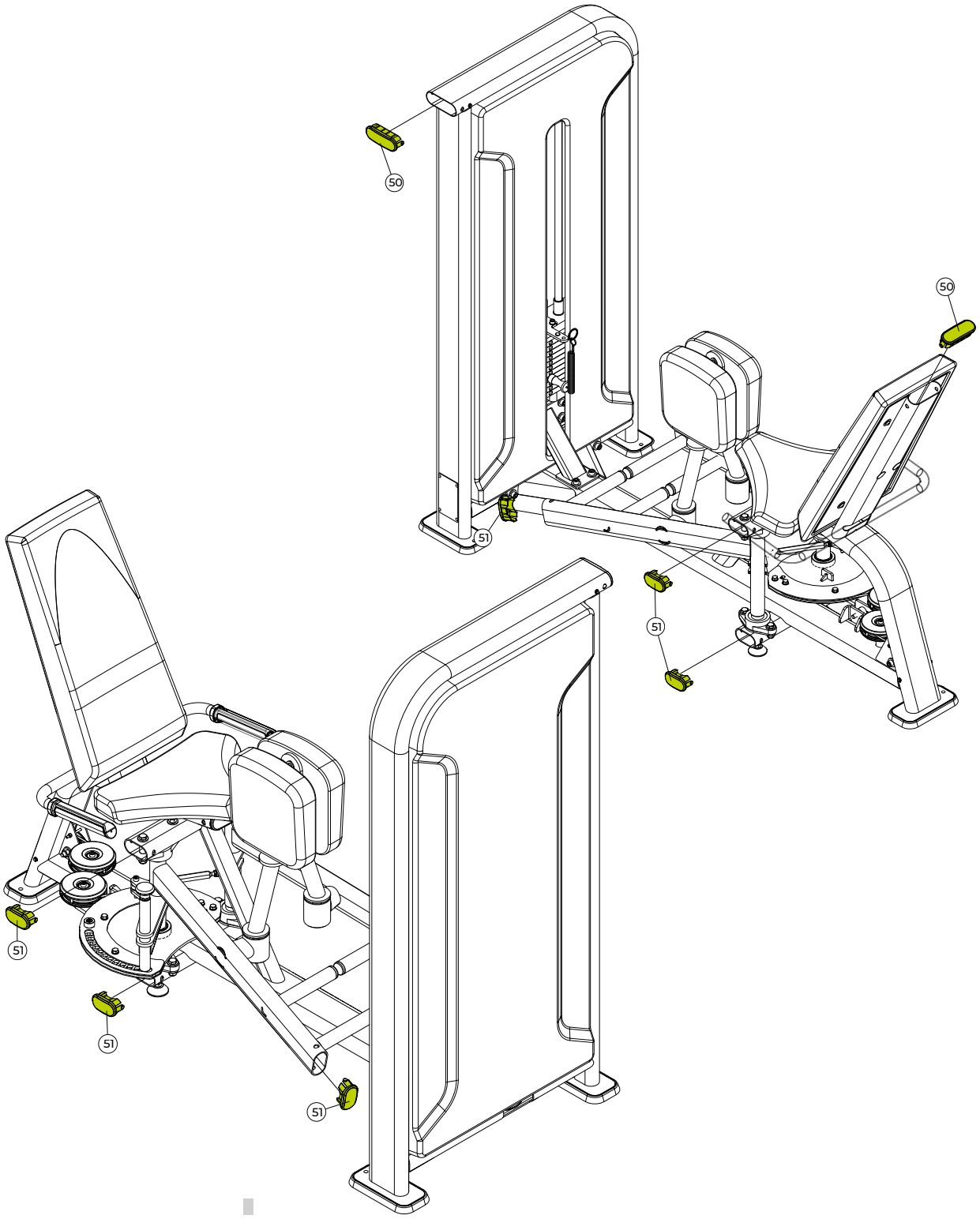

PASO 22

	NOMBRE	Ctd.
40	Pasador selector de peso	1x
52	Pasador de la palanca	1x

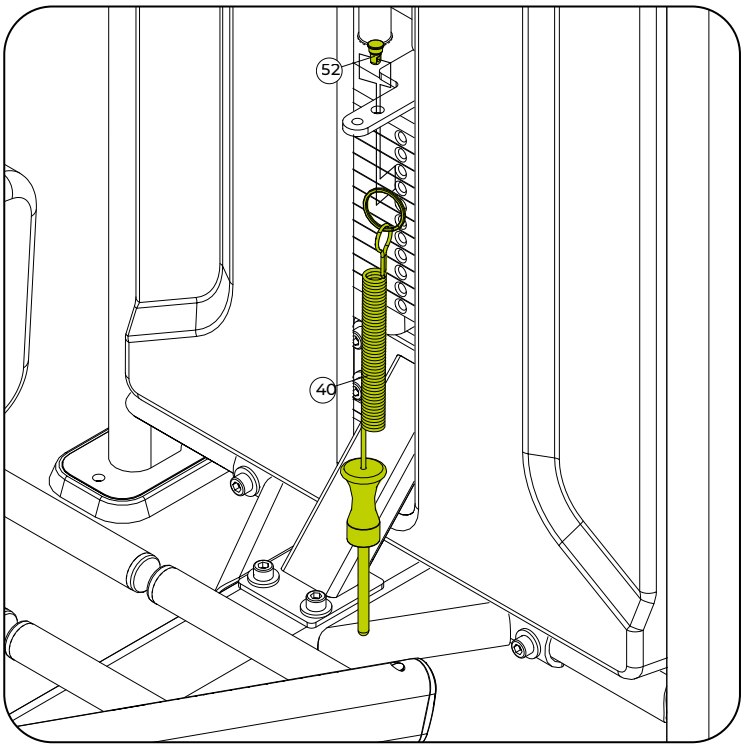

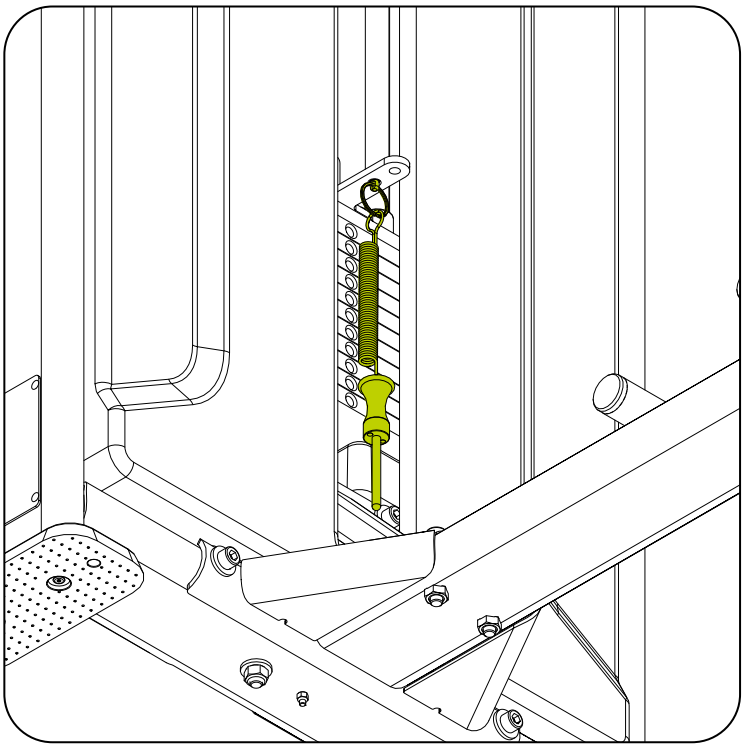

⚠ ¡ATENCIÓN!

Pase el pasador de la palanca por el soporte de la placa superior, utilizando la abertura mayor de la placa superior. Luego, encaje la argolla de metal por la abertura del pasador para fijarlo en su lugar.
Después, inserte el pasador selector en la pila de pesas.

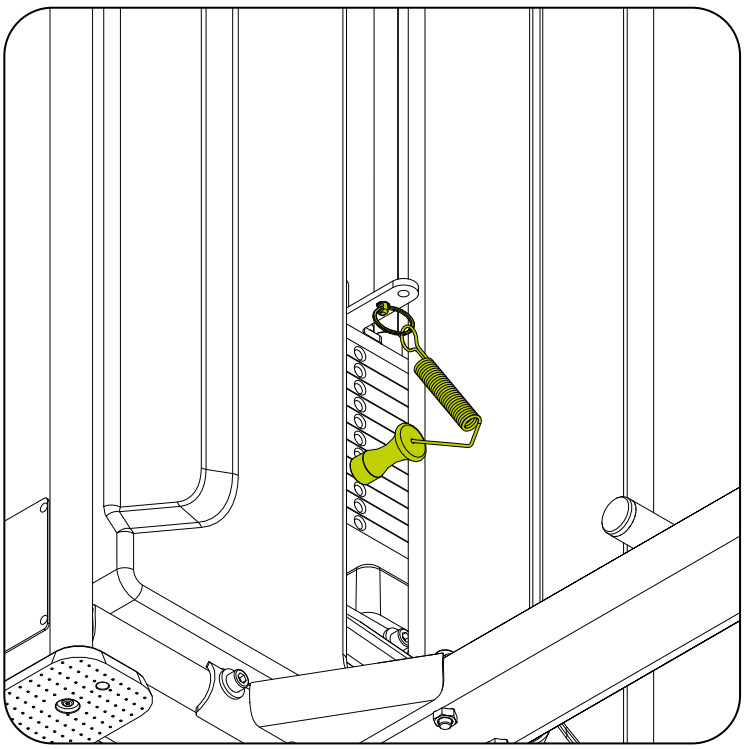

PASO 23 Aplicación de Calcomanía del Equipo (Cuando sea Necesario)

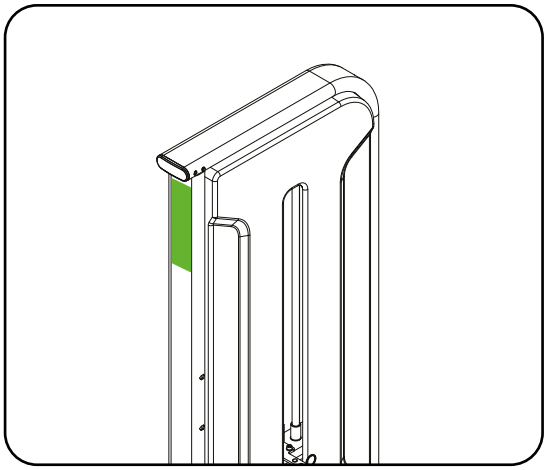

Pegatina – Placard
Este es el lugar y el formato estándar de la pegatina para todas las carcasas frontales de la línea Axis LC, con el objetivo de mostrar al usuario cómo se realiza el ejercicio.

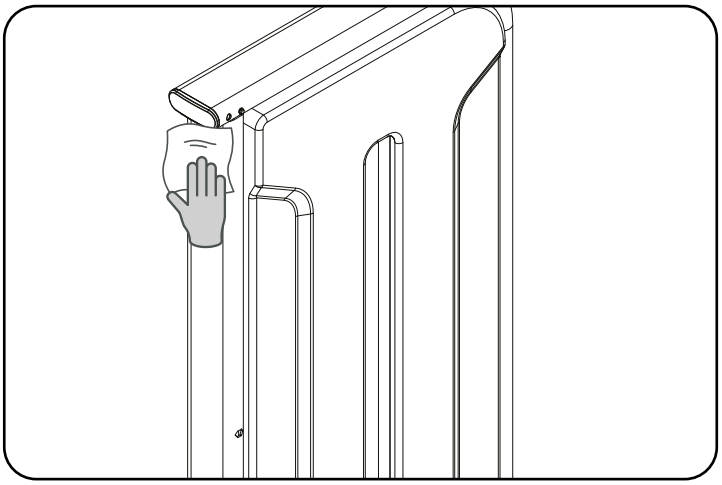

1. Preparación de la Superficie
Limpie bien el chasis de la máquina con un paño y desengrasante, como el LIMPIADOR Y DESENGRASANTE 7070 LOCTITE. La superficie debe estar seca y sin residuos.

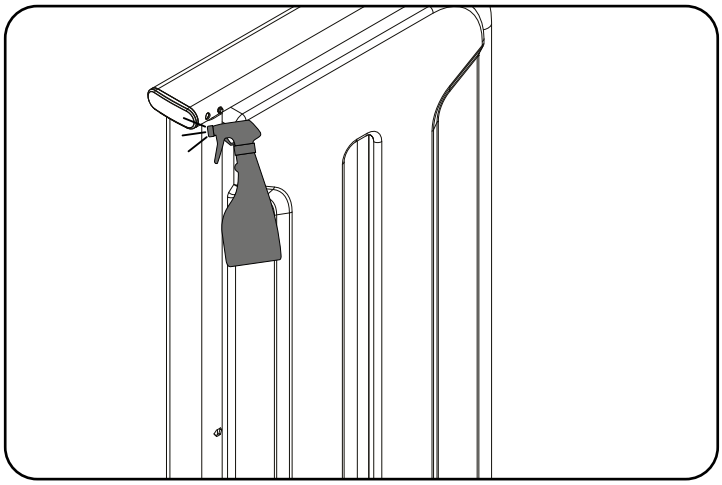

2. Humedecimiento del Área
Si lo desea, prepare una solución de agua con jabón neutro o alcohol (50/50) y rocíe en el área donde se aplicará la calcomanía, para facilitar el posicionamiento.

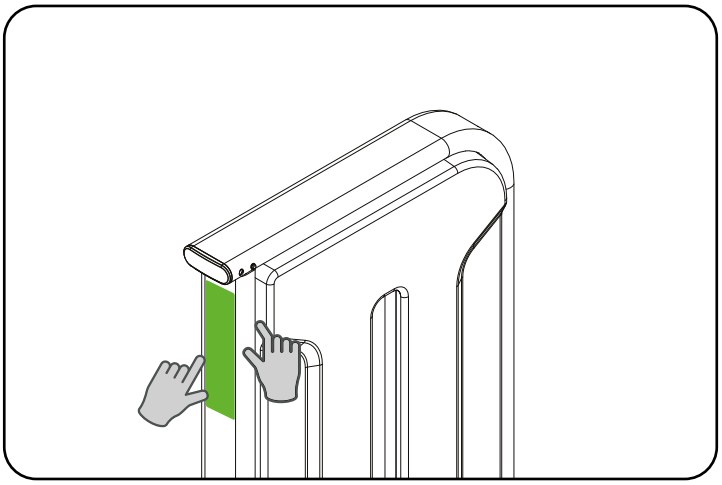

3. Aplicación de la calcomanía
Retire la calcomanía y colóquela sobre la superficie limpia y ligeramente humedecida. Ajuste según sea necesario.

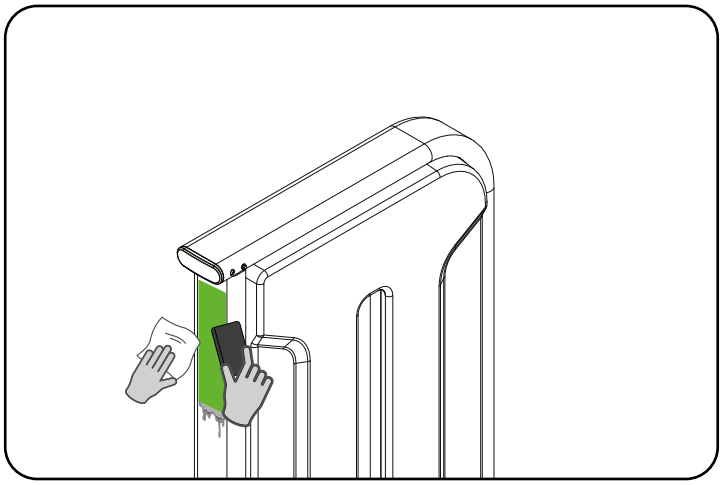

4. Fijación y Cuidados Finales
Presione la calcomanía con una espátula o tarjeta envuelta en un paño, eliminando burbujas y exceso de solución. Deje secar completamente antes de usar la máquina. Limpie el área con un plumero o paño húmedo, evitando alcohol o solventes.

MONTAJE DEL EQUIPO

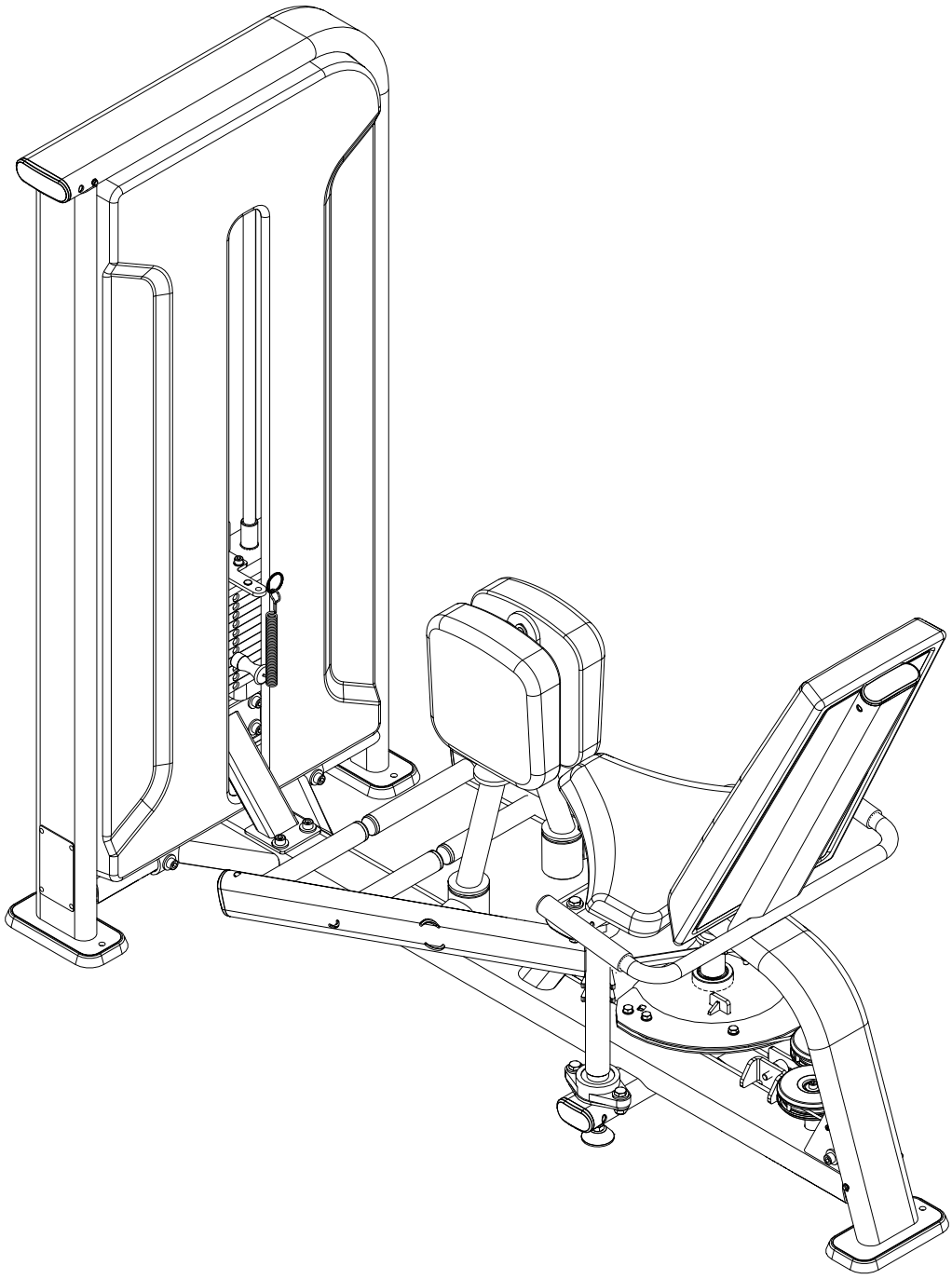

¡FELICIDADES! EL ENSAMBLAJE DEL EQUIPO HA SIDO COMPLETADO.

Antes de iniciar su entrenamiento, NIVELÉ el equipo en el suelo y verifique el apriete de todos los tornillos. Consulte el capítulo sobre instrucción operacional antes de utilizar el equipo.



INSTRUCCIÓN OPERACIONAL

INSTRUCCIÓN OPERACIONAL

PASADOR SELECTOR

El pasador selector permite que las pesas sean bloqueadas para ser utilizadas al ejecutar el ejercicio.

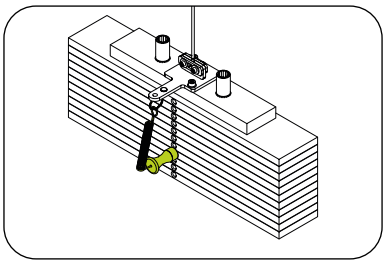

¡PELIGRO! **Verifique que el pasador selector esté bien encajado en la pila de pesas. Riesgo de accidente grave o fatal para el usuario.**

APOYO DE LAS PIERNAS

Permite que el usuario realice el ejercicio. Los apoyos de las piernas pueden moverse simultáneamente.

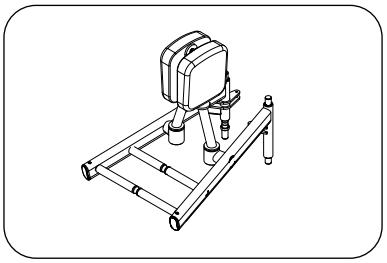

BARRA DE TRACCIÓN

Tiene la función de mantener la simetría del movimiento en el apoyo de las piernas. Es decir, permite que las piernas se abran simultáneamente al mismo tiempo. Para realizar el ajuste del brazo de tracción, simplemente gire las tuercas en sus extremos.

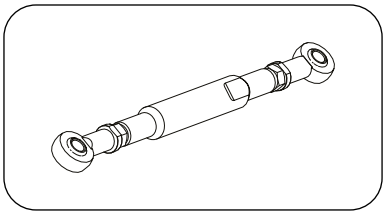

TAPIZERÍA

Permite que el usuario se siente, apoye los brazos, las piernas y se recueste en el equipo para realizar la ejecución del ejercicio.

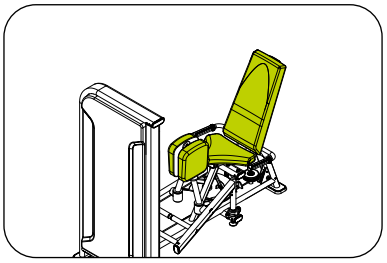

NÚMERO DE SERIE

El número de serie contiene información pertinente a la clase del equipo y datos del fabricante. No retire la etiqueta del número de serie, ya que facilita el suministro de información a un punto autorizado o al fabricante. Si la etiqueta con el número de serie se despega, contacte inmediatamente al fabricante.

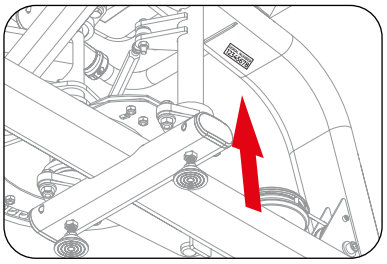

PIES REGULABLES

Los equipos cuentan con pies para mantenerlos estabilizados en el suelo. El desnivel puede dañar el equipo. Para nivelar el equipo, simplemente gire los pies.

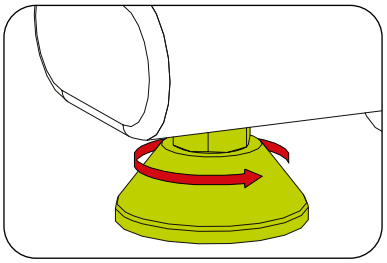

ESPACIO

Indicamos para la seguridad del usuario la utilización de un área mínima de acceso y escape conforme a la figura al lado. El área de acceso y escape puede ser común entre los equipos utilizados. El espacio es válido para todos los equipos.

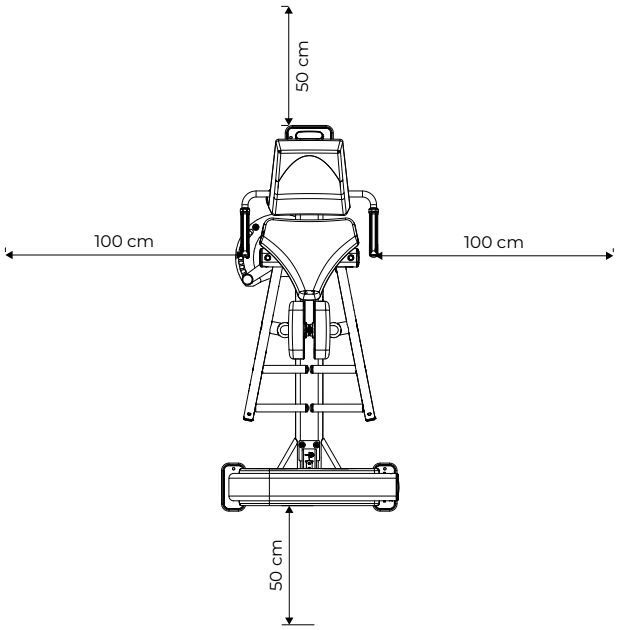

CÓMO UTILIZAR EL EQUIPO

1. Colóquese en el equipo;
2. Ajuste la posición del respaldo y del asiento;
3. Seleccione la carga usando el pasador selector;
4. Sujete los agarres para estabilizar el cuerpo durante el ejercicio;
5. Inicie el entrenamiento.

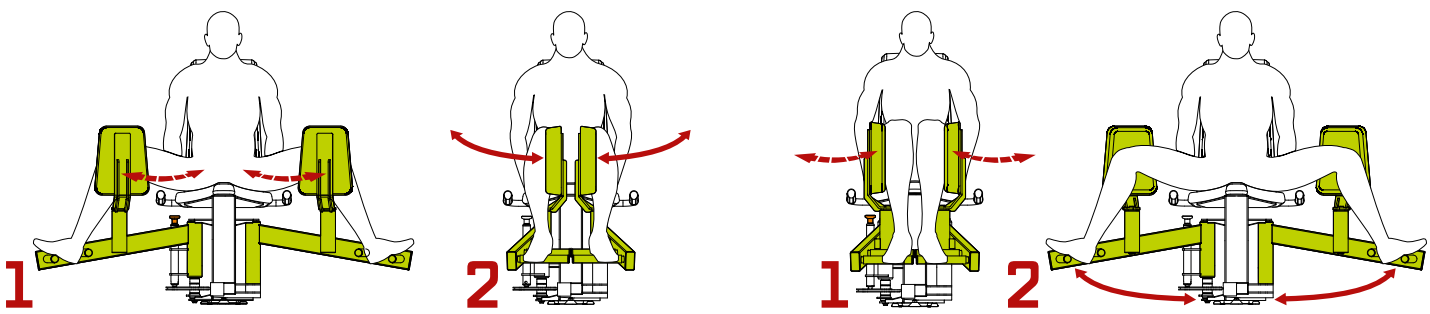

MANTENIMIENTO

MANTENIMIENTO

RECOMENDACIONES

Para una mayor durabilidad del equipo es importante seguir una serie de precauciones para evitar cualquier problema en el equipo, en los usuarios y/o terceros. En caso de rotura de cualquier parte del equipo, póngalo fuera de uso hasta que la parte comprometida sea debidamente reparada.

LIMPIEZA

Semanalmente, limpie el equipo utilizando un cepillo de nailon suave. Pase la aspiradora debajo del equipo para evitar la acumulación de suciedad y polvo, que pueden afectar el funcionamiento del equipo.

Siempre use agua, jabón neutro y un paño suave para limpiar la tapicería del equipo antes y después del entrenamiento. Espere a que el equipo se seque por completo para así iniciar un nuevo entrenamiento. Nunca use productos de limpieza ácidos. Jamás vierta agua sobre el equipo o aplique líquidos en spray.

CARENADO

El carenado sirve como una protección de la torre; si está dañado, realice el reemplazo inmediato.

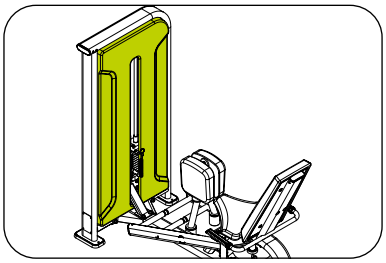

TAPIZERÍA

Cualquier tipo de rasgadura, agujeros u otros daños, realice el reemplazo inmediato. Para una mayor durabilidad de la tapicería, realice la limpeza según lo descrito en este manual.

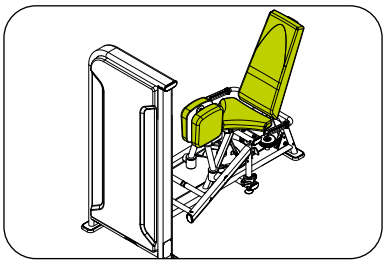

POLEAS

La polea es lo que permite que el cable de acero realice el recorrido necesario para la ejecución del ejercicio, por eso es de extrema importancia mantener las poleas bien cuidadas. En caso de cualquier señal de desgaste o daño en las poleas, contacte con un servicio técnico.

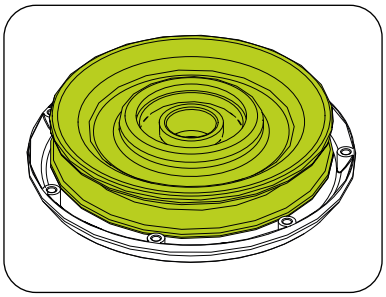

PASADOR TRABA DEL CABLE DE ACERO

El pasador traba del cable de acero tiene la función de no permitir que el cable de acero salga de la polea, por lo tanto, si alguno de los pasadores está dañado, roto o suelto, pueden no sujetar el cable de acero en la polea, causando accidentes graves o fatales. Es de extrema importancia mantener la integridad de los pasadores, por lo tanto, ante la menor señal de desgaste, contacte con un servicio técnico.

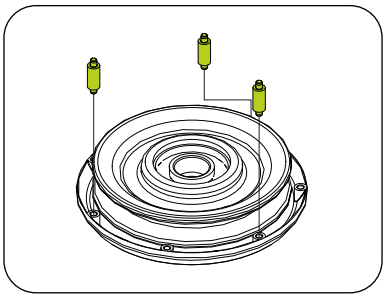

MULTIPLICADOR DE CARGA

Siempre verificar que no esté dañado o fuera de su forma estándar. Si encuentra algún problema con el multiplicador de carga, contacte con un Servicio Técnico.

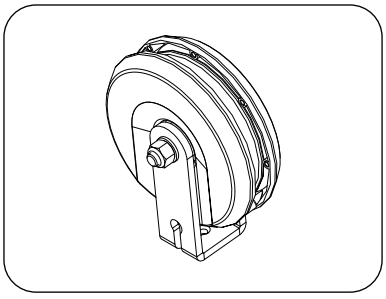

MANTENIMIENTO

PASADOR SELECTOR

Siempre verificar que el pasador selector no esté dañado o fuera de su forma original, ya que podría no fijar el peso correctamente. Si el pasador está dañado, contacte con un Servicio Técnico.

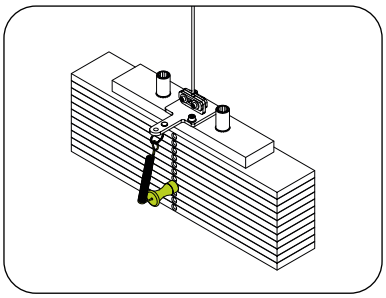

¡PELIGRO!

Si el pasador selector está dañado y se utiliza, puede no sujetar las pesas correctamente, causando un accidente grave o fatal al usuario y pudiendo dañar el equipo.

TOP PLATE

Permite que las pesas sean seleccionadas. Si se identifica cualquier daño o desgaste en la pieza, no intente seleccionar el peso. Contacte con un Servicio Técnico para realizar el cambio.

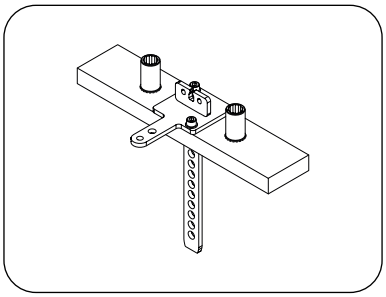

TRABA DEL CABLE DE ACERO

Siempre verificar que los tornillos estén bien sujetos en las chapas. Si los seguros están dañados, no permita que el equipo sea utilizado. Contacte con el Servicio Técnico para realizar el cambio.

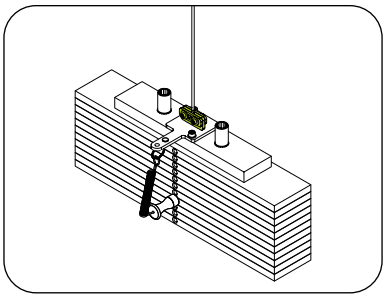

MOSQUETÓN

Algunos modelos utilizan mosquetón, por lo tanto es de extrema importancia verificar el estado del mosquetón. Ante la menor señal de desgaste, deformaciones, dificultad para cerrar o cualquier cosa que pueda perjudicar su resistencia, reemplace inmediatamente el mosquetón.

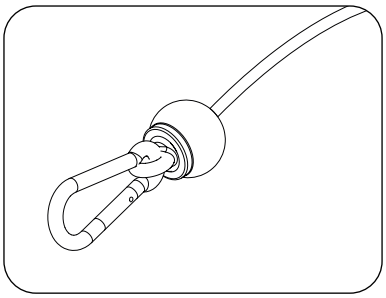

SUSTITUCIÓN DEL MOSQUETÓN

Para la sustitución, utilizar siempre un mosquetón suministrado directamente por MOVEMENT.

Si no es posible obtener un mosquetón suministrado por MOVEMENT, utilizar un mosquetón que cumpla rigurosamente los siguientes requisitos.

- Material de composición: Acero inoxidable AISI 316;
- Capacidad máxima cerrado: 1.600 kg;
- Capacidad máxima abierto: 350 kg.

¡ATENCIÓN!

- **Mensualmente, verificar con atención las condiciones del mosquetón;**
- **No modificar bajo ninguna circunstancia los mosquetones;**
- **La abertura del mosquetón debe estar orientada hacia la Columna de pesas.**

BARRAS

Para una mayor conservación del equipo, es necesario que las barras se limpien semanalmente. Realice la limpieza utilizando un paño húmedo con agua o alcohol.

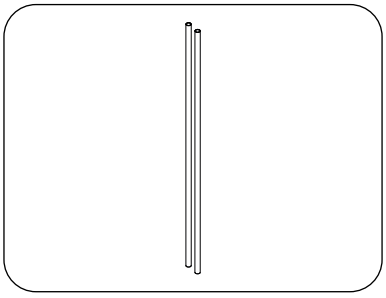

MANTENIMIENTO

CABLE DE ACERO

Con el uso del equipo, el cable de acero puede dañarse por desgaste natural, mal uso o falta de mantenimiento.

Esté atento y observe siempre cualquier tipo de problema con el cable. No utilice y no permita que el equipo sea utilizado si el cable de acero está dañado. A continuación se muestran algunos ejemplos de cable de acero dañado.

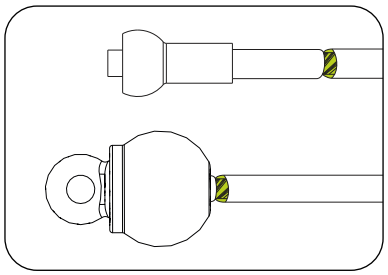

CABLE DE ACERO RETORCIDO

Siempre verifique el cable de acero. Si identifica torsiones, realice el reemplazo inmediatamente.

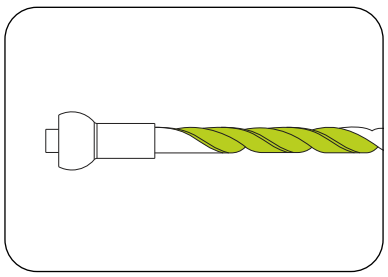

PROTUBERANCIA EN EL CABLE DE ACERO

Si el cable se rompe internamente, puede surgir una protuberancia en la parte externa del cable. Si esto ocurre, realice el reemplazo inmediatamente.

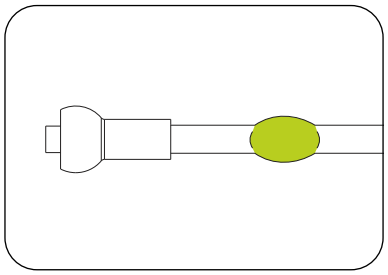

HILOS SUELTOS

Reemplazar cualquier cable de acero expuesto en las extremidades.

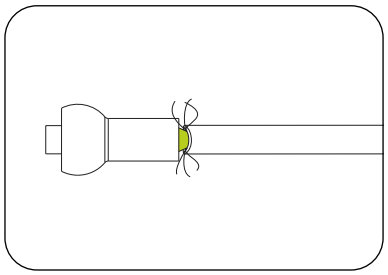

CABLE DE ACERO ABOLLADO

Un cable de acero abollado o fuera de su forma original puede causar roturas o daños a otras partes del equipo.

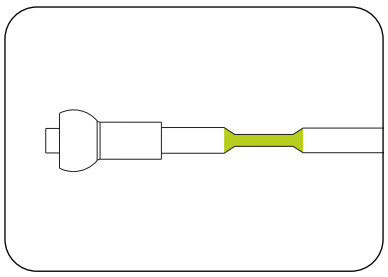

CABLE DE ACERO RETORCIDO

Un cable de acero retorcido o fuera de su forma original puede causar roturas o daños a otras partes del equipo.

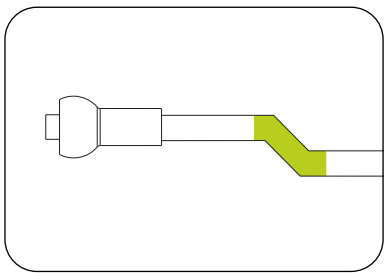

EXPOSICIÓN

Exposición de la punta del cable de acero.

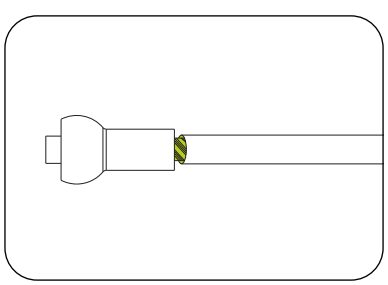

TABLA DE MANTENIMIENTO DEL EQUIPO

Utilice la siguiente tabla para conocer la periodicidad de los mantenimientos.

VERIFICAR	DIARIA	SEMANAL	MENSUAL	CUANDO SEA NECESARIO
LIMPIEZA	Siempre realizar la limpeza del equipo antes y después de cada entrenamiento.			
TORNILLOS		Reapretar los tornillos, en caso de que las piezas estén sueltas.		
POLEAS		Verificar que las poleas no estén dañadas o desgastadas. De estarlo, realizar el cambio de la pieza.		
PASADOR TRABA		Verificar que los pasadores no estén dañados o desgastados. De ser así, realizar el cambio inmediato.		
TENSOR			Verificar que los cables de acero estén correctamente tensionados de acuerdo con lo descrito en el manual. Si no es así, realizar el tensionamiento correcto.	
MULTIPLICADOR DE CARGA (cuando sea aplicable)	Verificar si los multiplicadores de carga están dañados o desgastados. De ser así, realizar el cambio.			
CABLE DE ACERO	Verificar todos los cables de acero. Si están dañados o rotos, realizar el cambio inmediato.			
PASADOR SELECTOR	Verificar si el pasador selector está roto o dañado. De ser así, realizar el cambio inmediato.			
CARENADO		Verificar que el carenado no esté dañado o roto. De estarlo, realizar el cambio inmediato.		
CONTADOR				Verificar si la batería está baja. Si está por debajo del 20%, realizar el cambio o cargarla.
TAPIZERÍA				Verificar si hay rasgaduras o agujeros en las tapicerías. De ser así, realizar el cambio inmediato de la pieza.
ASIENTO		Verificar que el ajuste del asiento encaje perfectamente. Verifique también los demás ajustes del equipo. Si algún ajuste no está en conformidad, realizar el cambio de la pieza. Verificar los resortes del pantógrafo. Si está haciendo ruido, realizar la lubricación con grasa en spray.		
AGARRES		Verificar que el agarre no esté dañado. De estarlo, realizar el cambio inmediato.		Verificar si las pesas se deslizan correctamente en las barras y si están correctamente seleccionadas. De no ser así, realizar el cambio inmediato de la pieza.
MANTENIMIENTO PREVENTIVO				Cada 2 meses, contacte con un Punto Autorizado para realizar el mantenimiento preventivo del equipo.

Cualquier duda puede ser resuelta a través de nuestra central de atención al consumidor, por teléfono al 0800-7724080. Para encontrar un Punto Autorizado, acceda al sitio http://movement.com.br/assistencia-tecnica y permita que el navegador acceda a su ubicación para facilitar la búsqueda de un Centro Autorizado más cercano.



GARANTÍA

GARANTÍA LIMITADA - LÍNEA MUSCULACIÓN

Lea cuidadosamente los términos y condiciones de garantía antes de utilizar el equipo.
Al utilizar el equipo, usted acepta seguir los siguientes términos y condiciones de garantía.
Brudden Equipamentos Ltda., fabricante de los productos Movement, garantiza los equipos nuevos libres de defectos en materiales y fabricación durante los períodos establecidos a continuación.
Los períodos de garantía comienzan en la fecha de emisión de la factura de compra emitida por la Fábrica o un distribuidor autorizado.
Esta garantía se aplicará únicamente a defectos identificados durante los plazos indicados y solo para el comprador original del producto. Para ejercer la garantía, el comprador deberá contactar con el Servicio Técnico Autorizado más cercano (lista disponible en el sitio web
www.movement.com.br/assistencia-tecnica) en un plazo menor a 30 días desde el descubrimiento de la no conformidad y poner el equipo a disposición para su inspección.

90 días	Mano de obra
6 meses	Pasadores selectores / perillas / carenados y acabados termoplásticos / adhesivos / tapizados / empuñaduras y cables de acero
1 año	Piezas y componentes mecánicos / poleas / mosquetones / rodamientos / resortes / componentes de fijación / pintura en general (incluidos los elementos cromados y galvanizados) / componentes electrónicos (excepto las pilas)
3 años	Torre / batería de pesas / chasis / otras estructuras metálicas (excepto pintura y otros tratamientos superficiales)

CONDICIONES Y RESTRICCIONES

1. La garantía se aplica a los productos Movement únicamente cuando:
1-1. El producto esté en poder del comprador original y con el comprobante de compra original (factura de compra);
1-2. No haya sido objeto de: accidentes, uso inadecuado o negligencia, operación incorrecta, abuso, transporte y almacenamiento inadecuados, mantenimiento en desacuerdo con las especificaciones contenidas en el manual de instrucciones, servicio inapropiado o modificación no realizada por Movement;
1-3. Las piezas de repuesto utilizadas sean suministradas por Movement;
1-4. Las reclamaciones se realicen dentro del plazo de garantía.
2. Esta garantía no cubre daños o fallos en equipos causados por la falta de mantenimiento básico y necesario como se describe en el manual.

LA GARANTÍA NO SE APLICA A:

- Productos reparados o modificados por terceros, sin autorización previa por escrito de Movement;
- Llamadas de servicio para la instalación del producto o instrucciones a los propietarios sobre cómo utilizar el producto;
- Reparaciones realizadas en productos Movement sin el número de serie o con la identificación alterada o dañada;
- A la recogida y/o entrega del equipo en el domicilio del consumidor para la realización de reparaciones.
- Ningún gasto de servicio ocurrido después del período de garantía de servicios.

CONDICIONES GENERALES DE LA GARANTÍA

El servicio de Garantía Movement puede ser solicitado directamente a la fábrica o a un Servicio Técnico Autorizado. Consulte la lista en el sitio web www.movement.com.br/assistencia-tecnica.
Los gastos derivados de eventuales transportes del producto hasta un servicio técnico o el desplazamiento (visita técnica) realizado por un asistente autorizado, serán costeados por el comprador, esté o no el producto cubierto por esta garantía.
La responsabilidad de la presente garantía se limita exclusivamente a la reparación, modificación o sustitución del producto suministrado.
Movement no se responsabiliza por daños a personas, a terceros, a otros equipos e instalaciones, lucro cesante o cualesquiera daños emergentes.

Movement se reserva el derecho de paralizar la fabricación del equipo, en cualquier momento y sin previo aviso, modificar sus especificaciones e introducir mejorias, sin incurrir en la obligación de efectuar tales mejoras en productos fabricados anteriormente.

ATENCIÓN AL CONSUMIDOR
Cx. Postal 11 - CEP 17586-202 - Pompeia - SP - Tel. 0800-7724080
falecom@movement.com.br

Fabricado por:
BRUDDEN EQUIPAMENTOS LTDA.
Av. Industrial, 700 Distrito Industrial.
CEP: 17586-202 POMPEIA-SP - BRASIL
CNPJ: 43.061.654/0001-38
www.movement.com.br
falecom@movement.com.br

MOVEMENT