19/10/26

MANUAL DO PROPRIETÁRIO



LEG PRESS 45

**LEIA ATENTAMENTE ESTE MANUAL ANTES DE UTILIZAR O EQUIPAMENTO.
GUARDE-O PARA CONSULTA E REFERÊNCIA FUTURA.**

*READ THIS MANUAL CAREFULLY BEFORE USING THE EQUIPMENT.
KEEP IT FOR FUTURE CONSULTATION AND REFERENCE.*

*LEA DETENIDAMENTE ESTE MANUAL ANTES DE UTILIZAR EL EQUIPO.
GUARDARLO PARA FUTURAS CONSULTAS Y REFERENCIAS.*

MOVEMENT®


MADE IN BRASIL

SEJA BEM VINDO À MOVEMENT!

SEJA BEM VINDO À MOVEMENT!
Parabéns, agora você faz parte do universo MOVEMENT!

Com o objetivo de oferecer produtos, serviços e soluções inovadoras que atendam à necessidade de lazer, bem-estar e conforto, despertando as pessoas para uma vida mais prazerosa e saudável, a Brudden Equipamentos Ltda. criou a marca MOVEMENT.

Fundada para desenvolver e produzir equipamentos de ginástica, a Movement logo se destacou no mercado brasileiro pela tradição em praticidade e durabilidade, que faz da Brudden ícone em qualidade nos mercados em que atua.

Com alto investimento em pesquisa e desenvolvimento junto à instituições de renome, a Movement promove a melhoria da qualidade de vida aos mais diferentes perfis e hábitos, com a presença marcante em Residências, Condomínios, Academias, Clubes, Hotéis, Clínicas, Empresas e Organizações.

A qualidade em equipamentos se estende aos serviços prestados por sua ampla rede de atendimento e Pontos Autorizados, espalhados por todo território nacional.

Trazendo a Movement sempre próxima a você e sua família em prol de uma vida mais saudável, rentável aos investidores, prazerosa e saudável a quem treina em um dos nossos equipamentos.

Acesse nosso site e saiba mais sobre o que nossa empresa oferece para melhorar a qualidade da sua vida.

ÍNDICE

INFORMAÇÕES SOBRE SEGURANÇA.....5
CONHECENDO O EQUIPAMENTO 9
MONTAGEM DO EQUIPAMENTO 12
INSTRUÇÃO OPERACIONAL..... 28
MANUTENÇÃO 31
GARANTIA 34



INFORMAÇÕES SOBRE SEGURANÇA

EXPLICAÇÃO DOS SÍMBOLOS

PERIGO!

- Uma declaração precedida de “PERIGO” contém informações que devem ser postas em prática para evitar lesões físicas graves ou morte.

ATENÇÃO!

- Uma declaração precedida de “ATENÇÃO” contém informações que devem ser postas em prática para evitar algum dano físico ao usuário.

CUIDADO!

- Uma indicação precedida pela palavra “CUIDADO” contém informações que devem ser postas em prática para evitar danos ao produto.

Guarde este Manual para consultá-lo futuramente. Leia e compreenda este manual.

SEGURANÇA

PERIGO!

- O mau uso do equipamento pode transformá-lo em um instrumento perigoso, podendo causar ferimentos graves ou até mesmo a morte do usuário, sendo de extrema importância a leitura e compreensão deste Manual.
- Antes de utilizar o equipamento, leia atentamente este Manual, certificando-se quanto à correta montagem e utilização, sob pena de graves ferimentos e morte do usuário.
- É de inteira RESPONSABILIDADE do comprador dos produtos MOVEMENT ler o manual de instruções e os adesivos de advertência do equipamento. É também de inteira responsabilidade do comprador instruir os usuários finais sobre o uso correto do equipamento.
- Os usuários devem ser supervisionados por profissional habilitado, cabendo ao comprador instruí-los corretamente. O uso do equipamento de forma contrária ao previsto neste Manual pode causar acidentes aos usuários.
- Este equipamento não é destinado a pessoas com capacidade física, sensoriais ou mentais reduzidas, ou por pessoas com falta de experiência e conhecimento, a menos que tenha recebido instruções referentes à utilização do equipamento e estejam sob supervisão de instrutor.
- Este equipamento é destinado ao uso profissional em Academias, Clubes, Estúdios, Hotéis e Condomínios, sempre com a supervisão de instrutor habilitado. Não é destinado ao uso doméstico. Em caso de dúvida, entre em contato com a MOVEMENT.
- É recomendado que o equipamento esteja em uma área de acesso controlado. O controle de acesso ao equipamento é de inteira responsabilidade do instrutor, assim como a supervisão do usuário quando estiver utilizando o equipamento.
- NUNCA permita que duas ou mais pessoas utilizem o equipamento ao mesmo tempo.
- Não permita que terceiros fiquem próximo ao equipamento, podendo causar acidentes.
- Não permita que crianças, pessoas com capacidade psicomotora reduzida e animais fiquem próximos ao equipamento, risco de acidente grave ou fatal.
- Não utilize o equipamento descalço, com calçado de salto ou sola gasta. Certifique-se que não há pedras presas ao calçado.
- Não utilize roupas folgadas, evite usar joias, correntes, cabelos soltos e demais objetos. Use sempre roupa destinada à prática do exercício físico.
- Não utilize o equipamento caso esteja doente ou sobre o efeito de drogas, álcool ou qualquer substância que afete sua capacidade psicomotora.
- Ao regular qualquer assento, apoio do joelho, bateria de pesos, encosto ou qualquer outro tipo de regulagem, certifique-se de que o pino de regulagem ou alavanca esteja totalmente encaixado no furo da regulagem para evitar lesões.
- Exercícios incorretos ou excessivos podem causar graves lesões. Caso sinta qualquer tipo de dor, tonturas, sensação de desmaio ou falta de ar, pare imediatamente o exercício e consulte um médico especializado.

EXPLICAÇÃO DOS SÍMBOLOS

PERIGO!

- Mantenha o piso no entorno do equipamento sempre seco, evitando escorregões e quedas.
- Certifique-se que o equipamento está devidamente nivelado ao solo e sobre uma superfície plana, longe de paredes a fim de manter o equilíbrio do equipamento e evitar acidentes e danos ao usuário.
- NÃO coloque o equipamento sobre piso polido (liso), pois pode causar a instabilidade do equipamento.
- Nunca faça modificações no equipamento sem autorização do fabricante. Modificações ou acessórios não autorizados podem resultar na perda da garantia, além de provocar ferimentos graves ou fatais ao usuário.
- NÃO use ou permita o uso de qualquer equipamento que esteja danificado e / ou tenha peças gastas ou quebradas.
- Substitua imediatamente qualquer tipo de cabo de aço que esteja danificado ou desgastado, risco de acidente grave ou fatal ao usuário. É de inteira responsabilidade do instrutor verificar o estado do cabo de aço.
- Use apenas peças de reposição fabricadas e fornecidas pela MOVEMENT.
- Não permita que qualquer pessoa faça manutenção no equipamento. A MOVEMENT possui pontos autorizados em todo o território nacional. Para localizar o mais próximo, consulte o site www.movement.com.br ou entre em contato pelo telefone 0800 772 40 80.
- A manutenção preventiva é a chave para manter uma longa vida do equipamento e assim evitar acidentes graves ao usuário. Qualquer dúvida sobre manutenção veja o capitulo de manutenção neste manual.
- O equipamento vem equipado com uma bateria de pesos, não use qualquer outro tipo de peso para aumentar a carga máxima do equipamento, risco de acidente grave ou fatal ao usuário.
- Não utilize nenhum outro tipo de pino seletor que não seja o que acompanha o equipamento para travar a bateria de pesos.
- Não permita que o usuário solte a bateria de peso em queda livre, risco de dano a estrutura do equipamento.
- Não exceda a capacidade máxima do equipamento.
- Insira completamente o pino seletor nos pesos. A inserção parcial pode fazer com que os pesos caiam, causando danos ao equipamento e acidentes graves ou fatais ao usuário.
- Nunca remova o pino seletor quando estiver com a bateria de peso em posição elevada.
- Nunca tente liberar peças ou pesos que estejam presos.
- ENTENDER cada adesivo de advertência é importante. Em caso de dúvida, contate nossa central de atendimento pelo telefone 0800 772 40 80.
- Caso os adesivos de alerta estejam danificados, entre em contato com a MOVEMENT imediatamente para solicitar a substituição. Os adesivos de alerta estão afixados no equipamento e devem ser fiscalizados antes da utilização do produto.
- Os adesivos em formato de triângulo representam risco ao usuário.



PERIGO!

NÃO COLOCAR AS MÃOS ENTRE OS PESOS.

RISCO DE ESMAGAMENTO.



PERIGO!

NÃO COLOCAR AS MÃOS ENTRE AS ROLDANAS.

RISCO DE ESMAGAMENTO.



PERIGO!

NÃO COLOCAR AS MÃOS ENTRE AS PARTES MÓVEIS.

RISCO DE ESMAGAMENTO.



PERIGO!

EQUIPAMENTO NÃO DESENVOLVIDO PARA CRIANÇAS. MANTENHA CRIANÇAS LONGE DO EQUIPAMENTO.

RISCO DE ACIDENTES.

INFORMAÇÕES SOBRE SEGURANÇA

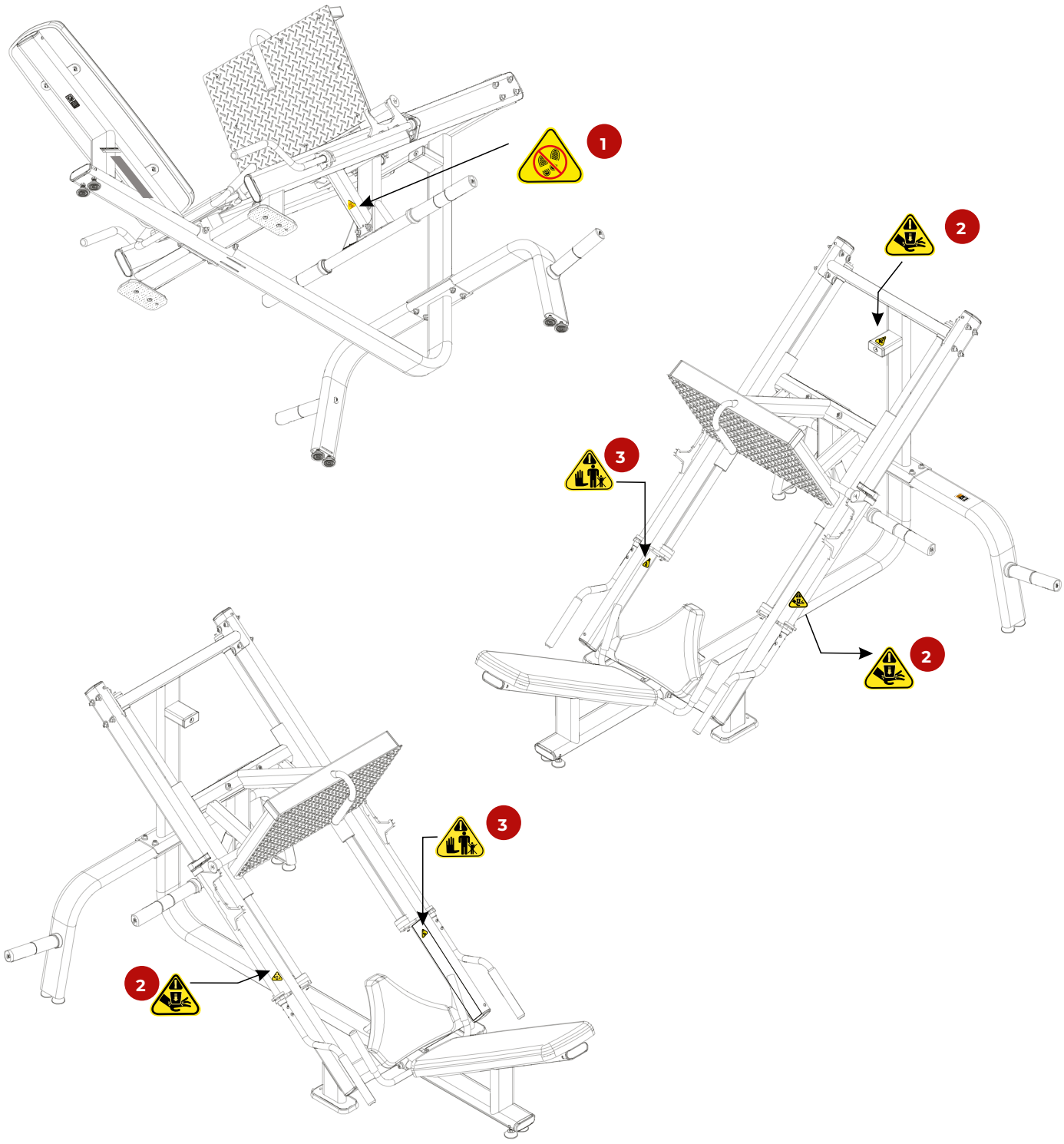



CONHECENDO O EQUIPAMENTO

OBJETIVO

O Leg Press é um equipamento desenvolvido para o treinamento e o condicionamento físico por meio do movimento das pernas. Ele conta com uma plataforma que o usuário empurra com os pés, permitindo o fortalecimento da musculatura das pernas.

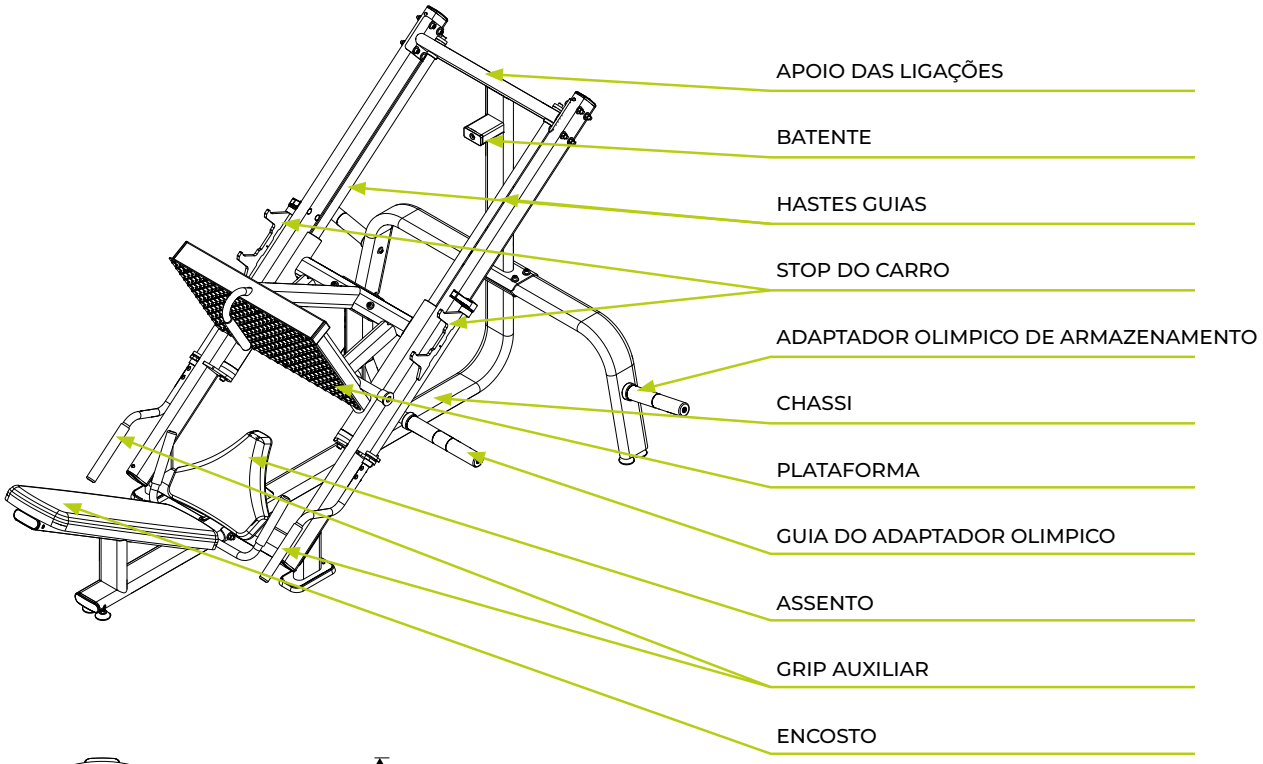

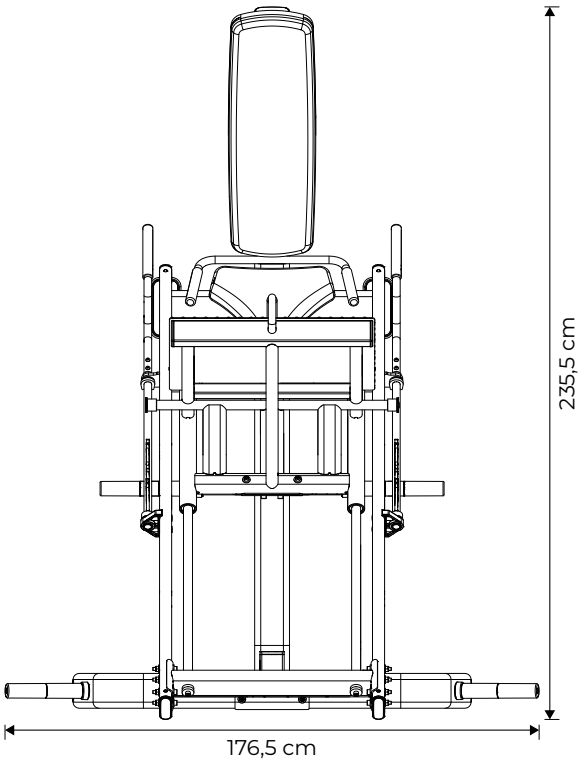

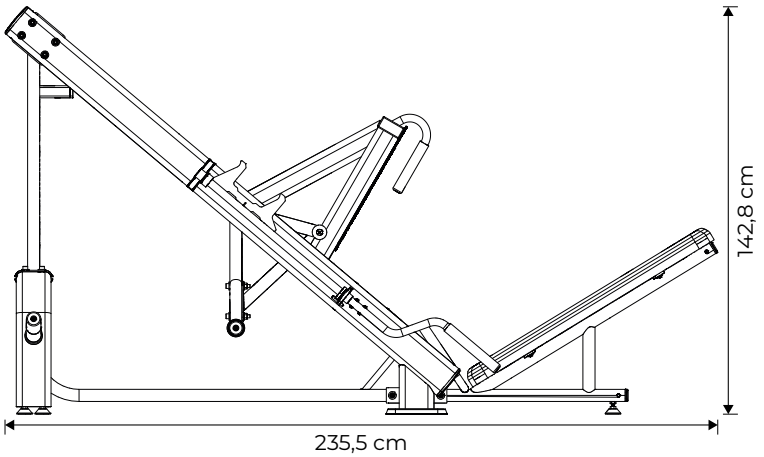

Especificações do equipamento

SEGMENTO	MUSCULAÇÃO
CATEGORIA	PLATE LOADED
LINHA	AXIS LC
MODELO	AXIS LC LEG PRESS 45 PL
PESO MÁXIMO DO USUÁRIO (KG)	120 kg
COMPRIMENTO (CM)	235,5 cm
LARGURA (CM)	176,5 cm
ALTURA (CM)	142,8 cm
ÁREA OCUPADA (M²)	4,16m²
PESO DO EQUIPAMENTO (KG)	167 kg
PESO DO CARRO (KG)	35 kg
QUANTIDADE DE AJUSTES (QTD)	NA - não aplicável
RODAS DE TRANSPORTE	NA - não aplicável
CARGA MÁXIMA (KG)	120 kg (em cada suporte de anilhas)
ESTRUTURA	Aço
PINTURA	Tratamento de superfície com 9 banhos + pintura eletrostática a pó
SOLDA	MIG/MAG
MATERIAL DO ESTOFADO	Espuma de poliuretano de alta densidade controlada e encosto de EVA
REVESTIMENTO DO ESTOFADO	Courvin sintético impermeável
ADESIVO DE INSTRUÇÕES (PLACARD)	Sim
SUPORTE DE PORTA CELULAR	Não
SUPORTE DE PORTA GARRAFA	Não
SUPORTE DE PORTA TOALHA	Não
OPÇÕES DE COR DA TORRE/CHASSI	Não
GARANTIA	Até 3 anos – *Consulte o Termo de Garantia do equipamento.*

MONTAGEM DO EQUIPAMENTO

MONTAGEM DO EQUIPAMENTO

⚠ CUIDADO!

Antes de iniciar a montagem do seu equipamento necessário se atentar para os seguintes cuidados:

- Certifique que a embalagem não está danificada e que as partes e componentes do equipamento não estão avariadas.
- Recomenda-se que o equipamento seja desembalado no local em que será montado.
- O local de montagem deve estar limpo.
- O piso deve ser plano, nivelado e rígido para evitar instabilidade do equipamento.
- Recomenda-se que o equipamento seja montado longe da umidade e ao abrigo da luz solar, a fim de evitar danos às partes eletrônicas e carenagem do equipamento.

ÍCONES

Os ícones tem como função instruir boas práticas que devem ser seguidas no decorrer da montagem.



Para esta montagem recomenda-se que seja feita em duas pessoas.



Não dar o aperto final nos parafusos.



Dar o aperto final nos parafusos.

FERRAMENTAS

Use as seguintes ferramentas para fazer a montagem do equipamento. A tabela de torque tem como função guiar quanto de aperto determinado parafuso pode sofrer. A tabela deve ser seguida rigorosamente.

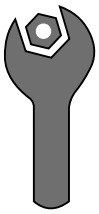

Chave fixa

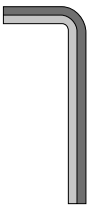

Chave hexagonal



Trava rosca torque médio



Chave de fenda cruzada

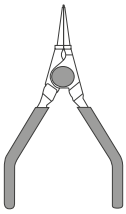

Alicate para anéis elástico

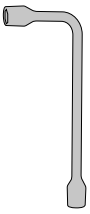

Chave de boca

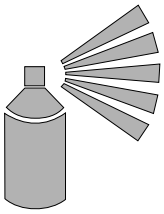

Graxa em spray

Especificação de torque:

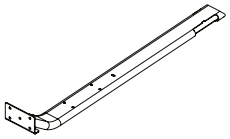

Elementos de fixação em estruturas metálicas

Diâmetro [mm]	Torque [N.m]
M6	9 a 12
M8	22 a 29
M10	45 a 48

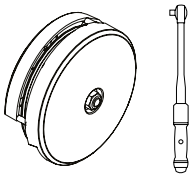

Roldanas com capas ou sem capas

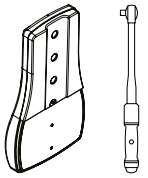

Estofados com ou sem capas

Torque [N.m]
8 a 10

MONTAGEM DO EQUIPAMENTO

LISTA DE COMPONENTES

A 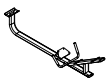 CHASSI BASE	**B**  TRAVESSA DE ESTABILIDADE	**C**  APOIO DAS LIGAÇÕES	**D1**  LONGARINA DIREITA	**D2**  LONGARINA ESQUERDA	**E1**  STOP DO CARRO DIREITO
E2  STOP DO CARRO ESQUERDO	**F1** 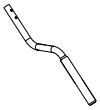 GRIP AUXILIAR DIREITO	**F2**  GRIP AUXILIAR ESQUERDO	**G**  BASE DA GUIA DA PLATAFORMA	**H** 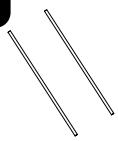 HASTES GUIAS	**I** 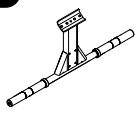 SUPORTE DO ADAPTADOR OLÍMPICO
J  APOIO DA PLATAFORMA	**K**  ADAPTADOR OLÍMPICO COMPLETO	**L** 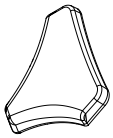 ESTOFADO DO ASSENTO	**M**  ESTOFADO DO ENCOSTO		

MONTAGEM DO EQUIPAMENTO

Passo 01

A	NOME
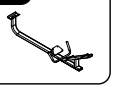	Chassi base

1	NOME	Qtd.
	Pé regulável - M10x28	2x

2	NOME	Qtd.
	Porca sextavada - M10	2x

3	NOME	Qtd.
	Acabamento - 115x40	2x

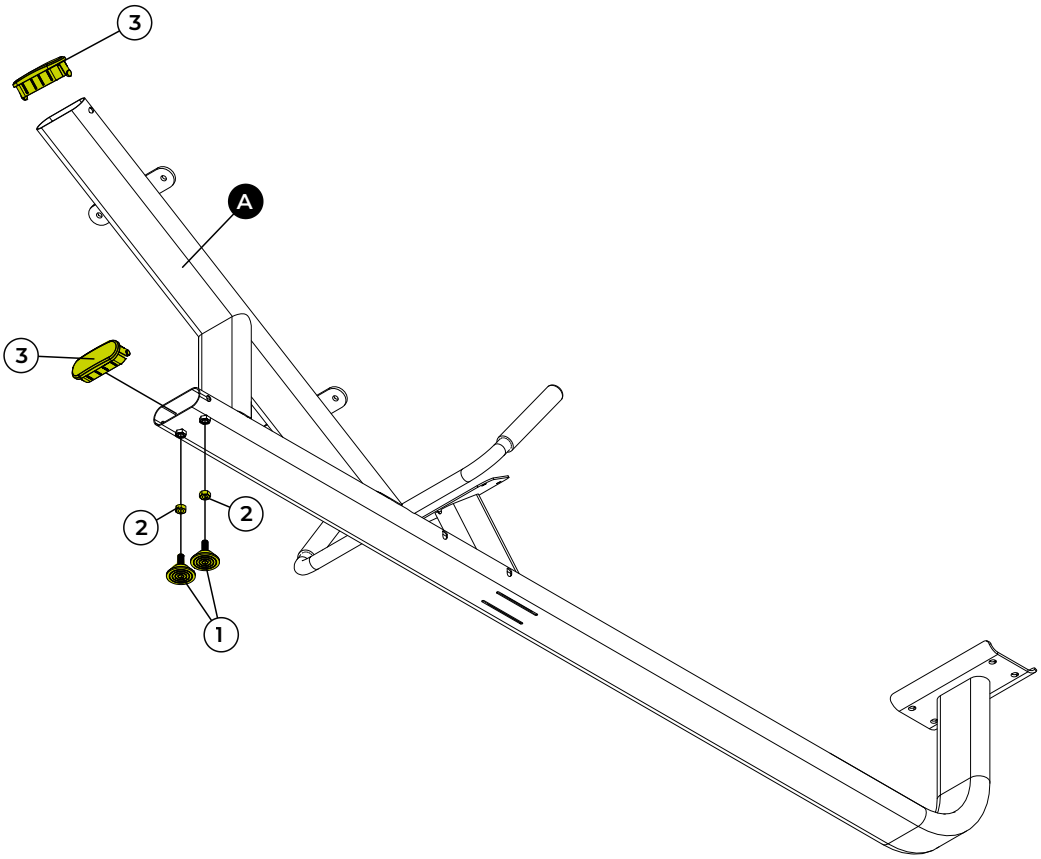

FERRAMENTAS



Chave fixa nº 17



Passo 02

B	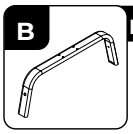	NOME	
		Travessa de estabilidade	
1	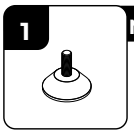	NOME	Qtd.
		Pé regulável - M10x28	4X
2	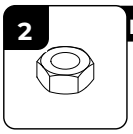	NOME	Qtd.
		Porca sextavada - M10	4X

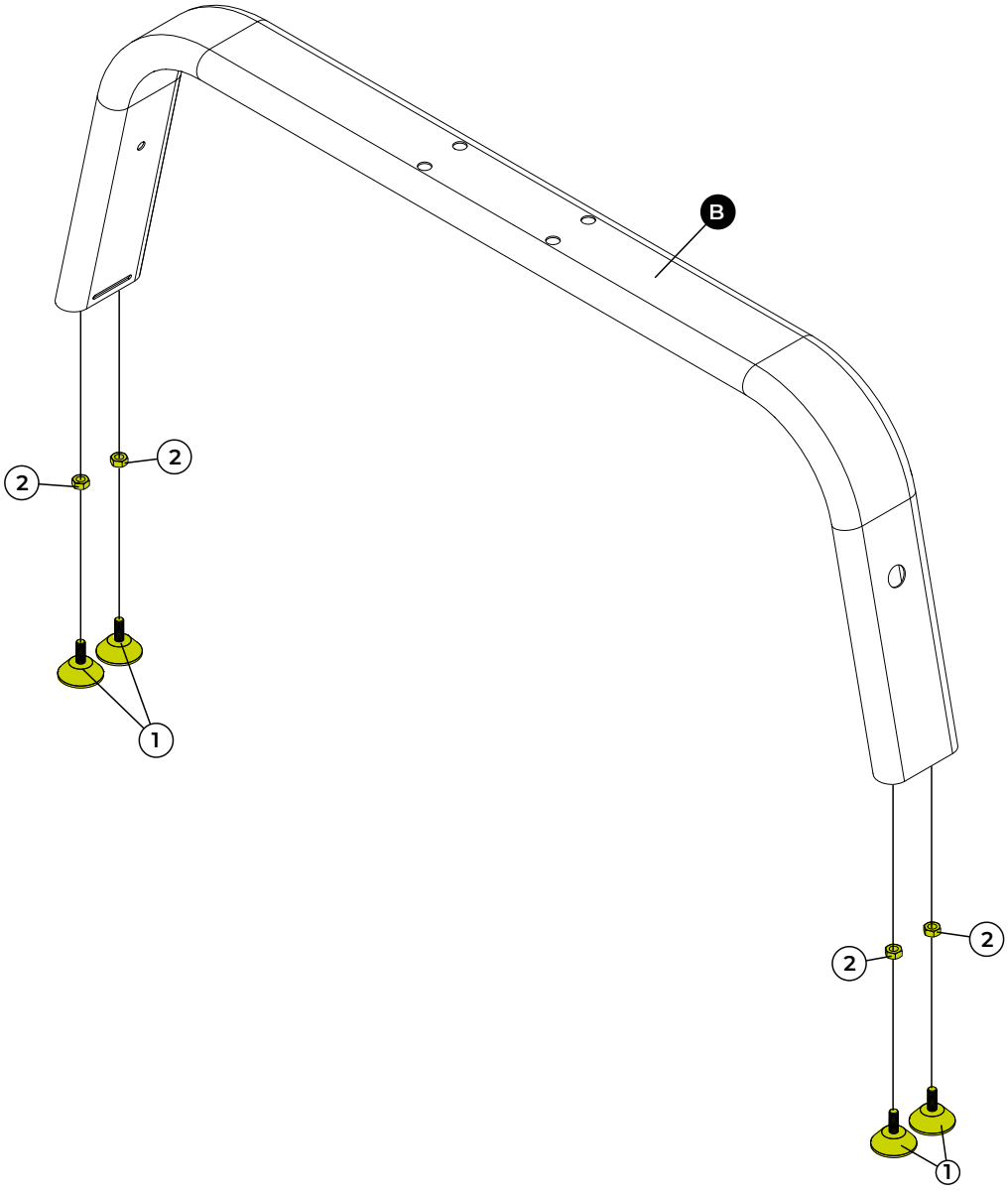

FERRAMENTAS



Chave fixa nº 17



Passo 03

	NOME	Qtd.
B	Travessa de estabilidade	
C	Apoio das ligações	
4	Parafuso cab. cil. sext. int - M10x70	4x
5	Porca sextavada insert nylon - M10	8x
6	Espaçador	4x
7	Porca sextavada insert nylon - M10	4x
23	Batente	1x
24	Arruela lisa - M6	1x
25	Parafuso cabeça abau. sext. int. - M6x25	1x

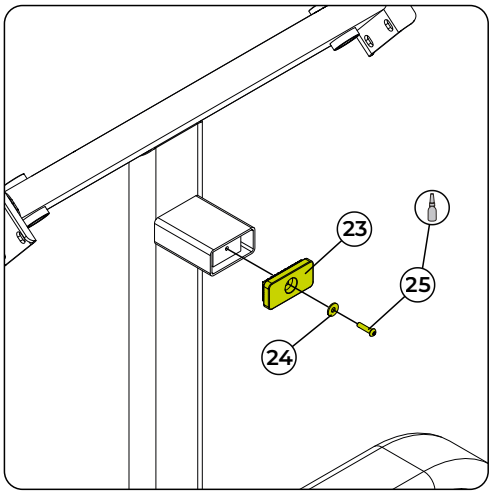

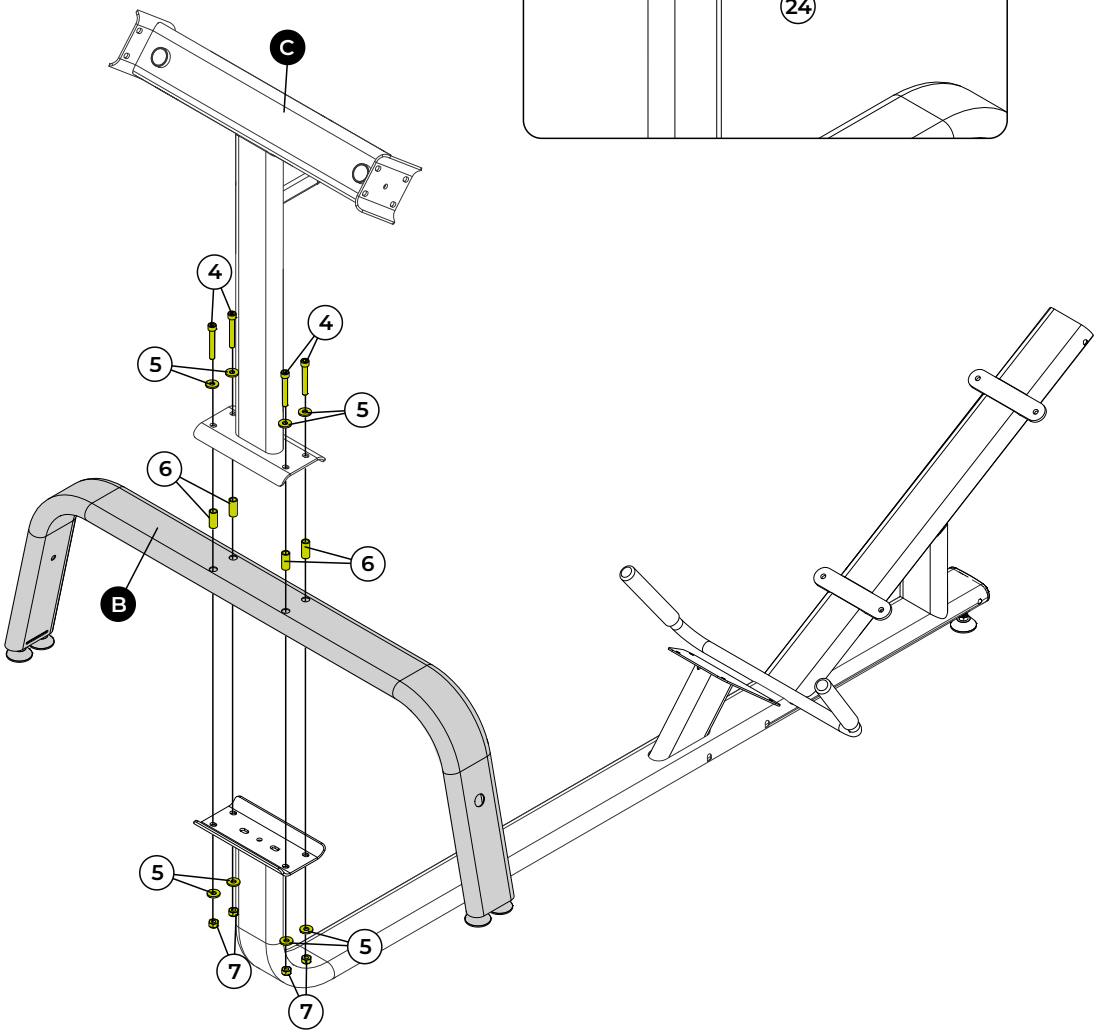

FERRAMENTAS

Chave fixa nº 17

Chave hexagonal nº 5 e 8

Trava rosca torque médio

50%

MONTAGEM DO EQUIPAMENTO

Passo 04

		NOME	Qtd.
D1	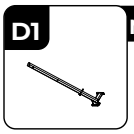	Longarina direita	
D2	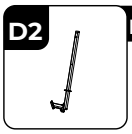	Longarina esquerda	
3		Acabamento - 115x40	4x
4	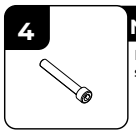	Parafuso cab. cil. sext. int - M10x70	8x
5	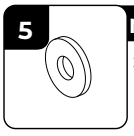	Arruela lisa - 10,3x25,4x3,0	20x
6	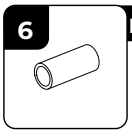	Espaçador	4x
7	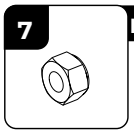	Porca sextavada insert nylon - M10	10x
8	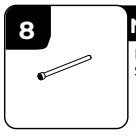	Parafuso cab. cil. Sext. Int. - M10x150	2x

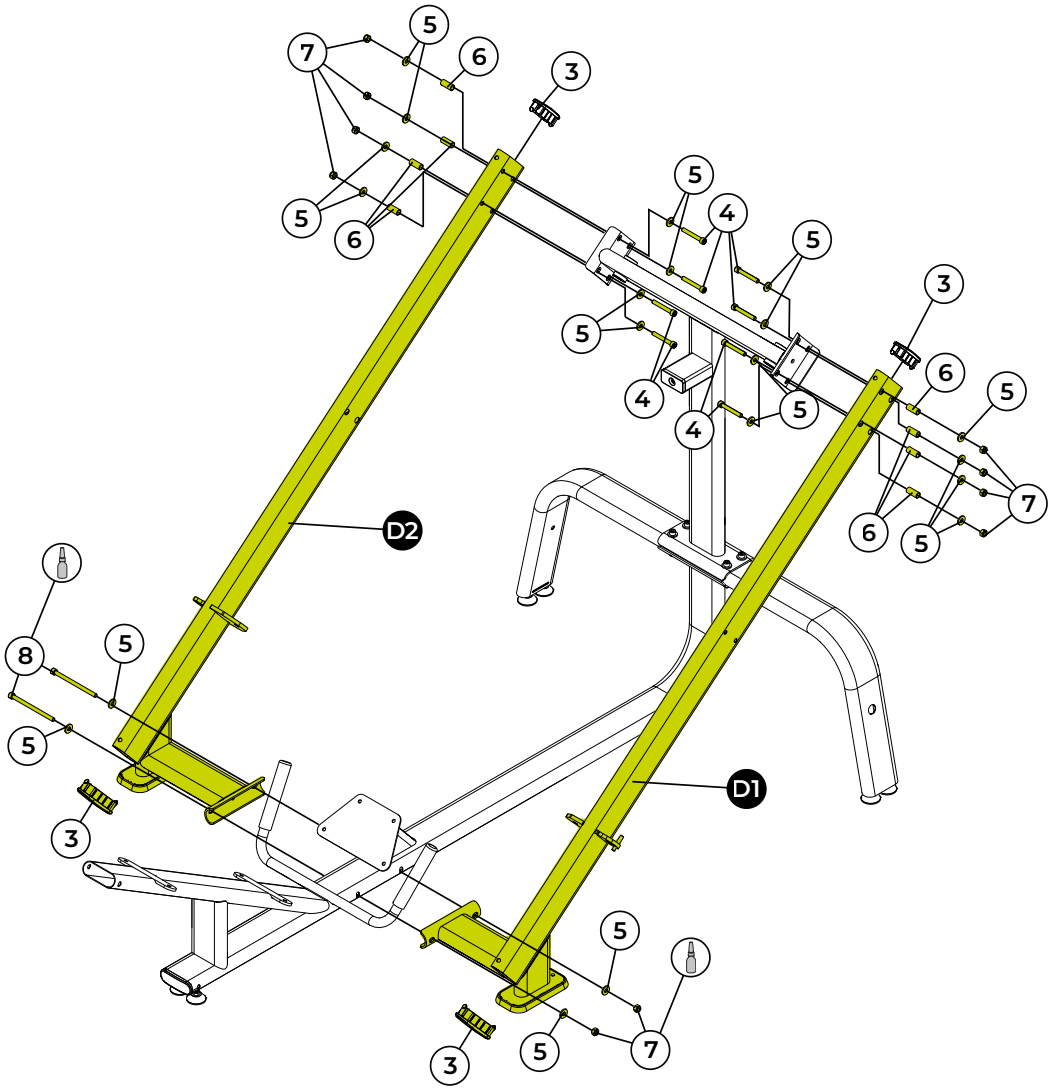

FERRAMENTAS


Chave fixa nº 17


Chave hexagonal nº 8


Trava rosca torque médio



MONTAGEM DO EQUIPAMENTO

Passo 05

	NOME	Qtd.
E1	Stop do carro direito	
E2	Stop do carro esquerdo	
F1	Grip auxiliar direito	
F2	Grip auxiliar esquerdo	
9	Mancal da trava	2x
10	Parafuso cab. cil. sext. int - M10x20	4x
11	Tampão - Ø19,05	4x
12	Bucha de nylon	2x
13	Parafuso cabeça aba. Sext. Int. - M8x12	8x

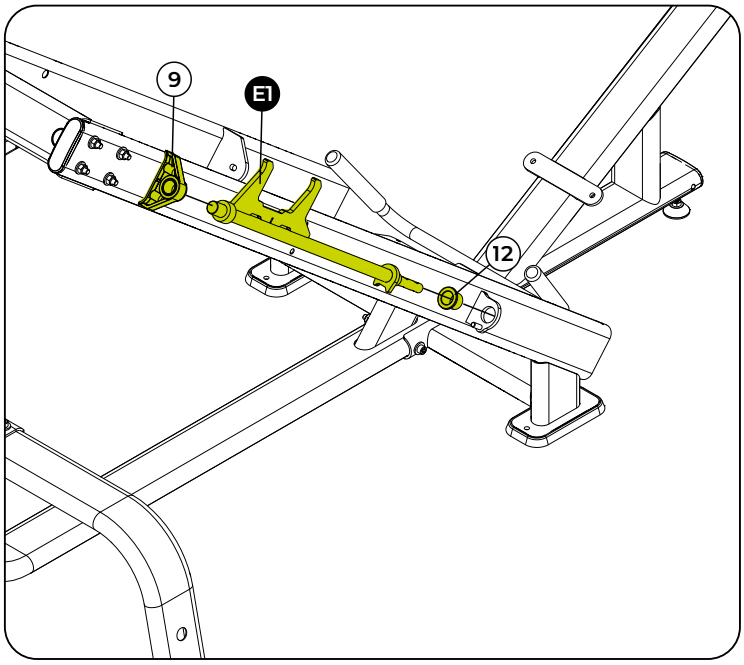

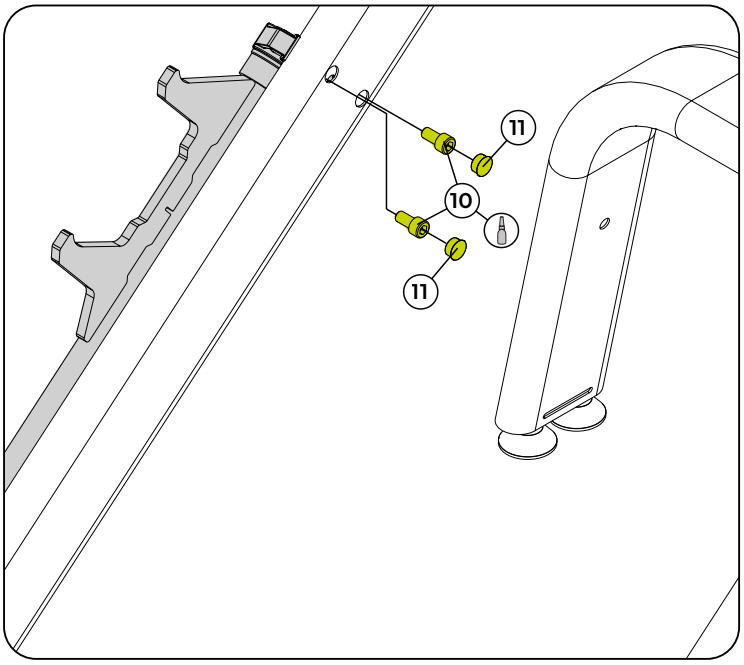

⚠ ATENÇÃO!

Realize os mesmos passos do lado direito do equipamento.

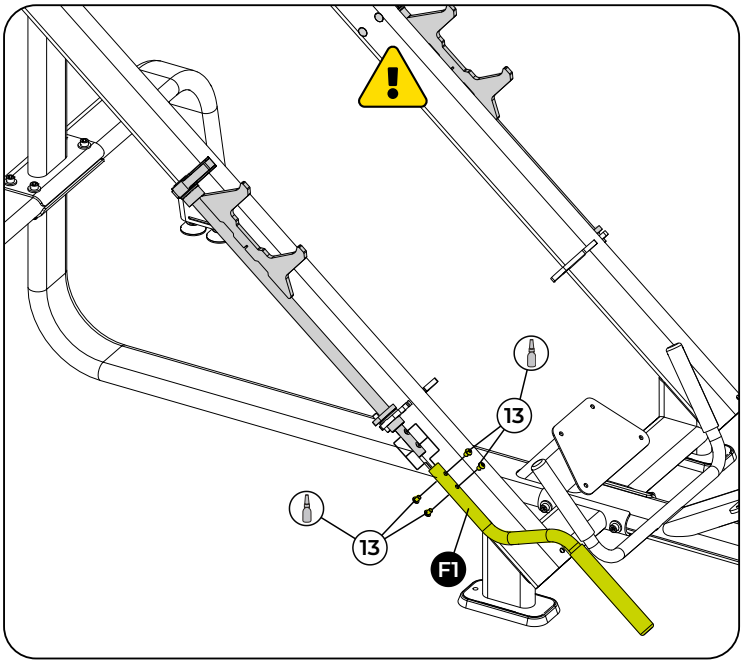

FERRAMENTAS

Chave hexagonal nº 8 e 5

Trava rosca torque médio

50%

Passo 06

	NOME	Qtd.
G	Base da guia da plataforma	
H	Hastes guias	
14	Batente dos pesos	2x

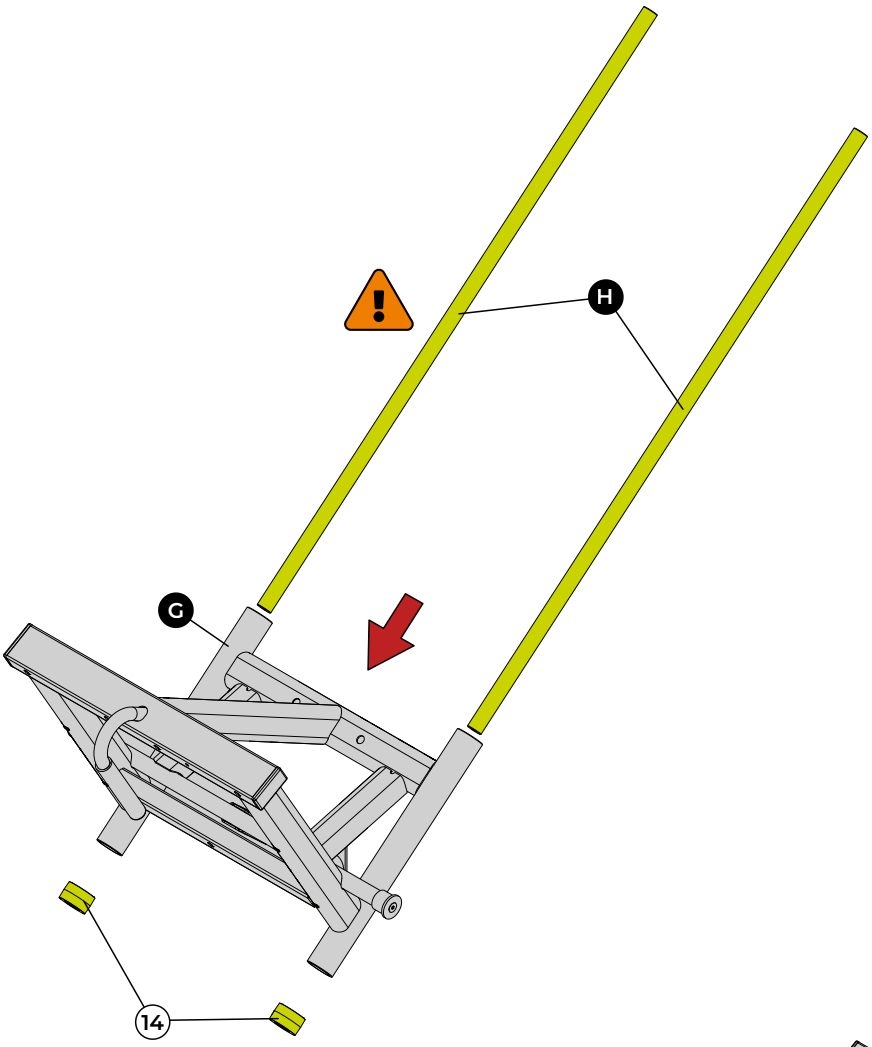

Posicione as duas hastes guias já inseridas no conjunto do carro principal e deixe o batente de borracha corretamente encaixado.

⚠ CUIDADO!

Certifique-se de realizar a passagem das hastes pela base guiada da plataforma com o devido alinhamento, a fim de evitar danos aos rolamentos e assegurar o desempenho ideal do equipamento.

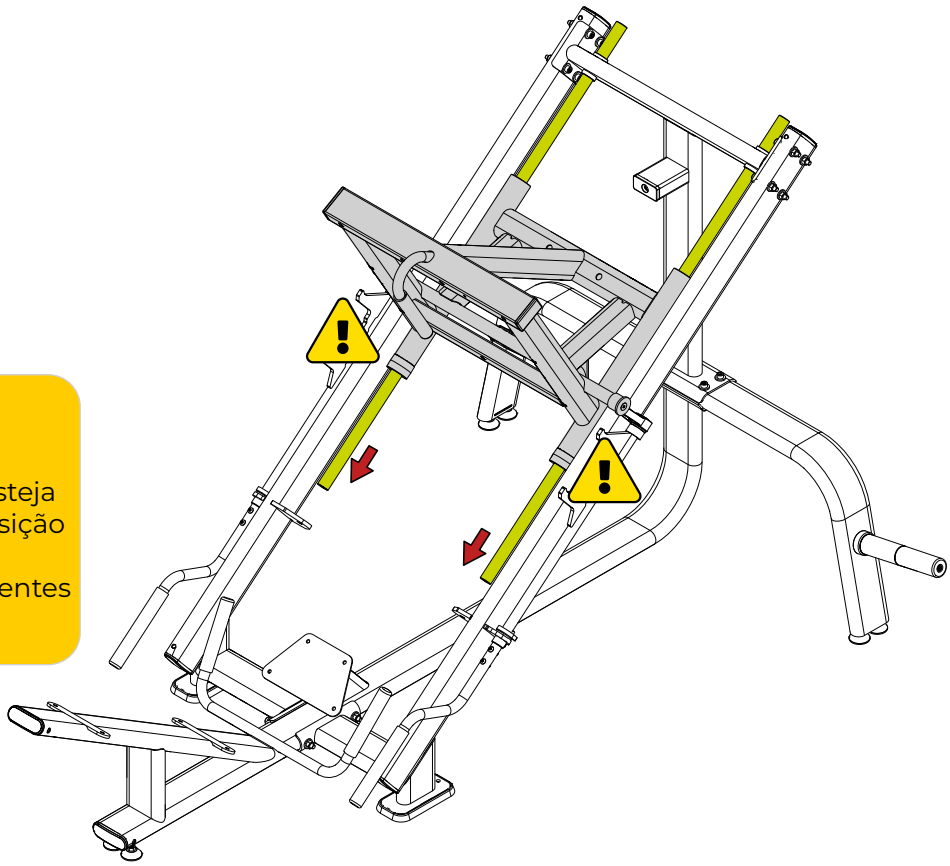

⚠ ATENÇÃO!

Certifique-se de que o carro esteja completamente travado na posição limite de saída.
Isso é essencial para evitar acidentes durante o uso.

Passo 07

	NOME	Qtd.
15	Parafuso cab. cil. sext. int. - M10x25	4x
16	Arruela Lisa - 10,5x2,5	2x
17	Arruela de aperto	2x

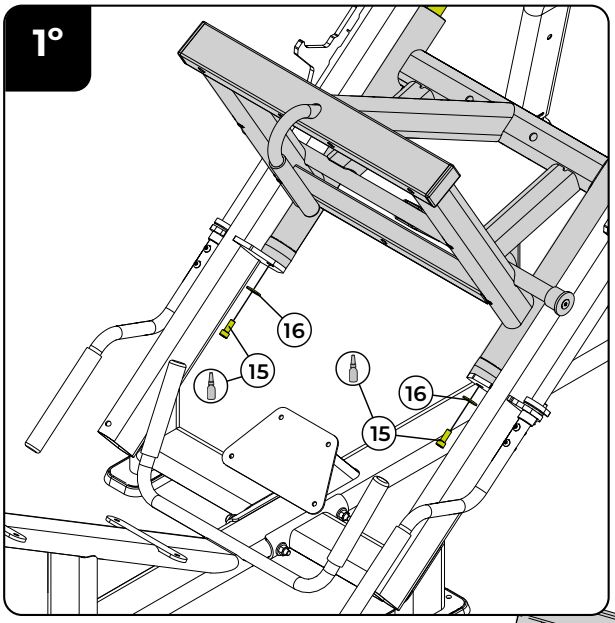

⚠ ATENÇÃO!

No momento de realizar o torque, deslize o batente de borracha para cima e certifique-se de que o eixo esteja totalmente encostado na chapa.
Inicie torqueando os parafusos inferiores da haste guia e, somente após fixá-los, torqueie os parafusos superiores.
Proceda conforme especificado no quadro de componentes, torques e adesivo trava-rosca.

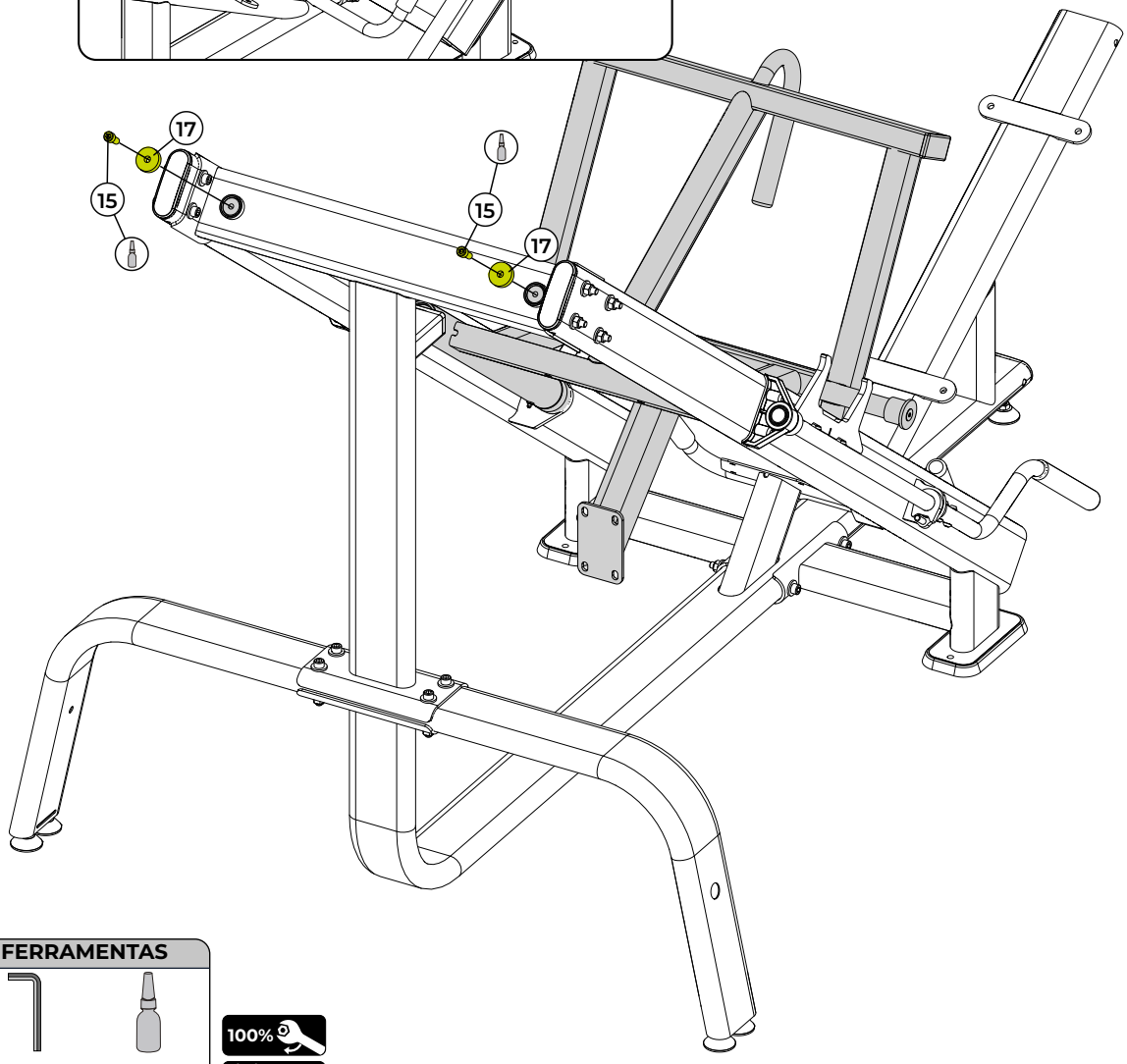

FERRAMENTAS

Chave hexagonal nº 8

Trava rosca torque médio

MONTAGEM DO EQUIPAMENTO

Passo 08

	NOME	Qtd.
11	Suporte do adaptador olímpico	
12	Capa para Bumper do Adaptador Olímpico	
13	Espaçador de borracha	
4	Parafuso cab. cil. sext. int - M10x70	6x
5	Arruela lisa - 10,3x25,4x3,0	12x
6	Espaçador	6x
7	Porca sextavada insert nylon - M10	6x

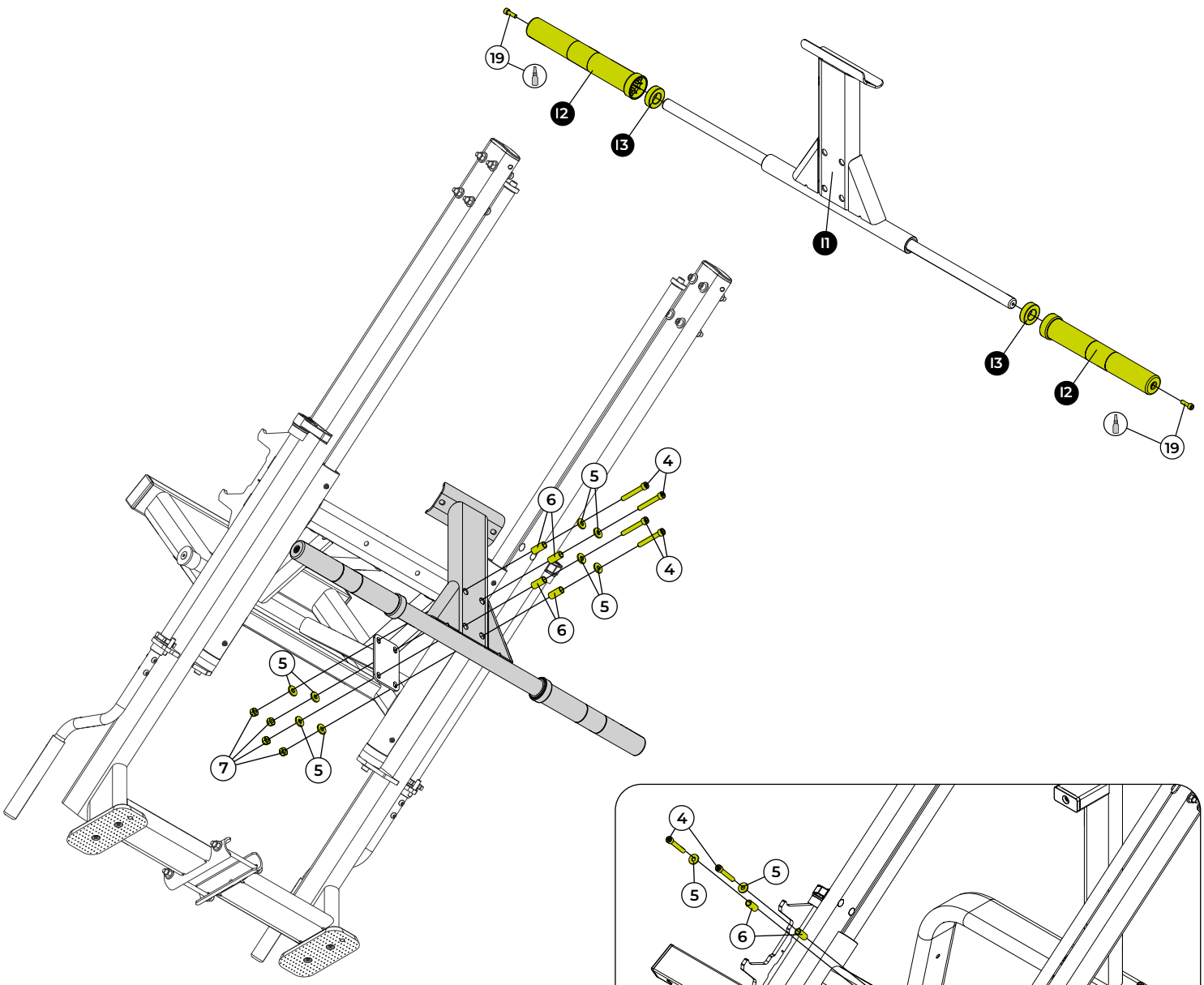

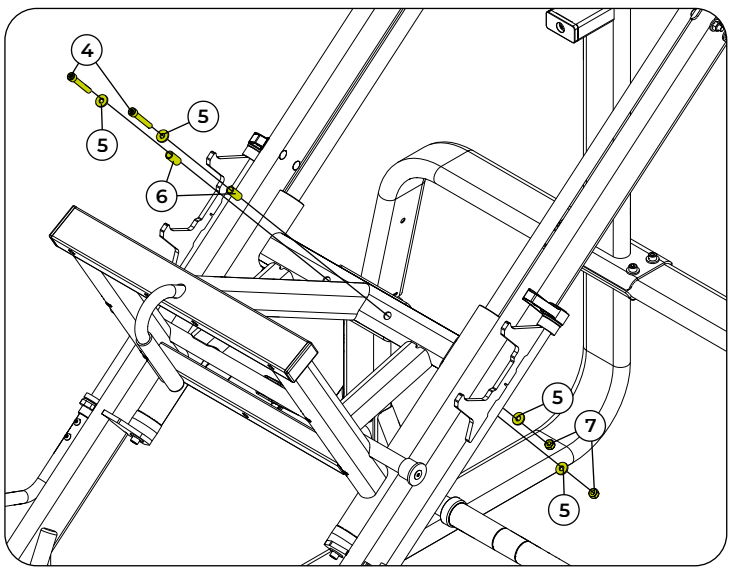

FERRAMENTAS


Chave fixa nº 17


Chave hexagonal nº 6 e 8


Trava rosca torque médio



Passo 09

	NOME	Qtd.
J	Apoio da plataforma	
18	Parafuso cabeça chata interna - M8x20	9x

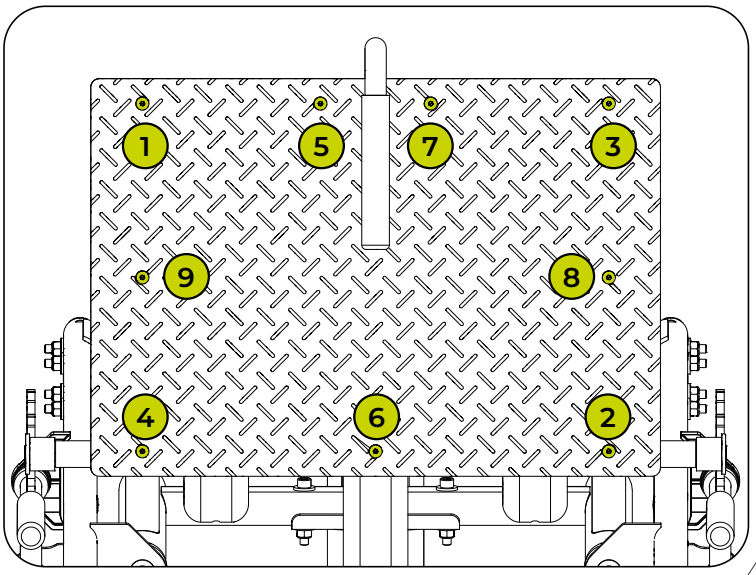

Utilize a técnica de aperto cruzado (em “X”) para garantir uma distribuição uniforme da pressão dos parafusos sobre a superfície. Isso evita empenamentos, deformações ou aperto excessivo em um único ponto, o que pode comprometer a integridade da montagem.

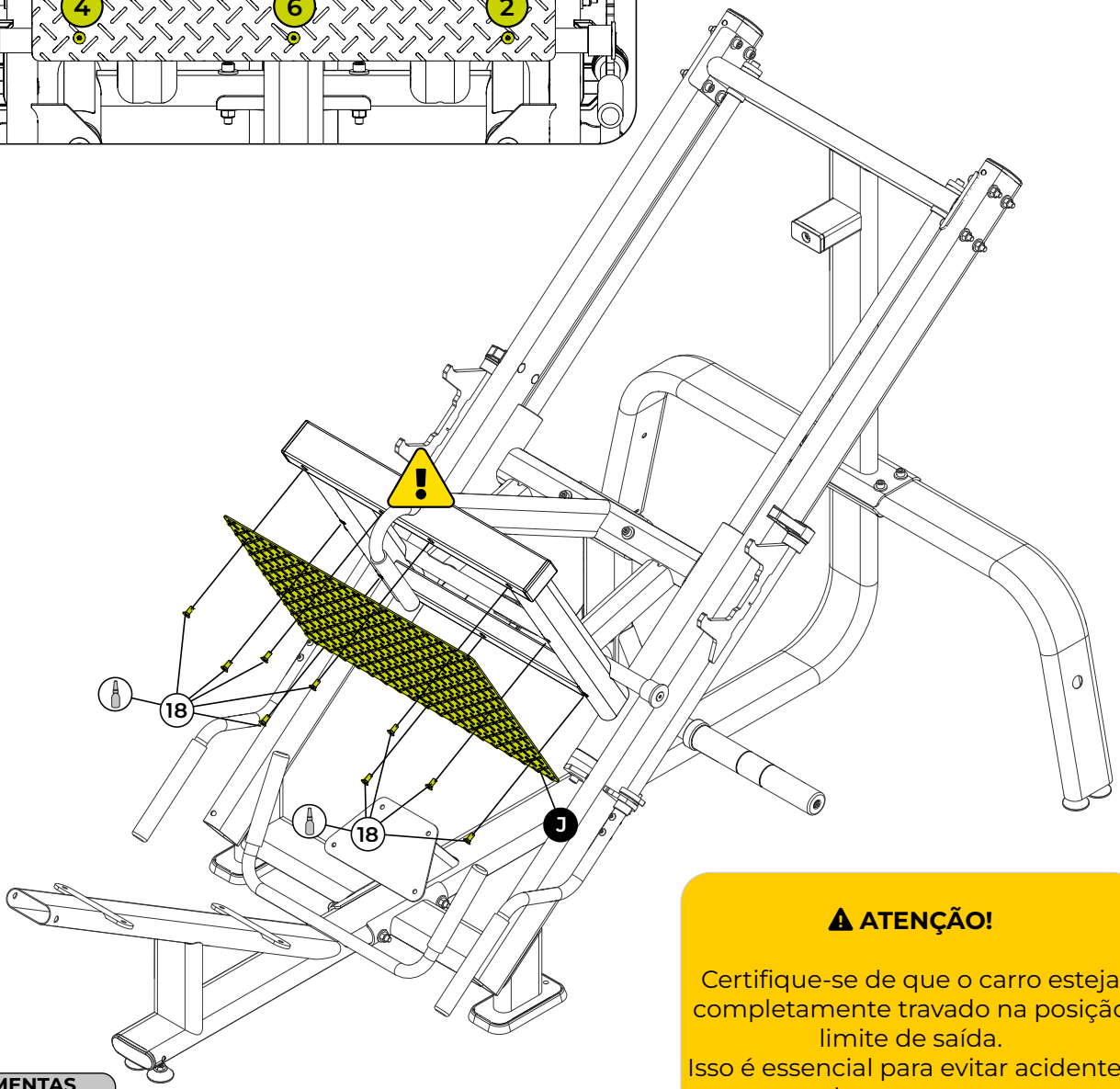

⚠ ATENÇÃO!

Certifique-se de que o carro esteja completamente travado na posição limite de saída.
Isso é essencial para evitar acidentes durante o uso.

FERRAMENTAS



Chave hexagonal nº 5 | Trava rosca torque médio



Passo 10

	NOME	Qtd.
I3	Espaçador de borracha	
K1	Capa para Bumper do Adaptador Olímpico	
K3	Eixo do Adaptador Olímpico	
19	Parafuso cab. cil. Sext. Int. - M8x25	4x
20	Arruela lisa - 08,4x24x2,0	2x

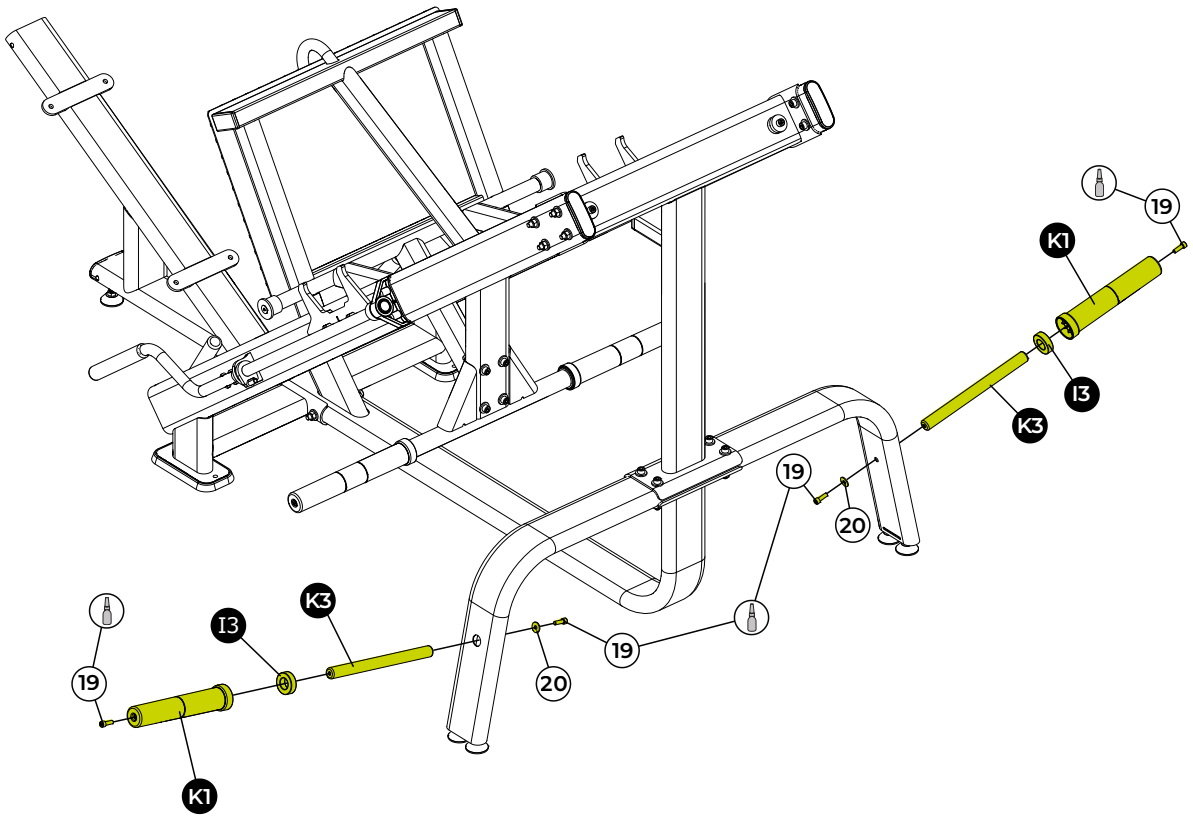

FERRAMENTAS

Chave hexagonal nº 6

Trava rosca torque médio

50%

MONTAGEM DO EQUIPAMENTO

Passo 11

	NOME	Qtd.
L	Estofado do assento	
M	Estofado do encosto	
21	Parafuso cab. abaulada sext. Int. - M8x25	8x
22	Arruela lisa - 8,4x2,0	8x

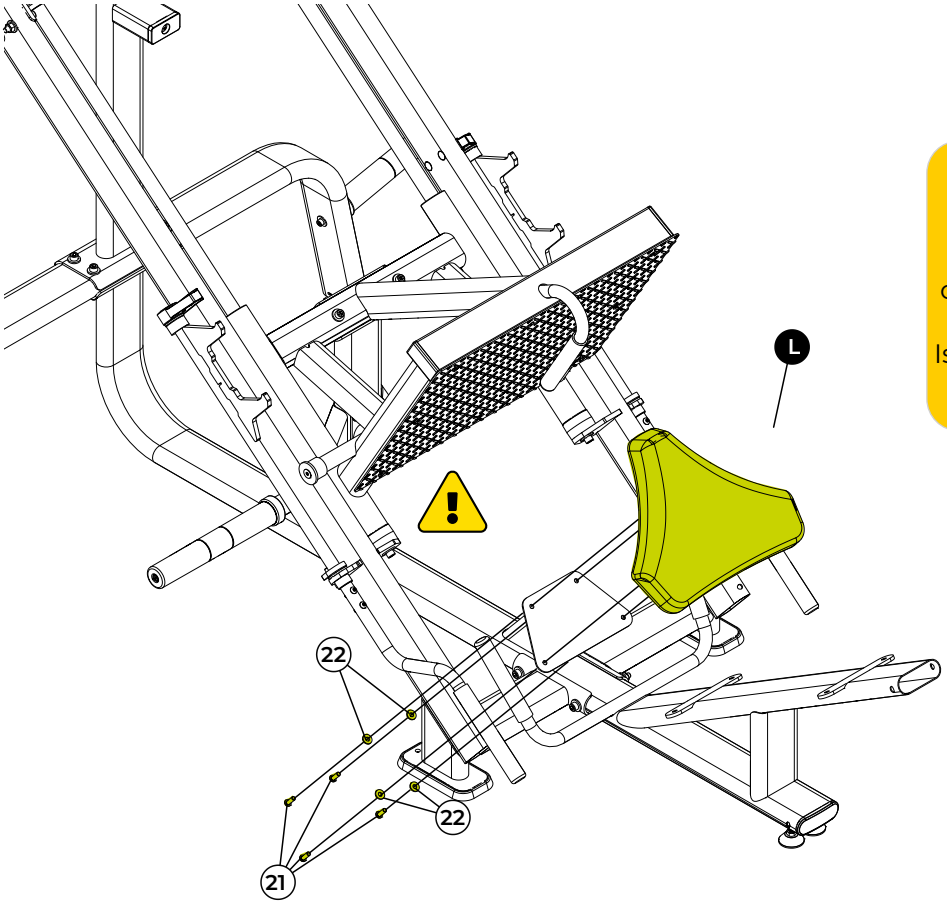

⚠ ATENÇÃO!

Certifique-se de que o carro esteja completamente travado na posição limite de saída.
Isso é essencial para evitar acidentes durante o uso.

⚠ ATENÇÃO!

Dar torque final em todos os parafusos do equipamento.

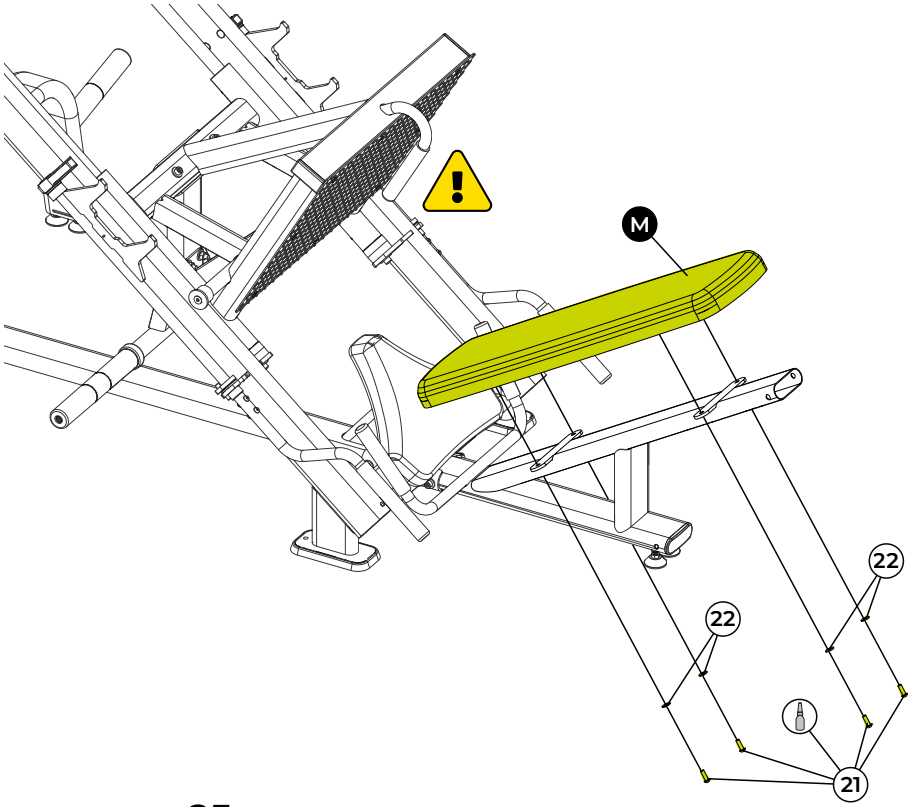

FERRAMENTAS

Chave hexagonal nº 5 e 8

Trava rosca torque médio

100%

Passo 12 Adesivando o Equipamento (Quando Necessário)

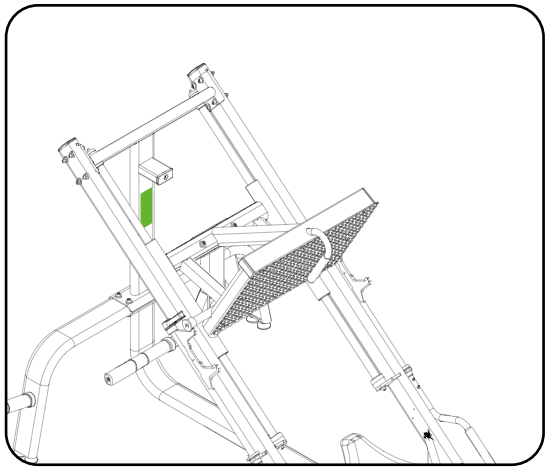

Adesivo – Placard
Este é o local e o formato padrão do adesivo para todas as carenagens frontais da linha Axis LC, com o intuito de mostrar ao usuário como é feito o exercício.

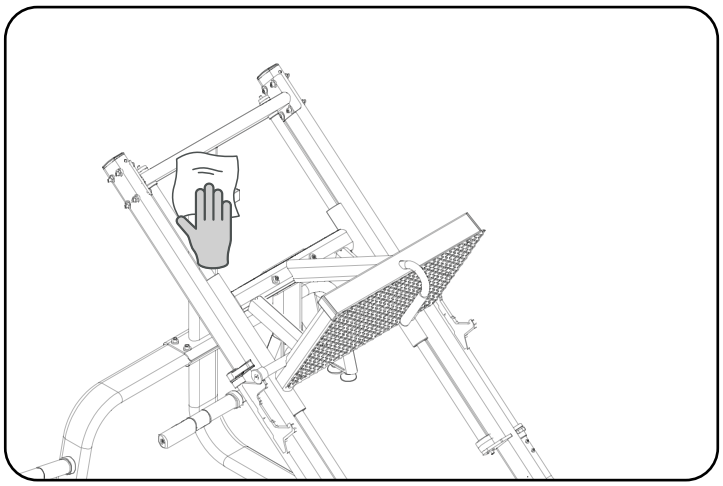

1. Preparação da Superfície
Limpe bem o chassi da máquina com um pano e desengraxante, como o LIMPADOR E DESENGRAXANTE 7070 LOCTITE. A superfície deve estar seca e sem resíduos.

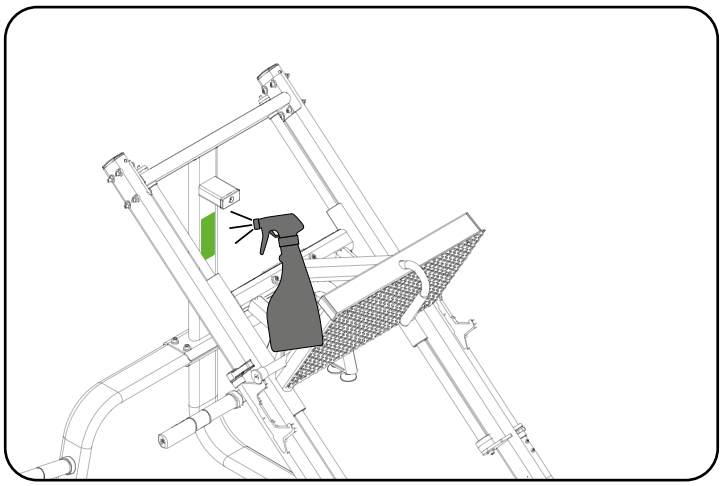

2. Umedecimento da Área
Caso queira, prepare uma solução de água com sabão neutro ou álcool (50/50) e borrife na área onde o adesivo será aplicado, para facilitar o posicionamento.

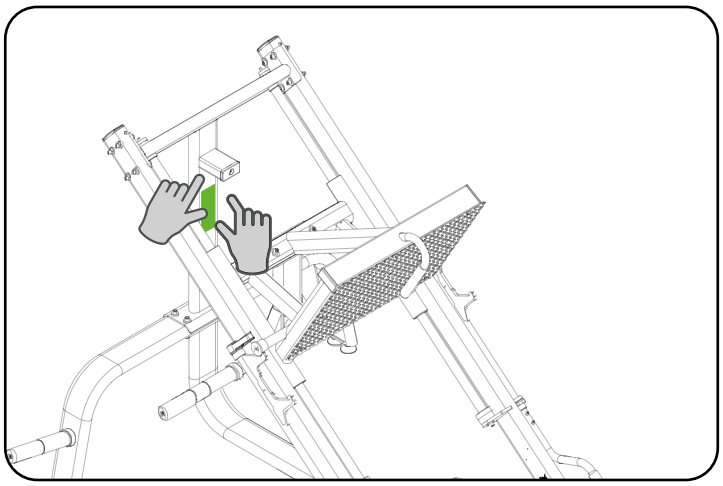

3. Aplicação do adesivo
Destaque o adesivo e posicione-o na superfície limpa e levemente umedecida. Ajuste conforme necessário.

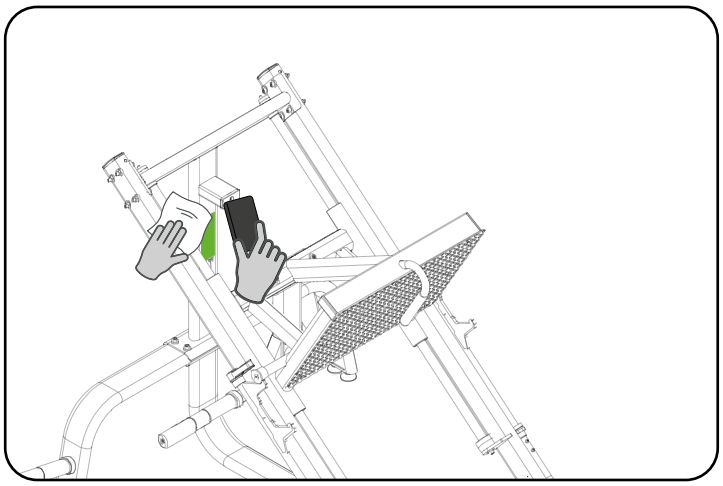

4. Fixação e Cuidados Finais
Pressione o adesivo com uma espátula ou cartão envolto em pano, removendo bolhas e excesso de solução. Deixe secar completamente antes de usar a máquina. Limpe a área com espanador ou pano úmido, evitando álcool ou solventes.

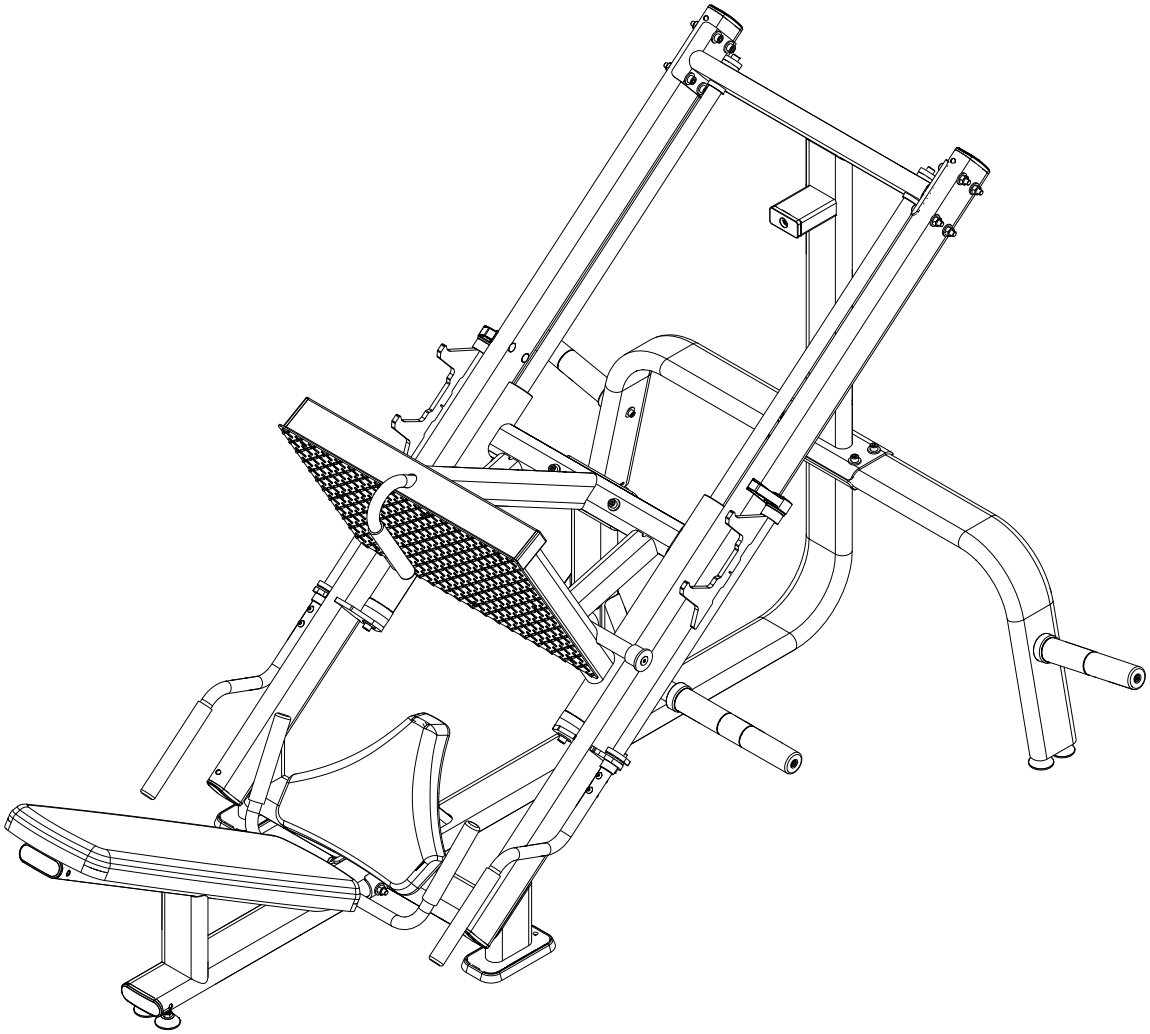

PARABÉNS! A MONTAGEM DO EQUIPAMENTO FOI CONCLUÍDA.

Antes de iniciar o seu treinamento, NIVELE o equipamento ao solo e verifique o aperto em todos os parafusos. Consulte o capítulo sobre instrução operacional antes de utilizar o equipamento.

INSTRUÇÃO OPERACIONAL

INSTRUÇÃO OPERACIONAL

APOIO DOS PÉS

Permite que o usuário apoie os pés para executar o exercício, permite também que o usuário segure nos pegas e assim entrar no equipamento.

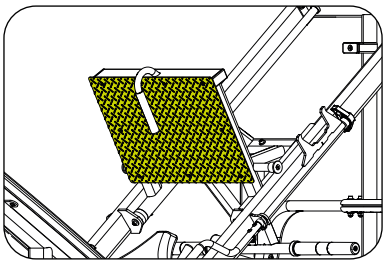

ANILHEIROS

Permite aumentar o nível de dificuldade do exercício, com a colocação de anilhas, bem como pode ser usado para armazenar as anilhas.

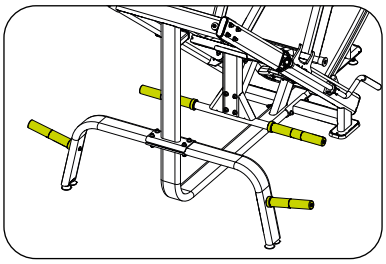

APOIO DO CARRO

O equipamento possui um apoio para o carro que antes de iniciar o exercício o usuário deve-se apoiar o carro com os pés e so assim mover para o lado o apoio do carro, afim de dar início ao exercício. Ao término da série, retorne o apoio do carro para que possa segurar o carro.

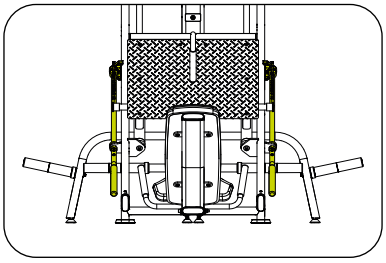

PÉS REGULÁVEIS

Os equipamentos possuem pés para mantê-lo estabilizado ao solo. O desnivelamento pode danificar o equipamento. Para fazer o nivelamento do equipamento basta rotacionar os pés.

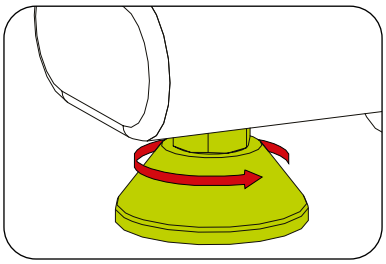

NÚMERO DE SÉRIE

O número de série contém informações pertinentes à classe do equipamento e dados do fabricante. Não remova o adesivo do número de série, pois ele facilita o fornecimento de informações para um ponto autorizado ou para o fabricante. Se o adesivo com o número de série descolar, entre em contato imediatamente com o fabricante.

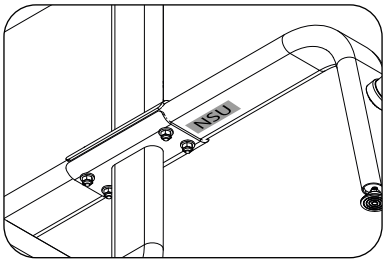

ESPAÇO

Indicamos para a segurança do usuário a utilização de uma área mínima de acesso e escape conforme figura ao lado. A área de acesso e escape pode ser comum entre os equipamentos utilizados. O espaço vale para todos os equipamentos.

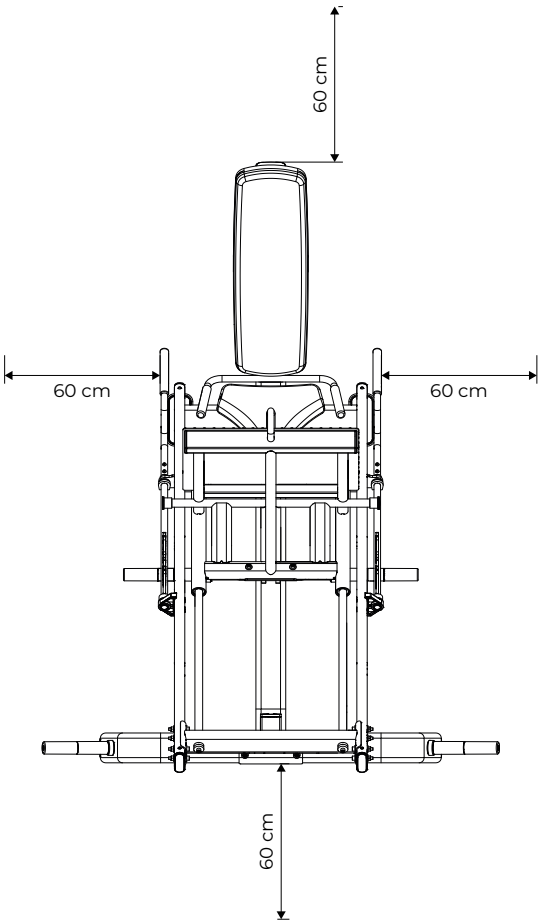

COMO UTILIZAR O EQUIPAMENTO

1. Coloque as anilhas nos suportes, distribuindo o peso igualmente;
2. Sente-se, apoie a coluna no encosto e posicione os pés na plataforma na largura dos ombros;
3. Abra as manoplas das barras de stop, girando-as para fora; confirme que ambas estão liberadas;
4. Empurre controladamente (não travar os joelhos) e, ao terminar a série, gire as manoplas para dentro para travar os stops antes de soltar a plataforma.

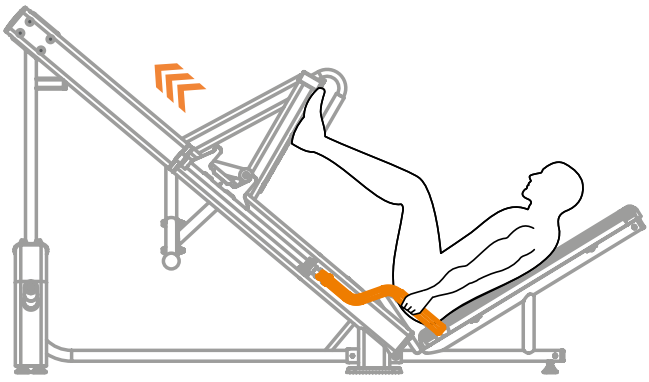

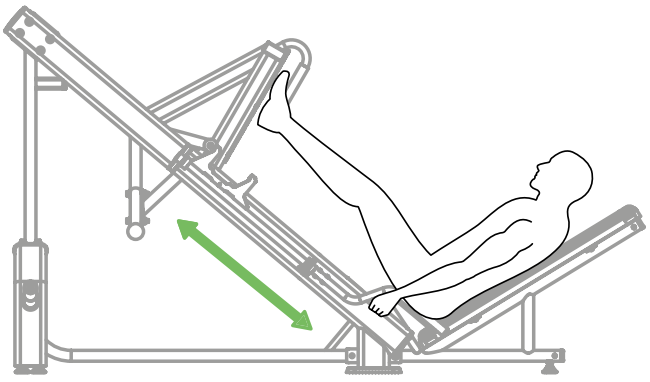

MANUTENÇÃO

MANUTENÇÃO

RECOMENDAÇÕES

Para uma maior durabilidade do equipamento é importante seguir uma série de precauções para evitar qualquer problema no equipamento, nos usuários e/ou terceiros. Em caso de quebra de qualquer parte do equipamento, coloque - o fora de uso até que a parte que foi comprometida seja devidamente consertada.

LIMPEZA

Semanalmente, limpe o equipamento utilizando uma escova de nylon macia. Passe aspirador de pó embaixo do equipamento para evitar o acúmulo de sujeira e pó, que podem afetar o funcionamento do equipamento.

Use sempre água, sabão neutro e um pano macio para a limpeza do estofado do equipamento antes e após o treino. Espere o equipamento secar por completo para assim iniciar um novo treino. Nunca utilize produtos de limpeza ácidos. Jamais despeje água no equipamento ou aplique líquidos em spray.

ESTOFADO

Qualquer tipo de rasgo, furos ou demais danos faça a substituição imediata. Para uma maior durabilidade do estofado faça a limpeza conforme descrito nesse manual.

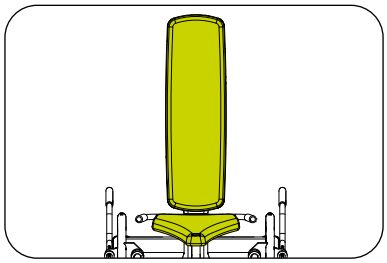

BARRA DO STOP

A integridade da barra do stop é vital para o bom funcionamento do equipamento, ao sinal de qualquer desgaste, dano ou encontre o stop fora da seu forma original interrompa o uso do equipamento e faça a troca imediata da peça.

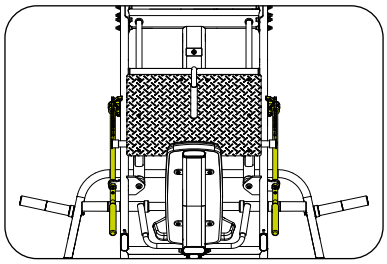

⚠ PERIGO!

Caso a barra do stop esteja danificada e for utilizada ele pode não segurar a plataforma de forma correta, causando acidente grave ou fatal ao usuario e podendo danificar o equipamento.

HASTE GUIA

A haste guia deve estar sempre limpa, lubrificada e livre de danos para garantir o deslizamento adequado da plataforma. Caso seja identificado acúmulo de sujeira, falta de lubrificação, riscos profundos, empenamento ou qualquer sinal de desgaste anormal, interrompa o uso do equipamento imediatamente e providencie a manutenção ou a substituição da peça.

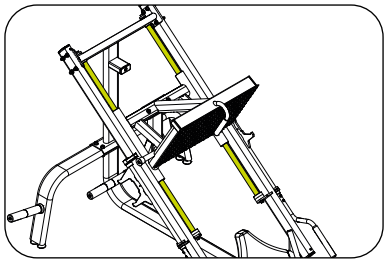

TABELA DE MANUTENÇÃO DO EQUIPAMENTO

Utilize a tabela a seguir para saber a periodicidade das manutenções.

VERIFICAR	DIÁRIA	SEMANAL	MENSAL	QUANDO PRECISO
LIMPEZA	Sempre fazer a limpeza do equipamento antes e depois de cada treino.			
PARAFUSO		Reapertar os parafusos, caso as peças estejam soltas.		
ESTOFADOS				Verificar se há rasgos ou furos nos estofados. Se sim, fazer a troca imediata da peça.
ASSENTO		Verificar se a regulagem do assento esta encaixando perfeitamente. Verifique também as demais regulagens do equipamento. Caso alguma regulagem não esteja em conforme, fazer a troca da peça. Verifique as molas do pantógrafo. Caso esteja fazendo ruído faça a lubrificação com graxa em spray.		
STOP DE SEGURANÇA	Verifique sempre a integridade do stop de segurança. Caso esteja danificado, faça a troca da peça			
BARRA DO STOP	Verifique sempre a integridade da barra do stop. Caso esteja danificado faça a troca da peça			
MANUTENÇÃO PREVENTIVA				A cada 2 meses entre em contato com um Ponto Autorizado para fazer a manutenção preventiva do equipamento.

Qualquer dúvida pode ser sanada através da nossa central de atendimento ao consumidor, pelo telefone 0800-7724080. Para encontrar um Ponto Autorizado, acesse o site http://movement.com.br/assistencia-tecnica e permita que o navegador acesse sua localização e facilite a busca por uma Autorizada mais próxima.



GARANTIA

GARANTIA LIMITADA - LINHA MUSCULAÇÃO

Leia cuidadosamente os termos e condições de garantia antes de utilizar o equipamento.
Ao utilizar o equipamento, você concorda em seguir os seguintes termos e condições de garantia.
A Brudden Equipamentos Ltda., fabricante dos produtos Movement, garante os equipamentos novos livres de defeitos em materiais e fabricação nos períodos estabelecidos abaixo.
Os períodos de garantia iniciam-se na data de emissão da nota fiscal de compra emitida pela Fábrica ou revendedor credenciado.
Essa garantia se aplicará somente a defeitos identificados durante os prazos abaixo e apenas ao comprador original do produto.
Para exercitar a garantia o comprador deverá entrar em contato com a Assistência Técnica autorizada mais próxima (lista disponível no site www.movement.com.br/assistencia-tecnica) em menos de 30 dias da descoberta da não conformidade e disponibilizar o equipamento para inspeção.

90 dias	**Garantia legal do Código de Defesa do Consumidor (art. 26, II)** Mão de obra / Pintura da plataforma de apoio dos pés.
6 meses	**Já incluída a garantia legal do Código de Defesa do Consumidor (art. 26, II) de 90 (noventa) dias.** 6 meses, mediante cadastro do equipamento na garantia on-line Movement. Cabo de aço / Reguladores e puxadores / Estofados em geral.
1 ano	**Já incluída a garantia legal do Código de Defesa do Consumidor (art. 26, II) de 90 (noventa) dias.** 1 ano, mediante cadastro do equipamento na garantia on-line Movement. Partes e peças mecânicas / polias / Mosquetões / Rolamentos / Molas / Componentes de fixação / Rodas de transporte / Carenagens / Adesivos / Manoplas / Acabamentos termoplásticos / Acabamentos de elastômeros / Pintura em geral, incluindo os itens cromados e zincados (exceto plataforma de apoio dos pés) / Componentes eletrônicos (exceto pilhas).
3 anos	**Já incluída a garantia legal do Código de Defesa do Consumidor (art. 26, II) de 90 (noventa) dias.** Chassi (exceto pintura) e estruturas metálicas

A garantia dos equipamentos Axis Light Commercial prevista neste Manual de Instrução será aplicada quando em uso residencial, em fitness center de hotéis, fitness center de condomínios e estúdios fitness. A garantia não será válida para aplicações profissionais dos equipamentos, como clubes, boxes, clínicas, academias e redes de academias.

CONDIÇÕES E RESTRIÇÕES

1. A garantia aplica-se aos produtos Movement somente quando:
1-1. O produto estiver com o comprador original e com a prova de compra original (nota fiscal de compra);
1-2. Não tiver sido objeto de: acidentes, uso inadequado ou negligência, operação indevida, abuso, transporte e armazenamento inadequado, manutenção em desacordo com as especificações contidas no manual de instruções, serviço impróprio, ou modificação não realizada pela Movement;
1-3. As peças de reposição utilizadas forem fornecidas pela Movement;
1-4. Reclamações feitas dentro do prazo de garantia.
2. Esta garantia não cobre danos ou falhas em equipamentos causados por falha na manutenção básica e necessária como descrita no manual.

A GARANTIA NÃO SE APLICA:

- Produtos reparados ou modificados por terceiros, sem prévia autorização por escrito da Movement;
- Chamada de serviços para instalação do produto ou instruções aos proprietários sobre como utilizar o produto;
- Consertos efetuados em produtos Movement sem o número de série ou com a identificação alterada ou danificada;
- À retirada e/ou entrega do equipamento na residência do consumidor para realização de reparos.
- Nenhuma despesa de serviços ocorrida após o período de garantia de serviços.

CONDIÇÕES GERAIS DA GARANTIA

O serviço de Garantia Movement pode ser solicitado diretamente à fábrica ou a um Assistência Técnica Autorizada. Vide lista no site www.movement.com.br/assistencia-técnica.
As despesas decorrentes de eventuais transportes do produto até uma assistência técnica ou o deslocamento (visita técnica) realizado por assistente autorizado, serão custeados pelo comprador, estando ou não o produto coberto por esta garantia.
A responsabilidade da presente garantia se limita exclusivamente ao reparo, modificação ou substituição do produto fornecido.
A Movement não se responsabiliza por danos a pessoas, a terceiros, a outros equipamentos e instalações, lucro cessante ou quaisquer danos emergentes.
A Movement reserva-se no direito de paralisar a fabricação do equipamento, a qualquer tempo e sem prévio aviso, modificar suas especificações e introduzir melhorias, sem incorrer na obrigação de efetuar tais aperfeiçoamentos em produtos anteriormente fabricados.

A Movement reserva-se no direito de paralisar a fabricação do equipamento, a qualquer tempo e sem prévio aviso, modificar suas especificações e introduzir melhorias, sem incorrer na obrigação de efetuar tais aperfeiçoamentos em produtos anteriormente fabricados.

ATENDIMENTO AO CONSUMIDOR
Cx. Postal 11 - CEP 17586-202 - Pompeia - SP - Tel. 0800-7724080
falecom@movement.com.br

Fabricado por:
BRUDDEN EQUIPAMENTOS LTDA.
Av. Industrial, 700 Distrito Industrial.
CEP: 17586-202 POMPEIA-SP - BRASIL
CNPJ: 43.061.654/0001-38
www.movement.com.br
falecom@movement.com.br

MOVEMENT

19/10/26

OWNER'S MANUAL



LEG PRESS 45

LEIA ATENTAMENTE ESTE MANUAL ANTES DE UTILIZAR O EQUIPAMENTO.
GUARDE-O PARA CONSULTA E REFERÊNCIA FUTURA.

READ THIS MANUAL CAREFULLY BEFORE USING THE EQUIPMENT.
KEEP IT FOR FUTURE CONSULTATION AND REFERENCE.

LEA DETENIDAMENTE ESTE MANUAL ANTES DE UTILIZAR EL EQUIPO.
GUARDARLO PARA FUTURAS CONSULTAS Y REFERENCIAS.

MOVEMENT®


MADE IN BRASIL

WELCOME TO MOVEMENT!

Congratulations, you are now a part of the MOVEMENT universe!

With the goal of offering products, services and innovative solutions that meet the needs of leisure, well-being and comfort, waking people up to a more pleasurable and healthy life, Brudden Equipment Ltd. has created the MOVEMENT brand.

Established to development and produce gym equipment, the Movement logo stood out in the Brazilian market for the tradition in practicality and durability, which makes Brudden a quality icon in the markets in which it plays.

With extensive investment in research and development by renowned institutions, MOVEMENT promotes the improvement of quality of life for a wide range of profiles and habits, with strong presence in Residence, Condominiums, Gyms, Clubs, Hotels, Clinics, Companies and Organizations.

The quality in equipment extends to the services provided by its wide network of services Authorized Points, spread throughout the national territory, always bringing Movement close to you and your family, for a healthier and more pleasurable life for those who train using our equipment and profitable for investors.

Visit our website and learn more about what our company offers to improve your quality of life.

SUMMARY

SAFETY INFORMATION 5
UNDERSTANDING THE EQUIPMENT 9
ASSEMBLY OF THE EQUIPMENT 12
OPERATING INSTRUCTIONS 28
MAINTENANCE 31
WARRANTY 34



SAFETY INFORMATION

EXPLANATION OF SYMBOLS

DANGER!

• A “DANGER” statement contains information that must be taken into account to avoid serious physical injury or death

ATTENTION!

• An “ATTENTION” statement contains information that must be carried on to avoid any physical harm to the user.

CAUTION!

• A “CAUTION” statement contains information that must be carried on to avoid any physical harm to the user.

Keep this manual for consulting it in the future. Read and understand this manual.

DANGER!

- Misuse of the equipment can turn it into a dangerous instrument, potentially causing serious injuries or even user death. It is extremely important to read and understand this Manual.
- Before using the equipment, read this Manual carefully, ensuring correct assembly and use, under risk of serious injury and user death.
- It is the sole RESPONSIBILITY of the purchaser of MOVEMENT products to read the instruction manual and the equipment’s warning labels. It is also the sole responsibility of the purchaser to instruct end users on the correct use of the equipment.
- Users must be supervised by a qualified professional, and it is the purchaser’s responsibility to instruct them correctly. Use of the equipment contrary to the provisions of this Manual may cause accidents to users.
- This equipment is not intended for use by persons with reduced physical, sensory, or mental capabilities, or lack of experience and knowledge, unless they have been given instruction concerning the use of the equipment and are under the supervision of an instructor.
- This equipment is intended for professional use in Gyms, Clubs, Studios, Hotels, and Condominiums, always under the supervision of a qualified instructor. It is not intended for domestic use. In case of doubt, contact MOVEMENT.
- It is recommended that the equipment be located in a controlled access area. Controlling access to the equipment is the sole responsibility of the instructor, as is the supervision of the user when they are using the equipment.
- NEVER allow two or more people to use the equipment at the same time.
- Do not allow third parties to stand near the equipment, as this may cause accidents.
- Do not allow children, persons with reduced psychomotor capacity, and animals to be near the equipment, due to the risk of serious or fatal accidents.
- Do not use the equipment barefoot, with high-heeled shoes, or worn-out soles. Ensure there are no stones stuck to your footwear.
- Do not wear loose clothing; avoid using jewelry, chains, loose hair, and other objects. Always wear clothing intended for physical exercise.
- Do not use the equipment if you are ill or under the influence of drugs, alcohol, or any substance that affects your psychomotor capacity.
- When adjusting any seat, knee pad, weight stack, backrest, or any other type of adjustment, make sure that the adjustment pin or lever is fully inserted into the adjustment hole to avoid injury.
- Incorrect or excessive exercises can cause serious injuries. If you feel any kind of pain, dizziness, feeling of fainting, or shortness of breath, stop exercising immediately and consult a specialized doctor.

EXPLANATION OF SYMBOLS

DANGER!

- Keep the floor around the equipment always dry to prevent slipping and falls.
- Ensure the equipment is properly leveled on the ground and on a flat surface, away from walls to maintain the equipment's balance and prevent accidents and user injury.
- DO NOT place the equipment on a polished (smooth) floor, as it may cause instability.
- Never modify the equipment without the manufacturer's authorization. Unauthorized modifications or accessories can result in loss of warranty and may cause serious or fatal injury to the user.
- DO NOT use or allow the use of any equipment that is damaged and/or has worn or broken parts.
- Immediately replace any type of cable that is damaged or worn, due to the risk of serious or fatal user accidents. It is the instructor's full responsibility to check the condition of the steel cable.
- Use only replacement parts manufactured and supplied by MOVEMENT.
- Do not allow any unauthorized person to perform maintenance on the equipment. MOVEMENT has authorized service centers throughout the country. To find the nearest one, visit the website www.movement.com.br or contact us by phone at 0800 772 40 80.
- Preventive maintenance is the key to ensuring a long life for the equipment and thus preventing serious user accidents. For any questions about maintenance, see the maintenance chapter in this manual.
- The equipment comes equipped with a weight stack; do not use any other type of weight to increase the maximum load of the equipment, due to the risk of serious or fatal user accidents.
- Do not use any other type of selector pin than the one provided with the equipment to lock the weight stack.
- Do not allow the user to release the weight stack in free fall, due to the risk of damage to the equipment's structure.
- Do not exceed the maximum capacity of the equipment.
- Fully insert the selector pin into the weights. Partial insertion may cause the weights to fall, resulting in equipment damage and serious or fatal user accidents.
- Never remove the selector pin when the weight stack is in an elevated position.
- Never try to free parts or weights that are stuck.
- UNDERSTANDING each warning sticker is important. If in doubt, contact our customer service center at 0800 772 40 80.
- If the warning labels are damaged, contact MOVEMENT immediately to request replacements. The warning labels are affixed to the equipment and must be inspected before using the product.
- The triangle-shaped stickers represent a risk to the user.



DANGER!
DO NOT PLACE HANDS BETWEEN THE WEIGHTS.
CRUSHING HAZARD.



DANGER!
DO NOT PLACE HANDS BETWEEN THE PULLEYS.
CRUSHING HAZARD.



DANGER!
DO NOT PLACE HANDS BETWEEN MOVING PARTS.
CRUSHING HAZARD.



DANGER!
EQUIPMENT NOT INTENDED FOR CHILDREN. KEEP CHILDREN AWAY FROM THE EQUIPMENT.
RISK OF ACCIDENTS.

SAFETY INFORMATION

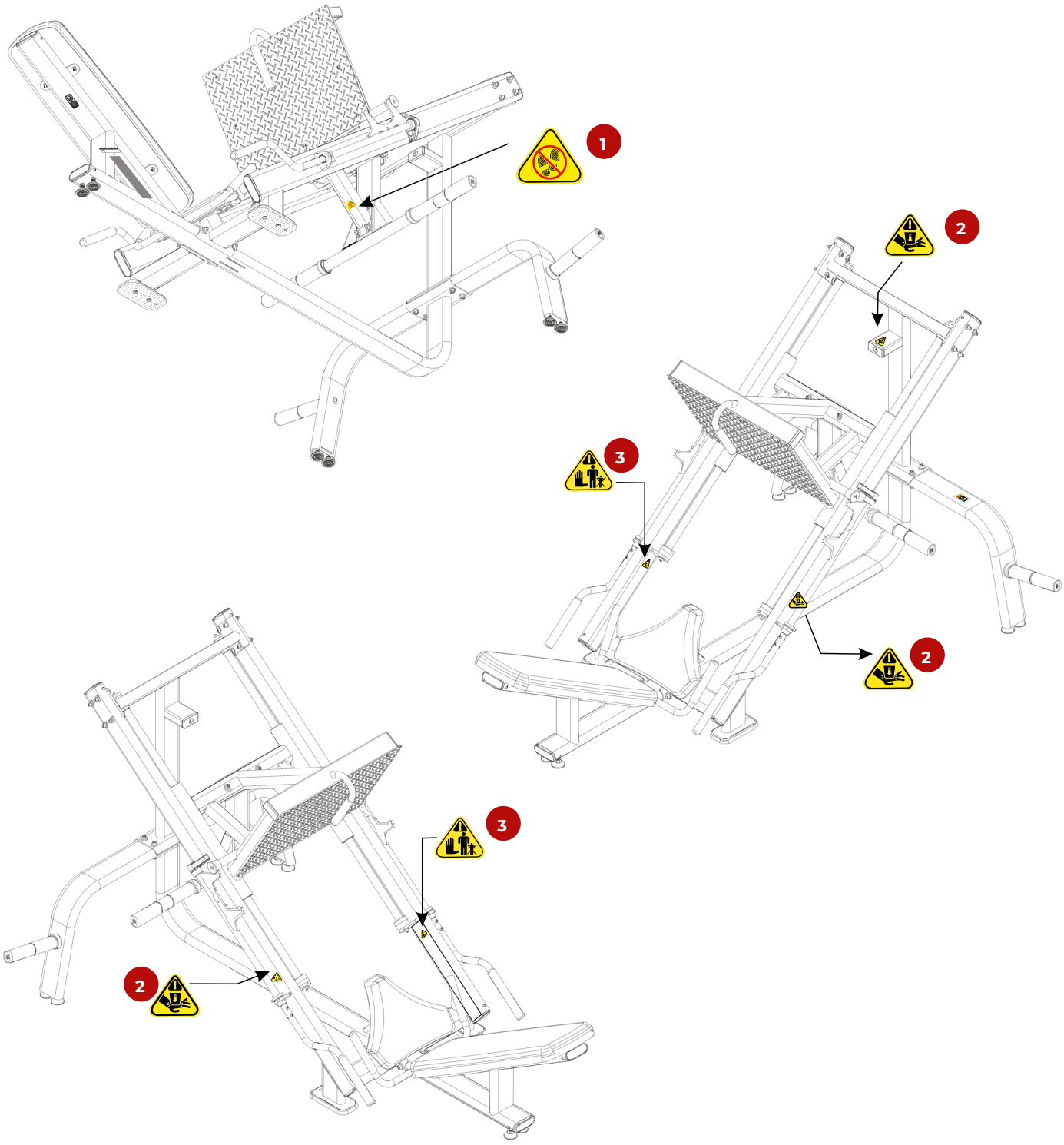



UNDERSTANDING THE EQUIPMENT

OBJECTIVE

The Leg Press is equipment designed for training and physical conditioning through leg movements. It features a platform that the user pushes with their feet, allowing for strengthening of the leg muscles.

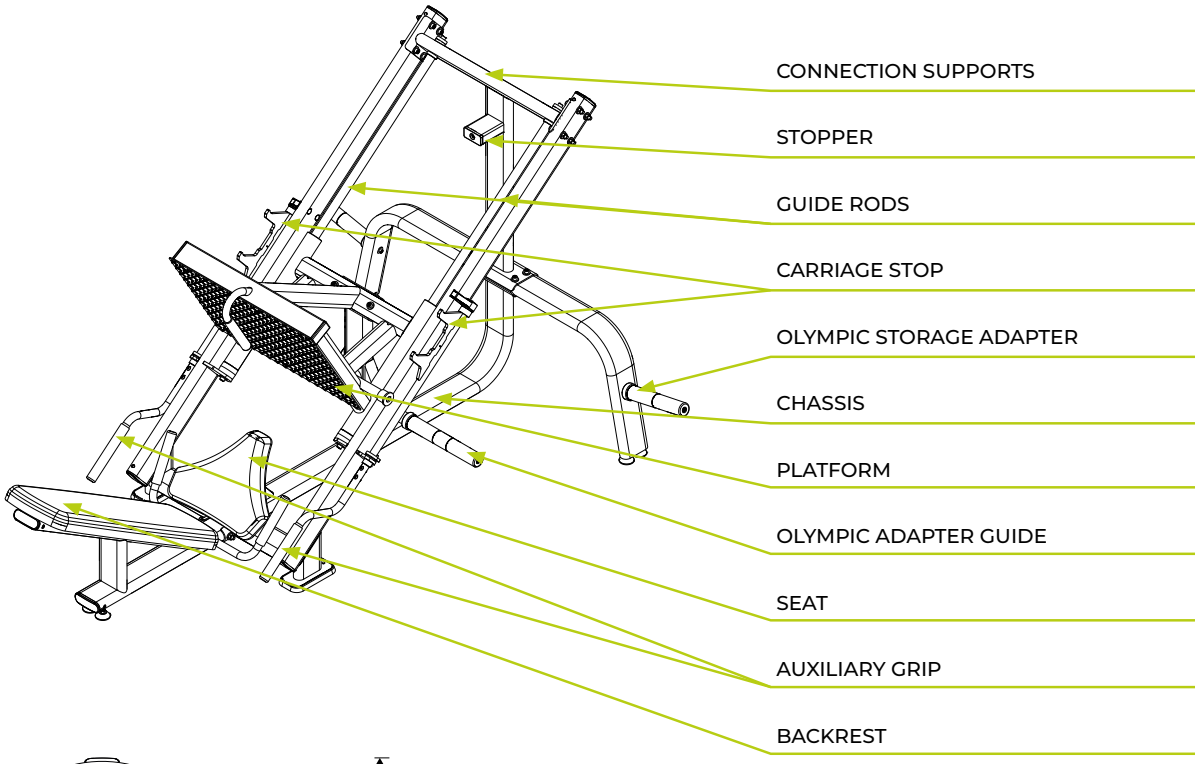

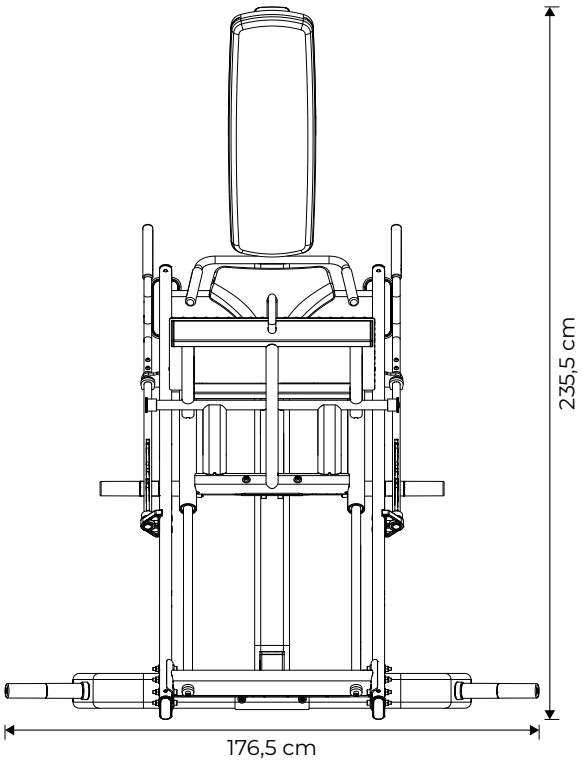

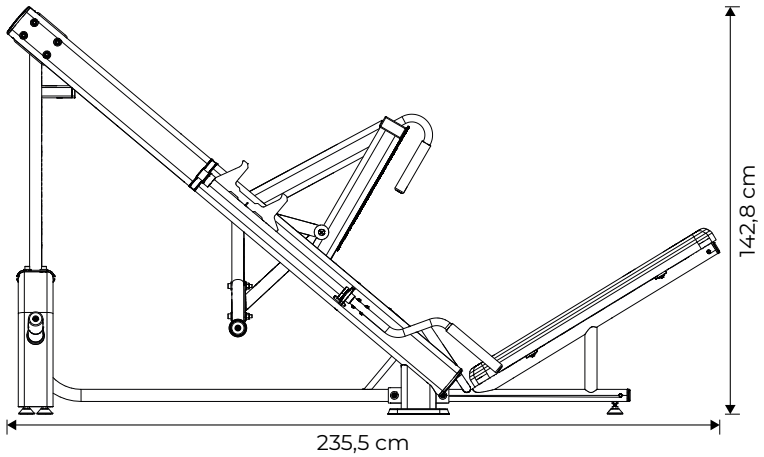

Equipment Specifications

SEGMENT	STRENGTH TRAINING
CATEGORY	PLATE LOADED
LINE	AXIS LC
MODEL	AXIS LC LEG PRESS 45 PL
MAX USER WEIGHT (KG)	120 kg
LENGTH (CM)	235.5 cm
WIDTH (CM)	176.5 cm
HEIGHT (CM)	142.8 cm
OCCUPIED AREA (M²)	4.16 m^2
EQUIPMENT WEIGHT (KG)	167 kg
CARRIAGE WEIGHT (KG)	35 kg
NUMBER OF ADJUSTMENTS (QTY)	N/A - not applicable
TRANSPORT WHEELS	N/A - not applicable
MAX LOAD (KG)	120 kg (on each plate holder)
FRAME	Steel
PAINTING	Surface treatment with 9 baths + electrostatic powder coating
WELDING	Robotic GMAW process
UPHOLSTERY MATERIAL	High-density controlled polyurethane foam and EVA backrest
UPHOLSTERY COVER	Waterproof synthetic leather
INSTRUCTION LABEL (PLACARD)	Yes
CELL PHONE HOLDER	No
BOTTLE HOLDER	No
TOWEL HOLDER	No
FRAME/COLUMN COLOR OPTIONS	No
WARRANTY	Up to 3 years – Refer to the equipment warranty terms.

ASSEMBLY OF THE EQUIPMENT

ASSEMBLY OF THE EQUIPMENT

⚠ CAUTION!

Before starting the assembly of your equipment, it is necessary to pay attention to the following precautions:

- Ensure the packaging is not damaged and that the equipment's parts and components are not faulty.
- It is recommended that the equipment be unpacked at the location where it will be assembled.
- The assembly area must be clean.
- The floor must be flat, leveled, and solid to prevent equipment instability.
- It is recommended that the equipment be assembled away from moisture and protected from sunlight to avoid damage to electronic parts and the equipment's casing.

ICONS

The purpose of the icons is to instruct on good practices that must be followed during the assembly process.



It is recommended that this assembly be performed by two people.



Do not fully tighten the screws.



Fully tighten the screws.

TOOLS

Use the following tools to assemble the equipment. The purpose of the torque table is to guide how much tightening a specific screw can withstand. The table must be followed rigorously.

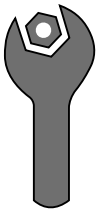

Fixed wrench

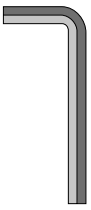

Hex wrench



Medium torque thread locker



Phillips screwdriver

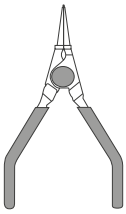

Snap ring pliers

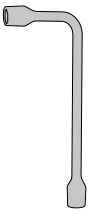

Lug wrench

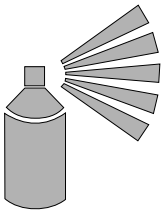

Spray grease

Torque Specification:

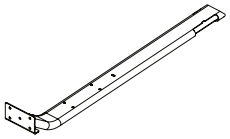

Fastening elements in metal structures

Diameter [mm]	Torque [N.m]
M6	9 a 12
M8	22 a 29
M10	45 a 48

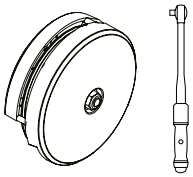

Pulleys with covers or without covers

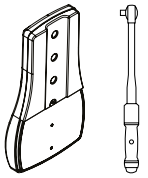

Upholstery with or without covers

Torque [N.m]
8 a 10

ASSEMBLY OF THE EQUIPMENT

LIST OF COMPONENTS

A 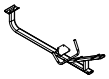 CHASSIS BASE	**B**  STABILITY CROSSBAR	**C**  CONNECTION SUPPORTS	**D1**  RIGHT SIDE RAIL	**D2**  LEFT SIDE RAIL	**E1**  RIGHT CARRIAGE STOP
E2  LEFT CARRIAGE STOP	**F1** 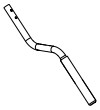 RIGHT AUXILIARY GRIP	**F2**  LEFT AUXILIARY GRIP	**G**  PLATFORM GUIDE BASE	**H** 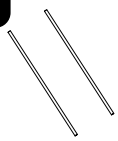 GUIDE RODS	**I** 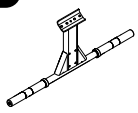 OLYMPIC ADAPTER SUPPORT
J  PLATFORM SUPPORT	**K**  COMPLETE OLYMPIC ADAPTER	**L** 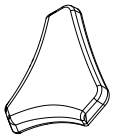 SEAT UPHOLSTERY	**M**  BACKREST UPHOLSTERY		

ASSEMBLY OF THE EQUIPMENT

Step 01

	NAME	Qty.
A	Chassis base	
1	Adjustable Foot-M10x28	2x
2	Hex Nut- M10	2x
3	Finishing - 115x40	2x

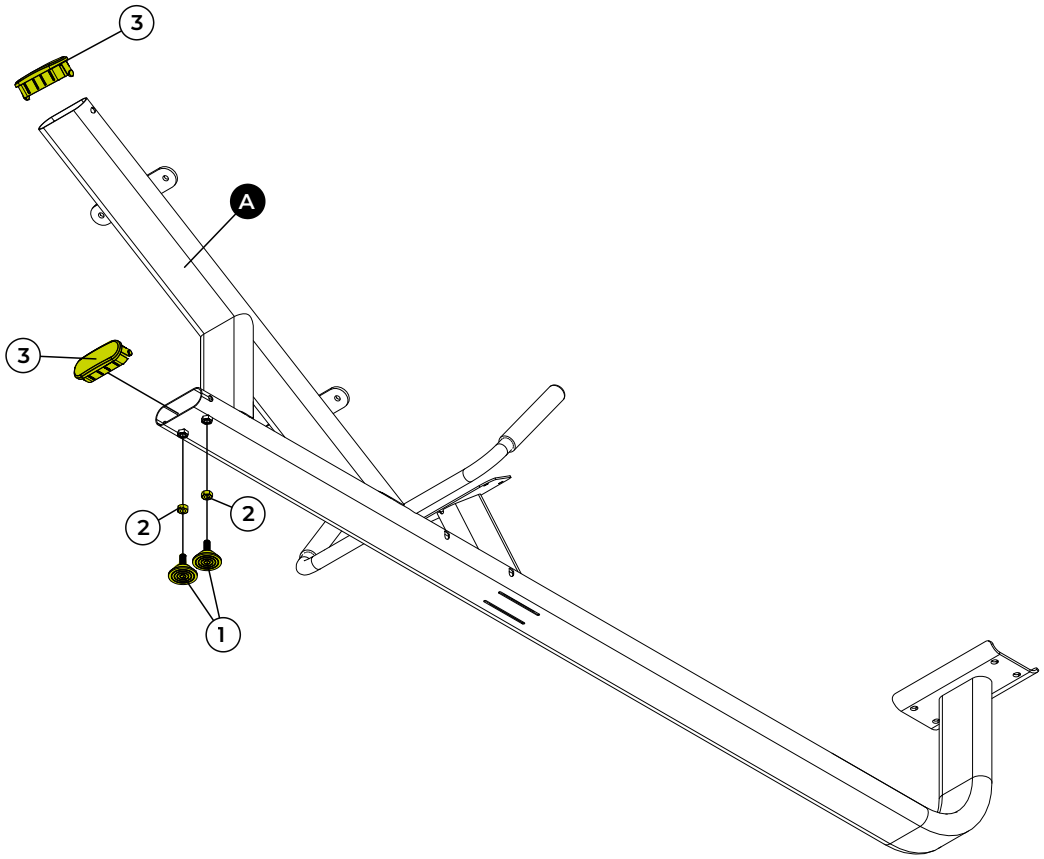

TOOLS

Fixed wrench nº 17

100%

ASSEMBLY OF THE EQUIPMENT

Step 02

B	NAME	Qty.
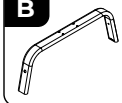	Stability Crossbar	

1	NAME	Qty.
	Adjustable Foot-M10x28	4X

2	NAME	Qty.
	Hex Nut- M10	4X

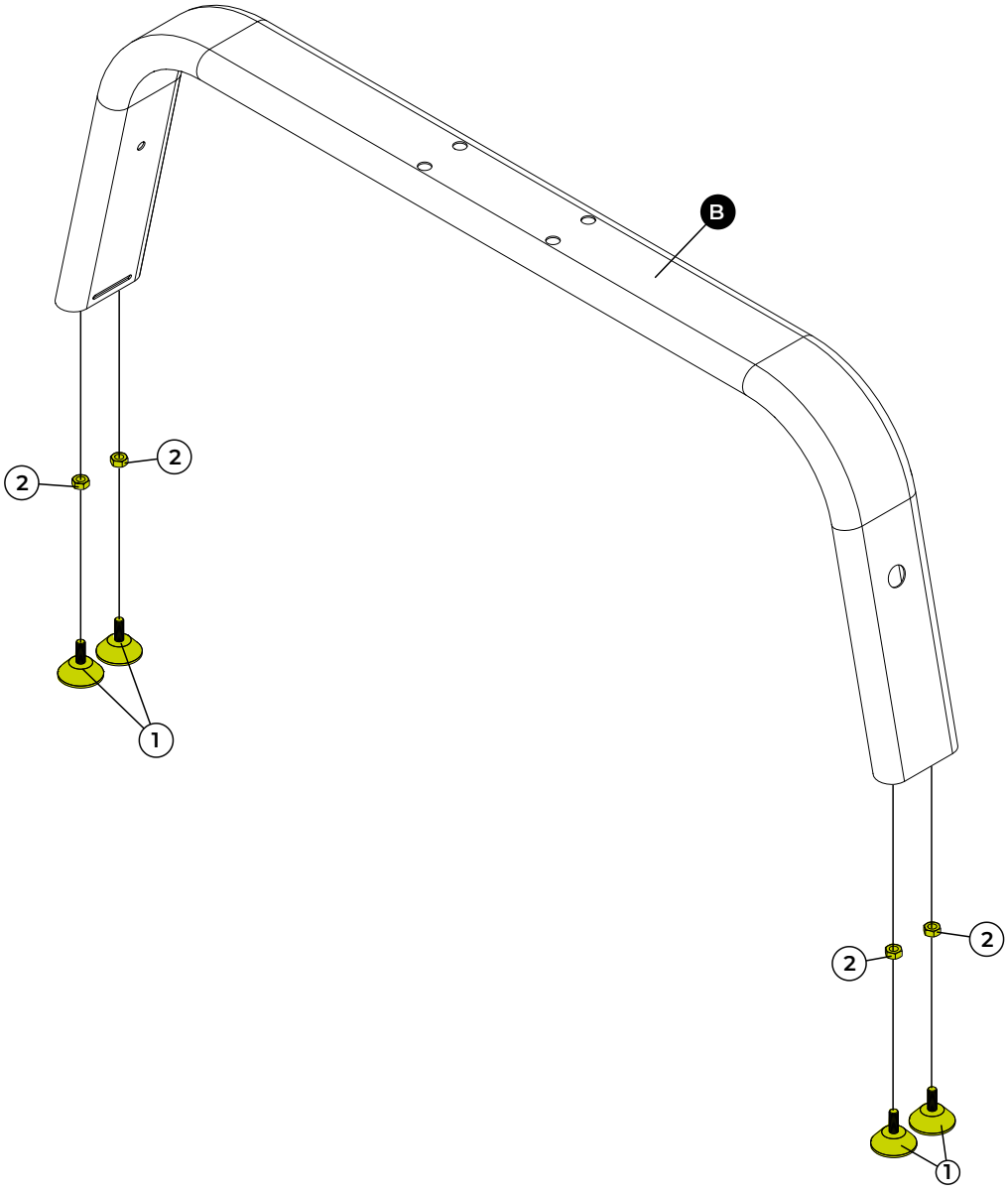

TOOLS



Fixed wrench nº 17



Step 03

	NAME	Qty.
B	Stability Crossbar	
C	Connection supports	
4	Socket Head Cap Screw - M10x70	4x
5	Nylon Insert Hex Nut - M10	8x
6	Spacer	4x
7	Nylon Insert Hex Nut - M10	4x
23	Stopper	1x
24	Flat washer - M6	1x
25	Button Head Socket Cap Screw. - M6x25	1x

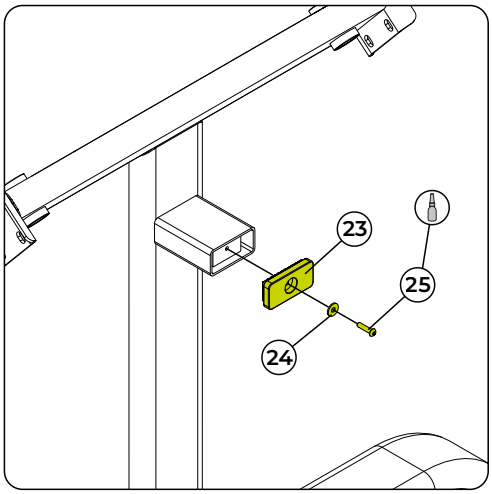

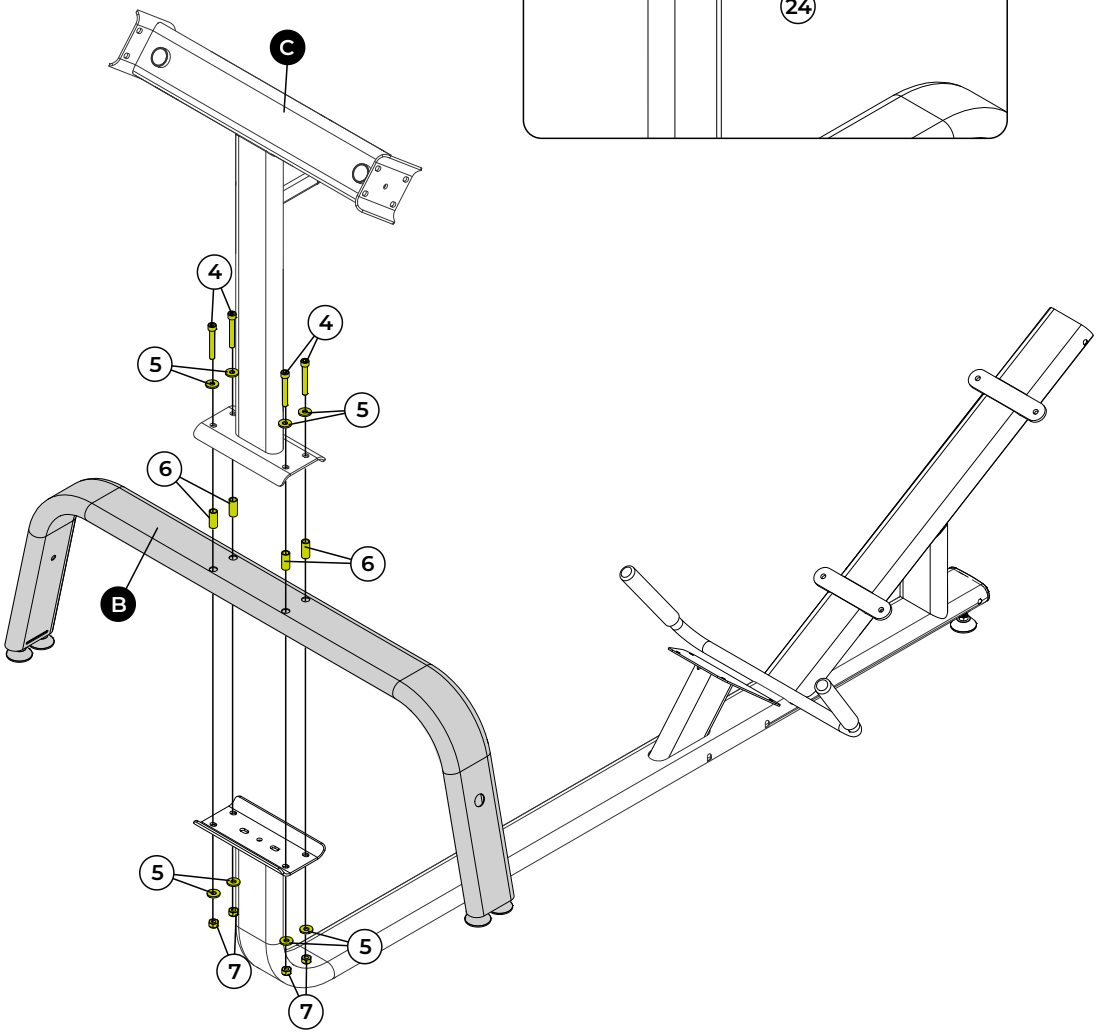

TOOLS

Fixed wrench n° 17

Hex wrench n° 5 e 8

Medium torque thread locker

50%

ASSEMBLY OF THE EQUIPMENT

Step 04

	NAME	Qty.
D1	RIGHT SIDE RAIL	
D2	LEFT SIDE RAIL	
3	Finishing - 115x40	4x
4	Socket Head Cap Screw - M10x70	8x
5	Flat washer - 10,3x25,4x3,0	20x
6	Spacer	4x
7	Nylon Insert Hex Nut - M10	10x
8	Socket Head Cap Screw. - M10x150	2x

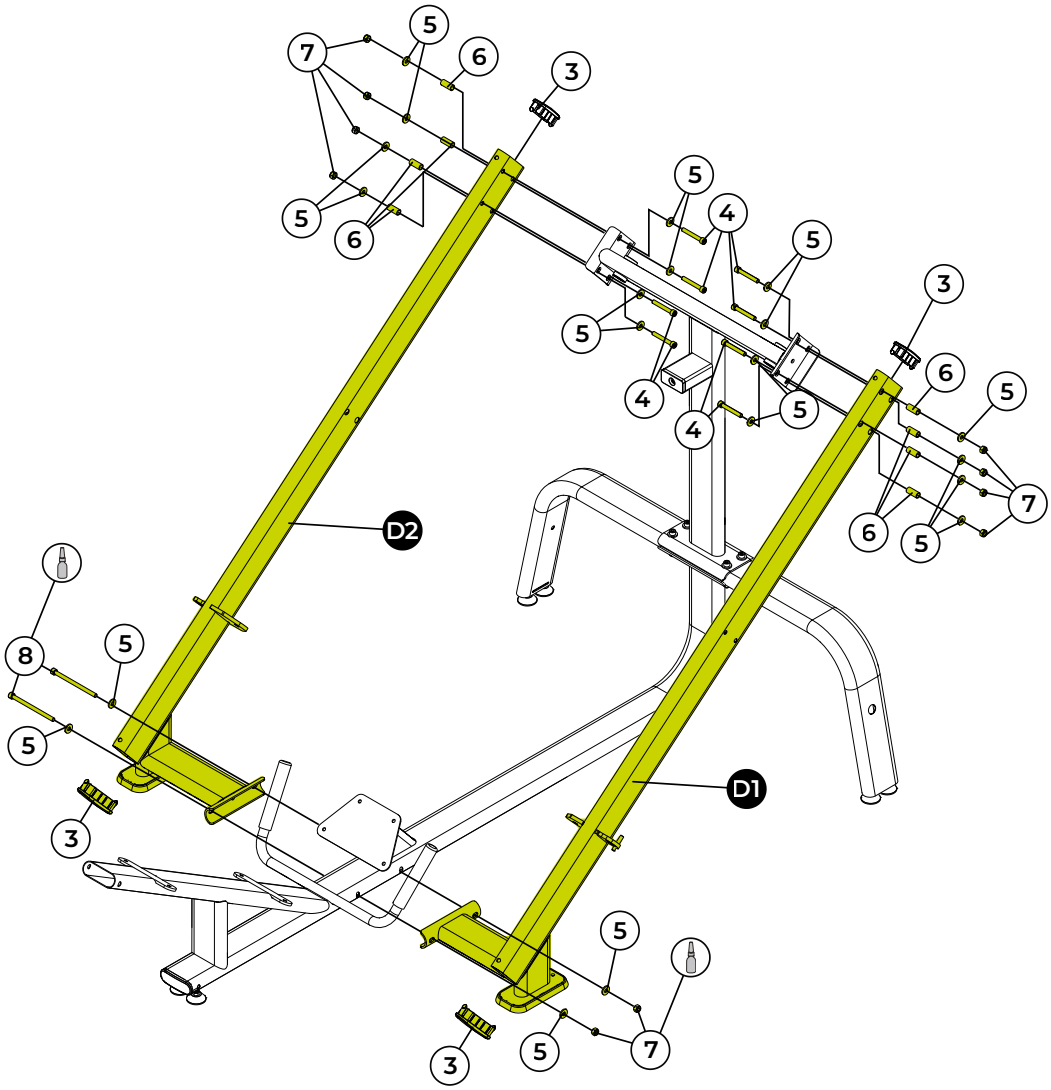

TOOLS

Fixed wrench n° 17

Hex wrench n° 8

Medium torque thread locker

50%

ASSEMBLY OF THE EQUIPMENT

Step 05

	NAME	Qty.
E1	Right carriage stop	
E2	Left carriage stop	
F1	Right auxiliary grip	
F2	Left auxiliary grip	
9	Lock Bearing	2x
10	Socket Head Cap Screw - M10x20	4x
11	Tampão - Ø19,05	4x
12	Nylon Bushing	2x
13	Button Head Socket Cap Screw. - M8x12	8x

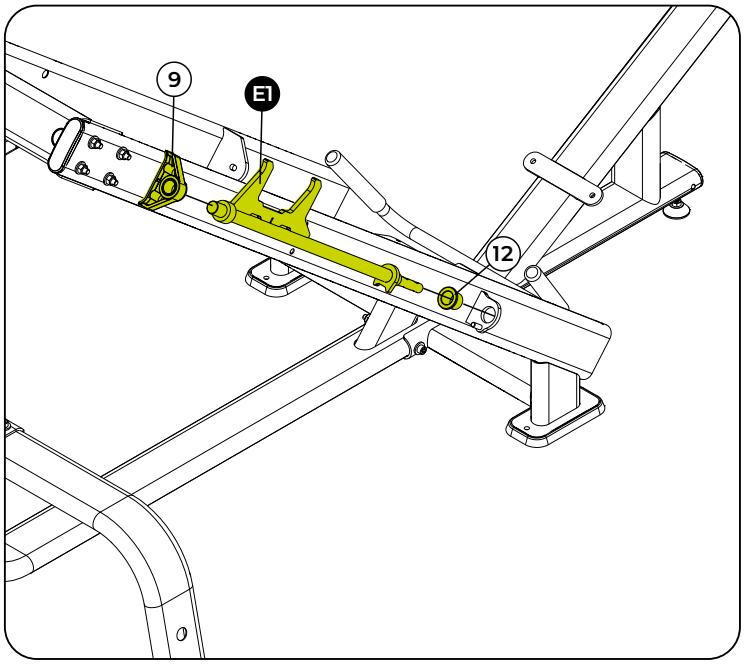

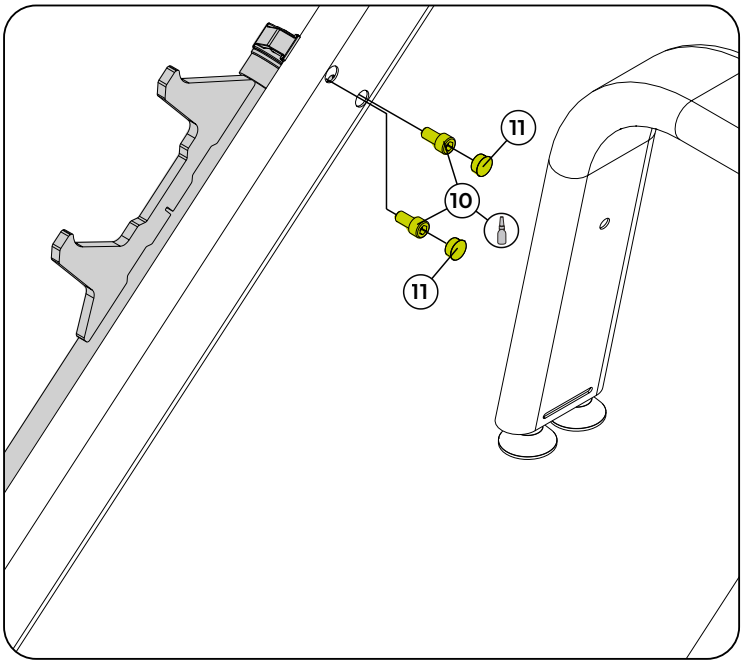

⚠ ATTENTION!

Perform the same steps on the right side of the equipment..

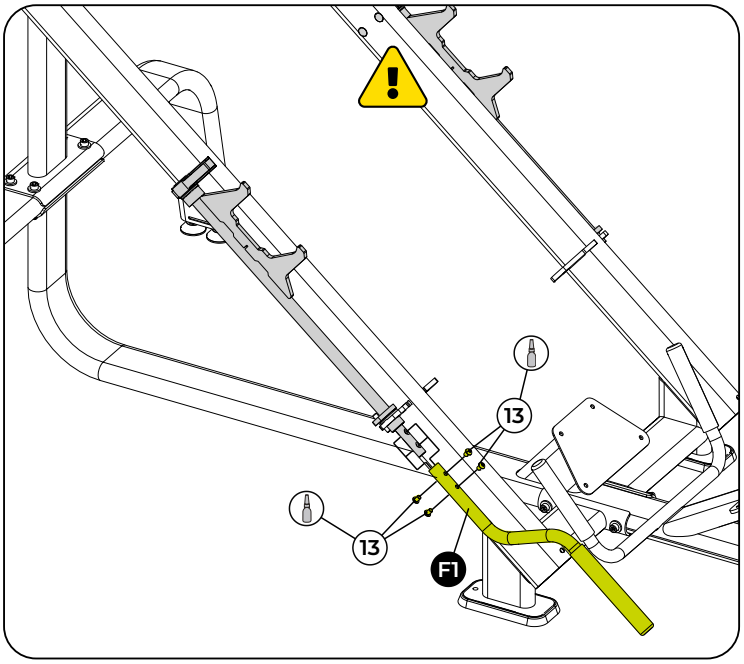

TOOLS



Hex wrench nº 8 e 5



Medium torque thread locker

50%

Step 06

	NAME	Qty.
G	Platform Guide Base	
H	Guide rods	
14	Weight stopper	2x

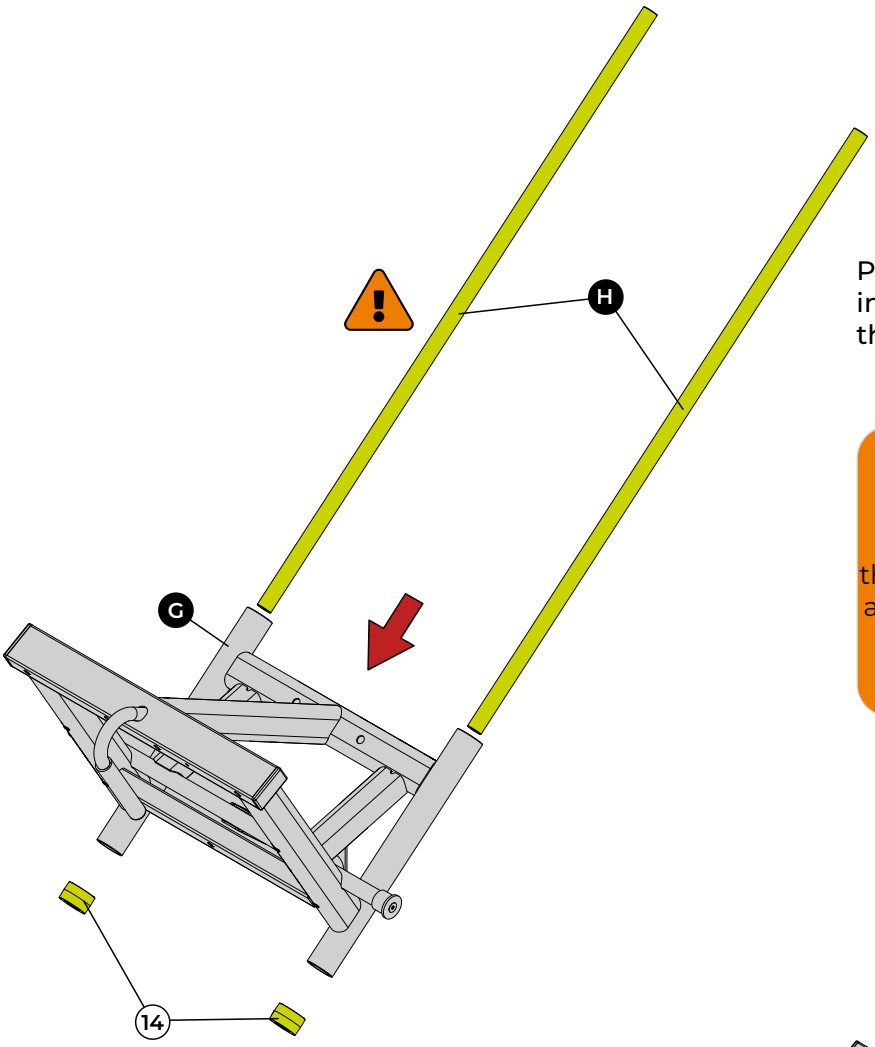

Position the two guide rods already inserted into the main carriage assembly and ensure the rubber stop is correctly fitted.

⚠ CAUTION!

Ensure that the guide rods are passed through the platform's guide base with proper alignment to prevent damage to the bearings and guarantee the equipment's optimal performance.

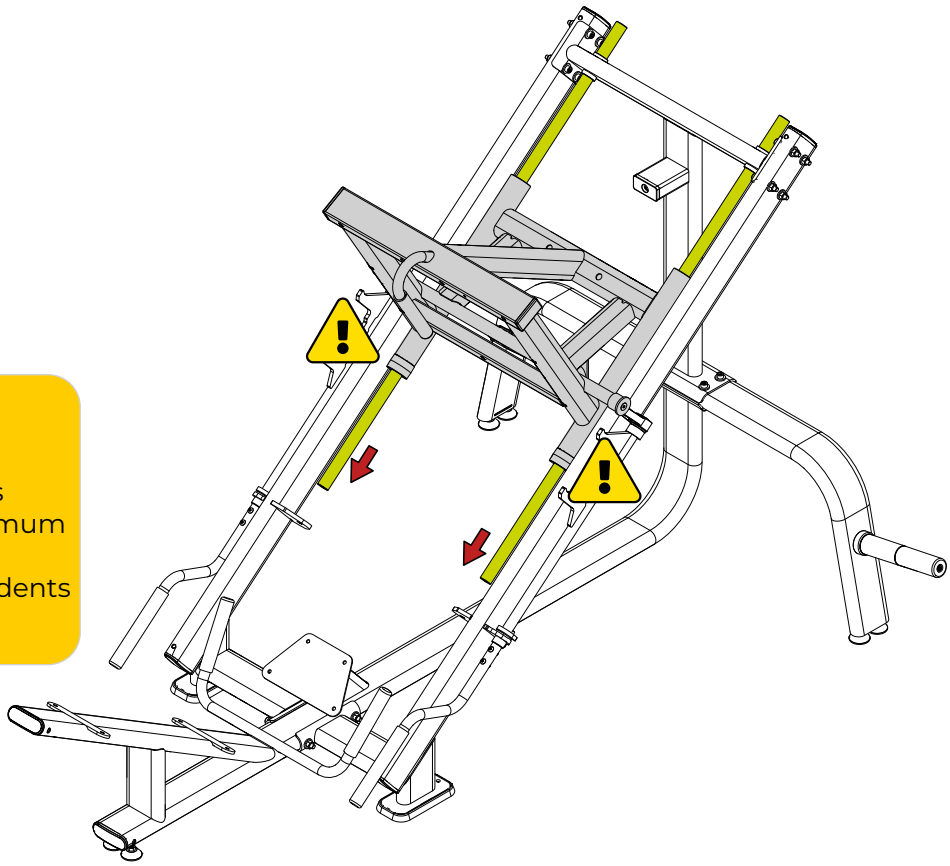

⚠ ATTENTION!

Ensure that the carriage is completely locked in the maximum extension position.
This is essential to prevent accidents during use.



Step 07

	NAME	Qty.
15	Socket Head Cap Screw. - M10x25	4x
16	Flat washer - 10,5x2,5	2x
17	Lock washer	2x

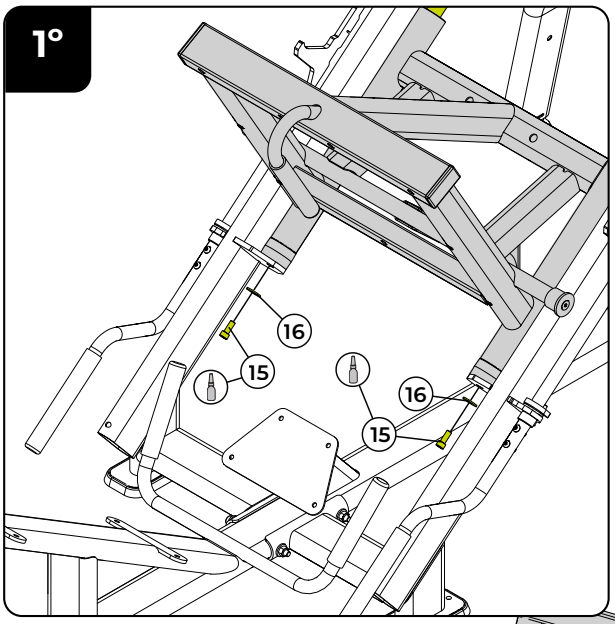

⚠ ATTENTION!

When tightening the bolts, slide the rubber stopper upward and ensure that the shaft is fully seated against the plate.
Begin by tightening the lower bolts of the guide rod and, only after securing them, tighten the upper bolts.
Proceed according to the specifications in the components, torque, and thread-locker chart.

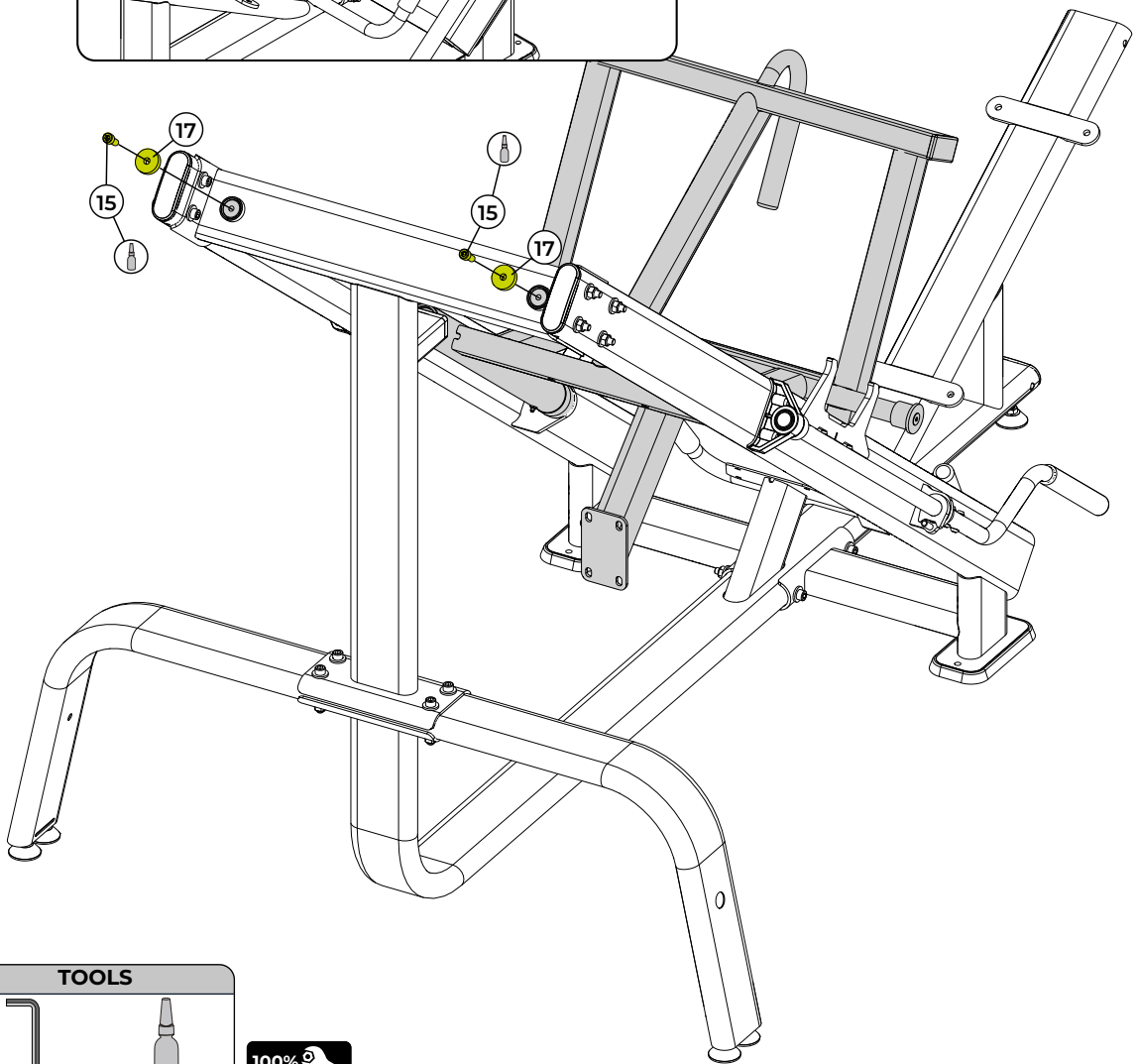

TOOLS

Hex wrench n° 8

Medium torque thread locker

100%

ASSEMBLY OF THE EQUIPMENT

Step 08

	NAME	Qty.
11	Olympic Adapter Support	
12	Cover for Olympic Adapter Bumper	
13	Rubber spacer	
4	Socket Head Cap Screw - M10x70	6x
5	Flat washer - 10,3x25,4x3,0	12x
6	Spacer	6x
7	Nylon Insert Hex Nut - M10	6x

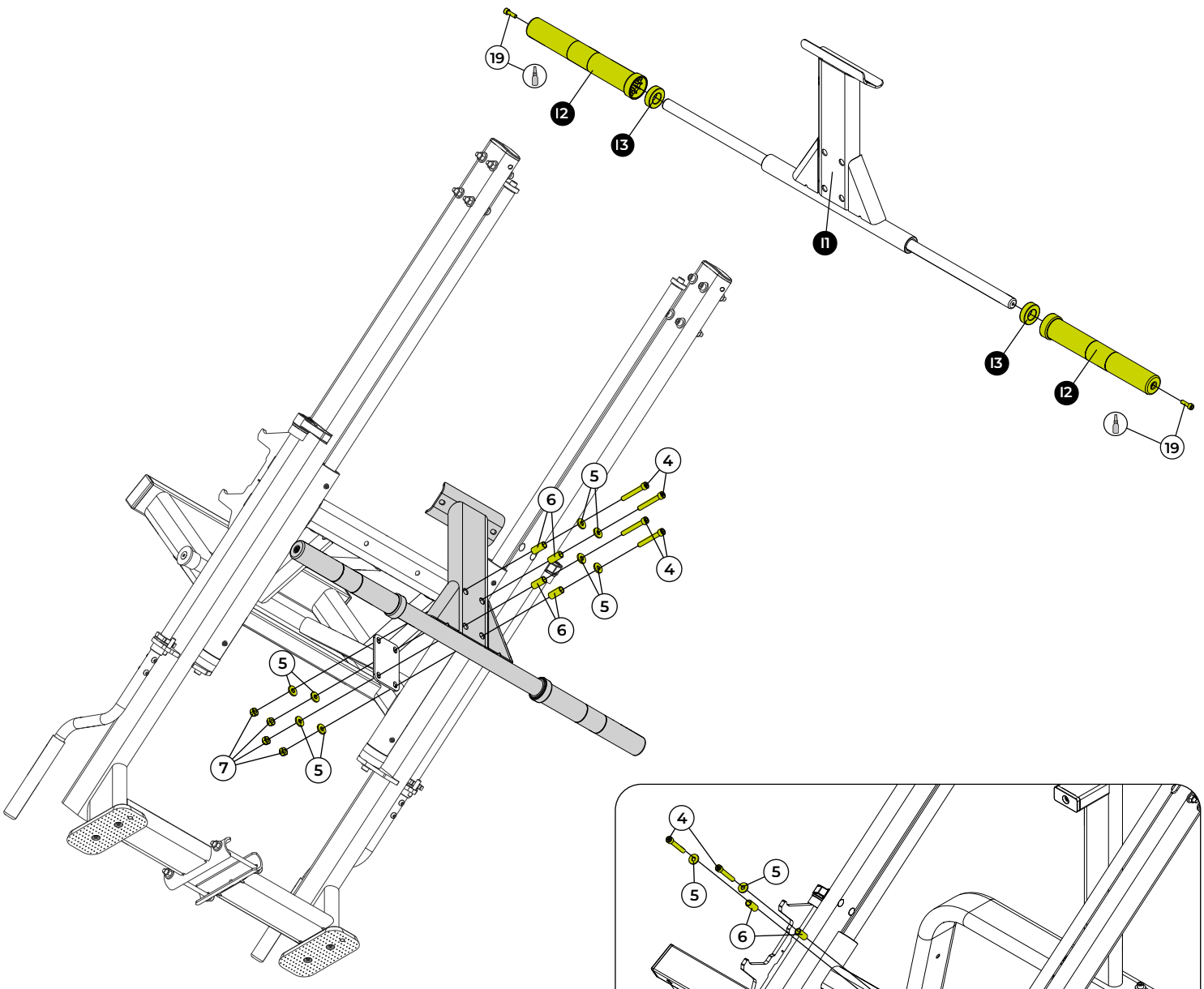

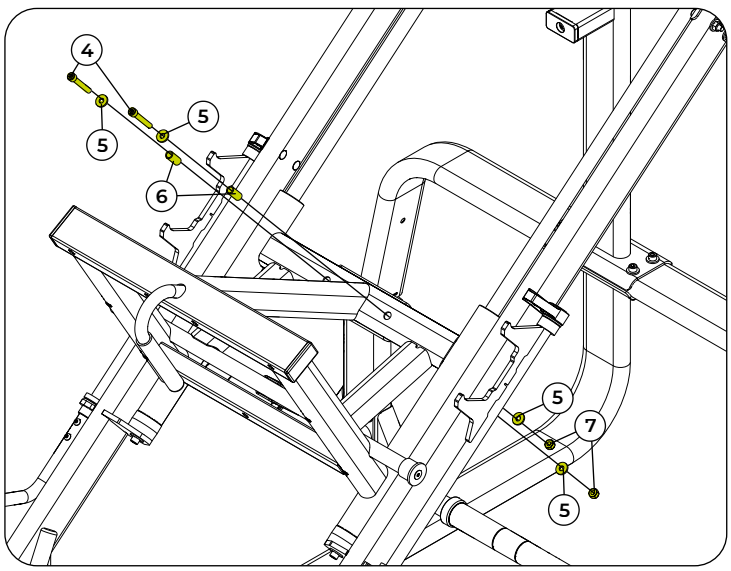

TOOLS

Fixed wrench n° 17

Hex wrench n° 6 e 8

Medium torque thread locker

50%

Step 09

J	NAME
	Platform Support

18	NAME	Qty.
	Flat Head Socket Cap Screw - M8x20	9x

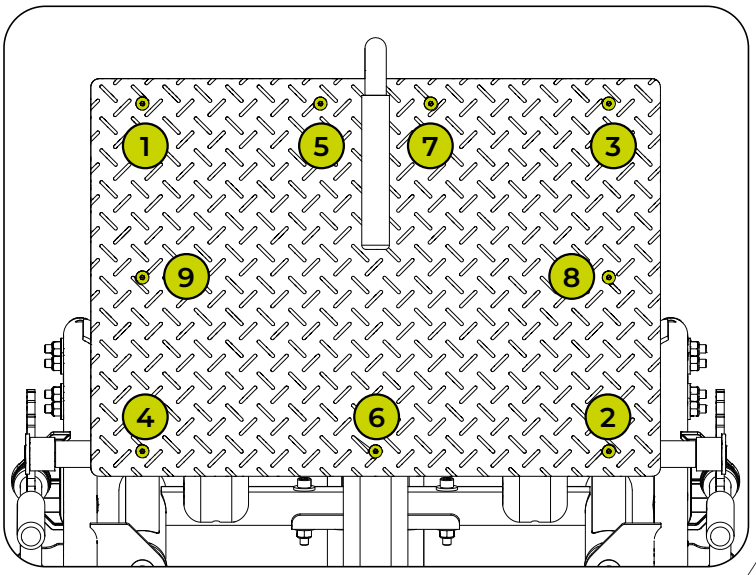

Use the cross-tightening technique (in an "X" pattern) to ensure uniform distribution of the screw pressure over the surface. This prevents warping, deformation, or excessive tightening at a single point, which could compromise the integrity of the assembly.

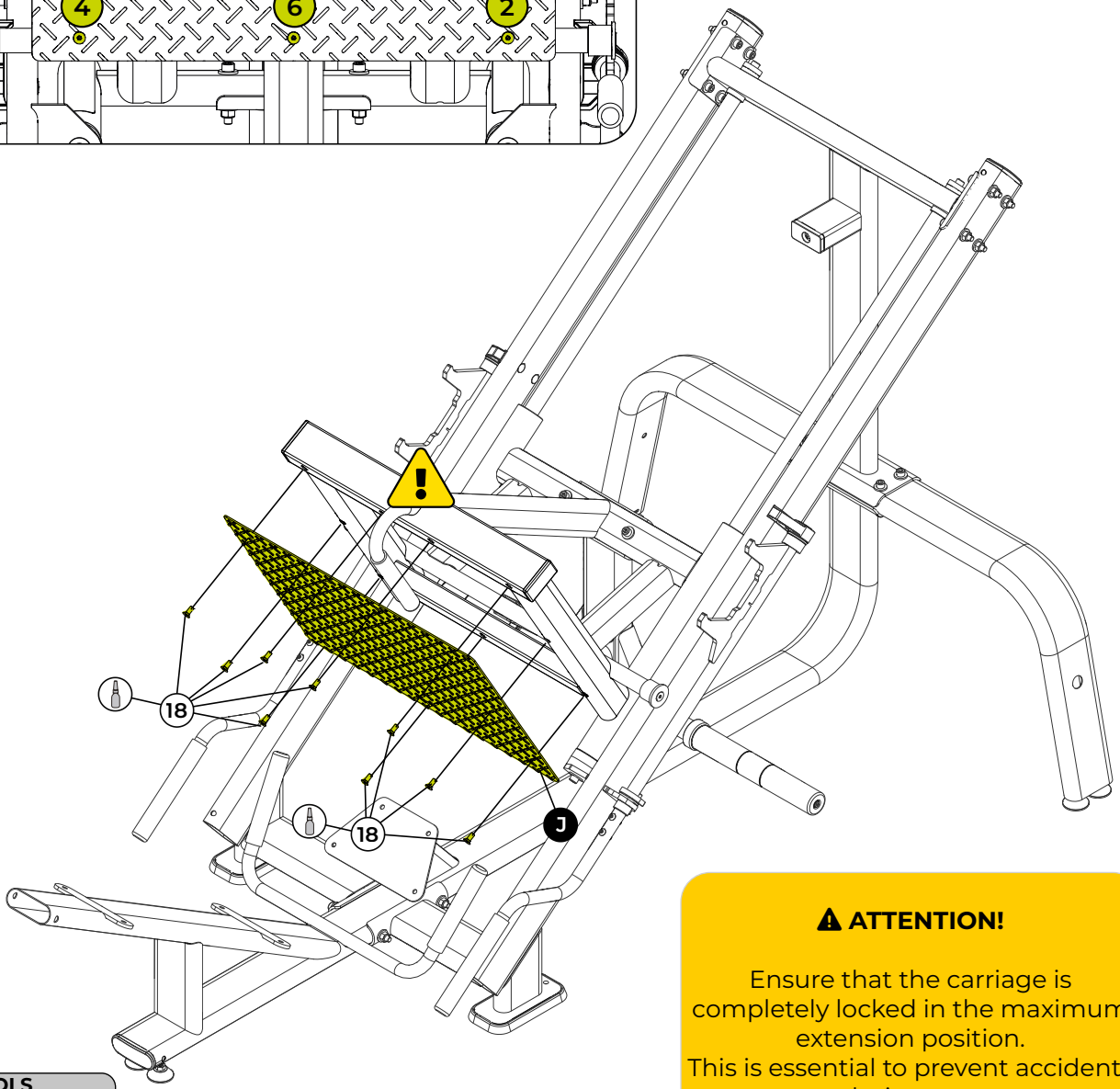

⚠ ATTENTION!

Ensure that the carriage is completely locked in the maximum extension position.
This is essential to prevent accidents during use.

TOOLS



Hex wrench n° 5

Medium torque thread locker



Step 10

	NAME	Qty.
I3	Rubber spacer	
K1	Cover for Olympic Adapter Bumper	
K3	Olympic Adapter Shaft	
19	Socket Head Cap Screw. - M8x25	4x
20	Flat washer - 08,4x24x2,0	2x

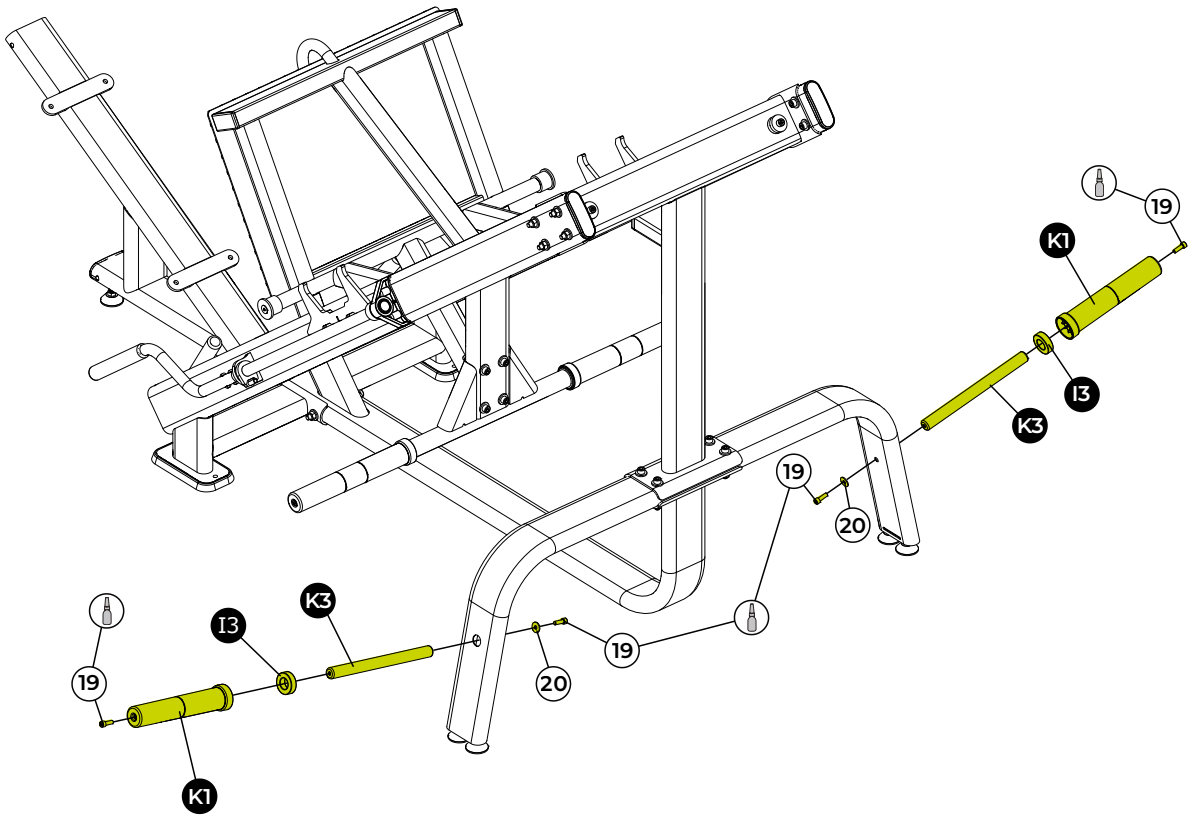

TOOLS

Hex wrench n° 6

Medium torque thread locker

50%

Step 11

	NAME	Qty.
L	Seat Upholstery	
M	Backrest Upholstery	
21	Button Head Socket Cap Screw. - M8x25	8x
22	Flat washer - 8,4x2,0	8x

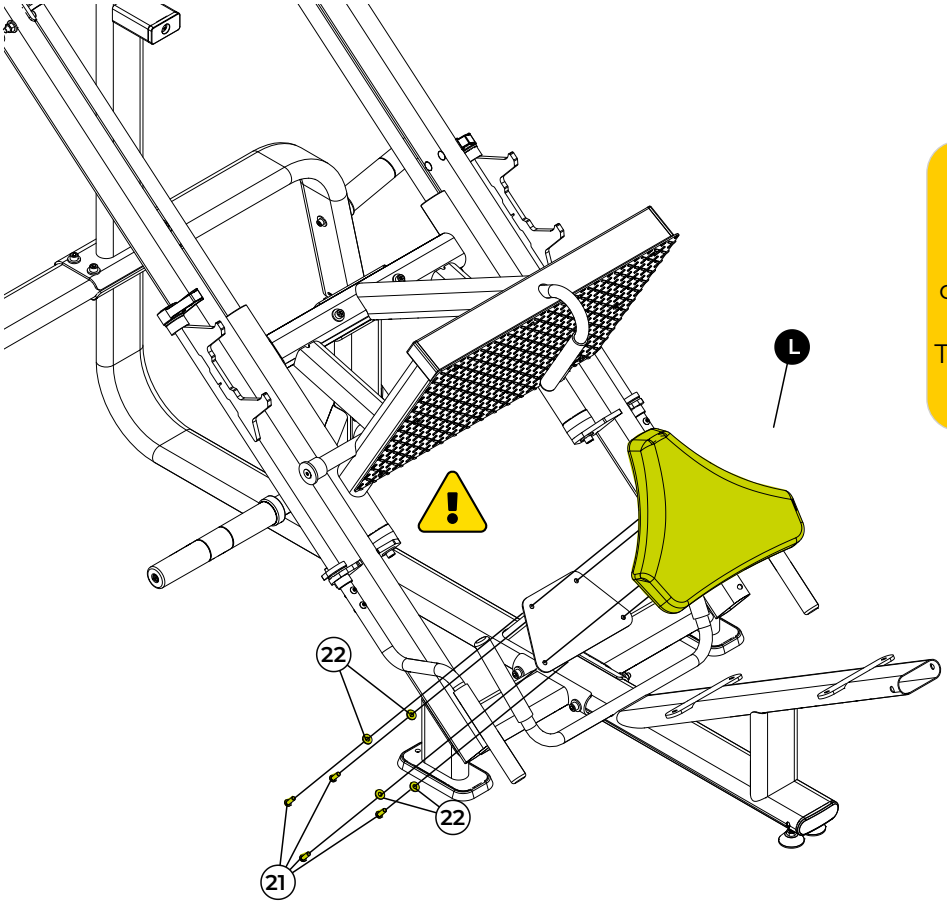

⚠ ATTENTION!

Ensure that the carriage is completely locked in the maximum extension position.
This is essential to prevent accidents during use.

⚠ ATTENTION!

Apply the final torque to all screws on the equipment.

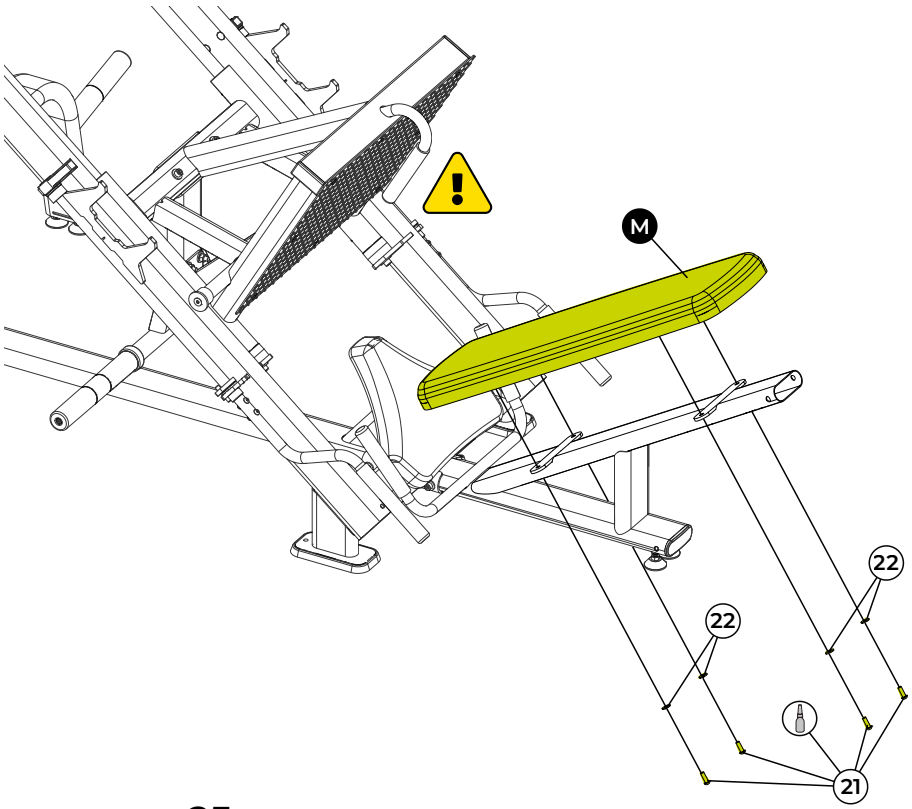

TOOLS

Hex wrench n° 5 e 8

Medium torque thread locker

100%

Step 12 Applying Labels to the Equipment (When Necessary)

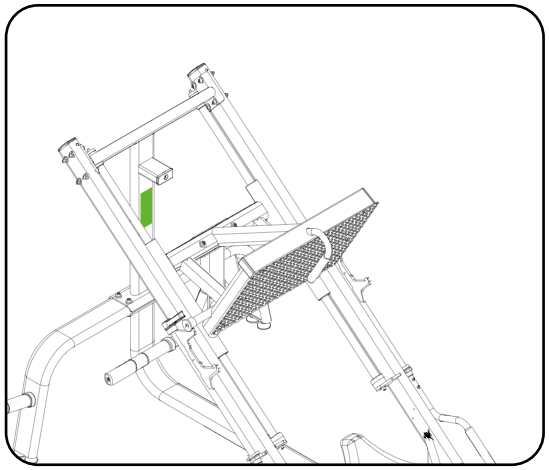

Label – Placard
This is the standard location and format for the label on all front covers of the Axis LC line, intended to show the user how to perform the exercise.

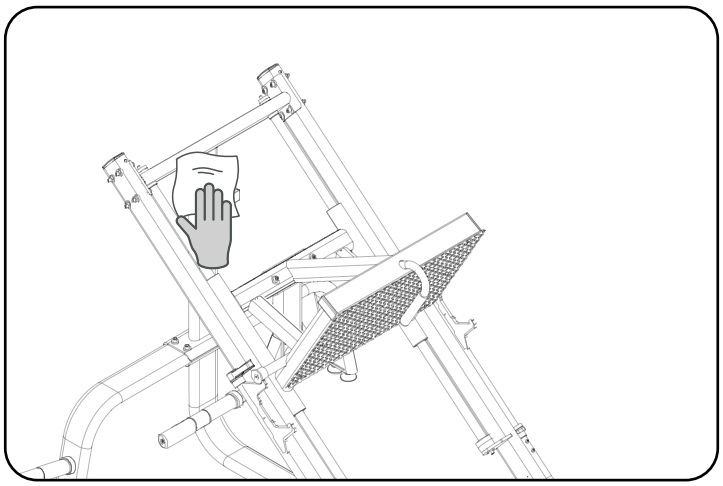

1. Surface Preparation
Thoroughly clean the machine's chassis with a cloth and a degreaser, such as LOCTITE 7070 CLEANER & DEGREASER. The surface must be dry and free of residue.

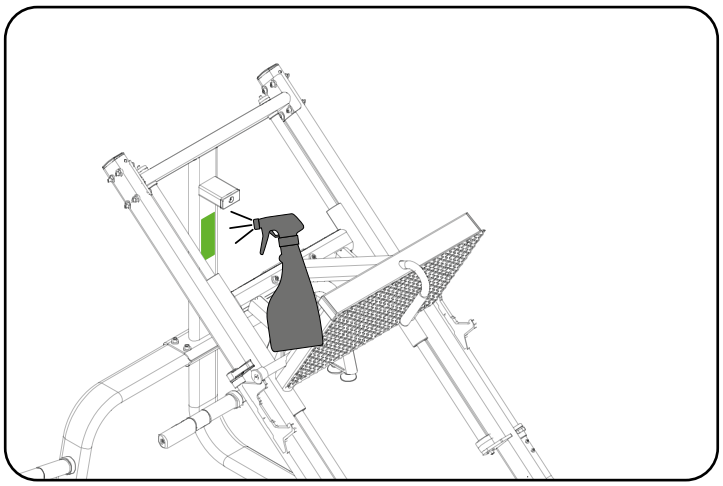

2. Wetting the Area
If desired, prepare a solution of water with neutral soap or alcohol (50/50) and spray it on the area where the label will be applied, to facilitate positioning.

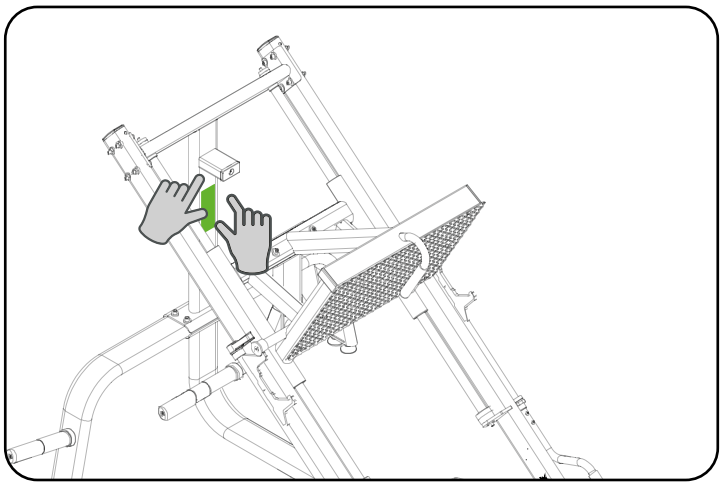

3. Label Application
Peel off the label and position it on the clean, slightly damp surface. Adjust as needed.

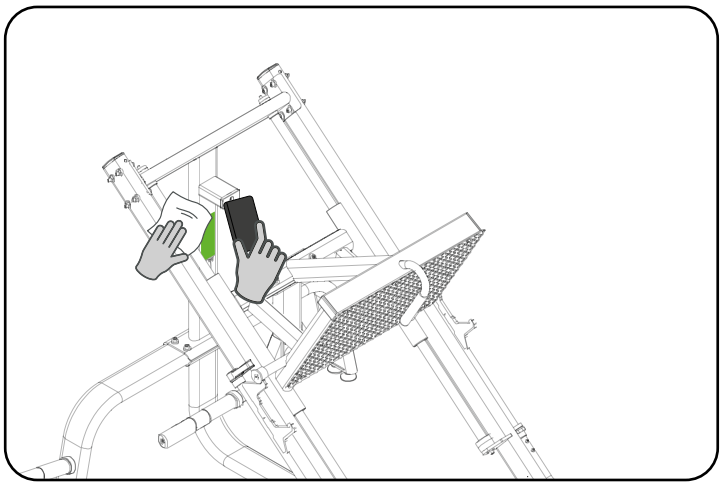

4. Final Fixing and Care
Press the label with a spatula or a cloth-wrapped card, removing bubbles and excess solution. Let it dry completely before using the machine. Clean the area with a duster or damp cloth, avoiding alcohol or solvents.

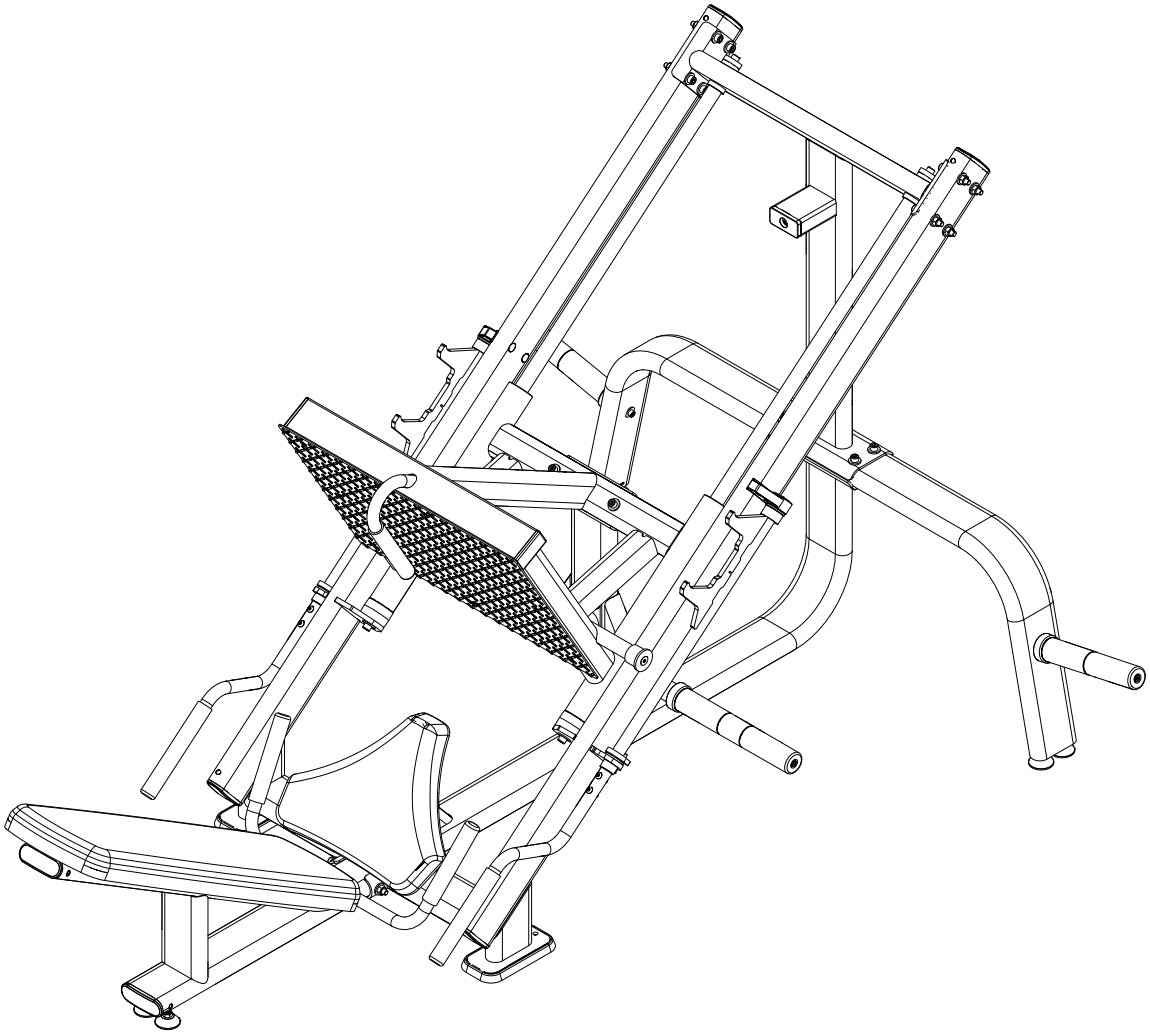

CONGRATULATIONS! THE EQUIPMENT ASSEMBLY HAS BEEN COMPLETED.

Before starting your workout, LEVEL the equipment on the floor and check the tightness of all screws. Consult the operational instruction chapter before using the equipment.



OPERATING INSTRUCTIONS

FOOT PLATFORM

Allows the user to place their feet to perform the exercise, and also enables the user to hold onto the grips to enter the equipment.

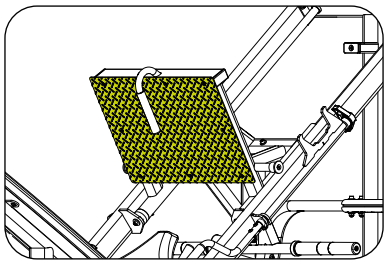

WEIGHT SUPPORT

Allows increasing the exercise difficulty level by adding weight plates, and can also be used to store the weight plates.

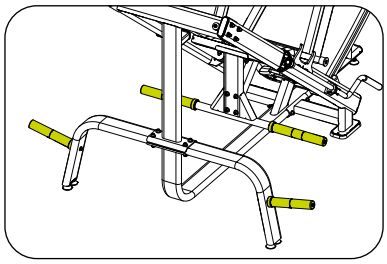

CARRIAGE SUPPORT

The equipment has a carriage support. Before starting the exercise, the user must press the carriage down with their feet and only then move the carriage support aside to begin the exercise. At the end of the set, return the carriage support to its position so it can secure the carriage.

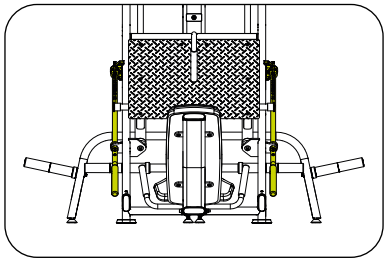

ADJUSTABLE FEET

The equipment has feet to keep it stabilized on the ground. Uneven leveling can damage the equipment. To level the equipment, simply rotate the feet.

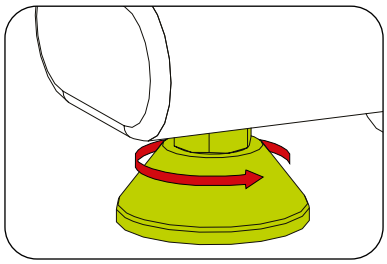

SERIAL NUMBER

The serial number contains important information regarding the equipment class and manufacturer data.

Do not remove the serial number label, as it facilitates the provision of information to an authorized service center or to the manufacturer.

If the serial number label comes off, contact the manufacturer immediately.

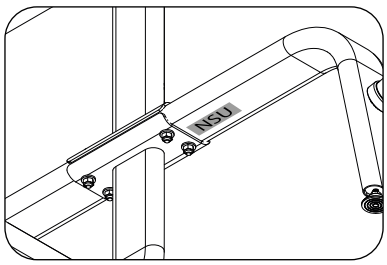

SPACE

For the user's safety, we recommend using a minimum access and escape area as shown in the figure beside. The access and escape area can be shared between the equipment used. This space requirement applies to all equipment.

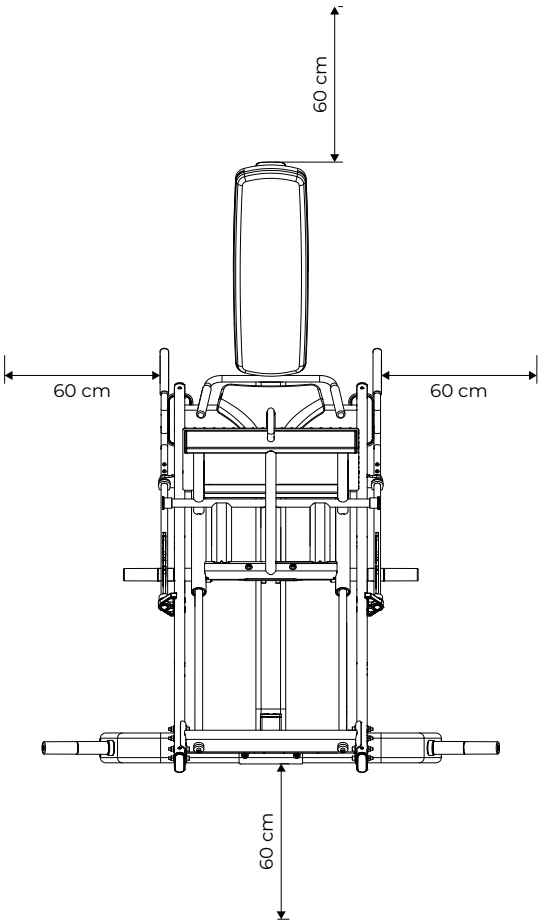

HOW TO USE THE EQUIPMENT

1. Place the weight plates on the holders, distributing the load evenly;
2. Sit down, keep your back supported on the pad, and position your feet on the platform at shoulder width;
3. Open the stop bar handles by rotating them outward; make sure both stops are fully released;
4. Press the platform in a controlled manner (do not lock your knees) and, at the end of the set, rotate the handles inward to lock the stops before releasing the platform.

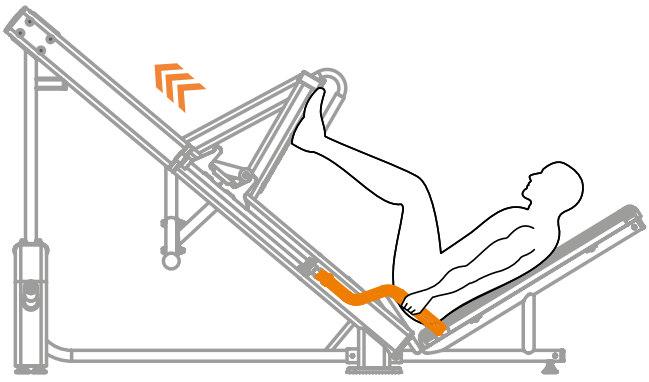

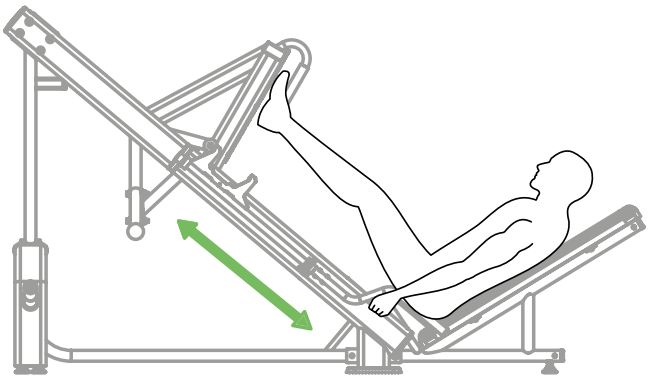



MAINTENANCE

MAINTENANCE

RECOMMENDATIONS

To ensure greater equipment durability, it is important to follow a series of precautions to avoid any problems with the equipment, users, and/or third parties. If any part of the equipment breaks, take it out of service until the compromised part has been properly repaired.

CLEANING

Weekly, clean the equipment using a soft nylon brush. Vacuum underneath the equipment to prevent the accumulation of dirt and dust, which may affect the equipment's operation.

Always use water, neutral soap, and a soft cloth to clean the equipment's upholstery before and after training. Allow the equipment to dry completely before starting a new workout. Never use acidic cleaning products. Never pour water on the equipment or apply spray liquids.

UPHOLSTERY

Immediately replace the upholstery in case of any type of tear, puncture, or other damage. To ensure greater durability of the upholstery, clean it as described in this manual.

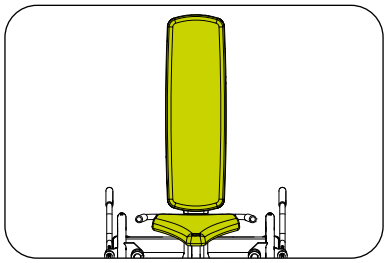

STOP BAR

The integrity of the stop bar is vital for the proper functioning of the equipment. At the first sign of any wear, damage, or if the stop is found to be deformed from its original shape, stop using the equipment and replace the part immediately.

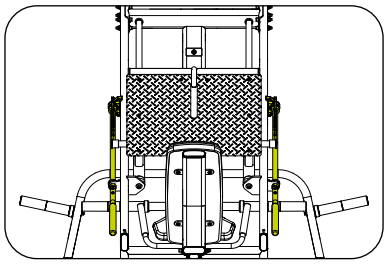

⚠ DANGER!

If the stop bar is damaged and still used, it may fail to hold the platform correctly, which can result in serious or fatal injury to the user and may also damage the equipment.

GUIDE ROD

The guide rod must always remain clean, lubricated, and free of damage to ensure proper sliding of the platform. If any buildup of dirt, lack of lubrication, deep scratches, bending, or any sign of abnormal wear is identified, stop using the equipment immediately and arrange for maintenance or replacement of the part.

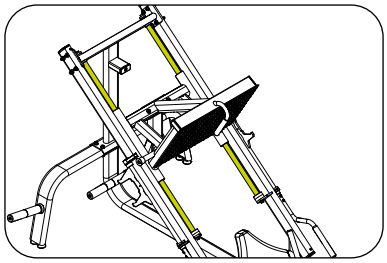

TABELA DE MANUTENÇÃO DO EQUIPAMENTO

Utilize a tabela a seguir para saber a periodicidade das manutenções.

CHECK	DAILY	WEEKLY	MONTHLY	AS NEEDED
CLEANING	Always clean the equipment before and after each training session.			
BOLTS / SCREWS		Retighten the bolts if any parts are loose.		
PADDING				Check for tears or holes in the padding. If any damage is found, replace the part immediately.
SAFETY STOP		Check if the seat adjustment is fitting correctly. Also verify all other equipment adjustments. If any adjustment is not functioning properly, replace the part. Check the pantograph springs; if noise is detected, lubricate them with spray grease.		
SAFETY STOP	Always check the integrity of the safety stop. If it is damaged, replace the part.			
STOP BAR	Always check the integrity of the stop bar. If it is damaged, replace the part.			
PREVENTIVE MAINTENANCE				Every 2 months, contact an Authorized Service Center to perform preventive maintenance on the equipment.

Any questions can be answered through our customer service center at 0800-7724080.

To find an Authorized Service Center, visit http://movement.com.br/assistencia-tecnica and allow your browser to access your location to help locate the nearest authorized provider.



WARRANTY

LIMITED WARRANTY - STRENGTH TRAINING LINE

Read the warranty terms and conditions carefully before using the equipment.
By using the equipment, you agree to abide by the following warranty terms and conditions.

Brudden Equipamentos Ltda., the manufacturer of Movement products, warrants that new equipment will be free from defects in materials and workmanship for the periods established below.
The warranty periods begin on the date of the purchase invoice issued by the Factory or an authorized retailer.

This warranty applies only to defects identified within the timeframes below and only to the original purchaser of the product. To exercise the warranty, the purchaser must contact the nearest authorized Technical Support center (list available at www.movement.com.br/assistencia-tecnica) within 30 days of discovering the non-conformity and make the equipment available for inspection.

90 days	Labor / Paintwork of the foot support platform.
6 months	Steel cables / Regulators and handles / General upholstery.
1 year	Mechanical parts and components / Pulleys / Carabiners / Bearings / Springs / Fastening components / Transport wheels / Casings / Adhesives / Grips / Thermoplastic finishes / Elastomer finishes / General painting, including chrome and zinc-plated (except the foot support platform) items / Electronic components (excluding batteries).
3 years	Chassis (excluding paint) and metal structures.



The warranty for Axis Light Commercial equipment described in this Instruction Manual applies to residential use, hotel fitness centers, condominium fitness centers, and fitness studios. The warranty will not be valid for professional applications of the equipment, such as clubs, boxes, clinics, gyms, and gym chains.

TERMS AND CONDITIONS

1. The warranty applies to Movement products only when:
1-1. The product is with the original purchaser and accompanied by the original proof of purchase (purchase invoice);
1-2. It has not been subject to: accidents, misuse or negligence, improper operation, abuse, improper transportation and storage, maintenance not in accordance with the specifications contained in the instruction manual, improper service, or modification not performed by Movement;
1-3. The replacement parts used are supplied by Movement;
1-4. Claims are made within the warranty period.
2. This warranty does not cover damage or equipment failures caused by failure to perform basic and necessary maintenance as described in the manual.

THE WARRANTY DOES NOT APPLY TO:
- Products repaired or modified by third parties without prior written authorization from Movement;
- Service calls for product installation or instructions to owners on how to use the product;
- Repairs carried out on Movement products without a serial number or with an altered or damaged identification;
- The pickup and/or delivery of the equipment from the consumer's residence for repairs.
- Any service expenses incurred after the service warranty period.

GENERAL WARRANTY TERMS
- The Movement Warranty service can be requested directly from the factory or from an Authorized Technical Assistance center. See the list on the website www.movement.com.br/assistencia-tecnica.
- Expenses resulting from the transportation of the product to a technical assistance center or the travel (technical visit) by an authorized technician will be borne by the purchaser, regardless of whether the product is covered by this warranty.
- The liability of this warranty is strictly limited to the repair, modification, or replacement of the supplied product.
- Movement is not responsible for damage to persons, third parties, other equipment and facilities, loss of profits, or any consequential damages.

Movement reserves the right to discontinue the manufacture of the equipment at any time and without prior notice, modify its specifications, and introduce improvements, without incurring the obligation to make such improvements to previously manufactured products.

CUSTOMER SERVICE
P.O. Box 11 - ZIP Code 17586-202 - Pompeia - SP - Tel. 0800-7724080
falecom@movement.com.br

Manufactured by:
BRUDDEN EQUIPAMENTOS LTDA.
Av. Industrial, 700 Distrito Industrial.
CEP: 17586-202 POMPEIA-SP - BRASIL
CNPJ: 43.061.654/0001-38
www.movement.com.br
falecom@movement.com.br

MOVEMENT

19/10/26

MANUAL DEL PROPIETARIO



LEG PRESS 45

**LEIA ATENTAMENTE ESTE MANUAL ANTES DE UTILIZAR O EQUIPAMENTO.
GUARDE-O PARA CONSULTA E REFERÊNCIA FUTURA.**

*READ THIS MANUAL CAREFULLY BEFORE USING THE EQUIPMENT.
KEEP IT FOR FUTURE CONSULTATION AND REFERENCE.*

*LEA DETENIDAMENTE ESTE MANUAL ANTES DE UTILIZAR EL EQUIPO.
GUARDARLO PARA FUTURAS CONSULTAS Y REFERENCIAS.*

MOVEMENT®


MADE IN BRASIL

¡BIENVENIDO A MOVEMENT!

¡Felicitaciones, ahora forma parte del universo MOVEMENT!

Con el objetivo de ofrecer productos, servicios y soluciones innovadoras que respondan a las necesidades de ocio, bienestar y comodidad, dando a las personas una vida más agradable y sana, Brudden Equipamentos Ltda. creó la marca MOVEMENT.

Fundada para desarrollar y producir equipos de gimnasia, Movement se destacó enseguida en el mercado brasileño por la tradición en practicidad y durabilidad que hace de Brudden un icono en calidad en los mercados en los que aclosa.

Con una alta inversión en investigación y desarrollo junto a instituciones reconocidas, como la Escuela de Educación Física y Deportes de la Universidad de São Paulo - EEFE/USP, Movement promueve la mejora de la calidad de vida de los más diferentes perfiles y hábitos, con una fuerte presencia en Residencias, Urbanizaciones, Gimnasios, Clubes, Hoteles, Clínicas, Empresas y Organizaciones.

La calidad en equipos se extiende a los servicios prestados por su amplia red de atención y Puntos Autorizados, repartidos por todo el territorio nacional, con Movement siempre cerca de usted y su familia a favor de una vida más saludable y agradable para quien entrena con nuestros equipos y rentable para los inversionistas.

Acceda a nuestra página web y sepa más sobre lo que nuestra empresa ofrece para mejorar su calidad de vida.

ÍNDICE

INFORMACIÓN SOBRE SEGURIDAD.....5
CONOCIENDO EL EQUIPO 9
MONTAJE DEL EQUIPO.....12
INSTRUCCIÓN OPERACIONAL.....28
MANTENIMIENTO.....31
GARANTÍA 34

INFORMACIÓN SOBRE SEGURIDAD

EXPLICACIÓN DE LOS SÍMBOLOS

¡PELIGRO!

- Una declaración precedida de “PELIGRO” contiene información que debe ser puesta en práctica para evitar lesiones físicas graves o la muerte.

¡ATENCIÓN!

- Una declaración precedida de “ATENCIÓN” contiene información que debe ser puesta en práctica para evitar algún daño físico al usuario.

¡CUIDADO!

- Una indicación precedida por la palabra “CUIDADO” contiene información que debe ser puesta en práctica para evitar daños al producto.

Guarde este Manual para consultarlo en el futuro. Lea y comprenda este manual.

¡PELIGRO!

- El mal uso del equipo puede transformarlo en un instrumento peligroso, pudiendo causar lesiones graves o incluso la muerte del usuario, siendo de extrema importancia la lectura y comprensión de este Manual.
- Antes de utilizar el equipo, lea atentamente este Manual, verificando su correcto ensamblaje y uso, so pena de lesiones graves y muerte del usuario.
- Es de entera RESPONSABILIDAD del comprador de los productos MOVEMENT leer el manual de instrucciones y las etiquetas de advertencia del equipo. También es de entera responsabilidad del comprador instruir a los usuarios finales sobre el uso correcto del equipo.
- Los usuarios deben ser supervisados por un profesional calificado, correspondiendo al comprador instruirlos correctamente. El uso del equipo de forma contraria a lo previsto en este Manual puede causar accidentes a los usuarios.
- Este equipo no está destinado a personas con capacidad física, sensorial o mental reducida, o por personas con falta de experiencia y conocimiento, a menos que hayan recibido instrucciones referentes a la utilización del equipo y estén bajo la supervisión de un instructor.
- Este equipo está destinado al uso profesional en Gimnasios, Clubes, Estudios, Hoteles y Condominios, siempre con la supervisión de un instructor calificado. No está destinado al uso doméstico. En caso de duda, entre en contacto con MOVEMENT.
- Se recomienda que el equipo esté en un área de acceso controlado. El control de acceso al equipo es de entera responsabilidad del instructor, así como la supervisión del usuario cuando esté utilizando el equipo.
- NUNCA permita que dos o más personas utilicen el equipo al mismo tiempo.
- No permita que terceros se acerquen al equipo, ya que pueden causar accidentes.
- No permita que niños, personas con capacidad psicomotora reducida y animales se acerquen al equipo, riesgo de accidente grave o fatal.
- No utilice el equipo descalzo, con calzado de tacón o suela desgastada. Certifique-se de que no hay piedras pegadas al calzado.
- No utilice ropa holgada, evite usar joyas, cadenas, cabellos sueltos y demás objetos. Use siempre ropa destinada a la práctica del ejercicio físico.
- No utilice el equipo si está enfermo o bajo los efectos de drogas, alcohol o cualquier sustancia que afecte su capacidad psicomotora.
- Al regular cualquier asiento, apoyo de rodillas, banco de pesas, respaldo o cualquier otro tipo de ajuste, certifique-se de que el pasador de regulación o palanca esté completamente encajado en el orificio de ajuste para evitar lesiones.
- Ejercicios incorrectos o excesivos pueden causar lesiones graves. Si siente cualquier tipo de dolor, mareos, sensación de desmayo o falta de aire, detenga inmediatamente el ejercicio y consulte a un médico especializado.

EXPLICACIÓN DE LOS SÍMBOLOS

¡PELIGRO!

- Mantenga el suelo alrededor del equipo siempre seco, para evitar resbalones y caídas.
- Asegúrese de que el equipo esté debidamente nivelado sobre el suelo y sobre una superficie plana, lejos de paredes, para mantener el equilibrio del equipo y evitar accidentes y daños al usuario.
- NO coloque el equipo sobre suelos pulidos (lisos), ya que puede causar inestabilidad del equipo.
- Nunca realice modificaciones en el equipo sin la autorización del fabricante. Las modificaciones o accesorios no autorizados pueden resultar en la pérdida de la garantía, además de provocar lesiones graves o fatales al usuario.
- NO use ni permita el uso de cualquier equipo que esté dañado y/o tenga piezas gastadas o rotas.
- Sustituya inmediatamente cualquier tipo cable de acero que esté dañado o desgastado, riesgo de accidente grave o fatal para el usuario. Es responsabilidad del instructor verificar el estado del cable de acero.
- Use únicamente piezas de repuesto fabricadas y suministradas por MOVEMENT.
- No permita que ninguna persona realice mantenimiento en el equipo. MOVEMENT cuenta con puntos autorizados en todo el territorio nacional. Para localizar el más cercano, consulte el sitio web www.movement.com.br o contacte por teléfono al 0800 772 40 80.
- El mantenimiento preventivo es clave para mantener una larga vida del equipo y así evitar accidentes graves al usuario. Cualquier duda sobre mantenimiento, vea el capítulo de mantenimiento en este manual.
- El equipo viene equipado con una pila de pesas; no use ningún otro tipo de peso para aumentar la carga máxima del equipo, riesgo de accidente grave o fatal para el usuario.
- No utilice ningún otro tipo de pasador selector que no sea el que acompaña al equipo para trabar la pila de pesas.
- No permita que el usuario suelte la pila de pesas en caída libre, riesgo de daño a la estructura del equipo.
- No exceda la capacidad máxima del equipo.
- Inserte completamente el pasador selector en las pesas. La inserción parcial puede hacer que las pesas se caigan, causando daños al equipo y accidentes graves o fatales al usuario.
- Nunca retire el pasador selector cuando la pila de pesas esté en posición elevada.
- Nunca intente liberar piezas o pesas que estén atascadas.
- ENTENDER cada etiqueta de advertencia es importante. En caso de duda, contacte a nuestra central de servicio al cliente por teléfono al 0800 772 40 80.
- Si las etiquetas de alerta están dañadas, contacte a MOVEMENT inmediatamente para solicitar su reemplazo. Las etiquetas de alerta están fijadas en el equipo y deben ser inspeccionadas antes de la utilización del producto.
- Las etiquetas en forma de triángulo representan riesgo para el usuario.



¡PELIGRO!

NO PONGA LAS MANOS ENTRE LAS PESAS.

RIESGO DE APLASTAMIENTO.



¡PELIGRO!

NO PONGA LAS MANOS ENTRE LAS POLEAS.

RIESGO DE APLASTAMIENTO.



¡PELIGRO!

NO PONGA LAS MANOS ENTRE LAS PARTES MÓVILES.

RIESGO DE APLASTAMIENTO.



¡PELIGRO!

EQUIPO NO DISEÑADO PARA NIÑOS. MANTENGA A LOS NIÑOS ALEJADOS DEL EQUIPO.

RIESGO DE ACCIDENTES.

INFORMACIÓN SOBRE SEGURIDAD

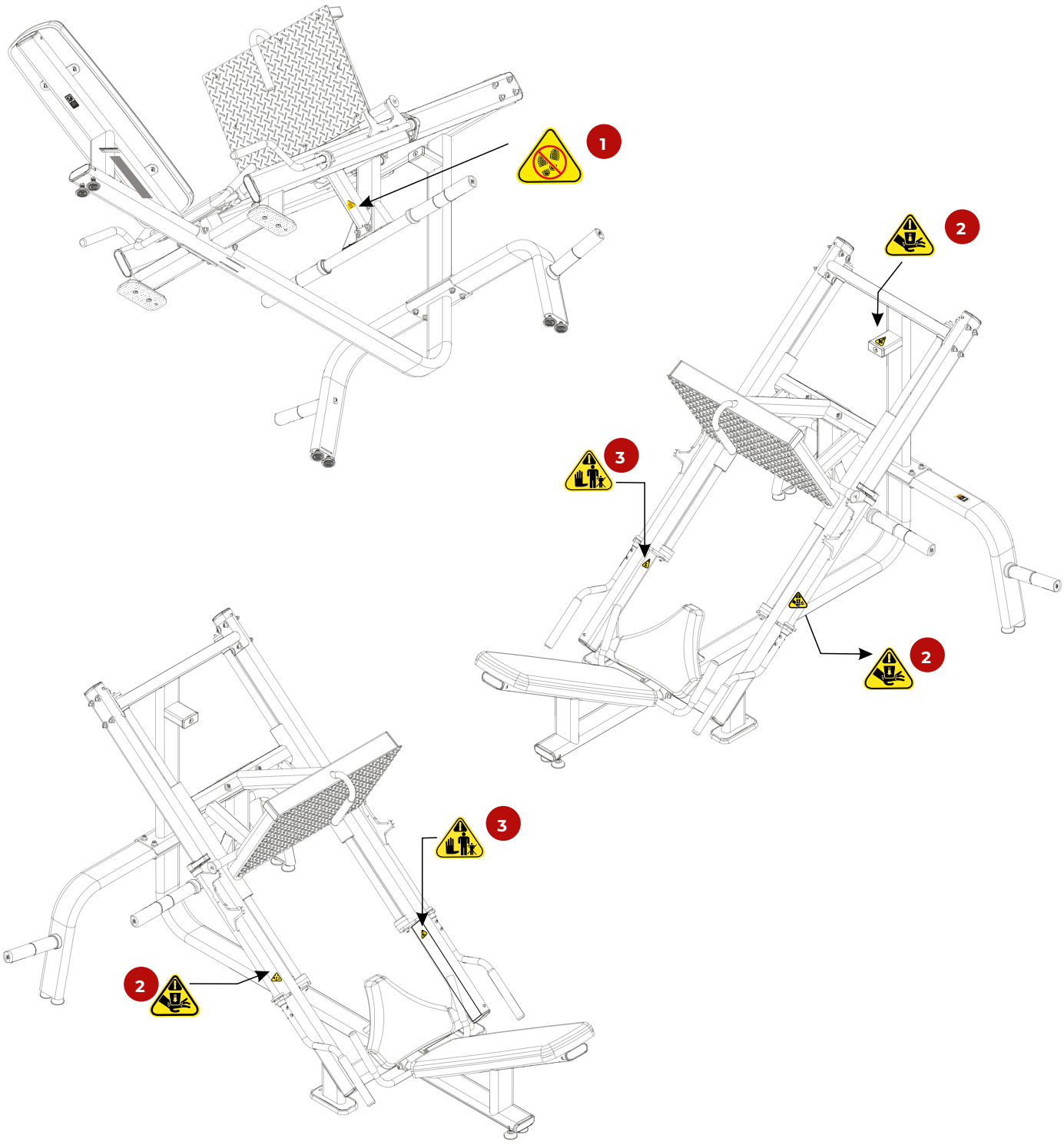



CONOCIENDO EL EQUIPO

OBJETIVO

La Prensa de Piernas es un equipo desarrollado para el entrenamiento y acondicionamiento físico mediante el movimiento de las piernas. Cuenta con una plataforma que el usuario empuja con los pies, permitiendo el fortalecimiento de la musculatura de las piernas.

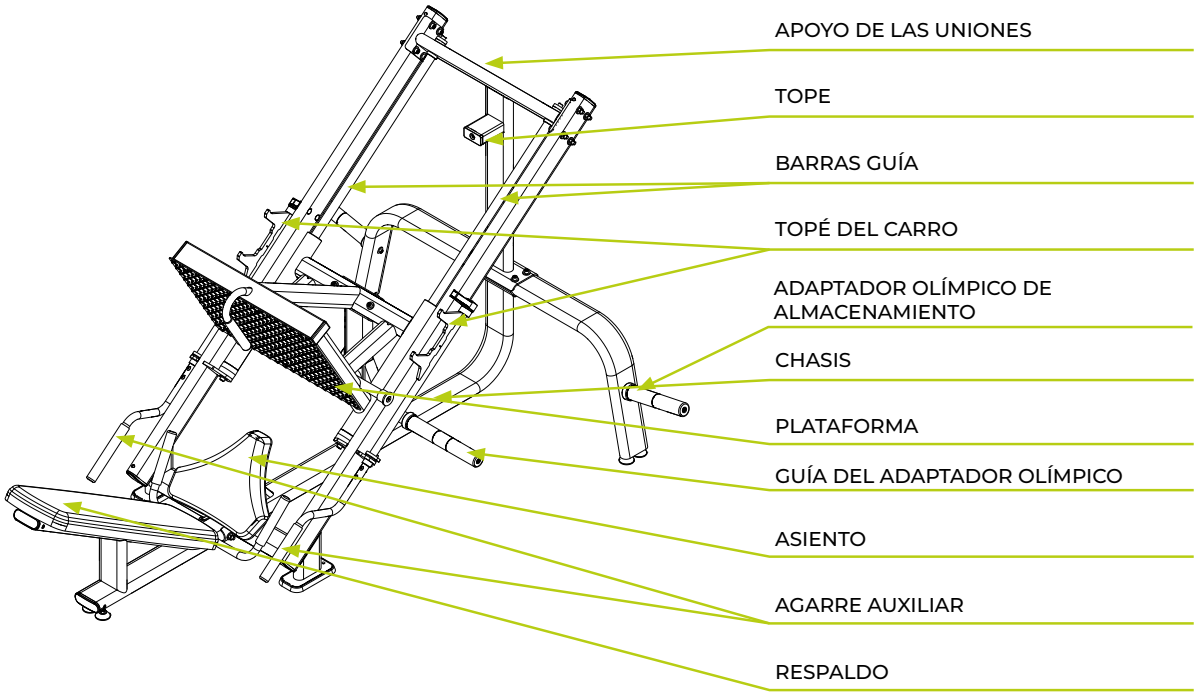

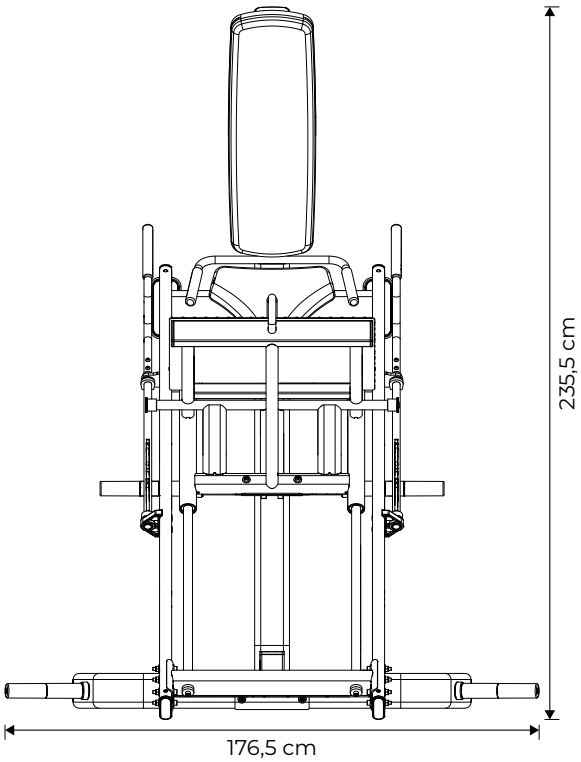

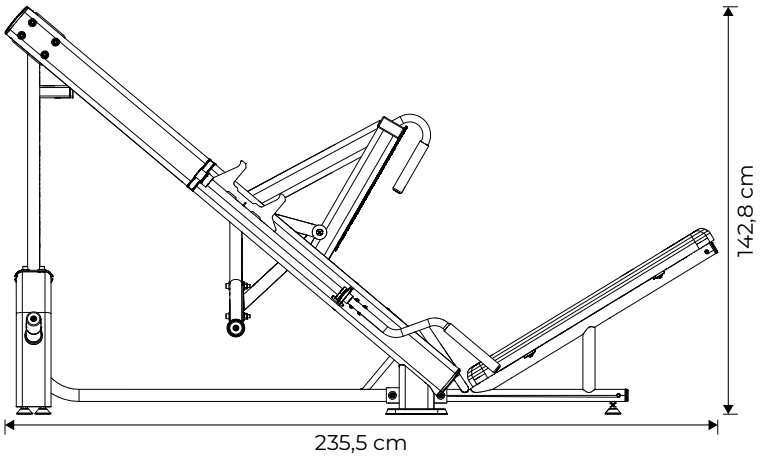

Especificaciones del equipo

ESPECIFICACIÓN	Descripción
SEGMENTO	MUSCULACIÓN
CATEGORÍA	PLATE LOADED
LÍNEA	AXIS LC
MODELO	AXIS LC LEG PRESS 45 PL
PESO MÁXIMO DEL USUARIO (KG)	120 kg
LONGITUD (CM)	235,5 cm
ANCHO (CM)	176,5 cm
ALTURA (CM)	142,8 cm
ÁREA OCUPADA (M²)	4,16 m²
PESO DEL EQUIPO (KG)	167 kg
PESO DEL CARRO (KG)	35 kg
CANTIDAD DE AJUSTES (CANT)	N/A - no aplicable
RUEDAS DE TRANSPORTE	N/A - no aplicable
CARGA MÁXIMA (KG)	120 kg (en cada soporte de discos)
ESTRUCTURA	Acero
PINTURA	Tratamiento de superficie con 9 baños + pintura electrostática en polvo
SOLDADURA	MIG/MAG Robotizada
MATERIAL DEL ACOLCHADO	Espuma de poliuretano de alta densidad controlada y respaldo de EVA
REVESTIMIENTO DEL ACOLCHADO	Cuero sintético impermeable
ADHESIVO DE INSTRUCCIONES (PLACARD)	Sí
SOPORTE PARA CELULAR	No
SOPORTE PARA BOTELLA	No
SOPORTE PARA TOALLA	No
OPCIONES DE COLOR DEL CHASIS/COLUMNA	No
GARANTÍA	Hasta 3 años – Consulte el Término de Garantía del equipo.

MONTAJE DEL EQUIPO

MONTAJE DEL EQUIPO

¡CUIDADO!

Antes de iniciar el ensamblaje de su equipo, es necesario prestar atención a los siguientes cuidados:

- Verifique que el embalaje no esté dañado y que las partes y componentes del equipo no estén estropeados.
- Se recomienda desembalar el equipo en el lugar donde será ensamblado.
- El lugar de montaje debe estar limpio.
- El suelo debe ser plano, nivelado y rígido para evitar la inestabilidad del equipo.
- Se recomienda que el equipo sea ensamblado lejos de la humedad y al abrigo de la luz solar, a fin de evitar daños a las partes electrónicas y la carcasa del equipo.

ICONOS

Los íconos tienen la función de instruir buenas prácticas que deben ser seguidas durante el ensamblaje.



Para este ensamblaje se recomienda que sea realizado por dos personas.



No realice el ajuste final de los tornillos.



Realice el ajuste final de los tornillos.

HERRAMIENTAS

Utilice las siguientes herramientas para el ensamblaje del equipo. La tabla de torque tiene la función de guiar cuánto apriete puede soportar determinado tornillo. La tabla debe ser seguida rigurosamente.

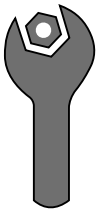

Llave fija

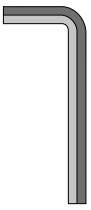

Llave hexagonal



Traba rosca torque medio



Llave Philips

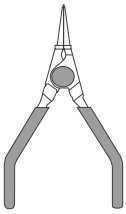

Alicate para anillos elásticos

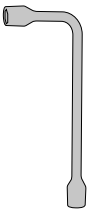

Llave para ruedas

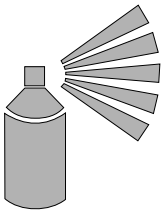

Grasa en spray

Especificación de torque:

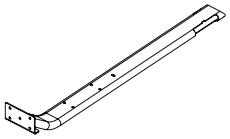

Elementos de fijación en estructuras metálicas

Diámetro [mm]	Torque [N.m]
M6	9 a 12
M8	22 a 29
M10	45 a 48

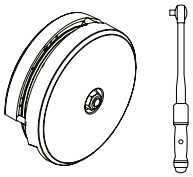

Poleas con fundas o sin fundas

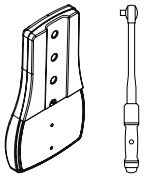

Asientos tapizados con o sin fundas

Torque [N.m]

8 a 10

MONTAJE DEL EQUIPO

LISTA DE COMPONENTES

A 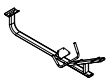 CHASIS BASE	**B**  TRAVESAÑO DE ESTABILIDAD	**C**  SOPORTE DE LAS UNIONES	**D1**  LARGUERO DERECHO	**D2**  LARGUERO IZQUIERDO	**E1**  TOPE DEL CARRO DERECHO
E2  TOPE DEL CARRO IZQUIERDO	**F1** 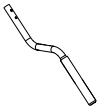 AGARRE AUXILIAR DERECHO	**F2**  AGARRE AUXILIAR IZQUIERDO	**G**  BASE DE LA GUÍA DE LA PLATAFORMA	**H** 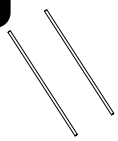 BARRAS GUÍA	**I** 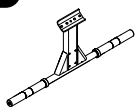 SOPORTE DEL ADAPTADOR OLÍMPICO
J  SOPORTE DE LA PLATAFORMA	**K**  ADAPTADOR OLÍMPICO COMPLETO	**L** 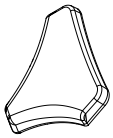 TAPIZADO DEL ASIENTO	**M**  TAPIZADO DEL RESPALDO		

MONTAJE DEL EQUIPO

Paso 01

	NOMBRE	Ctd.
A	Chasis base	
1	Pie regulable - M10x28	2x
2	Tuerca hexagonal - M10	2x
3	Acabado - 115x40	2x

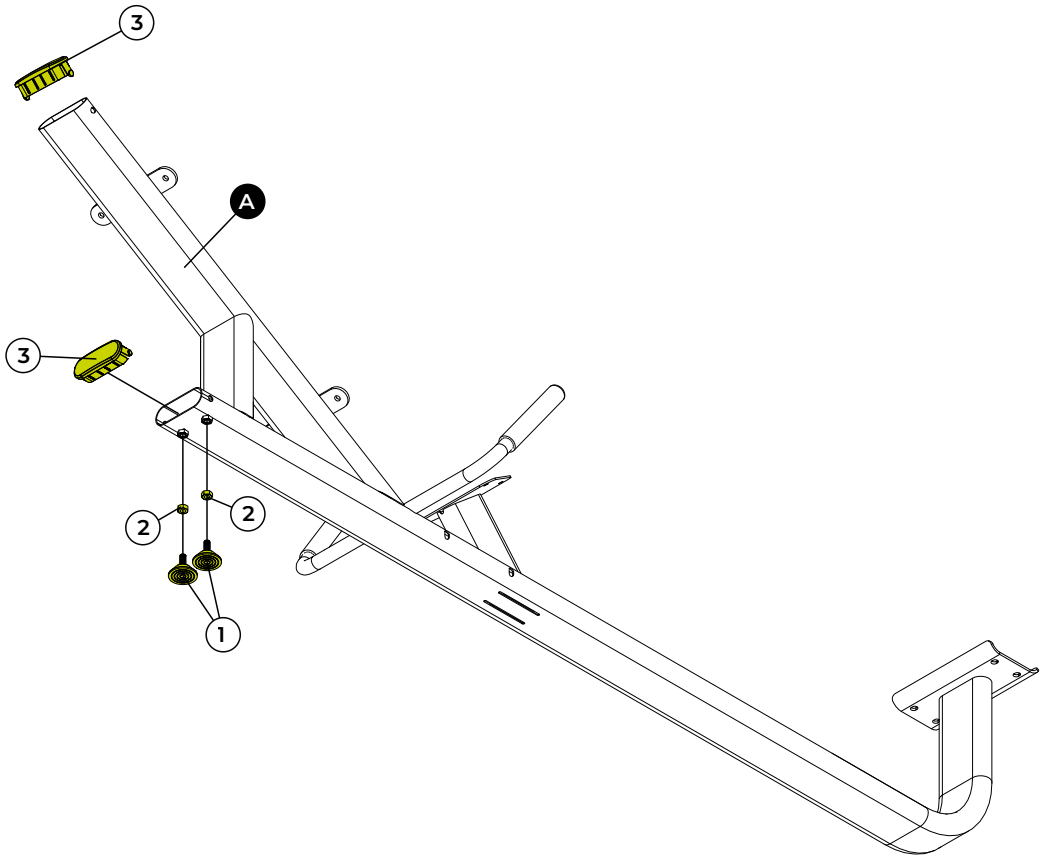

HERRAMIENTAS

Llave fija nº 17

MONTAJE DEL EQUIPO

Paso 02

B	NOMBRE	
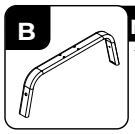	Travesaño de estabilidad	

1	NOMBRE	Ctd.
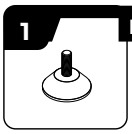	Pie regulable - M10x28	4X

2	NOMBRE	Ctd.
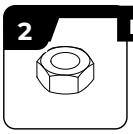	Tuerca hexagonal - M10	4X

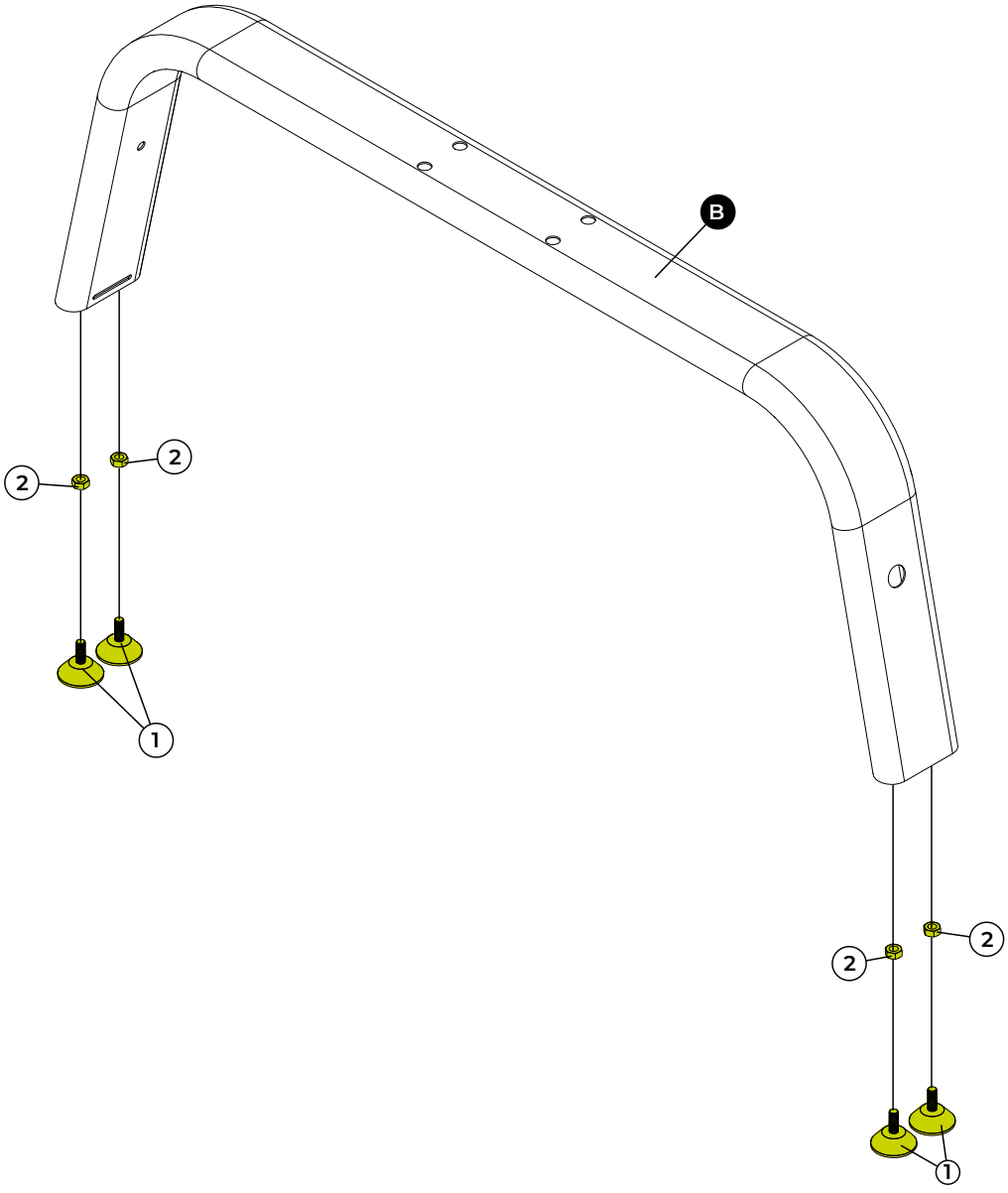

HERRAMIENTAS



Llave fija nº 17



MONTAJE DEL EQUIPO

Paso 03

	NOMBRE	Ctd.
B	Travesaño de estabilidad	
C	Soporte de las uniones	
4	Tornillo cab. cil. hex. int - M10x70	4x
5	Tuerca hex. con inser. de nylon - M10	8x
6	Espaciador	4x
7	Tuerca hex. con inser. de nylon - M10	4x
23	Tope	1x
24	Arandela lisa - M6	1x
25	Tornillo cabeza avell. hex. int. - M6x25	1x

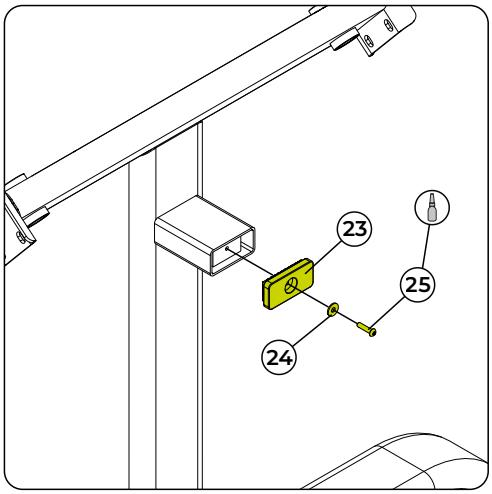

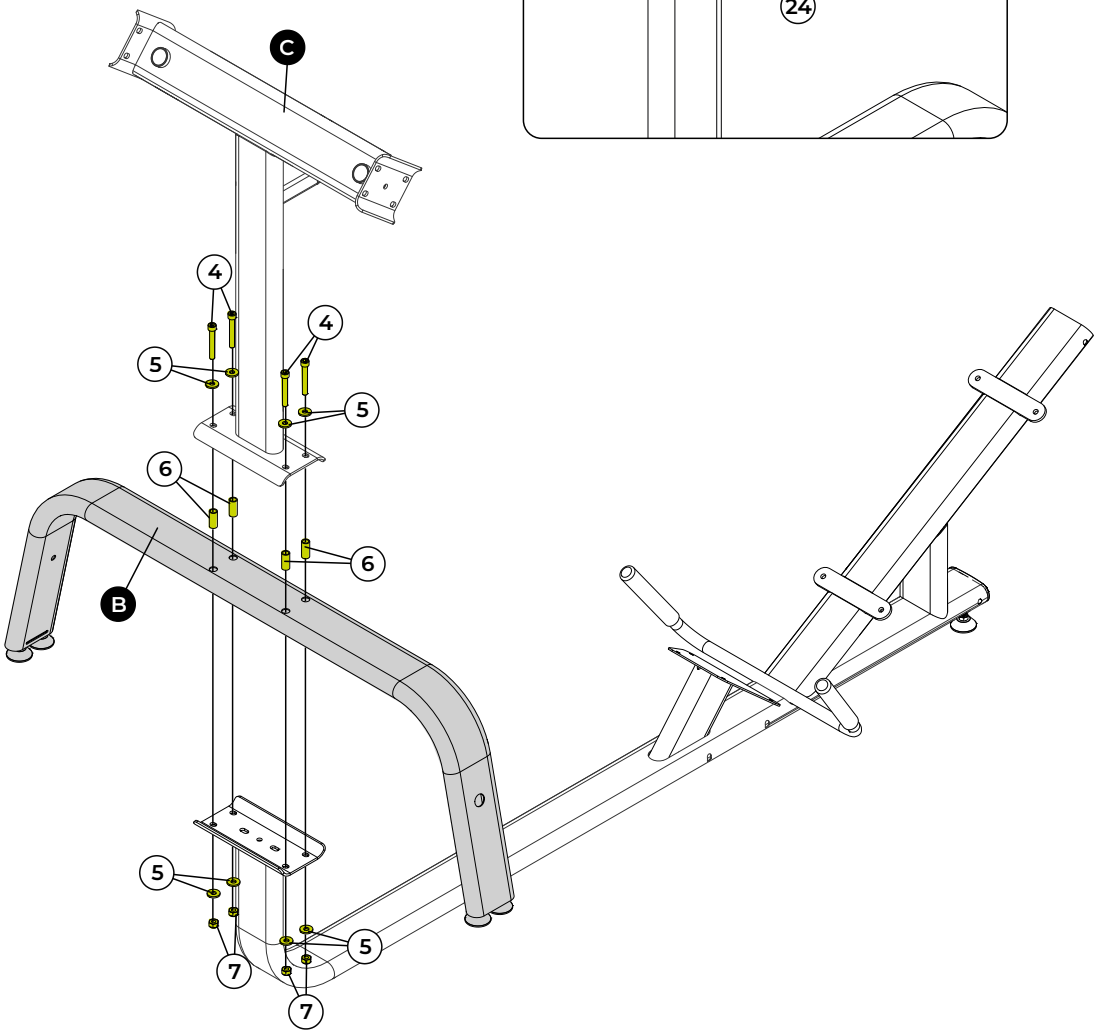

HERRAMIENTAS


Llave fija nº 17


Llave hexagonal nº 5 e 8


Traba rosca torque medio



MONTAJE DEL EQUIPO

Paso 04

	NOMBRE	Ctd.
D1	Larguero derecho	
D2	Larguero izquierdo	
3	Acabado - 115x40	4x
4	Tornillo cab. cil. hex. int - M10x70	8x
5	Arandela lisa - 10,3x25,4x3,0	20x
6	Espaciador	4x
7	Tuerca hex. con inser. de nylon - M10	10x
8	Tornillo cab. cil. hex. int. - M10x150	2x

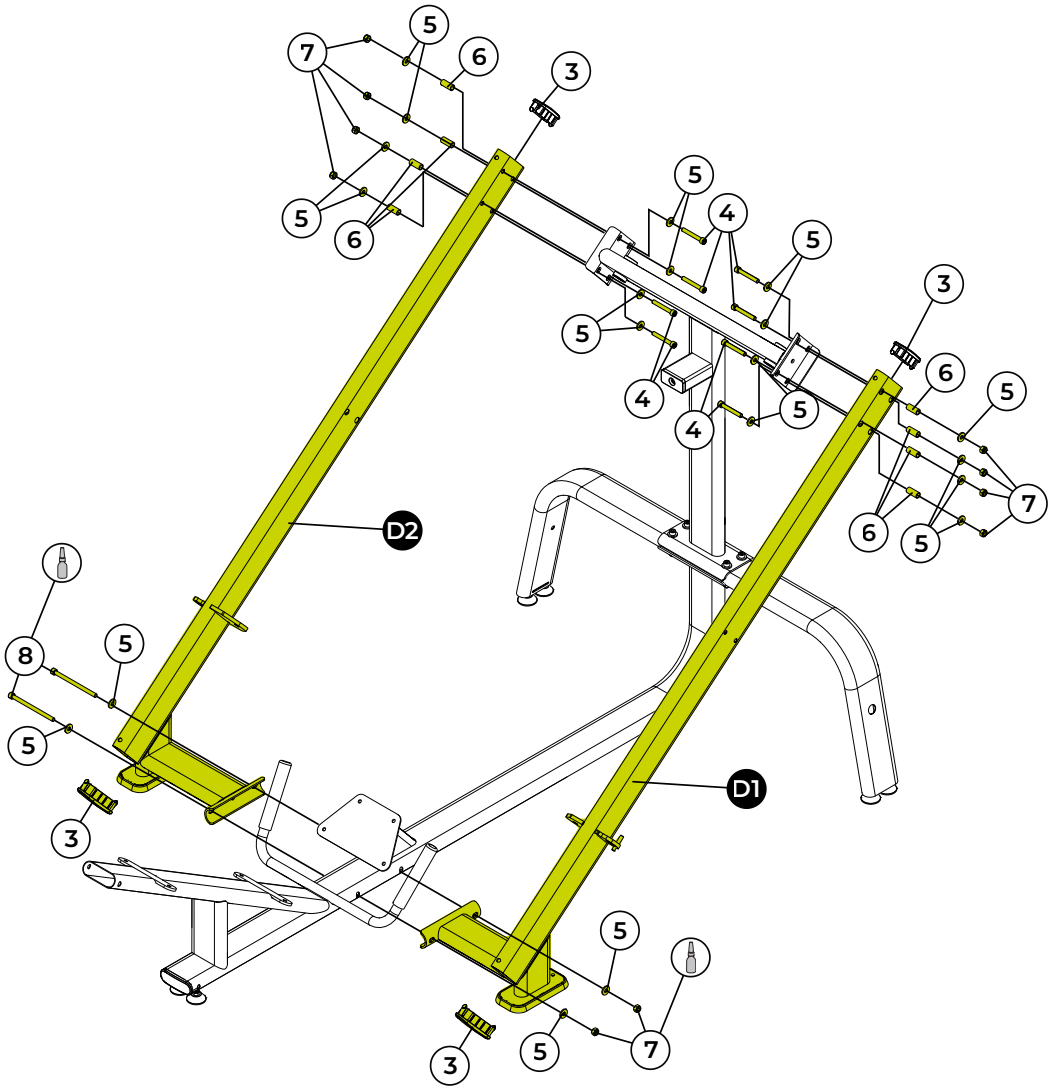

HERRAMIENTAS


Llave fija nº 17


Llave hexagonal nº 8


Traba rosca torque medio



MONTAJE DEL EQUIPO

Paso 05

	NOMBRE	Ctd.
E1	Tope del carro derecho	
E2	Tope del carro izquierdo	
F1	Agarre auxiliar derecho	
F2	Agarre auxiliar izquierdo	
9	Cojinete del trinquete	2x
10	Tornillo cab. cil. hex. int - M10x20	4x
11	Tapón - Ø19,05	4x
12	Casquillo de nylon	2x
13	Tornillo cabeza avell. hex. int. - M8x12	8x

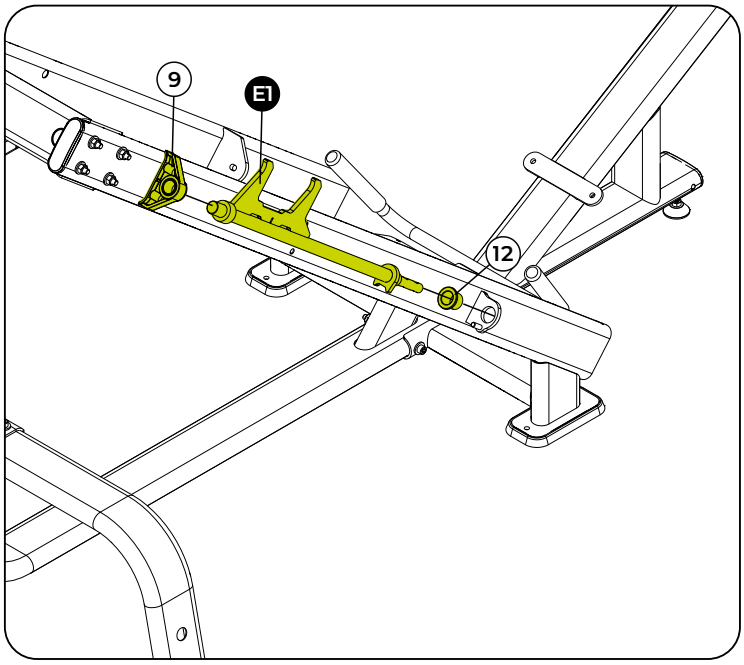

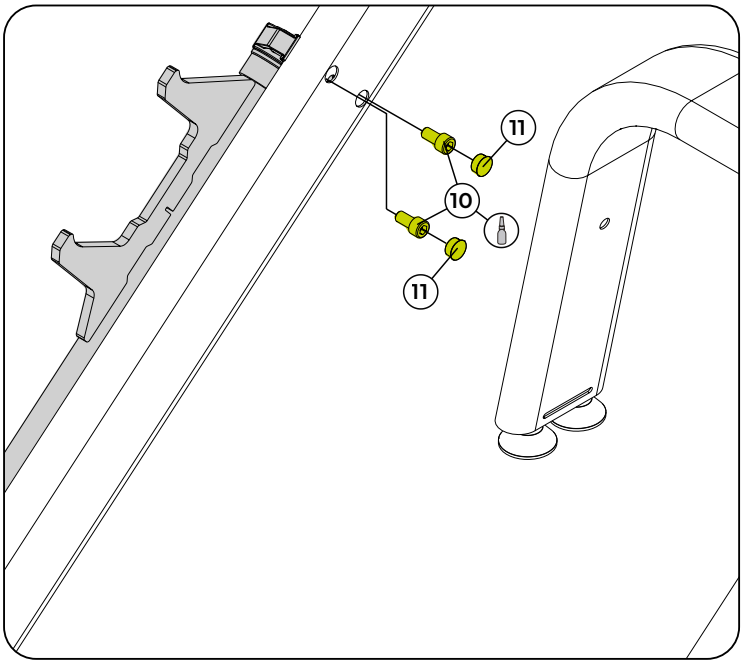

⚠ ¡ATENCIÓN!

Realice los mismos pasos en el lado derecho del equipo.

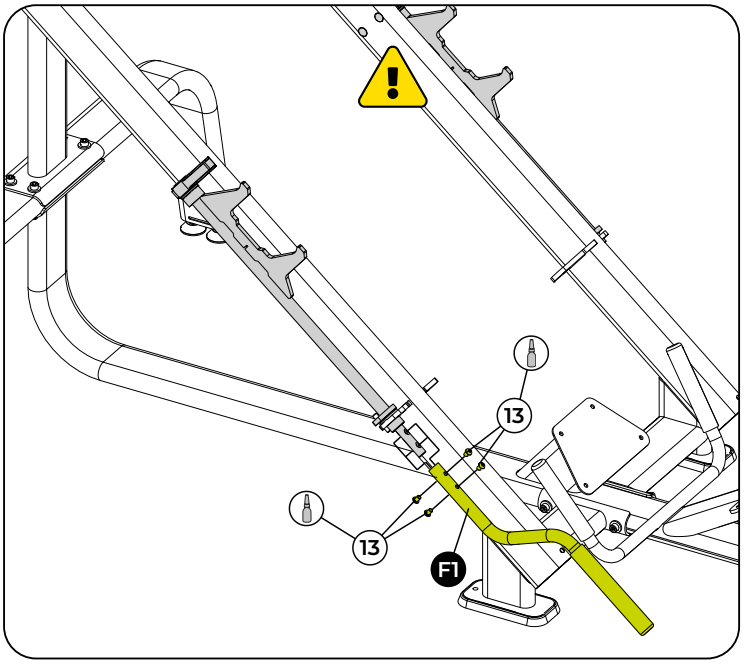

HERRAMIENTAS



Llave hexagonal nº 8 e 5



Traba rosca torque medio



Paso 06

	NOMBRE	Ctd.
G	Base de la guía de la plataforma	
H	Barras guía	
14	Tope dos pesos	2x

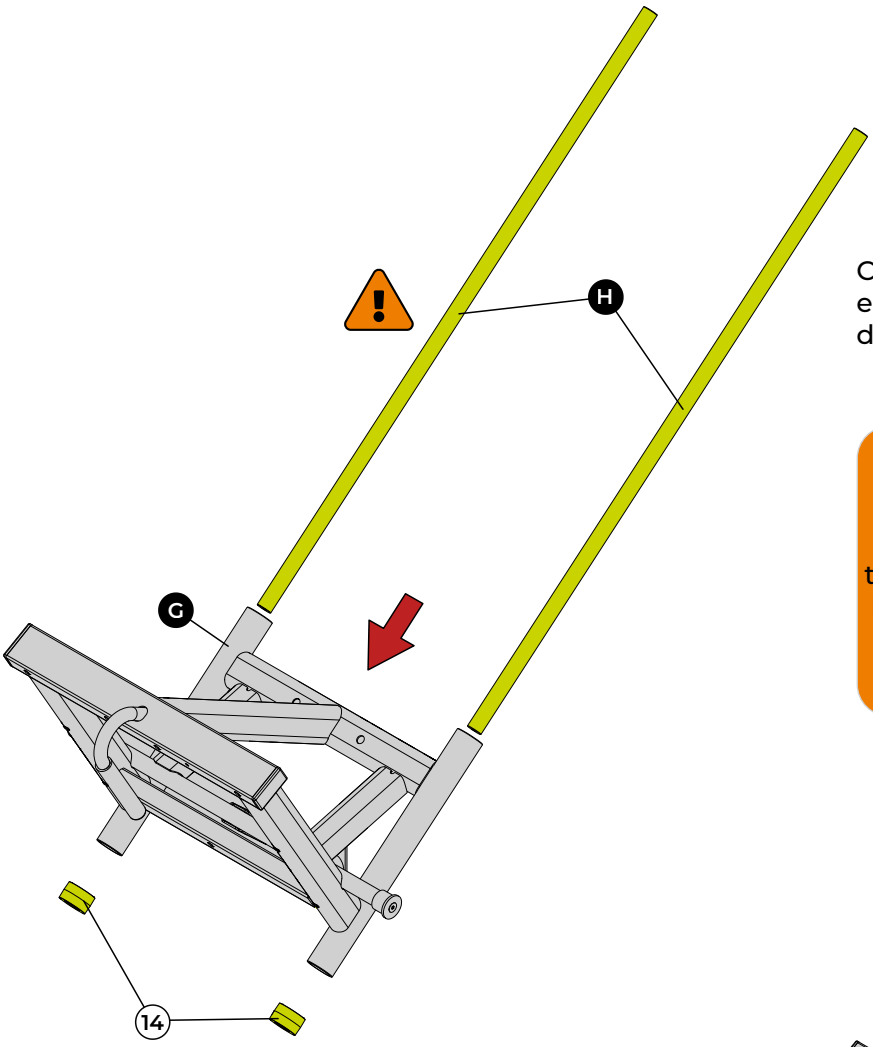

Coloque las dos Barras guía ya insertadas en el conjunto del carro principal y deje el Tope de goma correctamente encajado.

⚠ ¡CUIDADO!

Asegúrese de realizar el paso de las barras a través de la base guiada de la plataforma con la alineación adecuada, para evitar daños en los rodamientos y garantizar el rendimiento ideal del equipo.

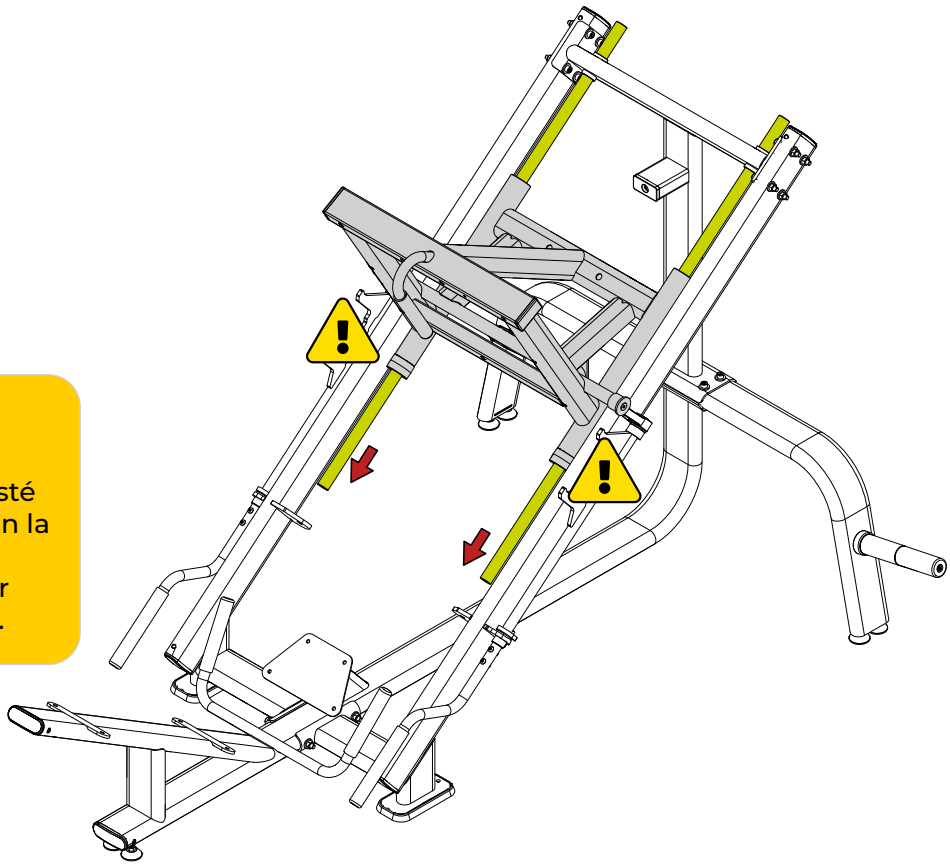

⚠ ¡ATENCIÓN!

Asegúrese de que el carro esté completamente bloqueado en la posición límite de salida. Esto es esencial para evitar accidentes durante el uso.

MONTAJE DEL EQUIPO

Paso 07

	NOMBRE	Ctd.
15	Tornillo cab. cil. hex. int. - M10x25	4x
16	Arandela lisa - 10,5x2,5	2x
17	Arandela de presión	2x

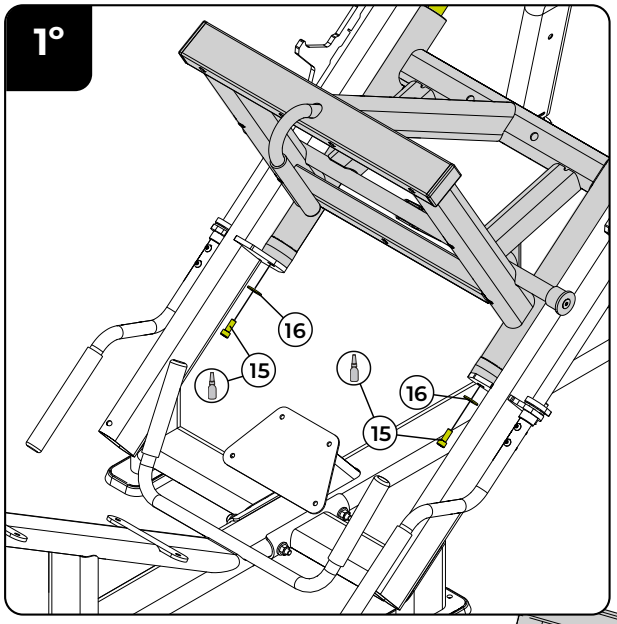

⚠ ¡ATENCIÓN!

Al realizar el torque, deslice el tope de goma hacia arriba y asegúrese de que el eje esté completamente apoyado contra la placa.
Comience torqueando los tornillos inferiores de la guía y, solo después de fijarlos, torque los tornillos superiores.
Proceda según lo especificado en la tabla de componentes, torques y adhesivo trabarrosca.

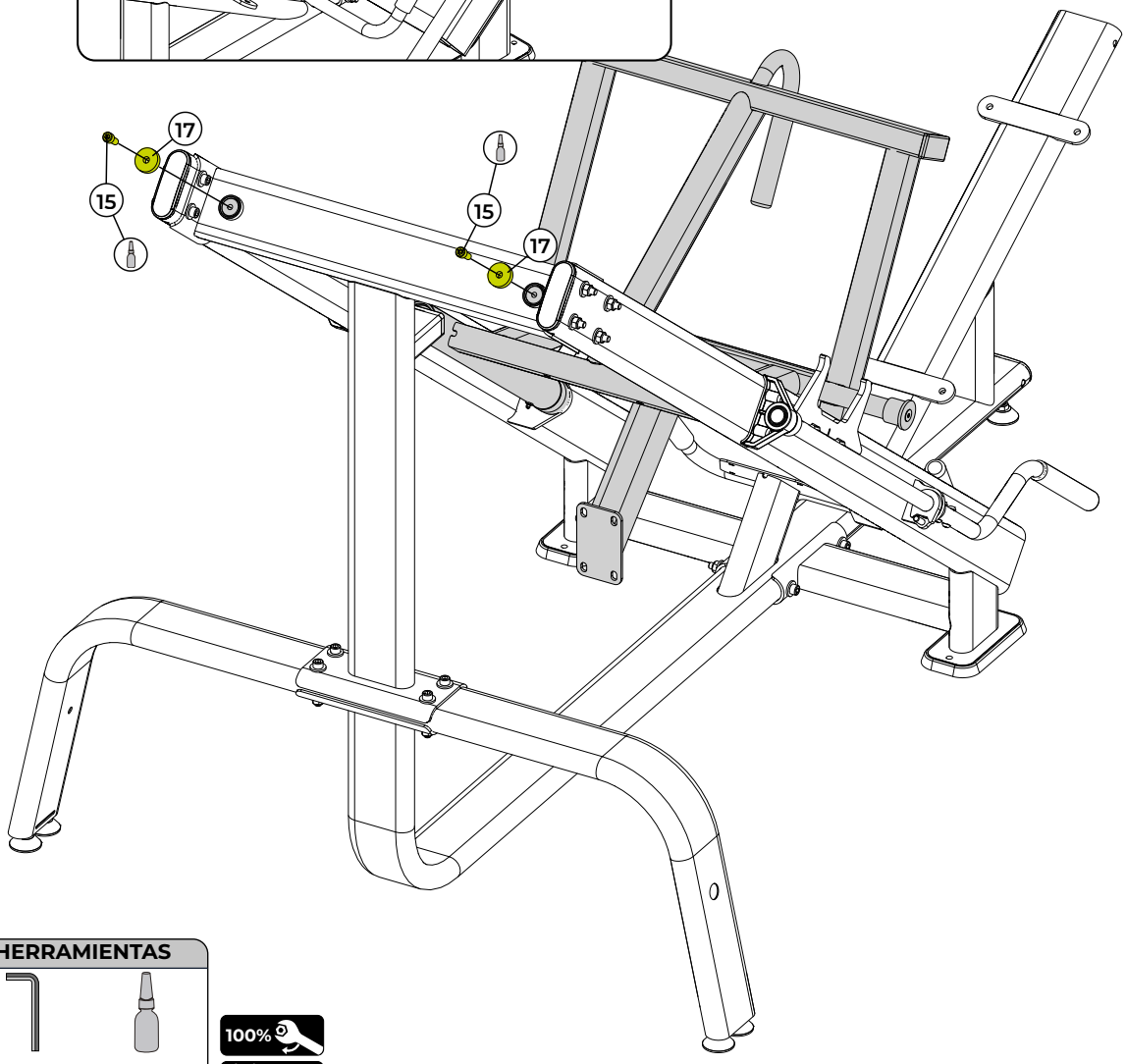

HERRAMIENTAS

Llave hexagonal n° 8

Traba rosca torque medio

MONTAJE DEL EQUIPO

Paso 08

	NOMBRE	Ctd.
I1	Soporte del adaptador olímpico	
I2	Funda para tope del Adaptador Olímpico	
I3	Espaciador de goma	
4	Tornillo cab. cil. hex. int - M10x70	6x
5	Arandela lisa - 10,3x25,4x3,0	12x
6	Espaciador	6x
7	Tuerca hex. con inser. de nylon - M10	6x

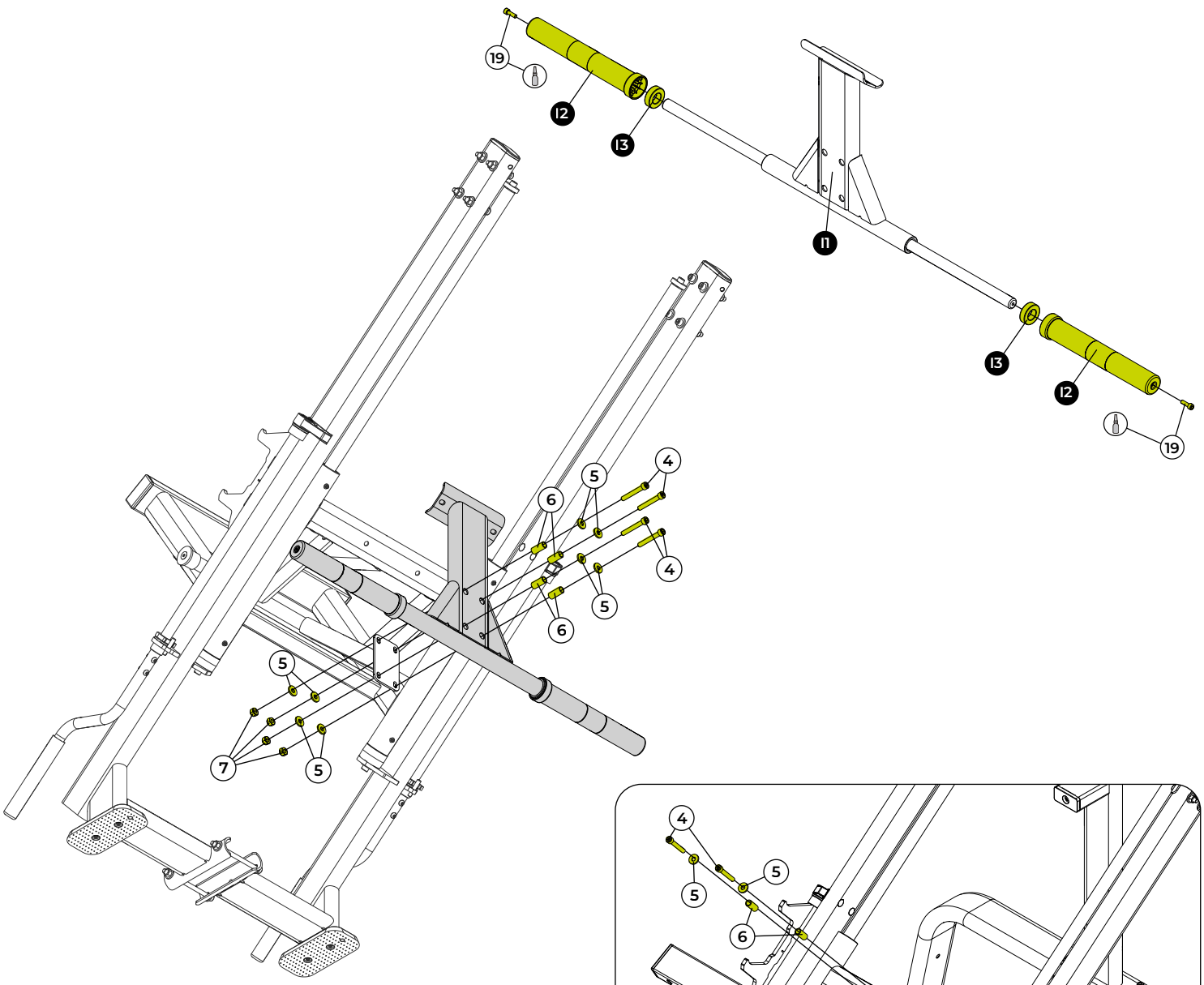

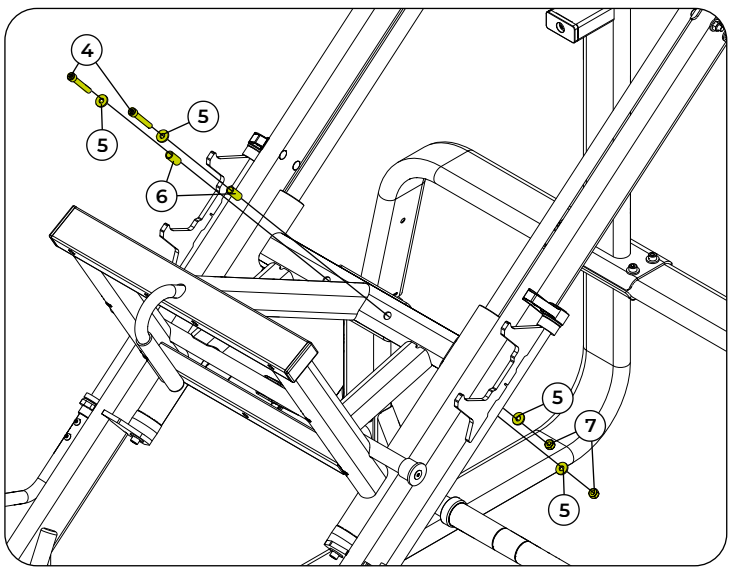

HERRAMIENTAS


Llave fija nº 17


Llave hexagonal nº 6 e 8


Traba rosca torque medio

50%

MONTAJE DEL EQUIPO

Paso 09

	NOMBRE	Ctd.
J	Soporte de la plataforma	
18	Tornillo cabeza plana interior - M8x20	9x

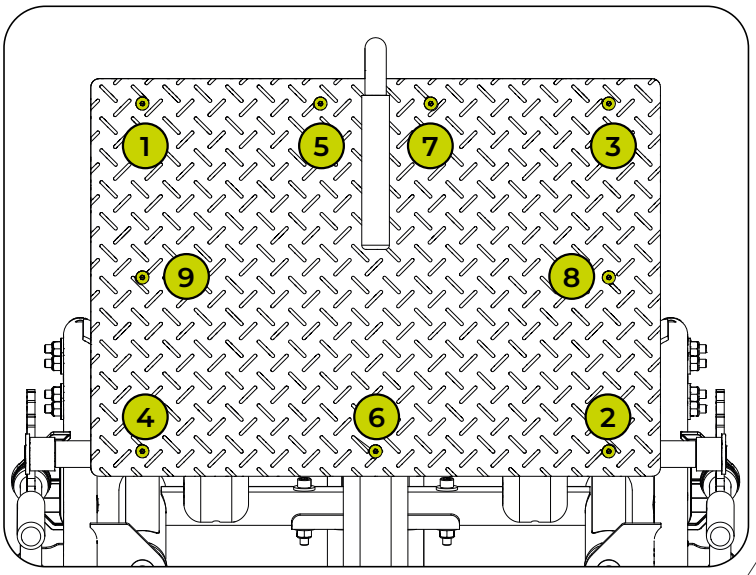

Utilice la técnica de apriete cruzado (en “X”) para garantizar una distribución uniforme de la presión de los tornillos sobre la superficie. Esto evita deformaciones, torceduras o un apriete excesivo en un solo punto, lo que podría comprometer la integridad del ensamblaje.

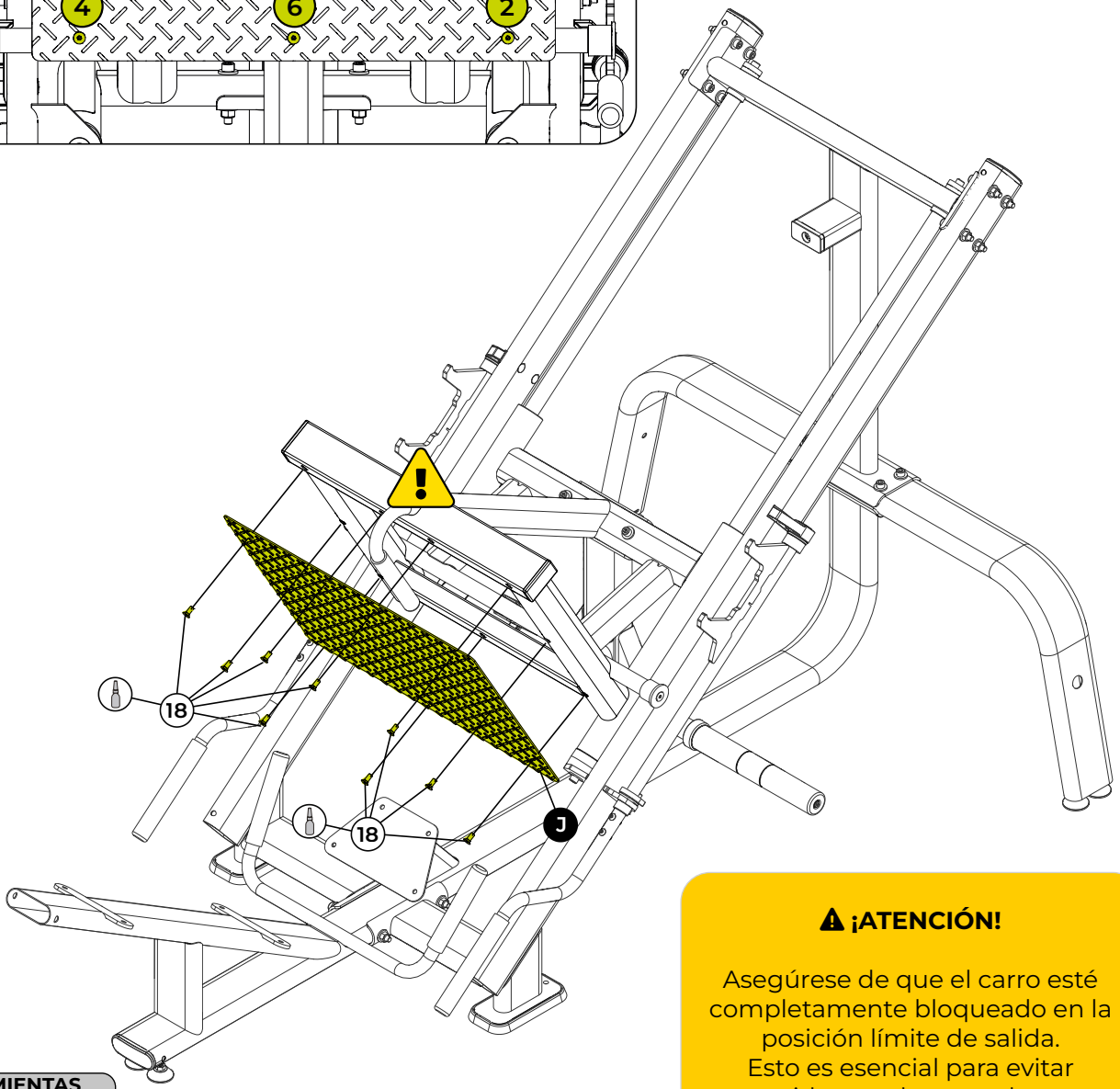

⚠ ¡ATENCIÓN!

Asegúrese de que el carro esté completamente bloqueado en la posición límite de salida.
Esto es esencial para evitar accidentes durante el uso.

HERRAMIENTAS



Llave hexagonal n° 5 | Traba rosca torque medio



MONTAJE DEL EQUIPO

Paso 10

	NOMBRE	Ctd.
I3	Espaciador de goma	
K1	Funda para tope del Adaptador Olímpico	
K3	Eje del Adaptador Olímpico	
19	Tornillo cab. cil. hex. int. - M8x25	4x
20	Arandela lisa - 08,4x24x2,0	2x

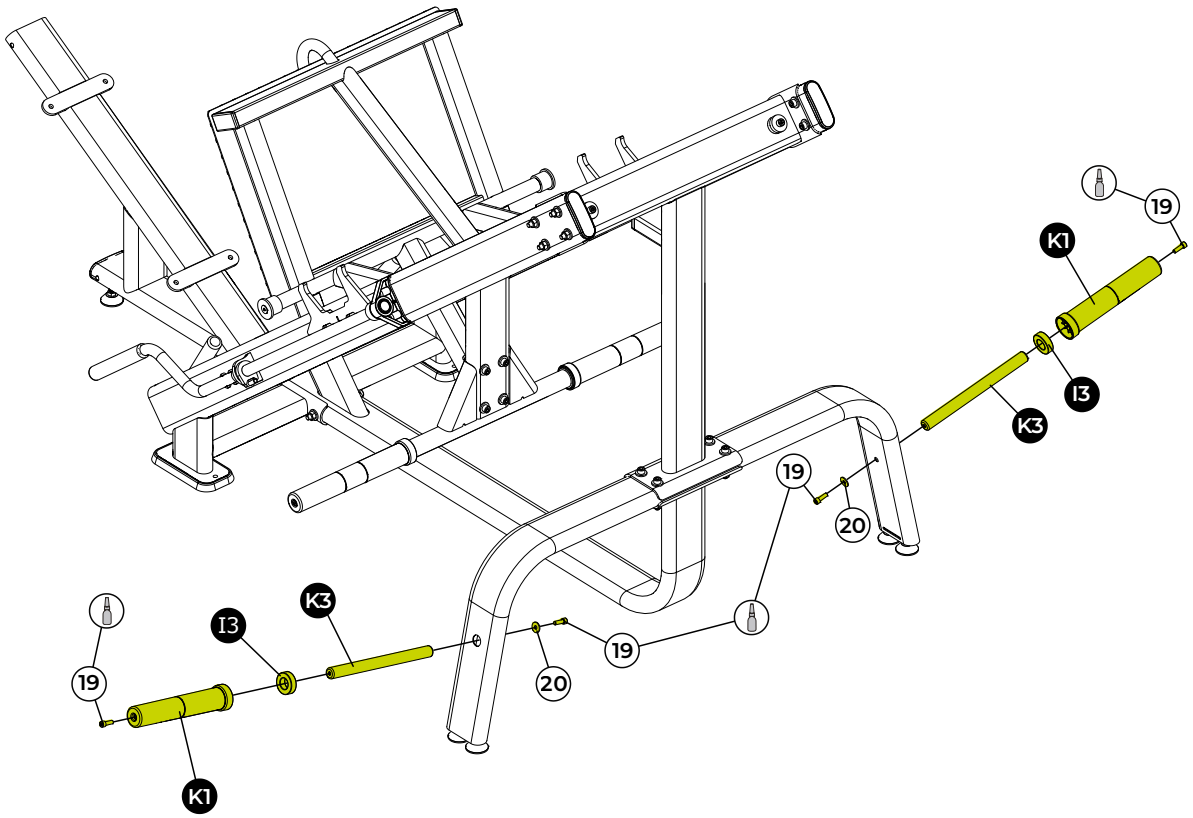

HERRAMIENTAS

Llave hexagonal nº 6

Traba rosca torque medio

50%

MONTAJE DEL EQUIPO

Paso 11

	NOMBRE	Ctd.
L	Tapizado del asiento	
M	Tapizado del respaldo	
21	Tornillo cab. avellanada hex. int. - M8x25	8x
22	Arandela lisa - 8,4x2,0	8x

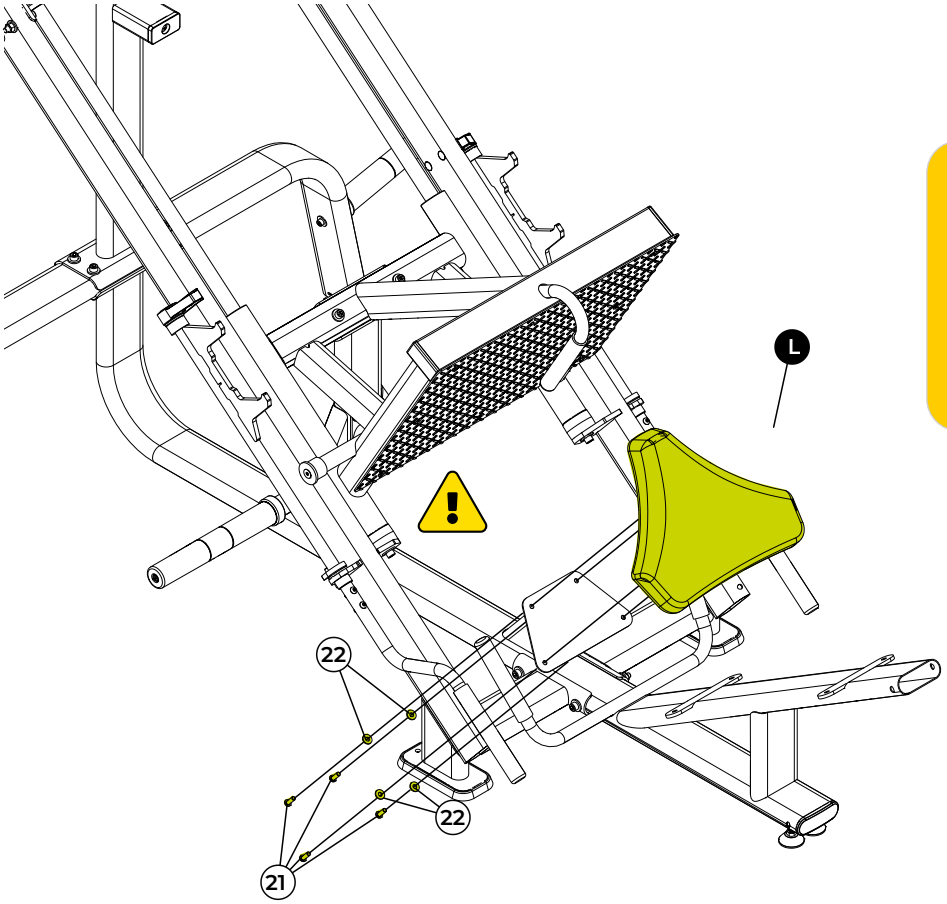

⚠ ¡ATENCIÓN!

Asegúrese de que el carro esté completamente bloqueado en la posición límite de salida. Esto es esencial para evitar accidentes durante el uso.

⚠ ¡ATENCIÓN!

Aplique el torque final en todos los tornillos del equipo.

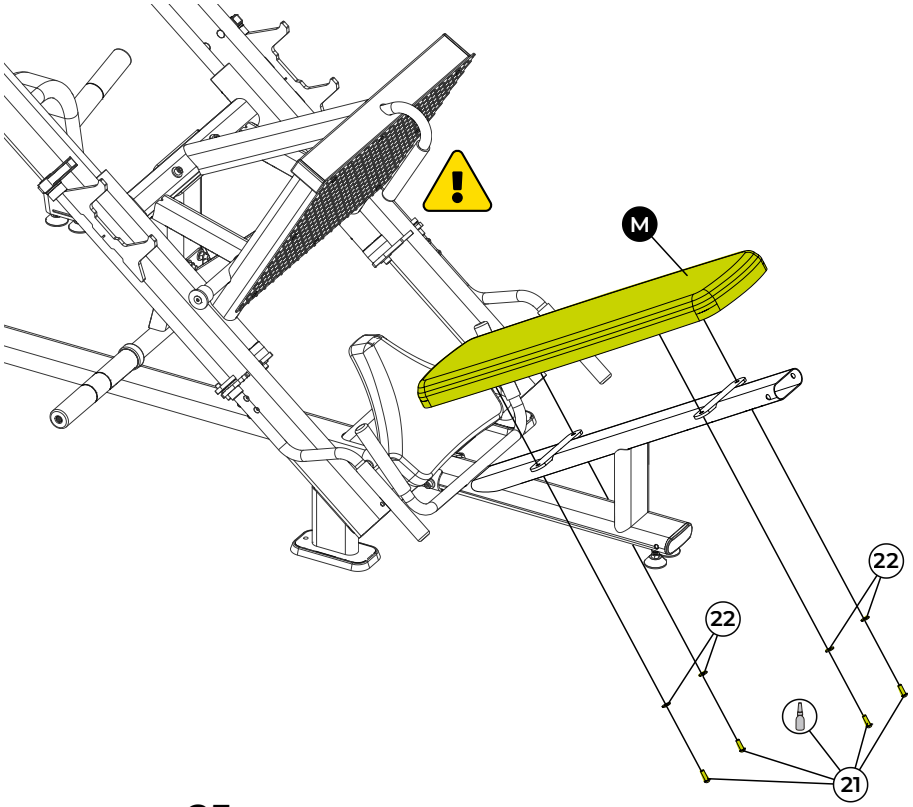

HERRAMIENTAS



Llave hexagonal nº 5 e 8



Traba rosca torque medio



Paso 12 Aplicación de Calcomanía del Equipo (Cuando sea Necesario)

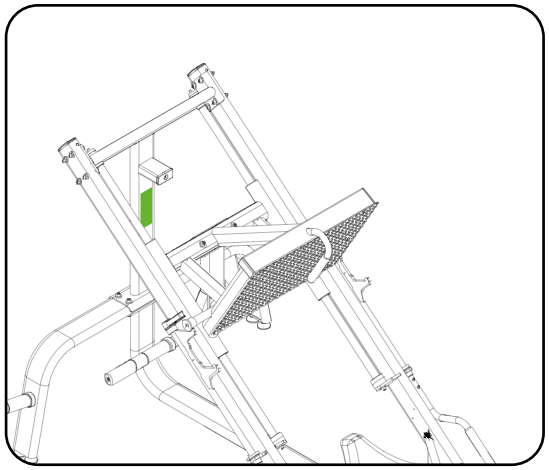

Pegatina – Placard
Este es el lugar y el formato estándar de la pegatina para todas las carcasas frontales de la línea Axis LC, con el objetivo de mostrar al usuario cómo se realiza el ejercicio.

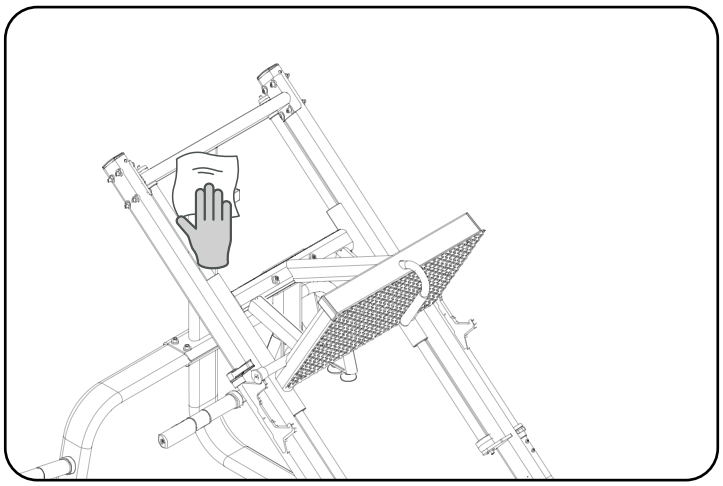

1. Preparación de la Superficie
Limpie bien el chasis de la máquina con un paño y desengrasante, como el LIMPIADOR Y DESENGRASANTE 7070 LOCTITE. La superficie debe estar seca y sin residuos.

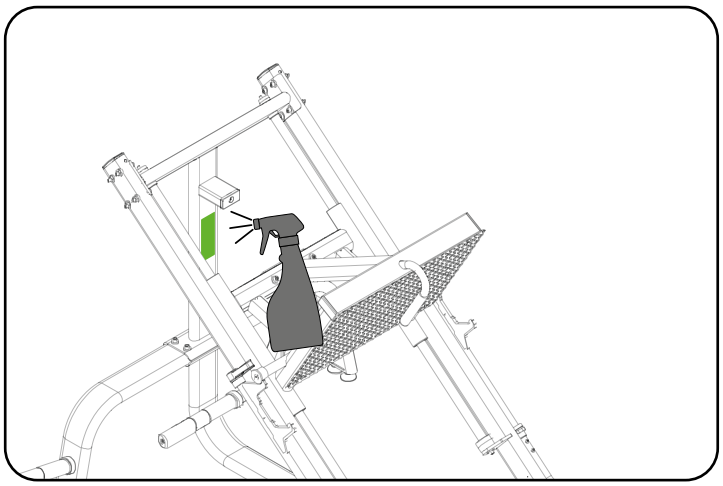

2. Humedecimiento del Área
Si lo desea, prepare una solución de agua con jabón neutro o alcohol (50/50) y rocíe en el área donde se aplicará la calcomanía, para facilitar el posicionamiento.

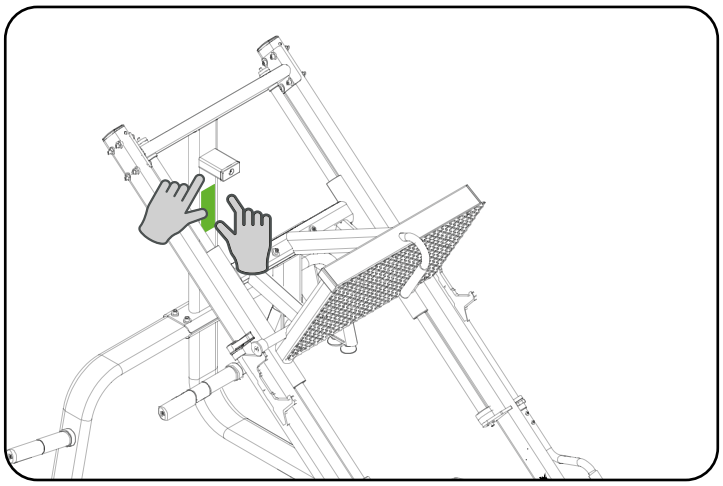

3. Aplicación de la calcomanía
Retire la calcomanía y colóquela sobre la superficie limpia y ligeramente humedecida. Ajuste según sea necesario.

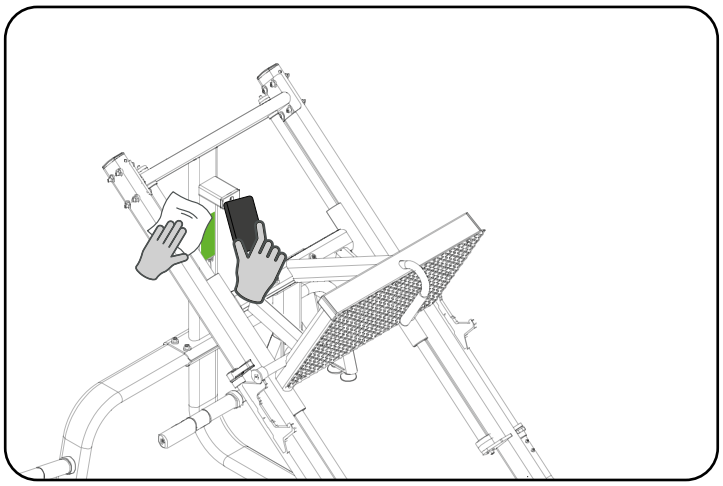

4. Fijación y Cuidados Finales
Presione la calcomanía con una espátula o tarjeta envuelta en un paño, eliminando burbujas y exceso de solución. Deje secar completamente antes de usar la máquina. Limpie el área con un plumero o paño húmedo, evitando alcohol o solventes.

MONTAJE DEL EQUIPO

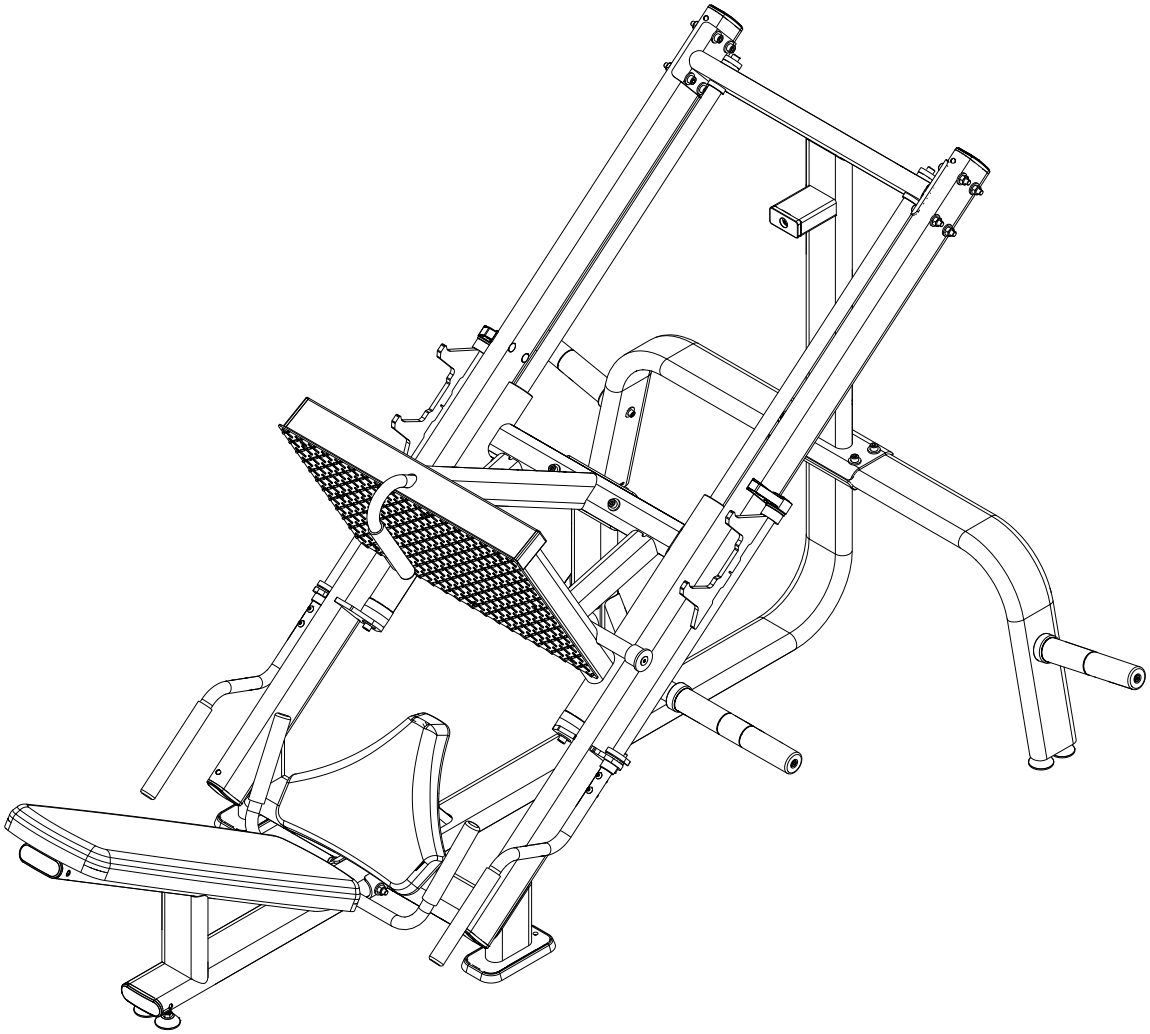

¡FELICIDADES! EL ENSAMBLAJE DEL EQUIPO HA SIDO COMPLETADO.

Antes de iniciar su entrenamiento, NIVELÉ el equipo en el suelo y verifique el apriete de todos los tornillos. Consulte el capítulo sobre instrucción operacional antes de utilizar el equipo.



INSTRUCCIÓN OPERACIONAL

APOYO DE LOS PIES

Permite que el usuario apoye los pies para ejecutar el ejercicio, también le permite sujetarse de los agarres para así ingresar al equipo.

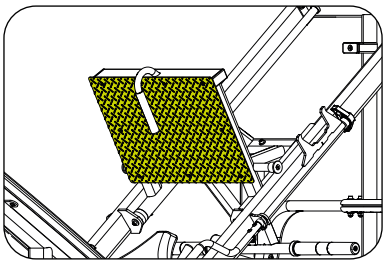

PORTAPESAS

Permite aumentar el nivel de dificultad del ejercicio, con la colocación de pesas, así como puede usarse para almacenar las pesas.

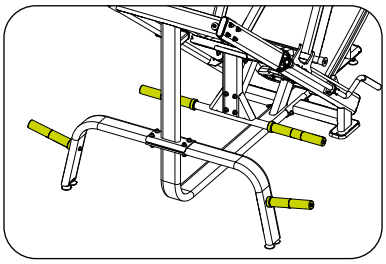

SOPORTE DEL CARRO

El equipo cuenta con un soporte para el carro. Antes de iniciar el ejercicio, el usuario debe apoyar el carro con los pies y solo entonces mover el soporte del carro hacia un lado para dar inicio al ejercicio. Al finalizar la serie, vuelva a colocar el soporte del carro para que pueda sujetarlo.

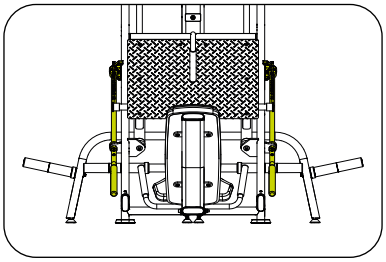

PIES REGULABLES

Los equipos cuentan con pies para mantenerlos estabilizados en el suelo. El desnivel puede dañar el equipo. Para nivelar el equipo, simplemente gire los pies.

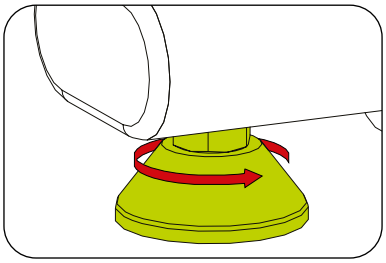

NÚMERO DE SERIE

El número de serie contiene información relevante sobre la clase del equipo y los datos del fabricante. No retire la etiqueta del número de serie, ya que facilita el suministro de información a un punto autorizado o al fabricante.

Si la etiqueta con el número de serie se despega, póngase en contacto inmediatamente con el fabricante.

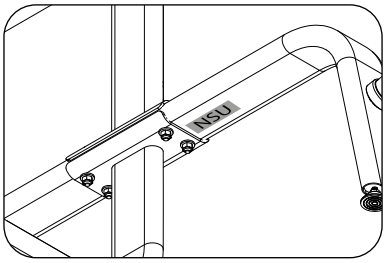

ESPACIO

Indicamos para la seguridad del usuario la utilización de un área mínima de acceso y escape conforme a la figura al lado. El área de acceso y escape puede ser común entre los equipos utilizados. El espacio es válido para todos los equipos.

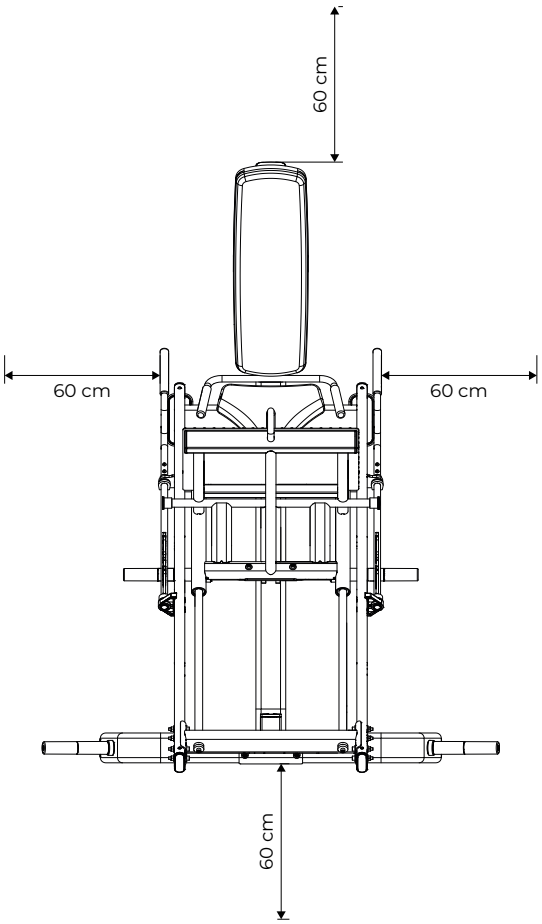

CÓMO UTILIZAR EL EQUIPO

1. Coloque los discos en los soportes, distribuyendo el peso de manera uniforme;
2. Siéntese, apoye la espalda en el respaldo y coloque los pies en la plataforma al ancho de los hombros;
3. Abra las manijas de las barras de stop girándolas hacia afuera; confirme que ambas estén liberadas;
4. Empuje la plataforma de manera controlada (sin bloquear las rodillas) y, al finalizar la serie, gire las manijas hacia adentro para bloquear los stops antes de soltar la plataforma.

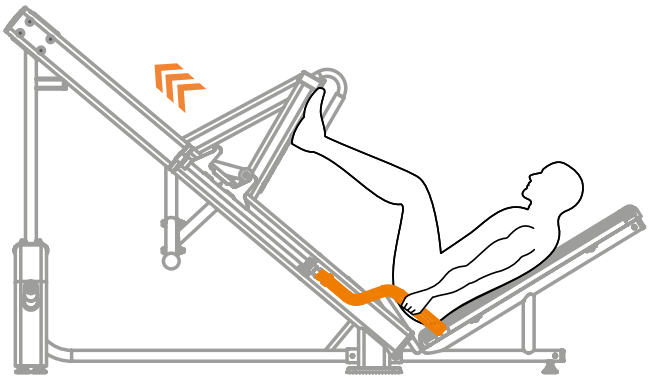

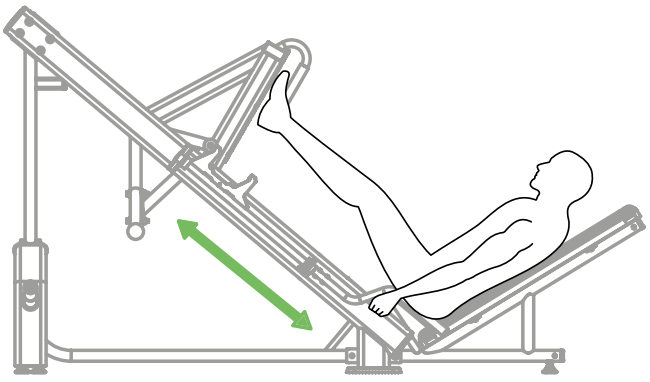

MANTENIMIENTO

MANTENIMIENTO

RECOMENDACIONES

Para una mayor durabilidad del equipo es importante seguir una serie de precauciones para evitar cualquier problema en el equipo, en los usuarios y/o terceros. En caso de rotura de cualquier parte del equipo, póngalo fuera de uso hasta que la parte comprometida sea debidamente reparada.

LIMPIEZA

Semanalmente, limpie el equipo utilizando un cepillo de nailon suave. Pase la aspiradora debajo del equipo para evitar la acumulación de suciedad y polvo, que pueden afectar el funcionamiento del equipo.

Siempre use agua, jabón neutro y un paño suave para limpiar la tapicería del equipo antes y después del entrenamiento. Espere a que el equipo se seque por completo para así iniciar un nuevo entrenamiento. Nunca use productos de limpieza ácidos. Jamás vierta agua sobre el equipo o aplique líquidos en spray.

TAPIZERÍA

Cualquier tipo de rasgadura, agujeros u otros daños, realice el reemplazo inmediato. Para una mayor durabilidad de la tapicería, realice la limpeza según lo descrito en este manual.

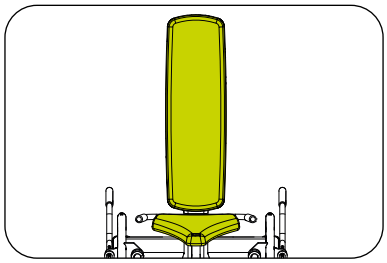

BARRA DEL TOPE

La integridad de la barra del tope es vital para el buen funcionamiento del equipo. Al primer signo de desgaste, daño o si el tope se encuentra fuera de su forma original, interrumpa el uso del equipo y realice el reemplazo inmediato de la pieza.

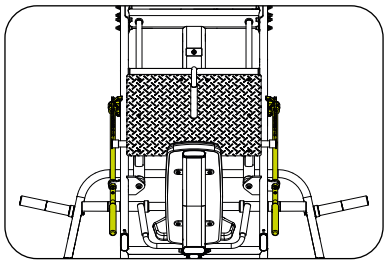

⚠ ¡PELIGRO!

Si la barra del stop está dañada y se utiliza, puede no sostener la plataforma correctamente, causando un accidente grave o fatal al usuario y pudiendo dañar el equipo.

GUIA DE DESLIZAMIENTO (HASTE GUIA)

La guía de deslizamiento debe permanecer siempre limpia, lubricada y libre de daños para garantizar el movimiento adecuado de la plataforma.

Si se identifica acumulación de suciedad, falta de lubricación, rayaduras profundas, deformaciones o cualquier señal de desgaste anormal, interrumpa el uso del equipo de inmediato y solicite mantenimiento o sustitución de la pieza.

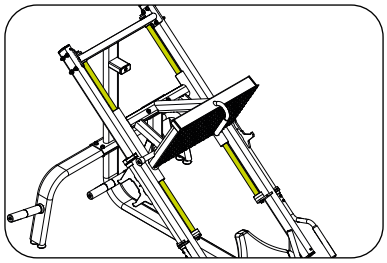

TABLA DE MANTENIMIENTO DEL EQUIPO

Utilice la siguiente tabla para conocer la periodicidad de los mantenimientos.

VERIFICACIÓN	DIARIO	SEMANAL	MENSUAL	SEGÚN NECESIDAD
LIMPIEZA	Limpie siempre el equipo antes y después de cada sesión de entrenamiento.			
TORNILLOS / PERNOS		Vuelva a apretar los tornillos si alguna pieza está suelta.		
ACOLCHADO				Verifique si hay rasgaduras o perforaciones en el acolchado. Si se encuentra algún daño, reemplace la pieza de inmediato.
ASIENTO		Verifique si el ajuste del asiento encaja correctamente. Revise también los demás ajustes del equipo. Si algún ajuste no funciona correctamente, reemplace la pieza. Revise los resortes del pantógrafo; si se detecta ruido, lubríquelos con grasa en aerosol.		
STOP DE SEGURIDAD	Verifique siempre la integridad del stop de seguridad. Si está dañado, reemplace la pieza.			
BARRA DEL STOP	Verifique siempre la integridad de la barra del stop. Si está dañada, reemplace la pieza.			
MANTENIMIENTO PREVENTIVO				Cada 2 meses, póngase en contacto con un Centro de Servicio Autorizado para realizar el mantenimiento preventivo del equipo.

Cualquier duda puede ser resuelta a través de nuestro centro de atención al consumidor, por el teléfono 0800-7724080.

Para encontrar un Punto Autorizado, acceda al sitio http://movement.com.br/assistencia-tecnica y permita que el navegador acceda a su ubicación para facilitar la búsqueda del centro autorizado más cercano.



GARANTÍA

GARANTÍA LIMITADA - LÍNEA MUSCULACIÓN

Lea cuidadosamente los términos y condiciones de garantía antes de utilizar el equipo.
Al utilizar el equipo, usted acepta seguir los siguientes términos y condiciones de garantía.
Brudden Equipamentos Ltda., fabricante de los productos Movement, garantiza los equipos nuevos libres de defectos en materiales y fabricación durante los períodos establecidos a continuación.
Los períodos de garantía comienzan en la fecha de emisión de la factura de compra emitida por la Fábrica o un distribuidor autorizado.
Esta garantía se aplicará únicamente a defectos identificados durante los plazos indicados y solo para el comprador original del producto. Para ejercer la garantía, el comprador deberá contactar con el Servicio Técnico Autorizado más cercano (lista disponible en el sitio web
www.movement.com.br/assistencia-tecnica) en un plazo menor a 30 días desde el descubrimiento de la no conformidad y poner el equipo a disposición para su inspección.

90 días	Mano de obra / Pintura de la plataforma de apoyo para los pies.
6 meses	Cables de acero / Reguladores y manijas / Tapicería en general.
1 año	Partes y componentes mecánicos / Poleas / Mosquetones / Rodamientos / Resortes / Componentes de fijación / Ruedas de transporte / Carcasas / Adhesivos / Agarraderas / Acabados termoplásticos / Acabados de elastómeros / Pintura en general, incluyendo elementos cromados y zincados (excepto la plataforma de apoyo para los pies) / Componentes electrónicos (excepto baterías).
3 años	Chasis (excluyendo pintura) y estructuras metálicas.

La garantía para los equipos Axis Light Commercial, descrita en este Manual de Instrucciones, se aplica al uso residencial, gimnasios de hoteles, gimnasios de condominios y estudios de fitness. La garantía no será válida para aplicaciones profesionales del equipo, como clubes, boxes, clínicas, gimnasios y cadenas de gimnasios.

CONDICIONES Y RESTRICCIONES
1. La garantía se aplica a los productos Movement únicamente cuando:
1-1. El producto esté en poder del comprador original y con el comprobante de compra original (factura de compra);
1-2. No haya sido objeto de: accidentes, uso inadecuado o negligencia, operación incorrecta, abuso, transporte y almacenamiento inadecuados, mantenimiento en desacuerdo con las especificaciones contenidas en el manual de instrucciones, servicio inapropiado o modificación no realizada por Movement;
1-3. Las piezas de repuesto utilizadas sean suministradas por Movement;
1-4. Las reclamaciones se realicen dentro del plazo de garantía.
2. Esta garantía no cubre daños o fallos en equipos causados por la falta de mantenimiento básico y necesario como se describe en el manual.

LA GARANTÍA NO SE APLICA A:
• Productos reparados o modificados por terceros, sin autorización previa por escrito de Movement;
• Llamadas de servicio para la instalación del producto o instrucciones a los propietarios sobre cómo utilizar el producto;
• Reparaciones realizadas en productos Movement sin el número de serie o con la identificación alterada o dañada;
• A la recogida y/o entrega del equipo en el domicilio del consumidor para la realización de reparaciones.
• Ningún gasto de servicio ocurrido después del período de garantía de servicios.

CONDICIONES GENERALES DE LA GARANTÍA
El servicio de Garantía Movement puede ser solicitado directamente a la fábrica o a un Servicio Técnico Autorizado. Consulte la lista en el sitio web www.movement.com.br/assistencia-tecnica.
Los gastos derivados de eventuales transportes del producto hasta un servicio técnico o el desplazamiento (visita técnica) realizado por un asistente autorizado, serán costeados por el comprador, esté o no el producto cubierto por esta garantía.
La responsabilidad de la presente garantía se limita exclusivamente a la reparación, modificación o sustitución del producto suministrado.
Movement no se responsabiliza por daños a personas, a terceros, a otros equipos e instalaciones, lucro cesante o cualesquiera daños emergentes.

Movement se reserva el derecho de paralizar la fabricación del equipo, en cualquier momento y sin previo aviso, modificar sus especificaciones e introducir mejorias, sin incurrir en la obligación de efectuar tales mejoras en productos fabricados anteriormente.

ATENCIÓN AL CONSUMIDOR
Cx. Postal 11 - CEP 17586-202 - Pompeia - SP - Tel. 0800-7724080
falecom@movement.com.br

Fabricado por:
BRUDDEN EQUIPAMENTOS LTDA.
Av. Industrial, 700 Distrito Industrial.
CEP: 17586-202 POMPEIA-SP - BRASIL
CNPJ: 43.061.654/0001-38
www.movement.com.br
falecom@movement.com.br

MOVEMENT