MANUAL DO PROPRIETÁRIO



MULTICABLE

**LEIA ATENTAMENTE ESTE MANUAL ANTES DE UTILIZAR O EQUIPAMENTO.
GUARDE-O PARA CONSULTA E REFERÊNCIA FUTURA.**

READ THIS MANUAL CAREFULLY BEFORE USING THE EQUIPMENT.
KEEP IT FOR FUTURE CONSULTATION AND REFERENCE.

LEA DETENIDAMENTE ESTE MANUAL ANTES DE UTILIZAR EL EQUIPO.
GUARDARLO PARA FUTURAS CONSULTAS Y REFERENCIAS.

MOVEMENT

20/10/26

NEXT


NEXT
NEXT
NEXT
NEXT
NEXT

INTRODUÇÃO

SEJA BEM VINDO À MOVEMENT!

Parabéns, agora você faz parte do universo MOVEMENT!

Com o objetivo de oferecer produtos, serviços e soluções inovadoras que atendam à necessidade de lazer, bem-estar e conforto, despertando as pessoas para uma vida mais prazerosa e saudável, a Brudden Equipamentos Ltda. criou a marca MOVEMENT.

Fundada para desenvolver e produzir equipamentos de ginástica, a Movement logo se destacou no mercado brasileiro pela tradição em praticidade e durabilidade, que faz da Brudden ícone em qualidade nos mercados em que atua.

Com alto investimento em pesquisa e desenvolvimento junto à instituições de renome, a Movement promove a melhoria da qualidade de vida aos mais diferentes perfis e hábitos, com a presença marcante em Residências, Condomínios, Academias, Clubes, Hotéis, Clínicas, Empresas e Organizações.

A qualidade em equipamentos se estende aos serviços prestados por sua ampla rede de atendimento e Pontos Autorizados, espalhados por todo território nacional.

Trazendo a Movement sempre próxima a você e sua família em prol de uma vida mais saudável, rentável aos investidores, prazerosa e saudável a quem treina em um dos nossos equipamentos.

Acesse nosso site e saiba mais sobre o que nossa empresa oferece para melhorar a qualidade da sua vida.

SUMÁRIO

INFORMAÇÕES SOBRE SEGURANÇA 5

CONHECENDO O EQUIPAMENTO 10

MONTAGEM DO EQUIPAMENTO 14

INSTRUÇÃO OPERACIONAL 41

MANUTENÇÃO 44

GARANTIA 49



INFORMAÇÕES SOBRE SEGURANÇA

INFORMAÇÕES SOBRE SEGURANÇA

EXPLICAÇÃO DOS SÍMBOLOS

PERIGO!

- Uma declaração precedida de “PERIGO” contém informações que devem ser postas em prática para evitar lesões físicas graves ou morte.

ATENÇÃO!

- Uma declaração precedida de “ATENÇÃO” contém informações que devem ser postas em prática para evitar algum dano físico ao usuário.

CUIDADO!

- Uma indicação precedida pela palavra “CUIDADO” contém informações que devem ser postas em prática para evitar danos ao produto.

Guarde este Manual para consultá-lo futuramente. Leia e compreenda este manual.

SEGURANÇA

PERIGO!

- O mau uso do equipamento pode transformá-lo em um instrumento perigoso, podendo causar ferimentos graves ou até mesmo a morte do usuário, sendo de extrema importância a leitura e compreensão deste Manual.
- Antes de utilizar o equipamento, leia atentamente este Manual, certificando-se quanto à correta montagem e utilização, sob pena de graves ferimentos e morte do usuário.
- É de inteira RESPONSABILIDADE do comprador dos produtos MOVEMENT ler o manual de instruções e os adesivos de advertência do equipamento. É também de inteira responsabilidade do comprador instruir os usuários finais sobre o uso correto do equipamento.
- Os usuários devem ser supervisionados por profissional habilitado, cabendo ao comprador instruí-los corretamente. O uso do equipamento de forma contrária ao previsto neste Manual pode causar acidentes aos usuários.
- Este equipamento não é destinado a pessoas com capacidade física, sensoriais ou mentais reduzidas, ou por pessoas com falta de experiência e conhecimento, a menos que tenha recebido instruções referentes à utilização do equipamento e estejam sob supervisão de instrutor.
- Este equipamento é destinado ao uso profissional em Academias, Clubes, Estúdios, Hotéis e Condomínios, sempre com a supervisão de instrutor habilitado. Não é destinado ao uso doméstico. Em caso de dúvida, entre em contato com a MOVEMENT.
- É recomendado que o equipamento esteja em uma área de acesso controlado. O controle de acesso ao equipamento é de inteira responsabilidade do instrutor, assim como a supervisão do usuário quando estiver utilizando o equipamento.
- NUNCA permita que duas ou mais pessoas utilizem o equipamento ao mesmo tempo.
- Não permita que terceiros fiquem próximo ao equipamento, podendo causar acidentes.
- Não permita que crianças, pessoas com capacidade psicomotora reduzida e animais fiquem próximos ao equipamento, risco de acidente grave ou fatal.
- Não utilize o equipamento descalço, com calçado de salto ou sola gasta. Certifique-se que não há pedras presas ao calçado.
- Não utilize roupas folgadas, evite usar joias, correntes, cabelos soltos e demais objetos. Use sempre roupa destinada à prática do exercício físico.
- Não utilize o equipamento caso esteja doente ou sobre o efeito de drogas, álcool ou qualquer substância que afete sua capacidade psicomotora.
- Ao regular qualquer assento, apoio do joelho, bateria de pesos, encosto ou qualquer outro tipo de regulagem, certifique-se de que o pino de regulagem ou alavanca esteja totalmente encaixado no furo da regulagem para evitar lesões.
- Exercícios incorretos ou excessivos podem causar graves lesões. Caso sinta qualquer tipo de dor, tonturas, sensação de desmaio ou falta de ar, pare imediatamente o exercício e consulte um médico especializado.

INFORMAÇÕES SOBRE SEGURANÇA

EXPLICAÇÃO DOS SÍMBOLOS

PERIGO!

- Mantenha o piso no entorno do equipamento sempre seco, evitando escorregões e quedas.
- Certifique-se que o equipamento está devidamente nivelado ao solo e sobre uma superfície plana, longe de paredes a fim de manter o equilíbrio do equipamento e evitar acidentes e danos ao usuário.
- NÃO coloque o equipamento sobre piso polido (liso), pois pode causar a instabilidade do equipamento.
- Nunca faça modificações no equipamento sem autorização do fabricante. Modificações ou acessórios não autorizados podem resultar na perda da garantia, além de provocar ferimentos graves ou fatais ao usuário.
- NÃO use ou permita o uso de qualquer equipamento que esteja danificado e / ou tenha peças gastas ou quebradas.
- Substitua imediatamente qualquer tipo de cabo de aço que esteja danificado ou desgastado, risco de acidente grave ou fatal ao usuário. É de inteira responsabilidade do instrutor verificar o estado do cabo de aço.
- Use apenas peças de reposição fabricadas e fornecidas pela MOVEMENT.
- Não permita que qualquer pessoa faça manutenção no equipamento. A MOVEMENT possui pontos autorizados em todo o território nacional. Para localizar o mais próximo, consulte o site www.movement.com.br ou entre em contato pelo telefone 0800 772 40 80.
- A manutenção preventiva é a chave para manter uma longa vida do equipamento e assim evitar acidentes graves ao usuário. Qualquer dúvida sobre manutenção veja o capitulo de manutenção neste manual.
- O equipamento vem equipado com uma bateria de pesos, não use qualquer outro tipo de peso para aumentar a carga máxima do equipamento, risco de acidente grave ou fatal ao usuário.
- Não utilize nenhum outro tipo de pino seletor que não seja o que acompanha o equipamento para travar a bateria de pesos.
- Não permita que o usuário solte a bateria de peso em queda livre, risco de dano a estrutura do equipamento.
- Não exceda a capacidade máxima do equipamento.
- Insira completamente o pino seletor nos pesos. A inserção parcial pode fazer com que os pesos caiam, causando danos ao equipamento e acidentes graves ou fatais ao usuário.
- Nunca remova o pino seletor quando estiver com a bateria de peso em posição elevada.
- Nunca tente liberar peças ou pesos que estejam presos.
- ENTENDER cada adesivo de advertência é importante. Em caso de dúvida, contate nossa central de atendimento pelo telefone 0800 772 40 80.
- Caso os adesivos de alerta estejam danificados, entre em contato com a MOVEMENT imediatamente para solicitar a substituição. Os adesivos de alerta estão afixados no equipamento e devem ser fiscalizados antes da utilização do produto.
- Os adesivos em formato de triângulo representam risco ao usuário.



PERIGO!

NÃO COLOCAR AS MÃOS ENTRE OS PESOS.

RISCO DE ESMAGAMENTO.



PERIGO!

NÃO COLOCAR AS MÃOS ENTRE AS ROLDANAS.

RISCO DE ESMAGAMENTO.



PERIGO!

EQUIPAMENTO NÃO DESENVOLVIDO PARA CRIANÇAS. MANTENHA CRIANÇAS LONGE DO EQUIPAMENTO.

RISCO DE ACIDENTES.



ATENÇÃO!

ENCAIXAR O PINO SELETOR DE ALTURA COMPLETAMENTE



ATENÇÃO!

MANTER DISTÂNCIA MÍNIMA DE 38CM DURANTE A EXECUÇÃO DO EXERCÍCIO.

INFORMAÇÕES SOBRE SEGURANÇA

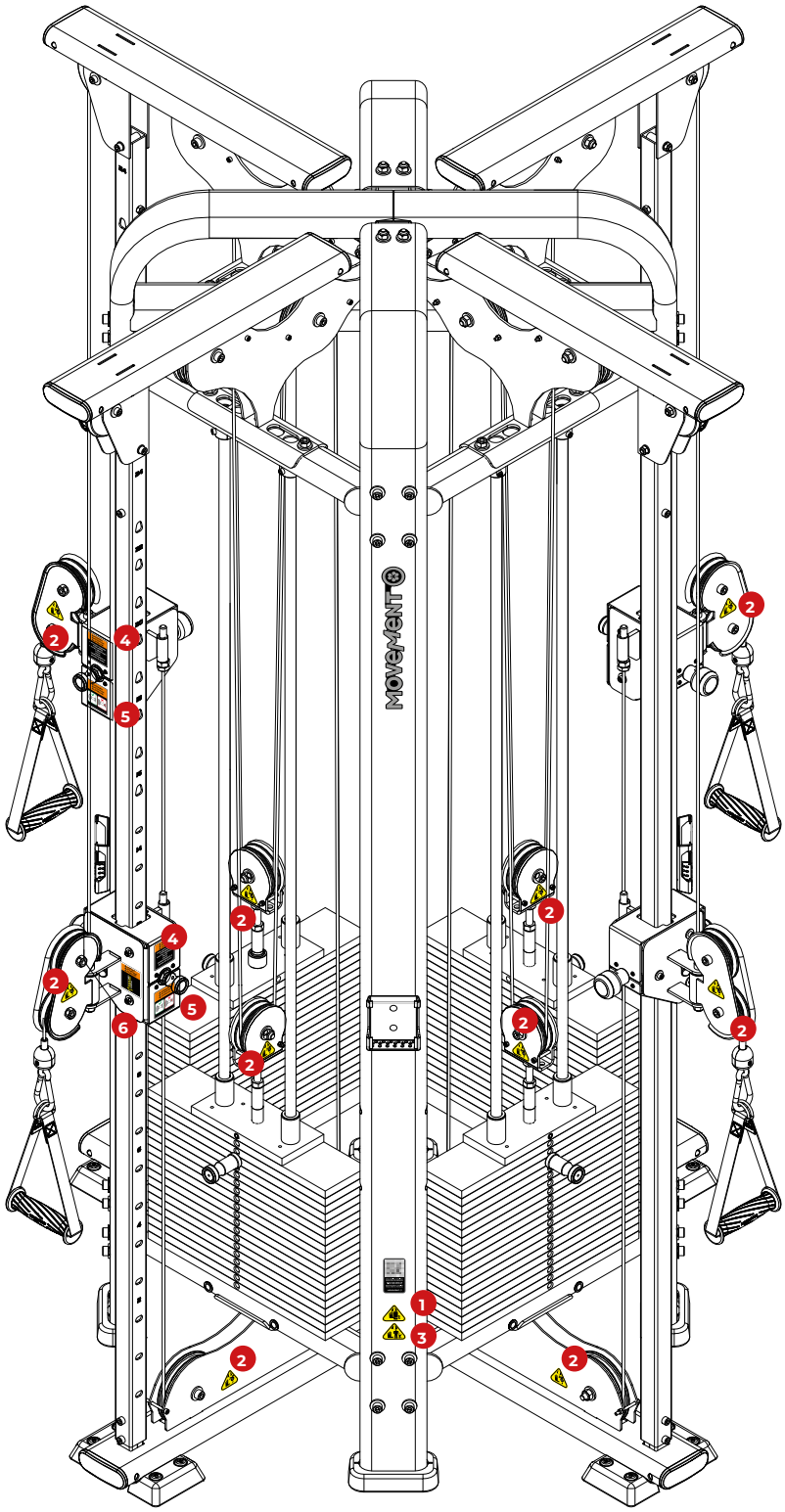

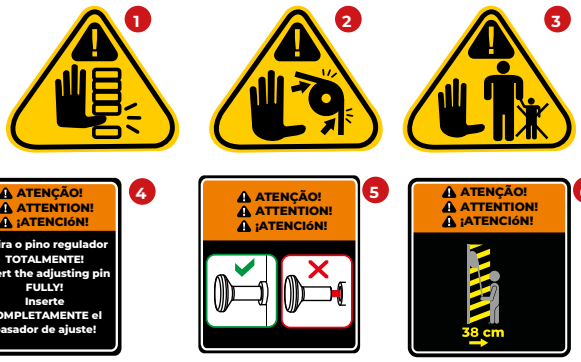

INFORMAÇÕES SOBRE SEGURANÇA

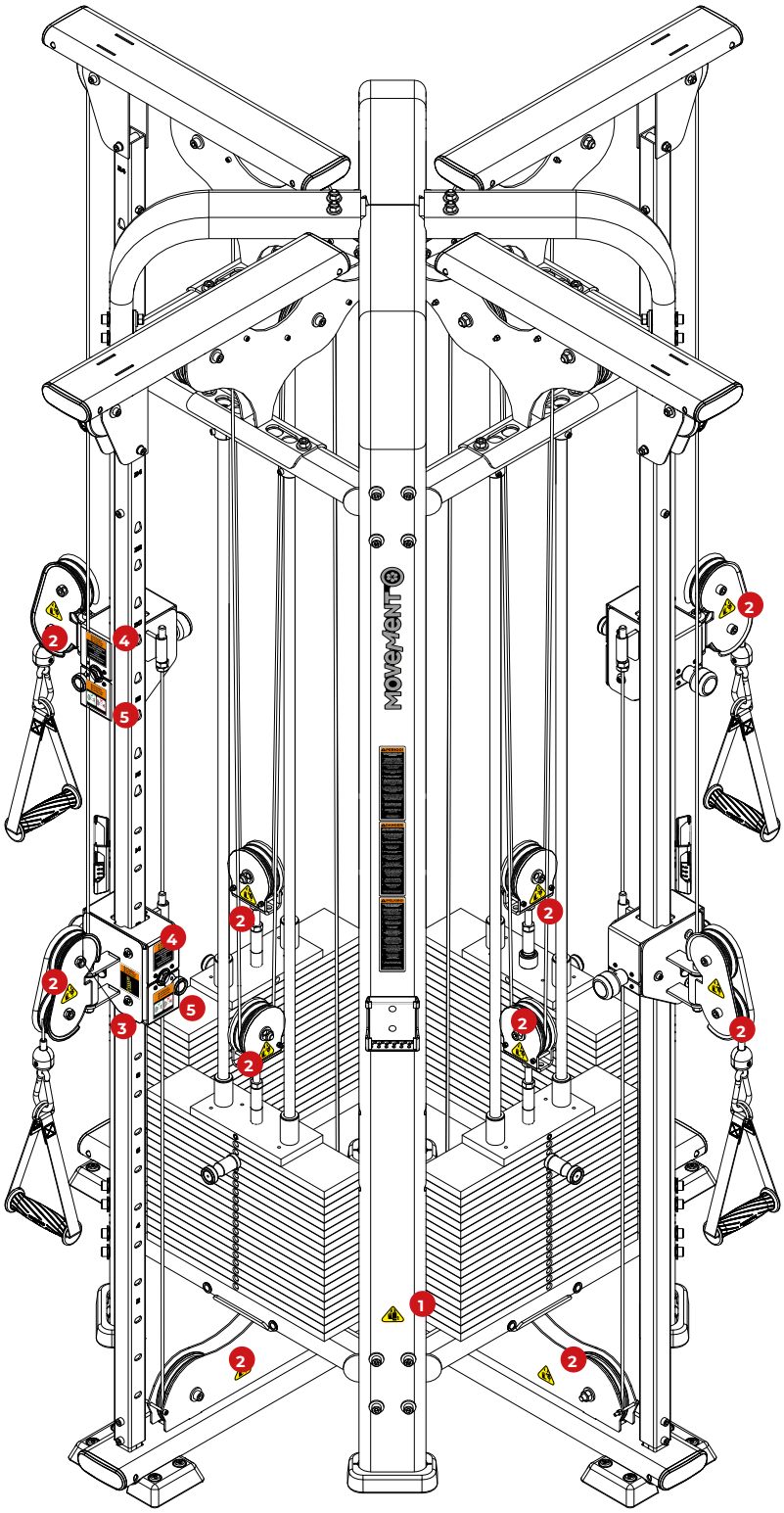





CONHECENDO O EQUIPAMENTO

OBJETIVO

O multicable permite ao usuário trabalhar grupos musculares através dos puxadores.

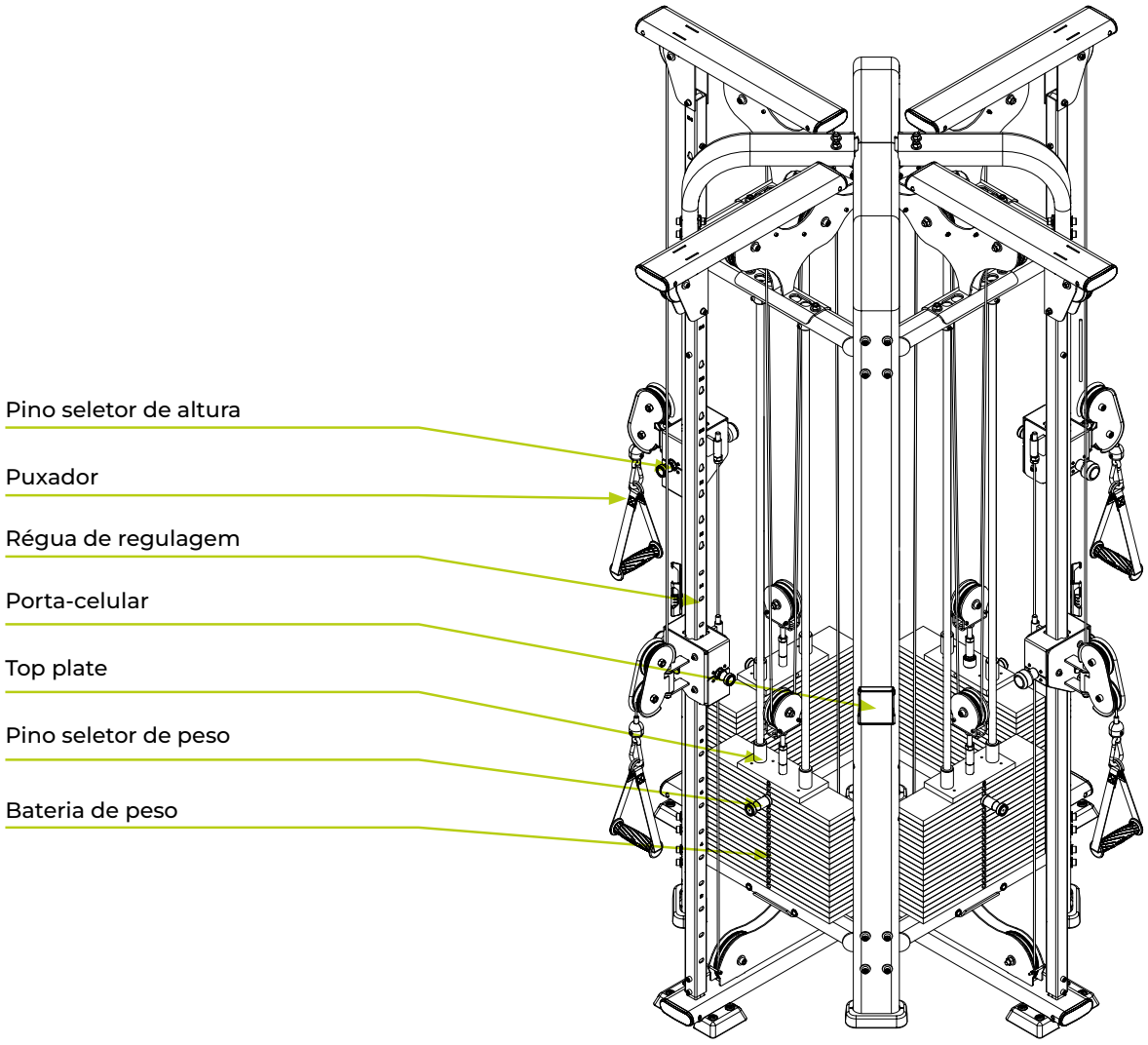

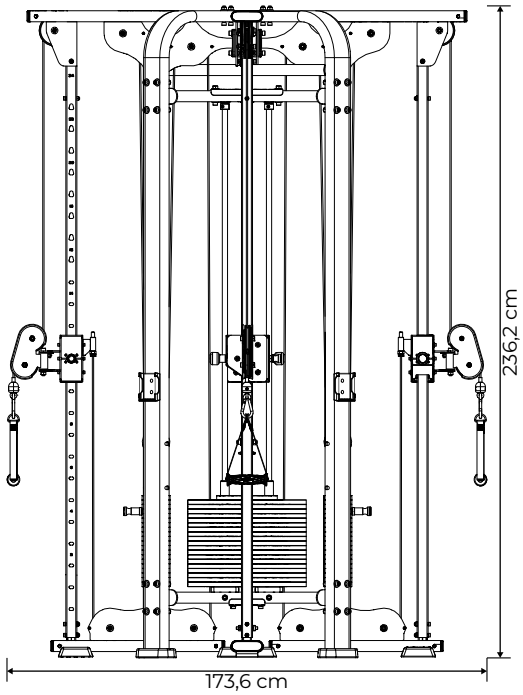

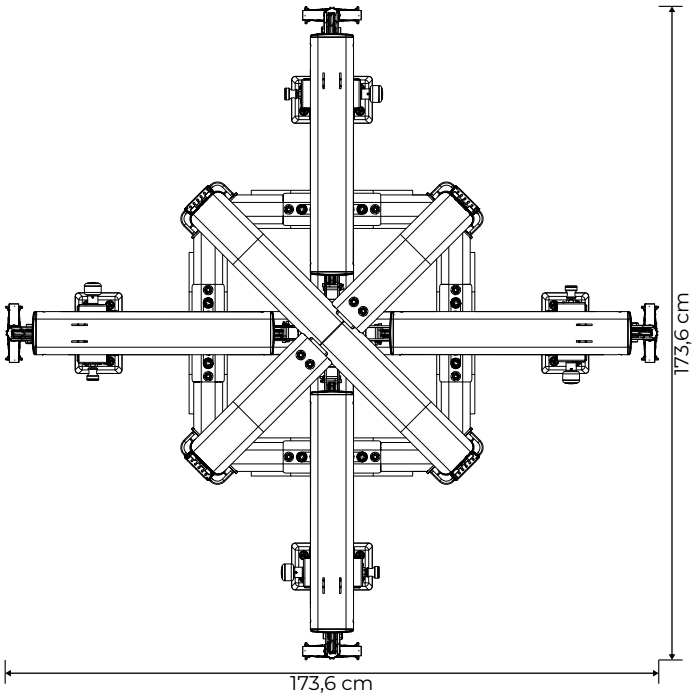

Pilhas de peso

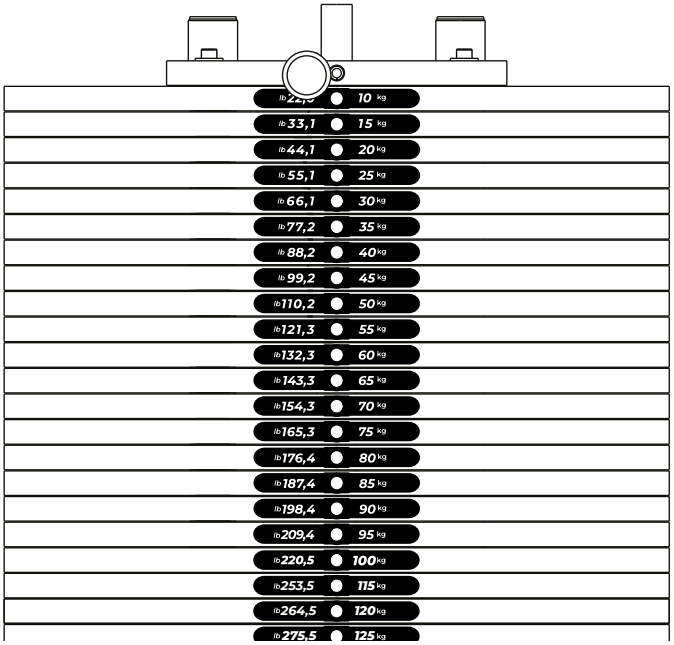

Carga da bateria de peso: • **Puxada alta** • **Puxada baixa**
24 pesos de 5 kg
Carga total: 125 kg

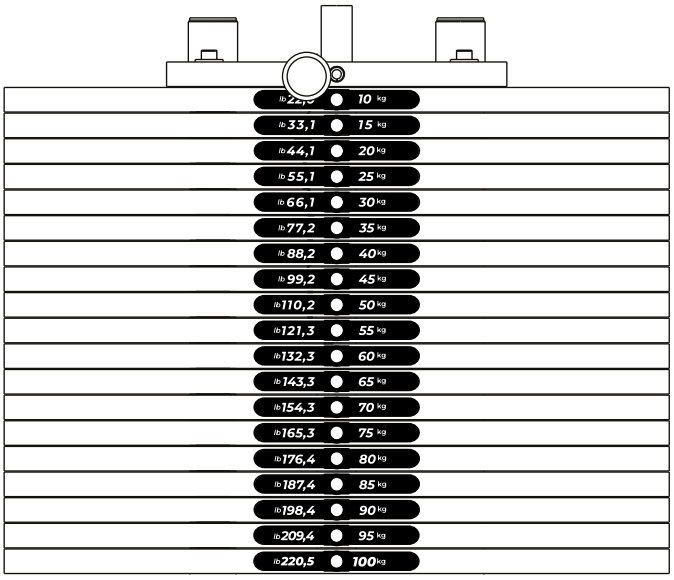

Carga da bateria de peso: • **Pulley**
Carga da pilha de peso 19 pesos de 5 kg Carga efetiva da torre 19 pesos de 5 kg
Carga total: 100 kg

Especificações do equipamento

Equipamento	Multicable
Linha	NEXT Cables
Comprimento	173,6 cm
Largura	173,6 cm
Altura	236,2 cm
Área ocupada	7,891 m2
Peso do equipamento	658 kg
Top plate	5 kg
Peso unitário da placa	5 kg
Carga inicial	5 kg
Carga máxima total (por torre do pulley)	100 kg
Carga máxima total (puxada alta)	125 kg
Carga máxima total (puxada baixa)	125 kg
Estrutura	Aço
Pintura	Tratamento de superfície com 9 banhos + pintura eletrostática a pó
Solda	MIG / MAG robótica
Cabo de aço	Diametro de Ø 4.76 mm revestido, com alma de aço Ø 3,175 mm
Polias carenadas	Sim
Opções de cor	Preto
Amortecedor na base da torre	Sim
Pintos seletores de peso (flauta)	Aço carbono com puxador em alumínio anodizado
Ajustes (pulley)	Ajuste de altura com 24 níveis
Guias de pesos	Alumínio anodizado duro – baixo coeficiente de atrito e alta resistência ao desgaste
Puxadores	Alumínio anodizado
Guia do regulador (pulley)	Aço Inox AISI 316 – espessura 3 mm
Estofado	Espuma de poliuretano de densidade controlada
Revestimento do estofado	Courvin sintético impermeável
Garantia	Até 3 anos. Consulte o Termo de Garantia do equipamento

MONTAGEM DO EQUIPAMENTO

MONTAGEM DO EQUIPAMENTO

⚠ CUIDADO!

Antes de iniciar a montagem do seu equipamento necessário se atentar para os seguintes cuidados:

- Certifique que a embalagem não está danificada e que as partes e componentes do equipamento não estão avariadas.
- Recomenda-se que o equipamento seja desembalado no local em que será montado.
- O local de montagem deve estar limpo.
- O piso deve ser plano, nivelado e rígido para evitar instabilidade do equipamento.
- Recomenda-se que o equipamento seja montado longe da umidade e ao abrigo da luz solar, a fim de evitar danos às partes eletrônicas e carenagem do equipamento.

ÍCONES

Os ícones tem como função instruir boas práticas que devem ser seguidas no decorrer da montagem.



Para esta montagem recomenda-se que seja feita em duas pessoas.



Não dar o aperto final nos parafusos.



Dar o aperto final nos parafusos.

FERRAMENTAS

Use as seguintes ferramentas para fazer a montagem do equipamento. A tabela de torque tem como função guiar quanto de aperto determinado parafuso pode sofrer. A tabela deve ser seguida rigorosamente.

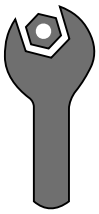

Chave fixa

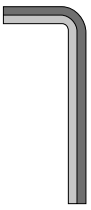

Chave hexagonal



Trava rosca torque médio



Chave de fenda cruzada

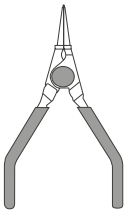

Alicate para anéis elástico

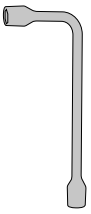

Chave de boca

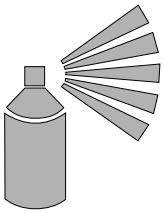

Graxa em spray

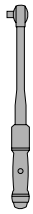

Especificação de torque:

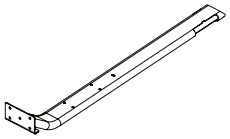

Elementos de fixação em estruturas metálicas

Diâmetro [mm]	Torque [N.m]
M6	9 a 12
M8	22 a 29
M10	45 a 48

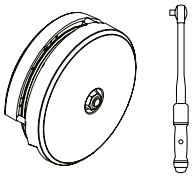

Roldanas com capas ou sem capas

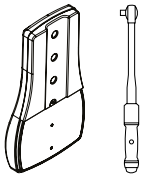

Estofados com ou sem capas

Torque [N.m]

8 a 10

LISTA DE COMPONENTES

A



Suporte

B1



Barra de ligação inferior

B2

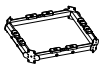

Barra de ligação superior

C

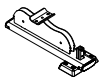

Suporte inferior

D



Coluna

E



Suporte superior

F



Bateria de pesos

G



Top plate

H

Haste guia dos pesos

I



Suporte da roldana

J

Régua do regulador de altura

K



Regulador de altura

L



Suporte da roldana

M

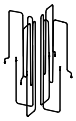

Cabo de aço

MONTAGEM DO EQUIPAMENTO

Passo 01

	NOME	Qtd.
A	Suporte	
1	Capa do pé	2x
2	Parafuso cab. cil. Sext. - M10x60	16x
3	Arruela lisa - G.A 10,3x3,0	16x
4	Espaçador	16x

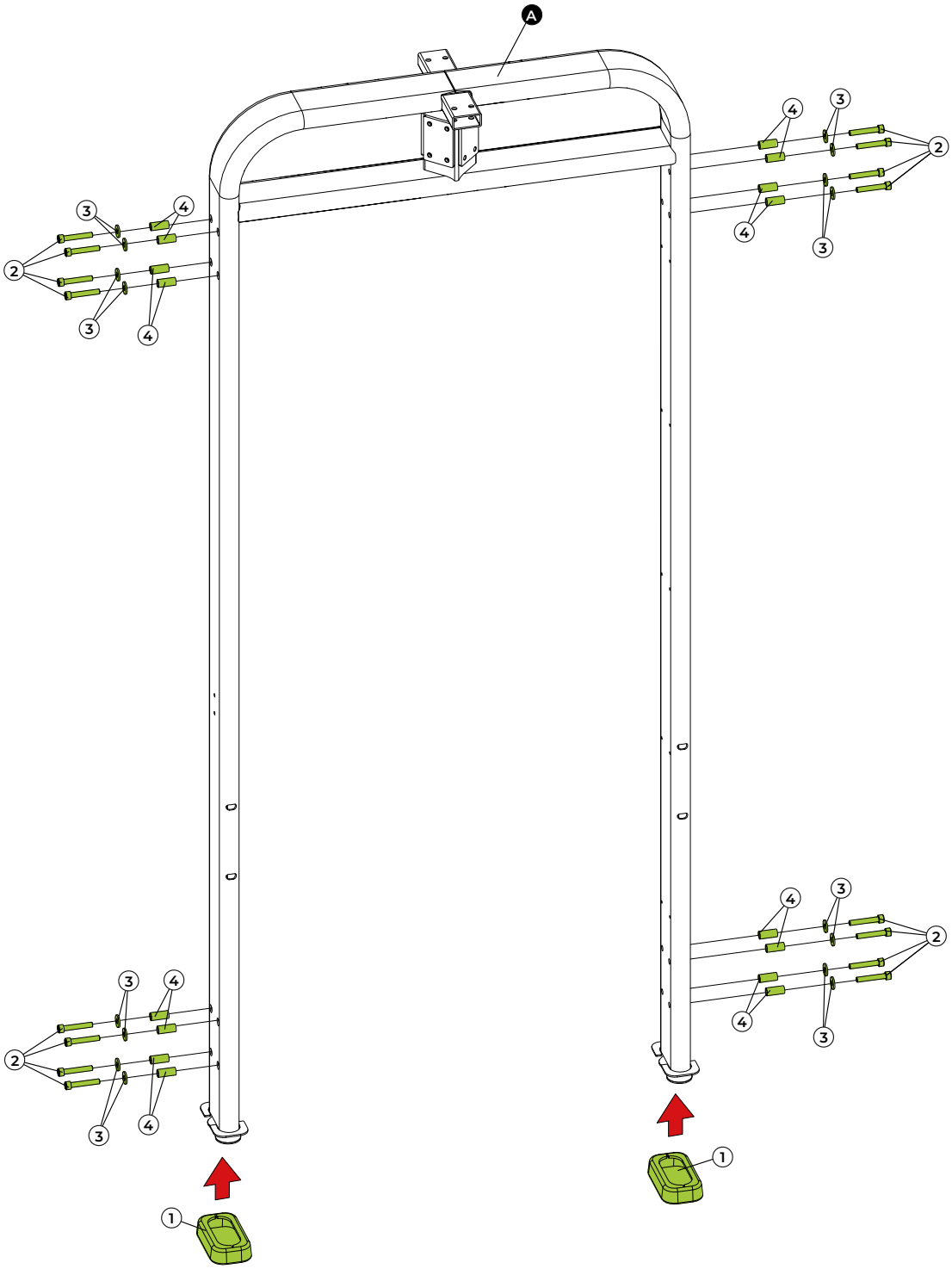

FERRAMENTAS

Chave hexagonal nº 8

100%

MONTAGEM DO EQUIPAMENTO

Passo 02

	NOME	Qtd.
B1	Barra de ligação inferior	
B2	Barra de ligação superior	
3	Arruela lisa - G.A 10,3x3,0	16x
5	Porca sext. insert nylon - M10	16x

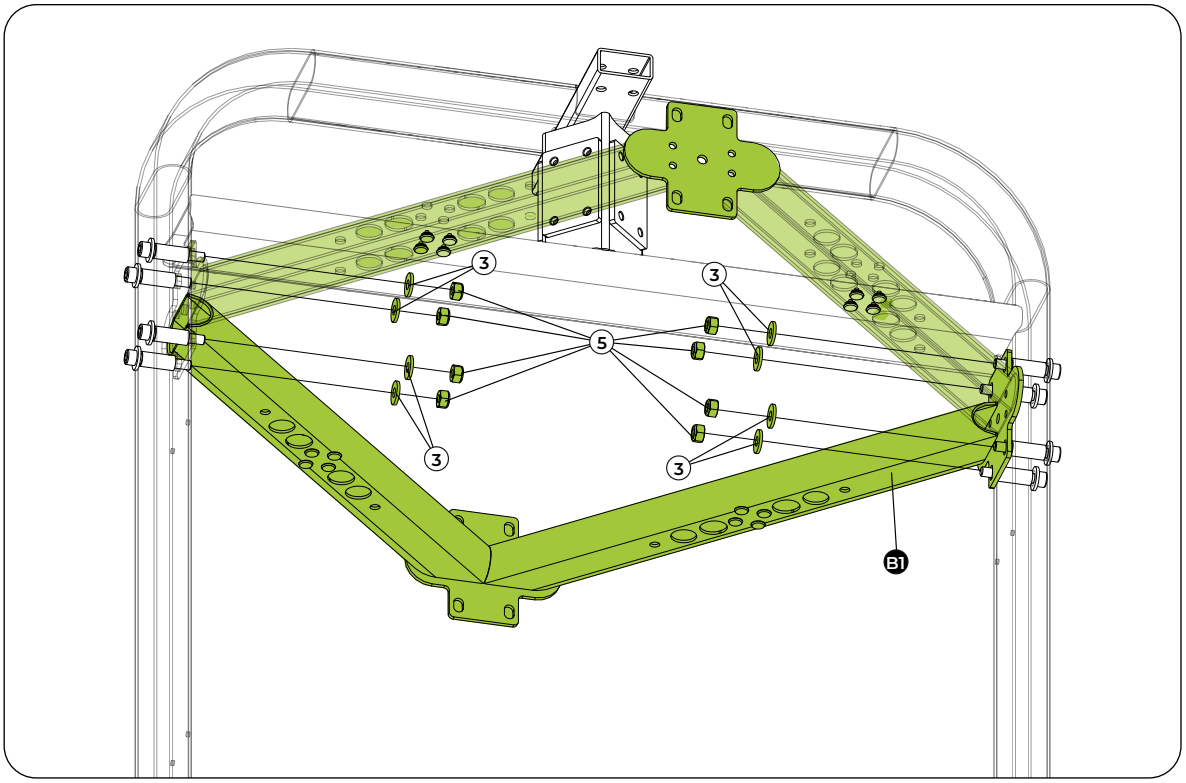

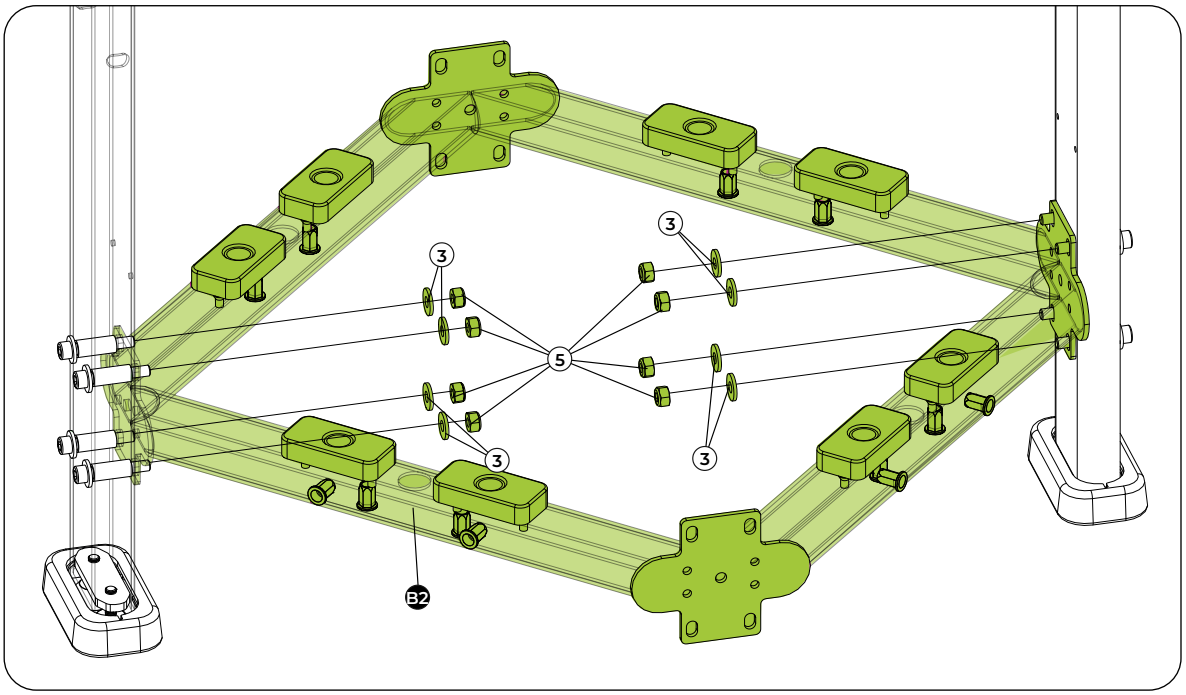

FERRAMENTAS

Chave fixa ° 17

100%

MONTAGEM DO EQUIPAMENTO

Passo 03

C	NOME	Qtd.
	Suporte inferior	

3	NOME	Qtd.
	Arruela lisa - G.A 10,3x3,0	8x

6	NOME	Qtd.
	Parafuso cab. cil. Sext. - M10x25	8x

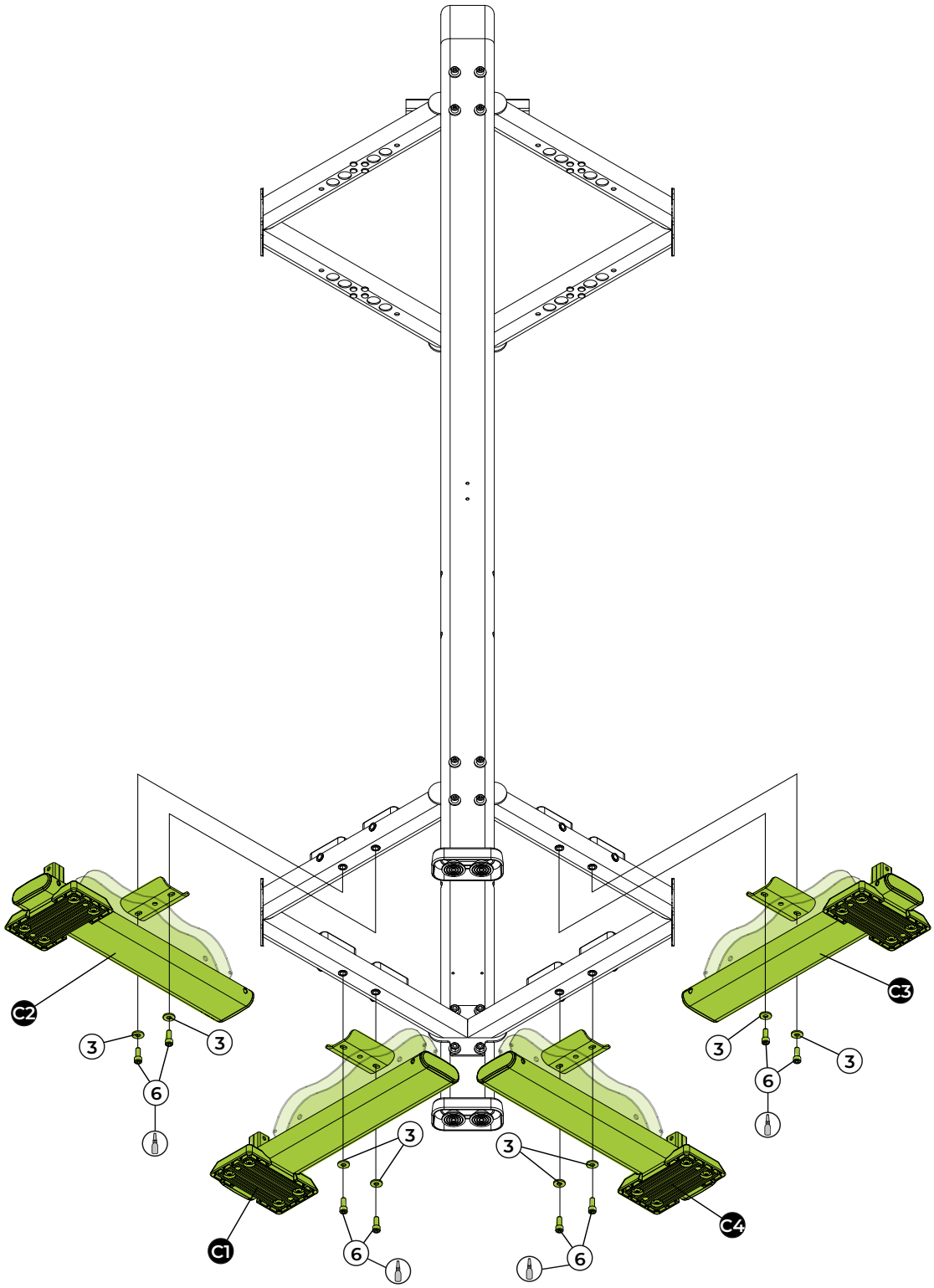

FERRAMENTAS


Chave hexagonal nº 8


Trava rosca torque médio



MONTAGEM DO EQUIPAMENTO

Passo 04

D	NOME	Qtd.
	Coluna	

1	NOME	Qtd.
	Capa do pé	2x

2	NOME	Qtd.
	Parafuso cab. cil. Sext. - M10x60	16x

3	NOME	Qtd.
	Arruela lisa - 10,3x3,0	16x

4	NOME	Qtd.
	Espaçador	16x

5	NOME	Qtd.
	Porca sext. insert nylon - M10	16x

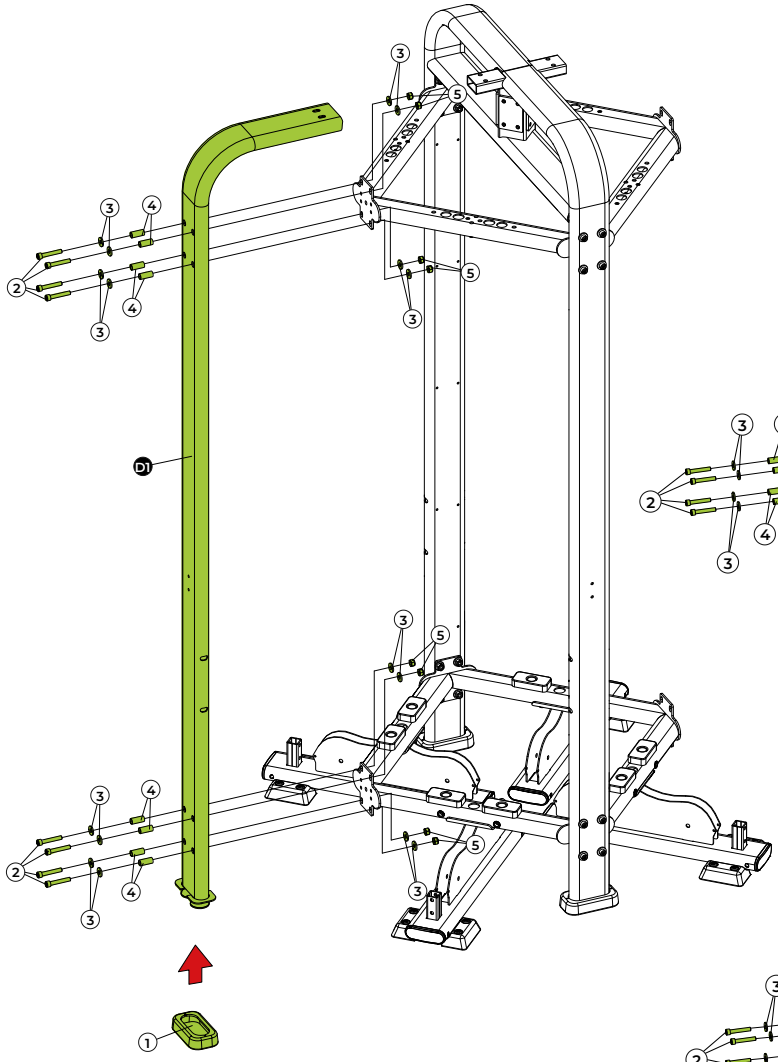

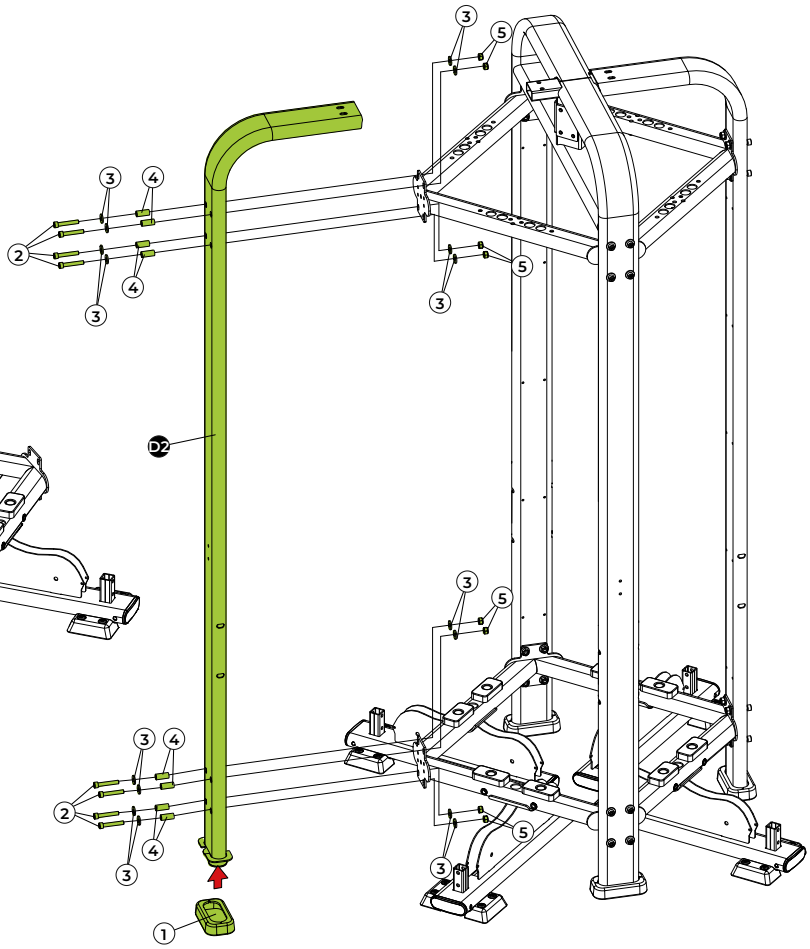

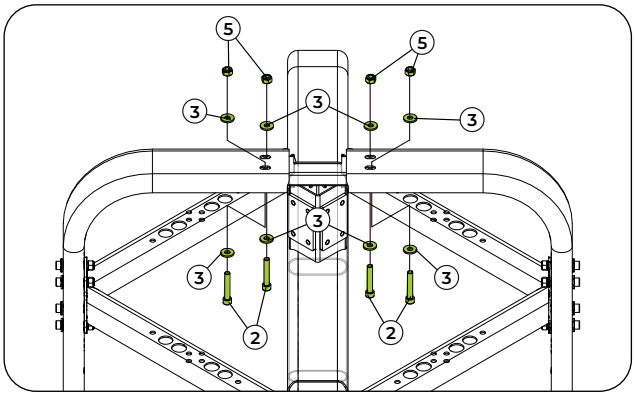

FERRAMENTAS


Chave fixa nº 17


Chave hexagonal nº 8



MONTAGEM DO EQUIPAMENTO

Passo 05

	NOME	Qtd.
E	Suporte superior	
2	Parafuso cab. cil. Sext. - M10x60	8x
3	Arruela lisa - G.A 10,3x3,0	24x
5	Porca sext. insert nylon - M10	8x
6	Parafuso cab. cil. Sext. - M10x25	16x

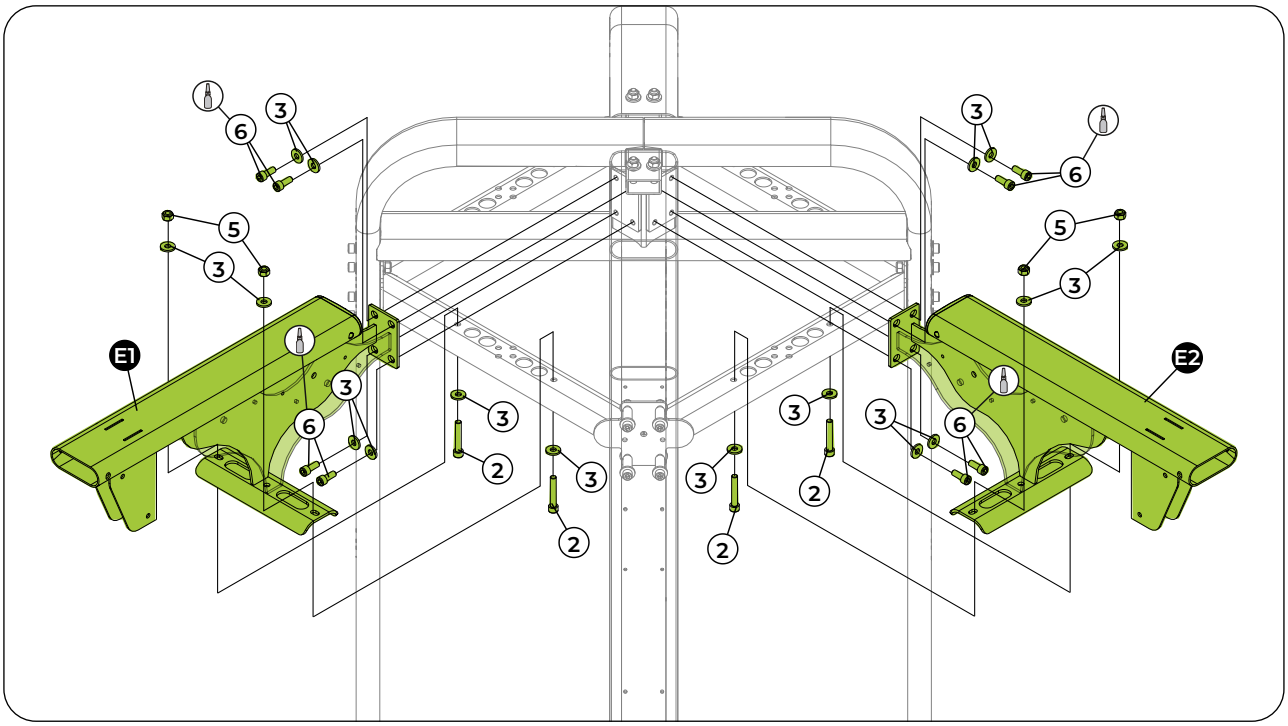

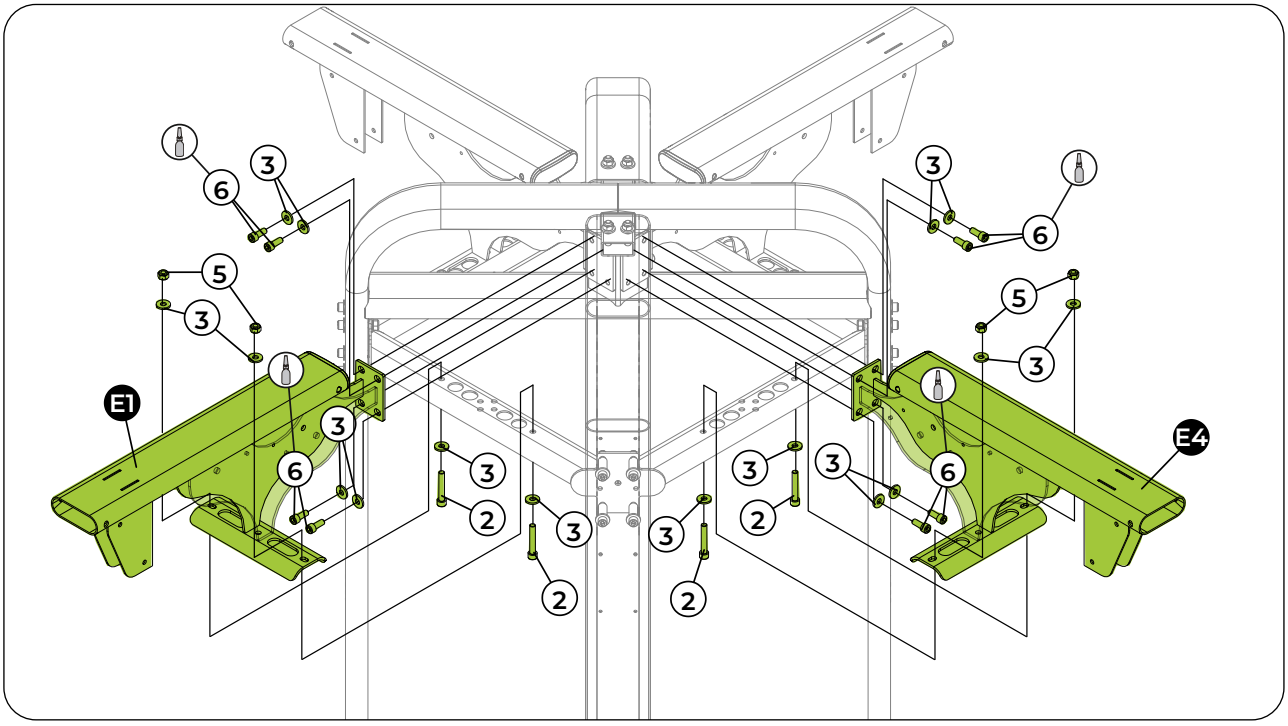

FERRAMENTAS

Chave fixa nº 17 | Chave hexagonal nº 8 | Trava rosca torque médio

100%

Passo 06 - Nivelamento do equipamento

⚠ ATENÇÃO!

ANTES DE CONTINUAR A MONTAGEM ALINHE TODO O EQUIPAMENTO AO SOLO PARA EVITAR QUALQUER TIPO DE BALANÇO.
COM O EQUIPAMENTO DEVIDAMENTE ALINHADO, DE O APERTO FINAL NOS PARAFUSOS.

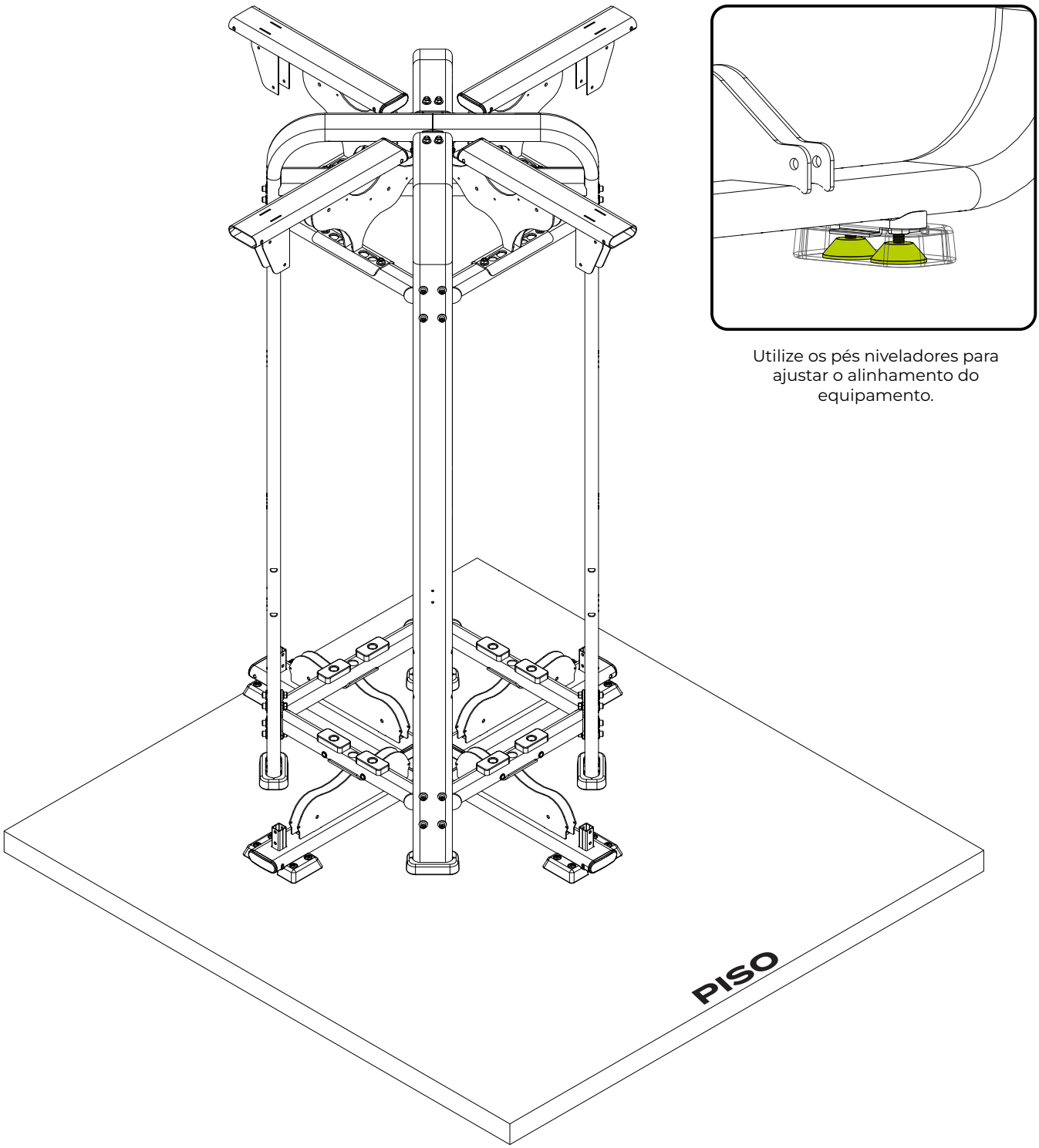

Utilize os pés niveladores para ajustar o alinhamento do equipamento.

Passo 07

	NOME	
F	Bateria de pesos	
G	Top plate	

⚠ PERIGO!

EM CASO DE NECESSIDADE DE DESLOCAMENTO OU TRANSPORTE DO EQUIPAMENTO, NÃO O FAÇA COM A PILHA DE PESO MONTADA. RISCO DE ACIDENTE OU DANOS AO EQUIPAMENTO.

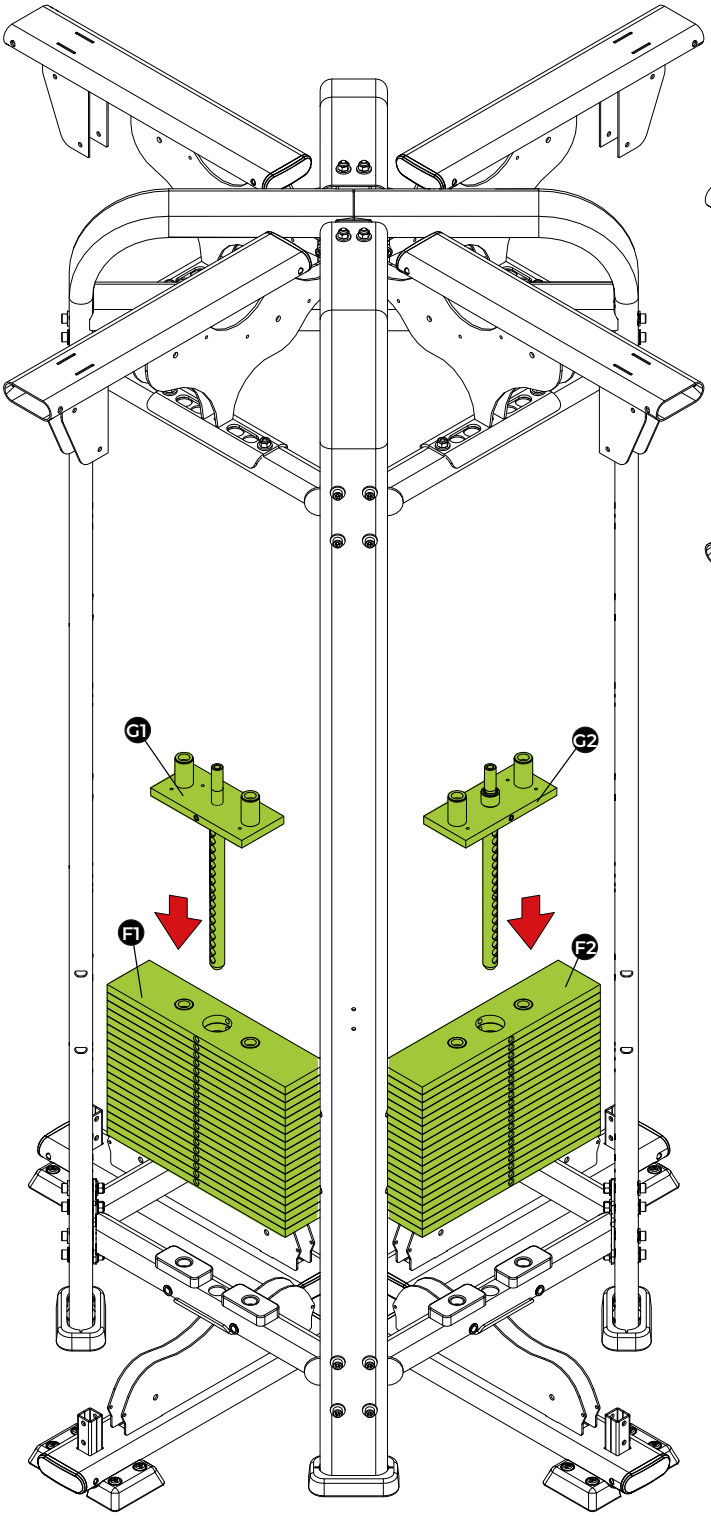

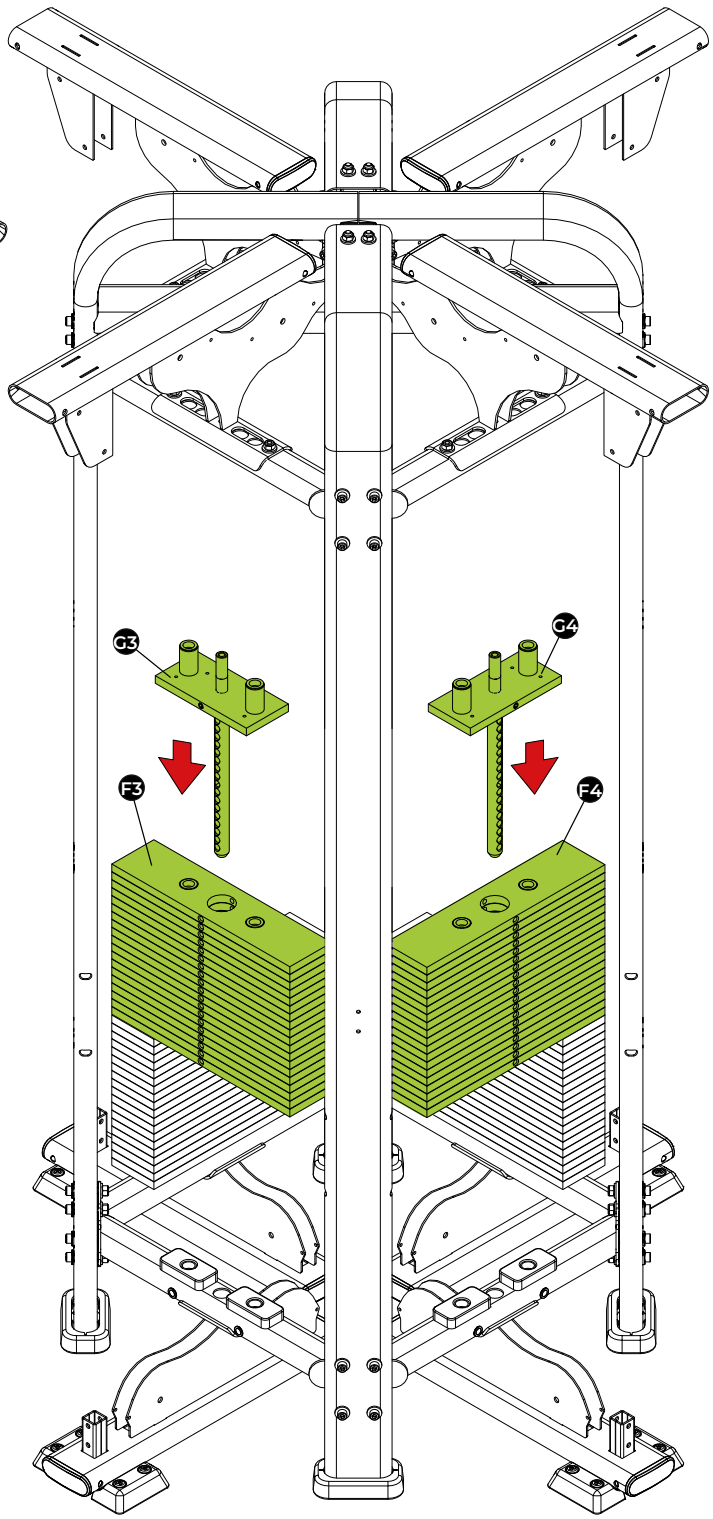

Passo 08

H	NOME
	Haste guia dos pesos

7	NOME	Qtd.
	Acabamento da aste	8X

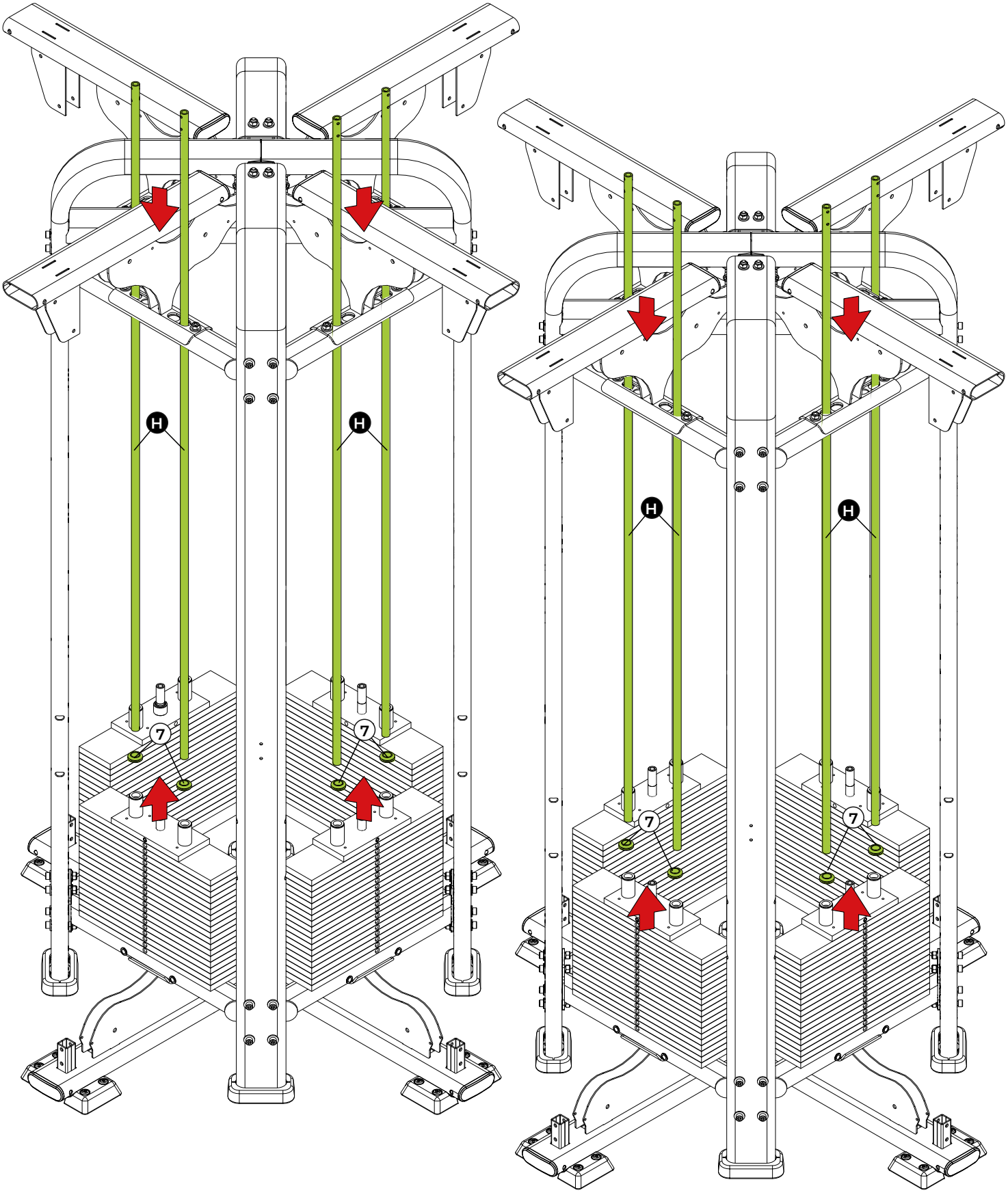

MONTAGEM DO EQUIPAMENTO

Passo 09

	NOME	Qtd.
8	Trava da haste	8x
9	Parafuso cab. chata sext. interno - M6x25	8x
10	Parafuso cab. sext. - M6X40	8x
11	Trava da haste dos pesos - Ø19	16x
12	Porca sext. insert nylon - M06	8x

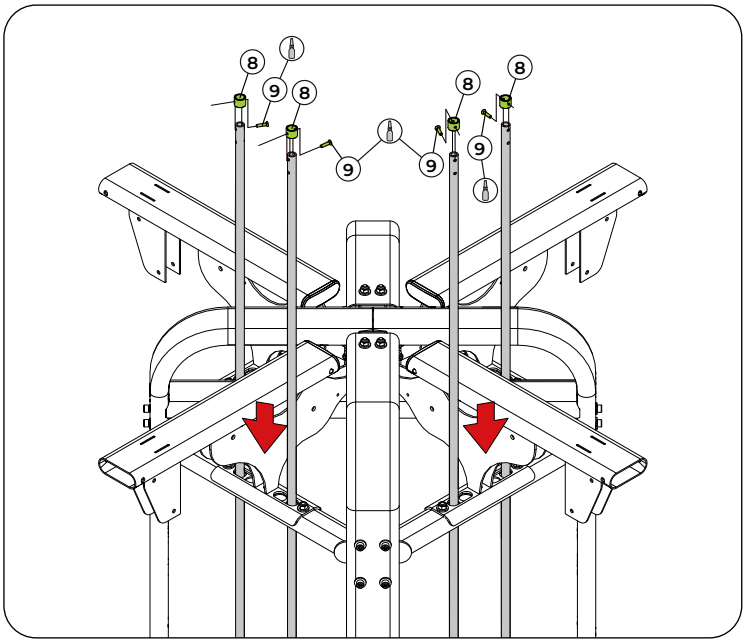

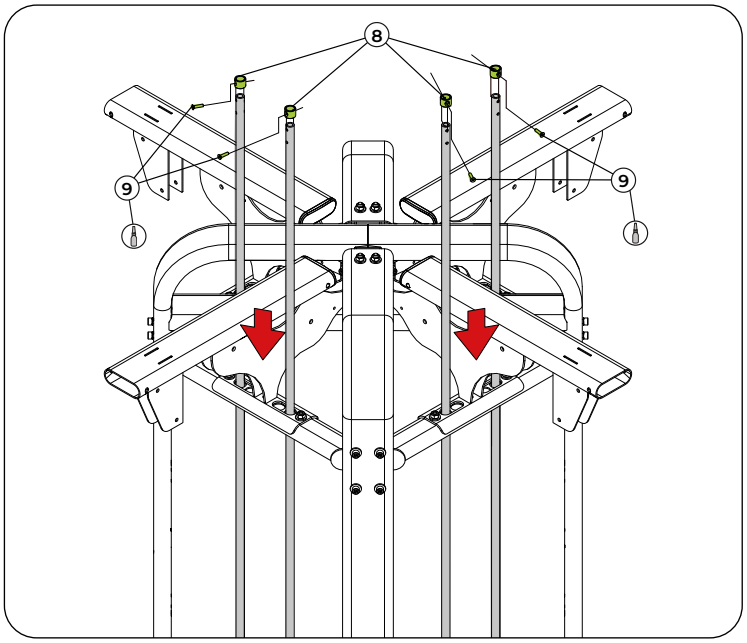

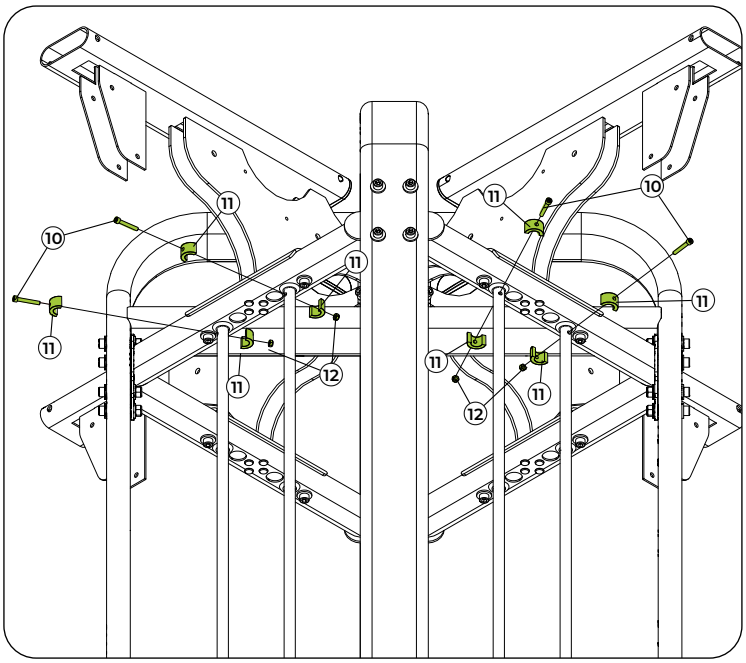

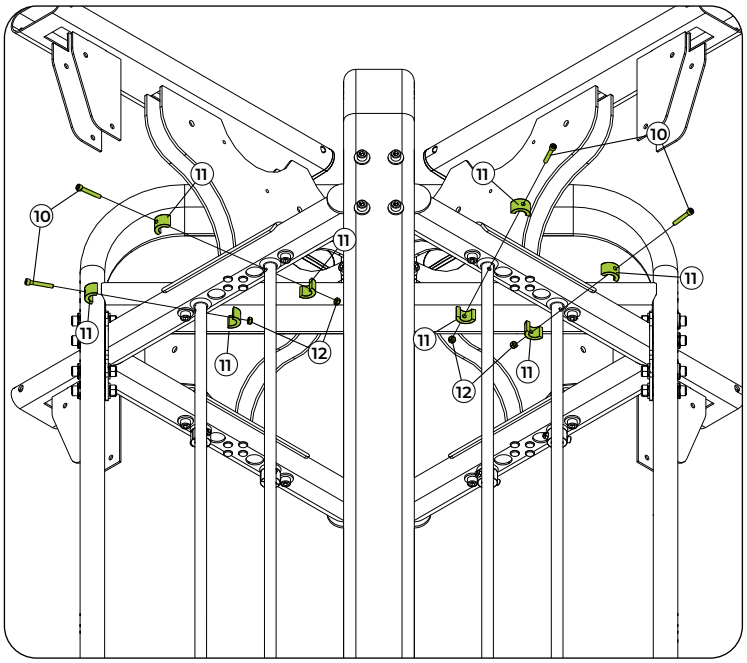

FERRAMENTAS


Chave fixa nº 10


Chave hexagonal nº 5


Trava rosca torque médio



MONTAGEM DO EQUIPAMENTO

Passo 10

	NOME	Qtd.
I	Suporte da roldana	
13	Porca sextavada - M12	8x
14	Parafuso cab. sext.- M12x80	4x

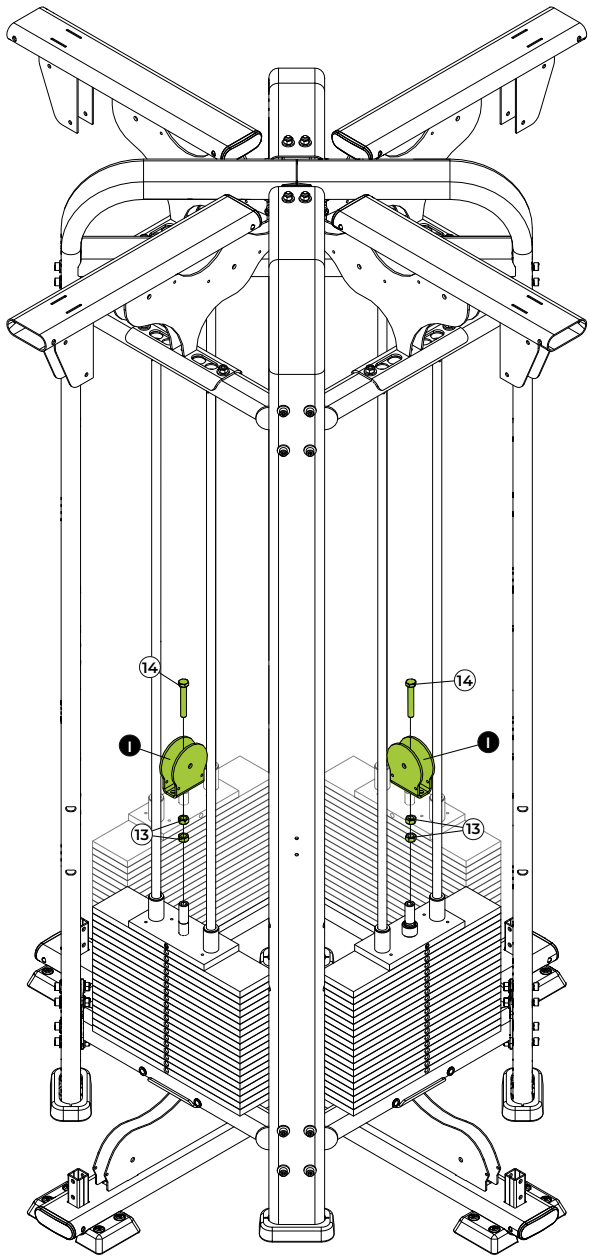

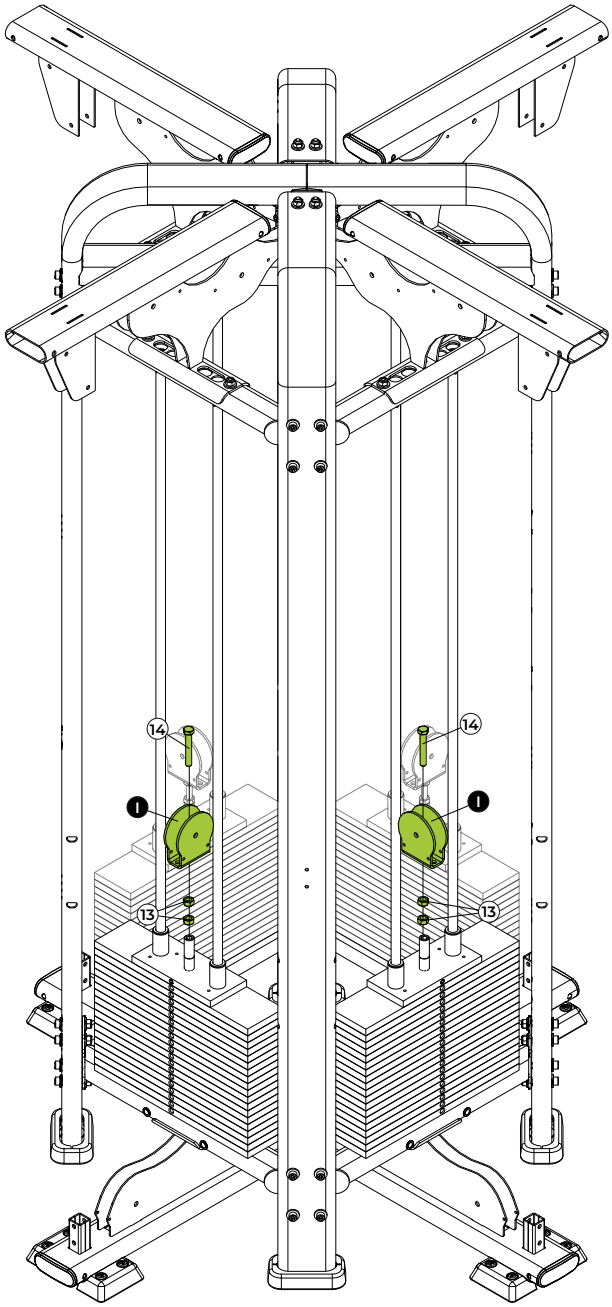

⚠ ATENÇÃO!

Ajuste entre as porcas, de no máximo 40mm de afastamento.

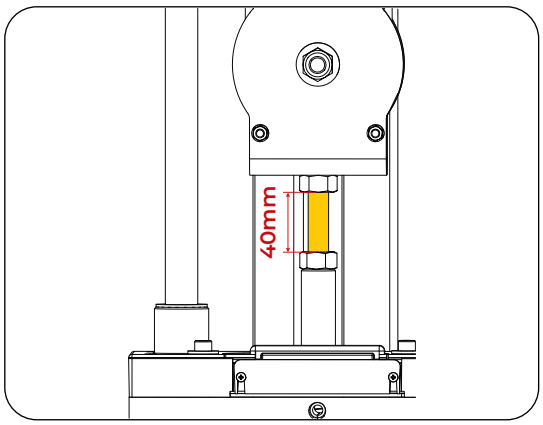

FERRAMENTAS

Chave fixa nº 19

100%

MONTAGEM DO EQUIPAMENTO

Passo 11

J	NOME
	Régua do regulador de altura

K	NOME
	Regulador de altura

15	NOME	Qtd.
	Parafuso cab. cil. Sext. - M8X50	4x

16	NOME	Qtd.
	Porca sextavada insert nylon - M8	4x

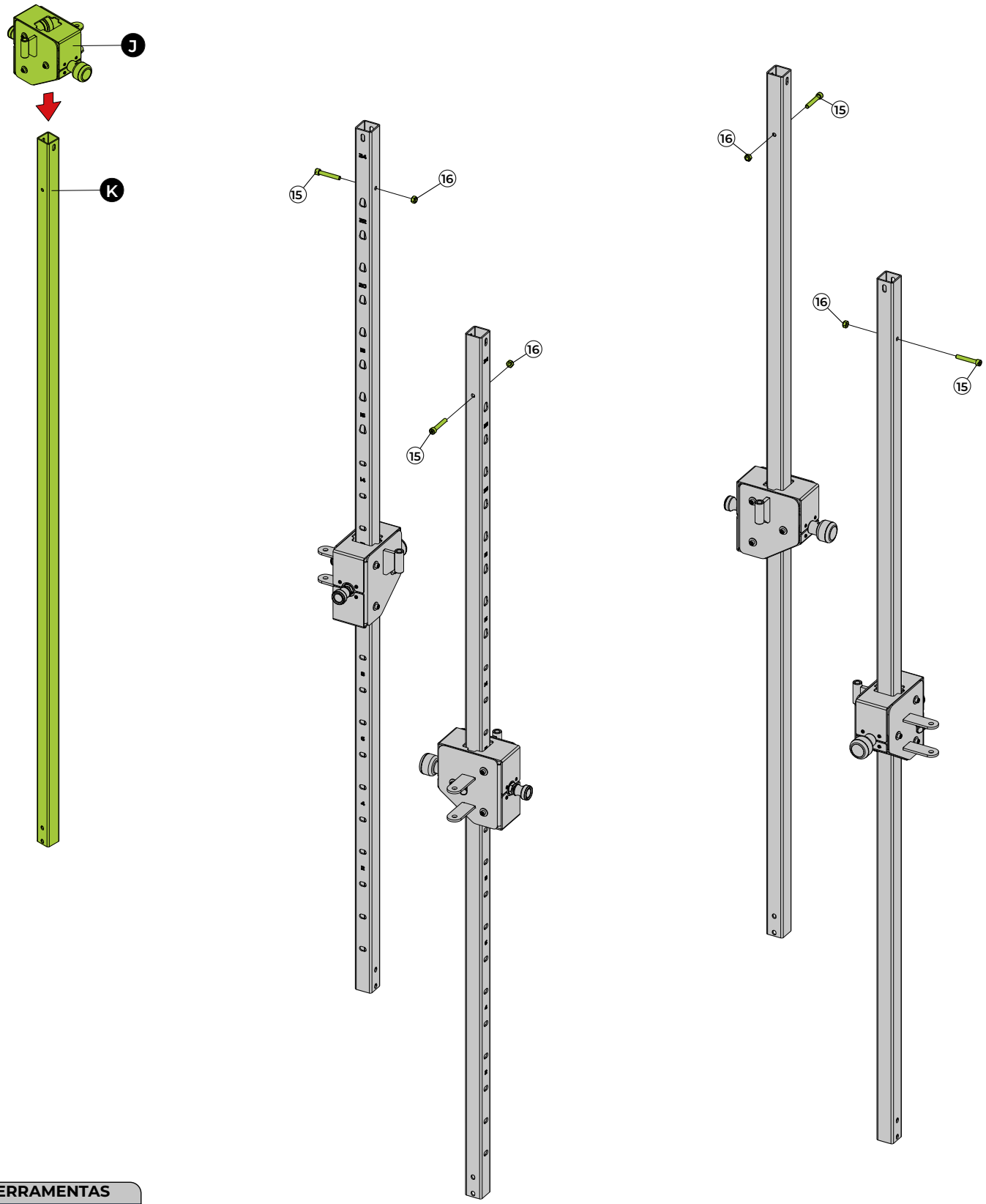

FERRAMENTAS


Chave fixa nº 13


Chave hexagonal nº 6



MONTAGEM DO EQUIPAMENTO

Passo 12

	NOME	Qtd.
16	Porca sextavada insert nylon - M8	4x
17	Parafuso cab. cil. Sext. - M8x60	4x
18	Arruela lisa - 08,4x1,6	8x
19	Bucha espaçadora	4x

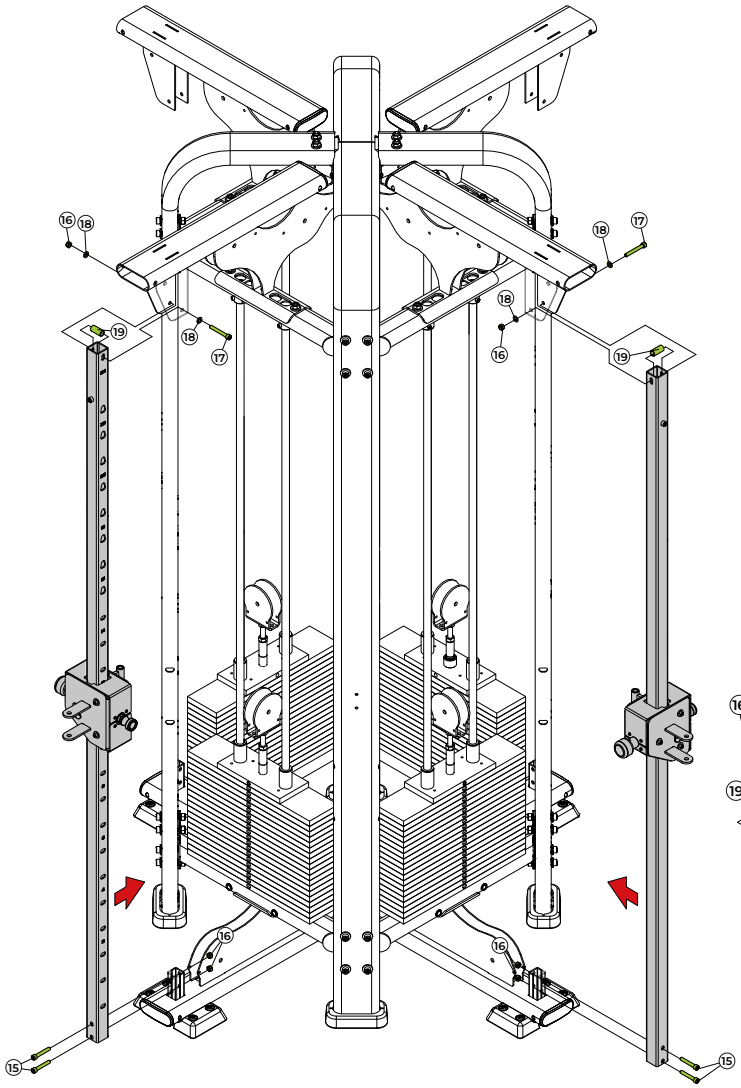

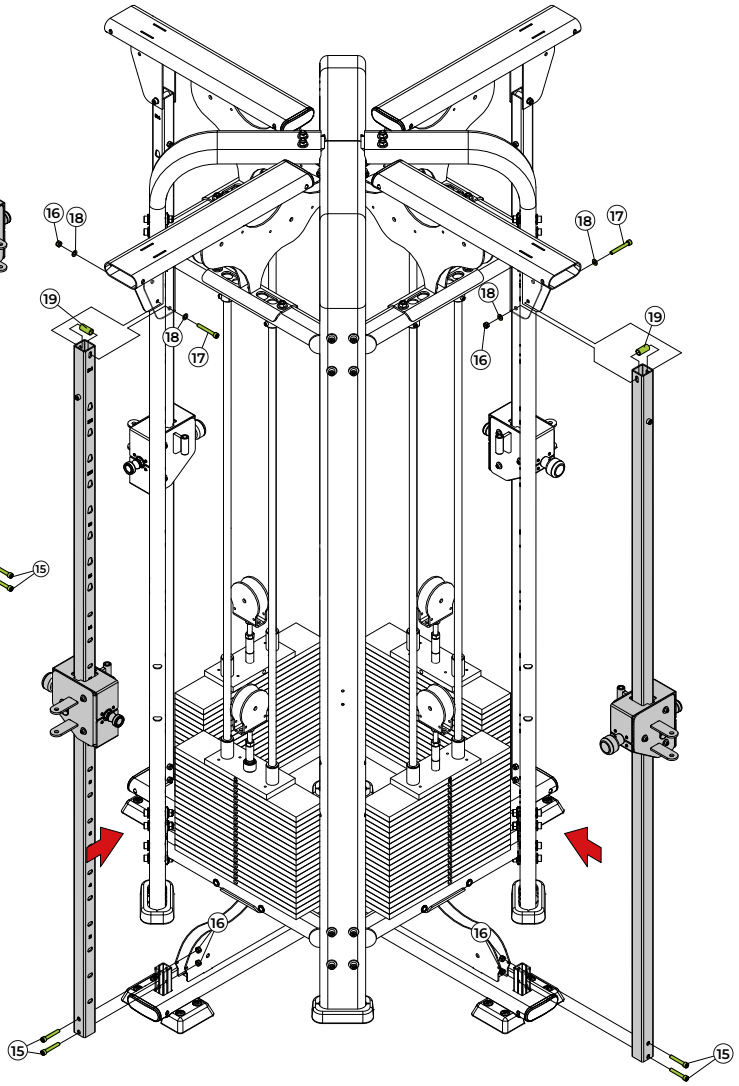

FERRAMENTAS

Chave fixa nº 13

Chave hexagonal nº 6

100%

Passo 13 - Adesivando a pilha de pesos

20	NOME	Qtd.
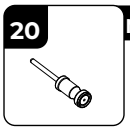	Pino seletor de peso	4x

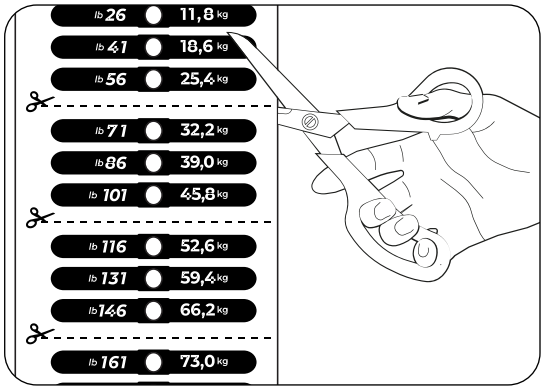

Realize o recorte do adesivo, seguindo a linha pontilhada indicada, conforme demonstrado na imagem.

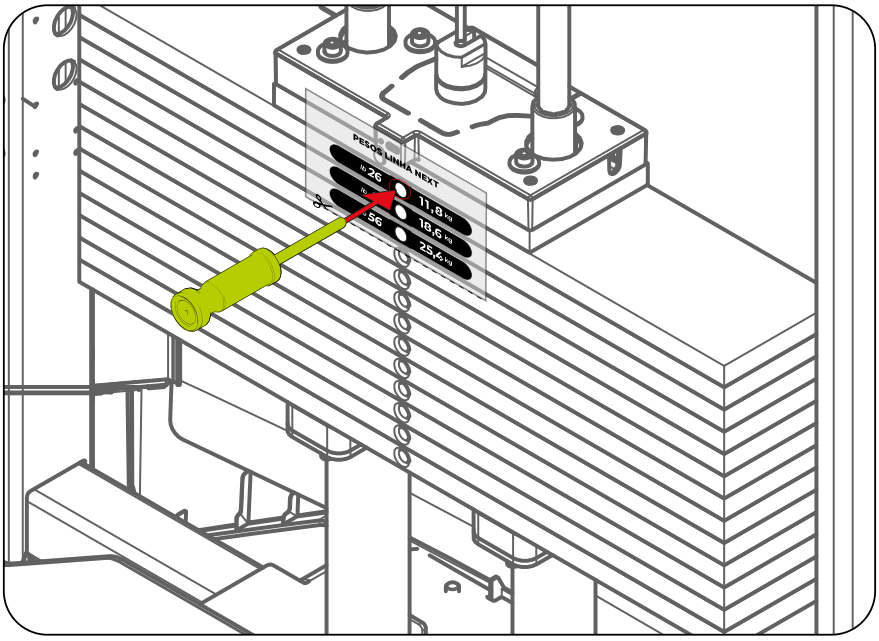

Posicione o adesivo cortado na torre, conforme a imagem. Use o pino seletor como guia para o furo indicado, sem preocupação com possíveis sobras de adesivo. Repita o processo conforme necessário, lembrando que não se deve aplicar adesivo no top plate.

⚠ ATENÇÃO!

ESTE PROCESSO DEVE SER REPETIDO EM TODAS AS PILHAS DE PESOS DO EQUIPAMENTO.

MONTAGEM DO EQUIPAMENTO

Passo 14

	NOME	Qtd.
L	Suporte da roldana	4x
3	Arruela lisa - G.A 10,3x3,0	4x
5	Porca sextavada insert nylon - M10	4x
21	Parafuso cil. sext. int. - M10x90	4x
22	Bucha do suporte polia	4x

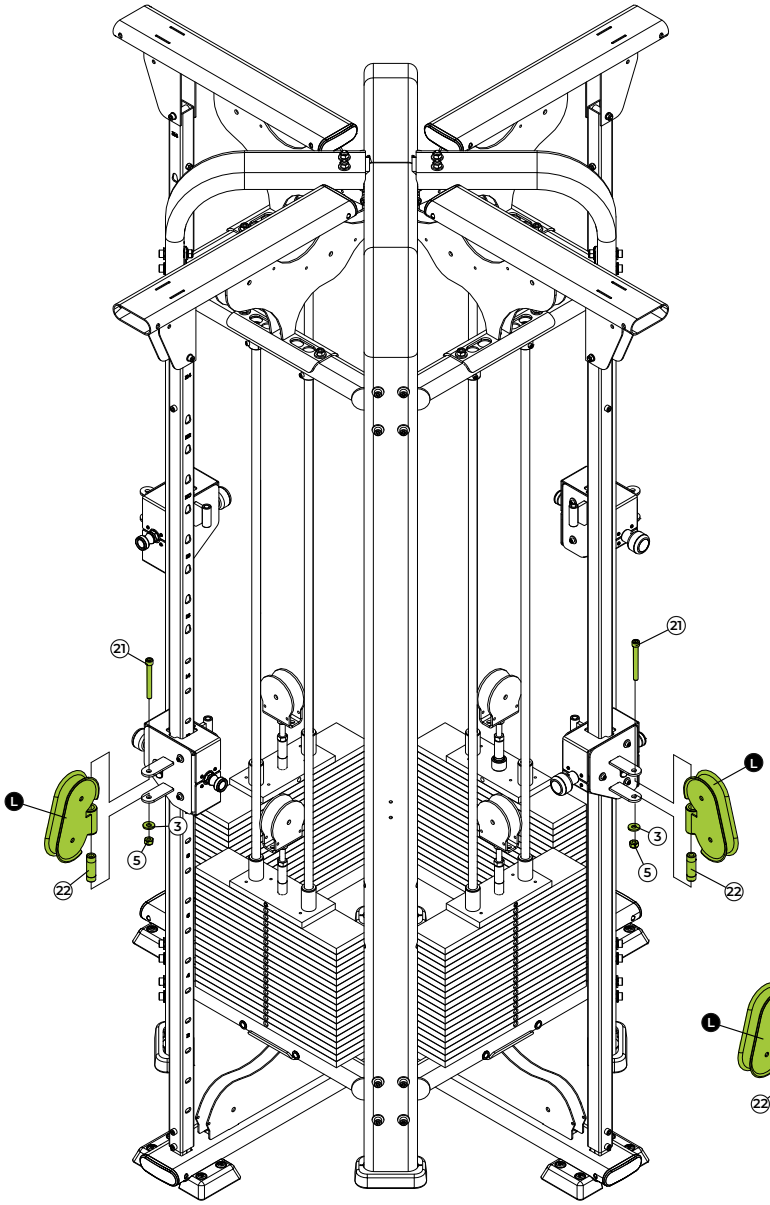

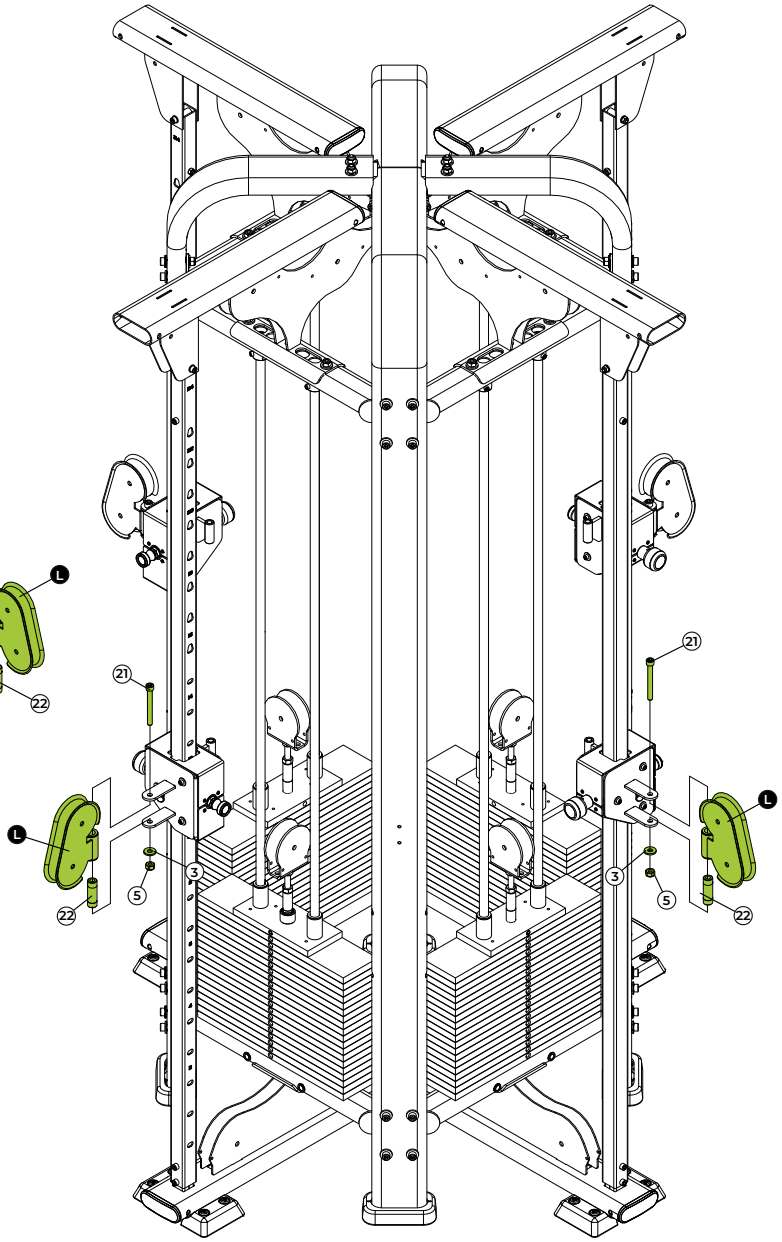

FERRAMENTAS

Chave fixa nº 17

Chave hexagonal nº 8

100%

⚠ ATENÇÃO!

TODOS OS PRÓXIMOS PASSOS DEVEM SER REPETIDOS EM TODAS AS PILHAS DE PESOS DO EQUIPAMENTO.

MONTAGEM DO EQUIPAMENTO

Passo 15

	NOME	Qtd.
M	Cabo de aço	
5	Porca sextavada insert nylon - M10	2x
23	Polia com rolamento fixo	2x
24	Bucha espaçadora	4x
25	Parafuso cab. abaulada sext. Int. - M10x40	2x
26	Engate do mosquetão	1x
27	Acabamento do cabo de aço	2x
28	Parafuso cab. cil. sext. int. - M4X06	2x

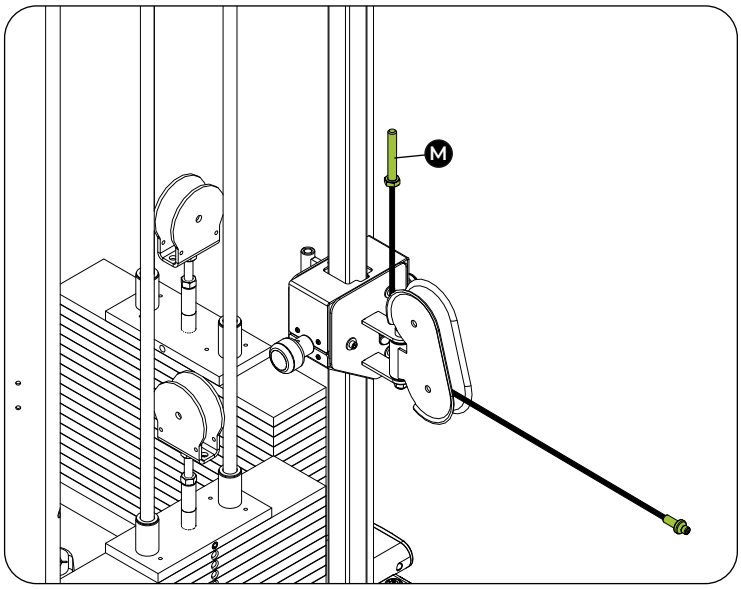

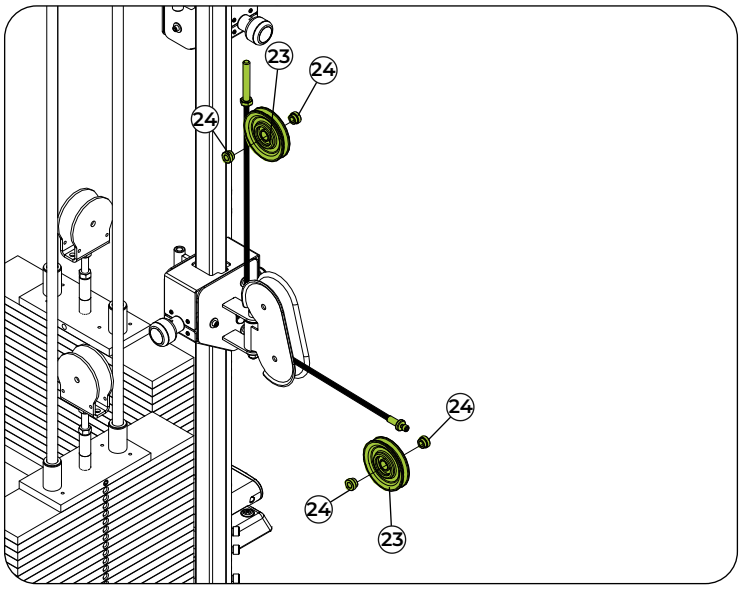

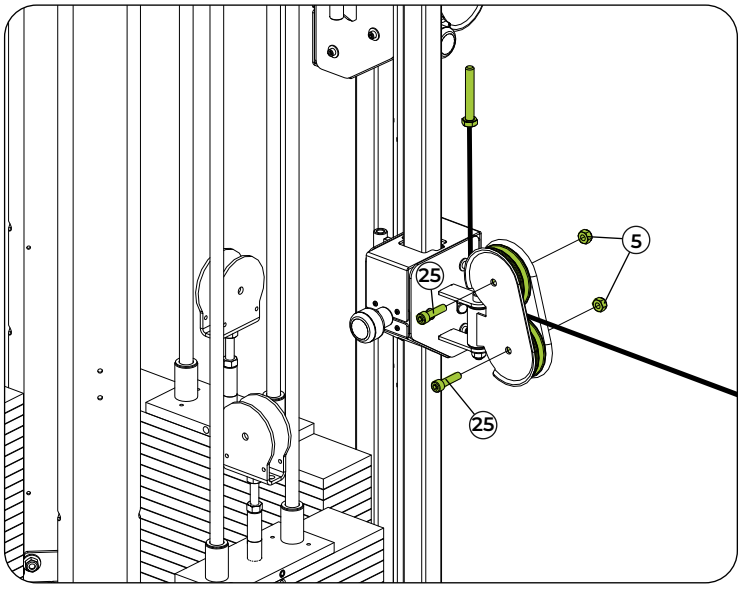

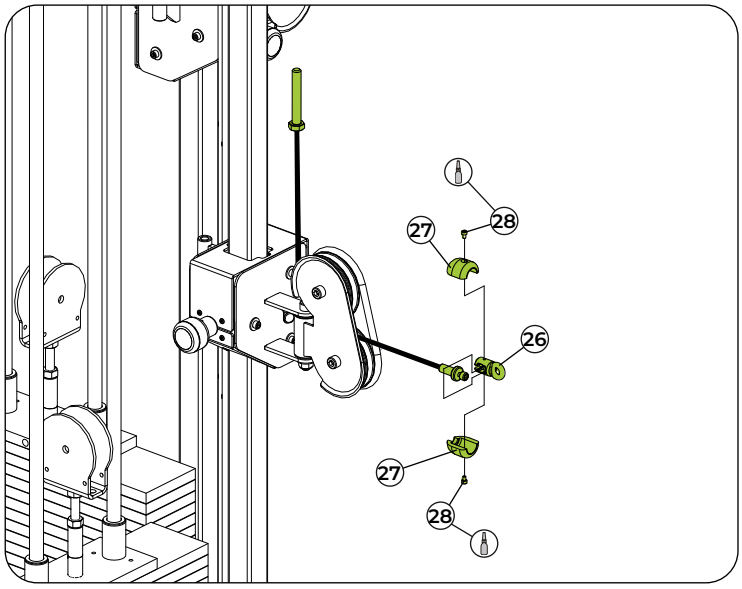

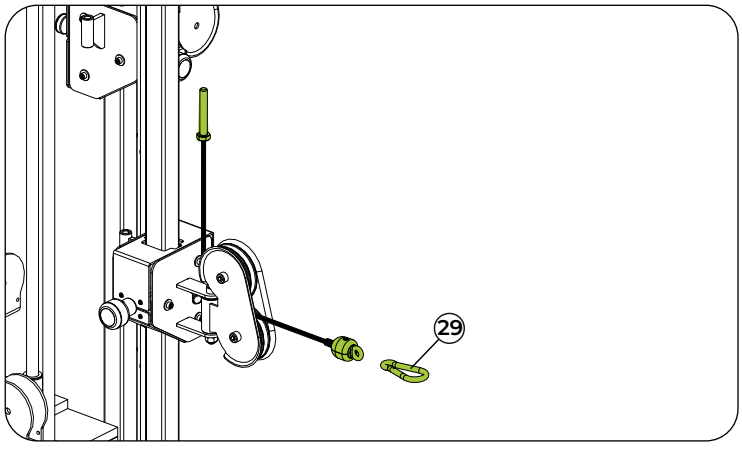

FERRAMENTAS


Chave fixa nº 17


Chave hexagonal nº 3 e 8


Trava rosca torque médio



MONTAGEM DO EQUIPAMENTO

Passo 16

	NOME	Qtd.
2	Parafuso cab. cil. Sext. - M10x60	1x
3	Arruela lisa - G.A 10,3x3,0	2x
5	Porca sextavada insert nylon - M10	1x
16	Porca sextavada insert nylon - M8	1x
17	Parafuso cab. cil. Sext. - M8X60	1x
23	Arruela lisa - 08,4x1,6	1x
30	Bucha espaçadora	2x
31	Protetor da roldana	2x
32	Pino trava do cabo de aço	1x
33	Arruela lisa - 08,4x2,0	2x
35	Bucha da roldana	2x
36	Polia com rolamento fixo - ø 135	1x
37	Parafuso cab. cil. Sext. - M5x50	1x
38	Porca sextavada insert nylon - M5	1x

A

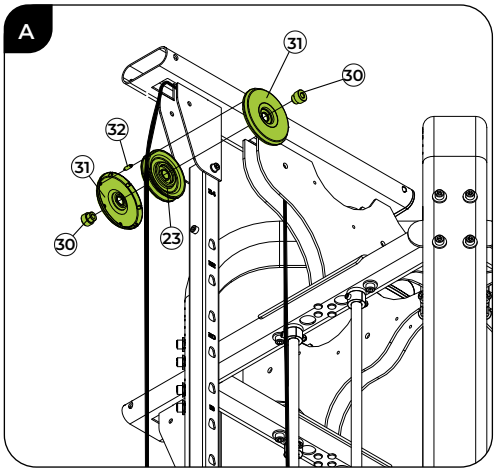

B

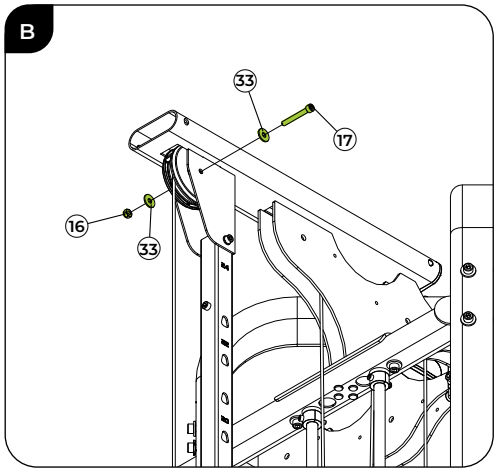

C

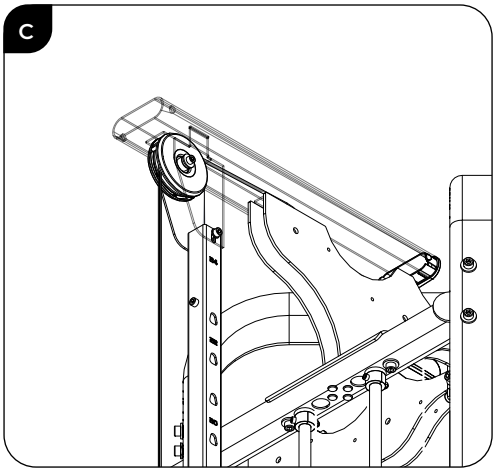

D

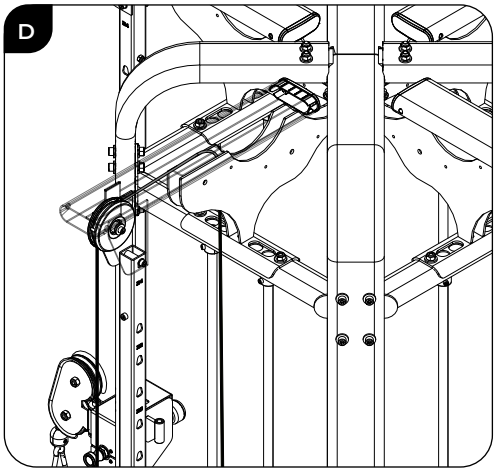

E

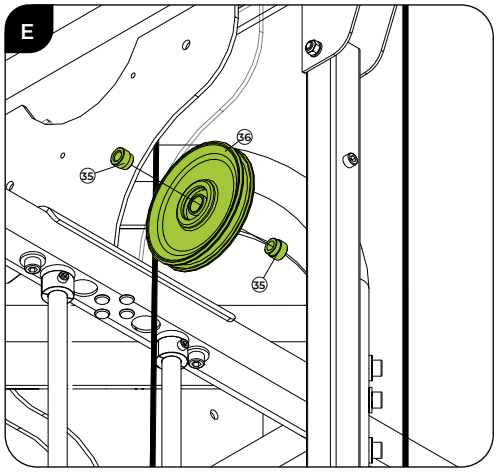

F

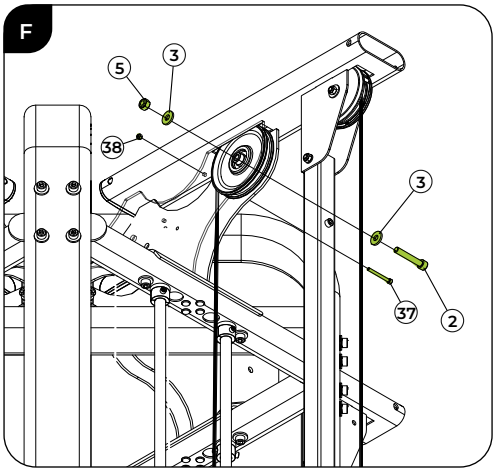

G

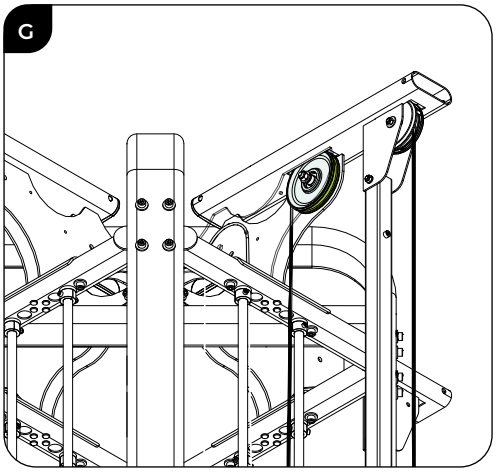

FERRAMENTAS



Chave fixa nº 8, 13 e 17



Chave hexagonal nº 4, 6 e 8



MONTAGEM DO EQUIPAMENTO

Passo 17

	NOME	Qtd.
2	Parafuso cab. cil. Sext. - M10x60	1x
3	Arruela lisa - G.A 10,3x3,0	1x
5	Porca sextavada insert nylon - M10	1x
23	Polia com rolamento fixo	1x
35	Bucha da roldana	2x
37	Parafuso cab. cil. Sext. - M5X50 RP 12.9 ZFPN	1x
38	Porca sextavada insert nylon - M5	1x

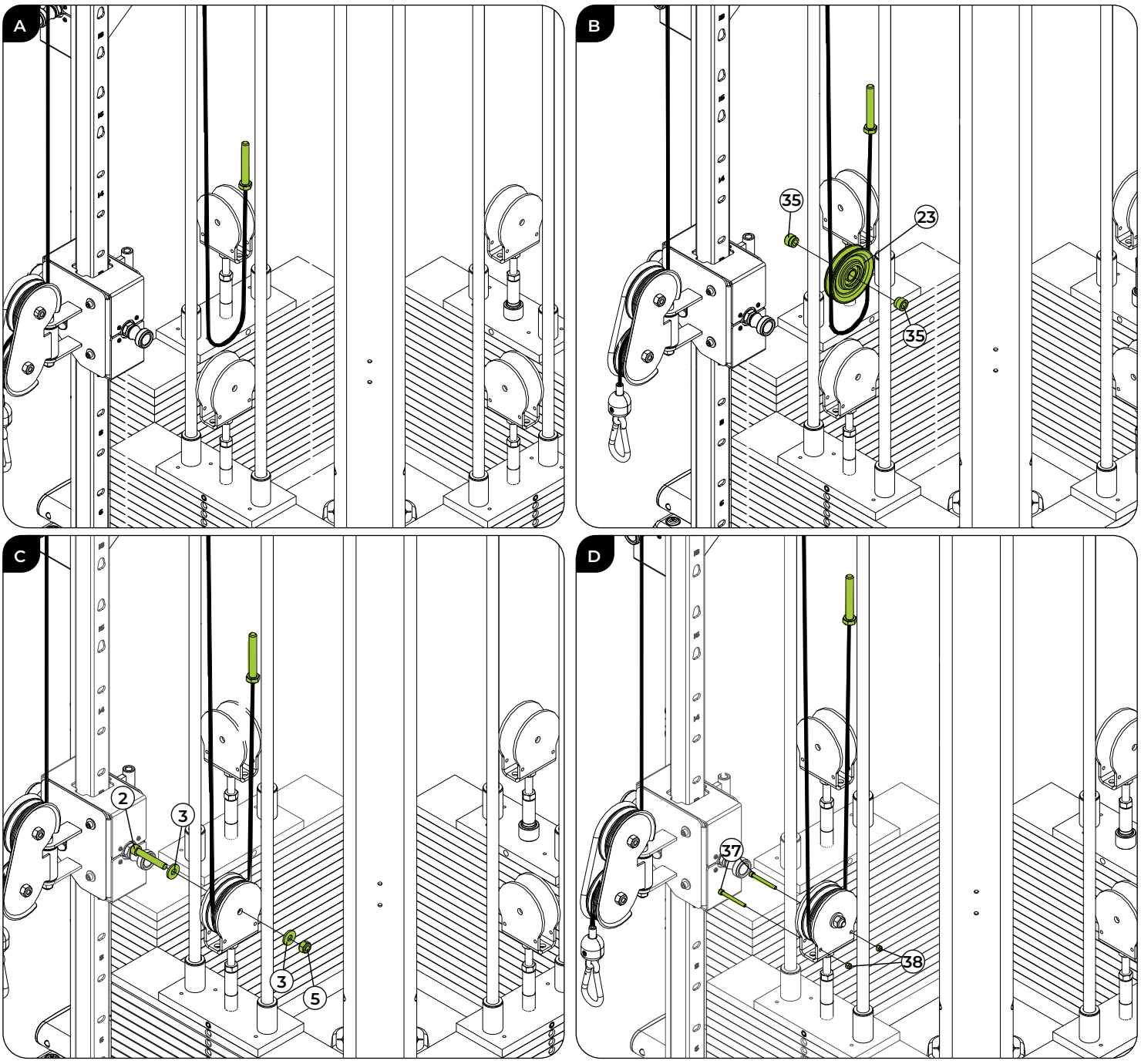

FERRAMENTAS

Chave fixa nº 8 e 13

Chave hexagonal nº 4 e 8

100%

MONTAGEM DO EQUIPAMENTO

Passo 18

	NOME	Qtd.
2	Parafuso cab. cil. Sext. - M10x60	2x
3	Arruela lisa - G.A 10,3x3,0	4x
5	Porca sextavada insert nylon - M10	2x
35	Bucha da roldana	4x
36	Polia com rolamento fixo - ø 135	2x
37	Parafuso cab. cil. Sext. - M5x50	1x
38	Porca sextavada insert nylon - M5	1x

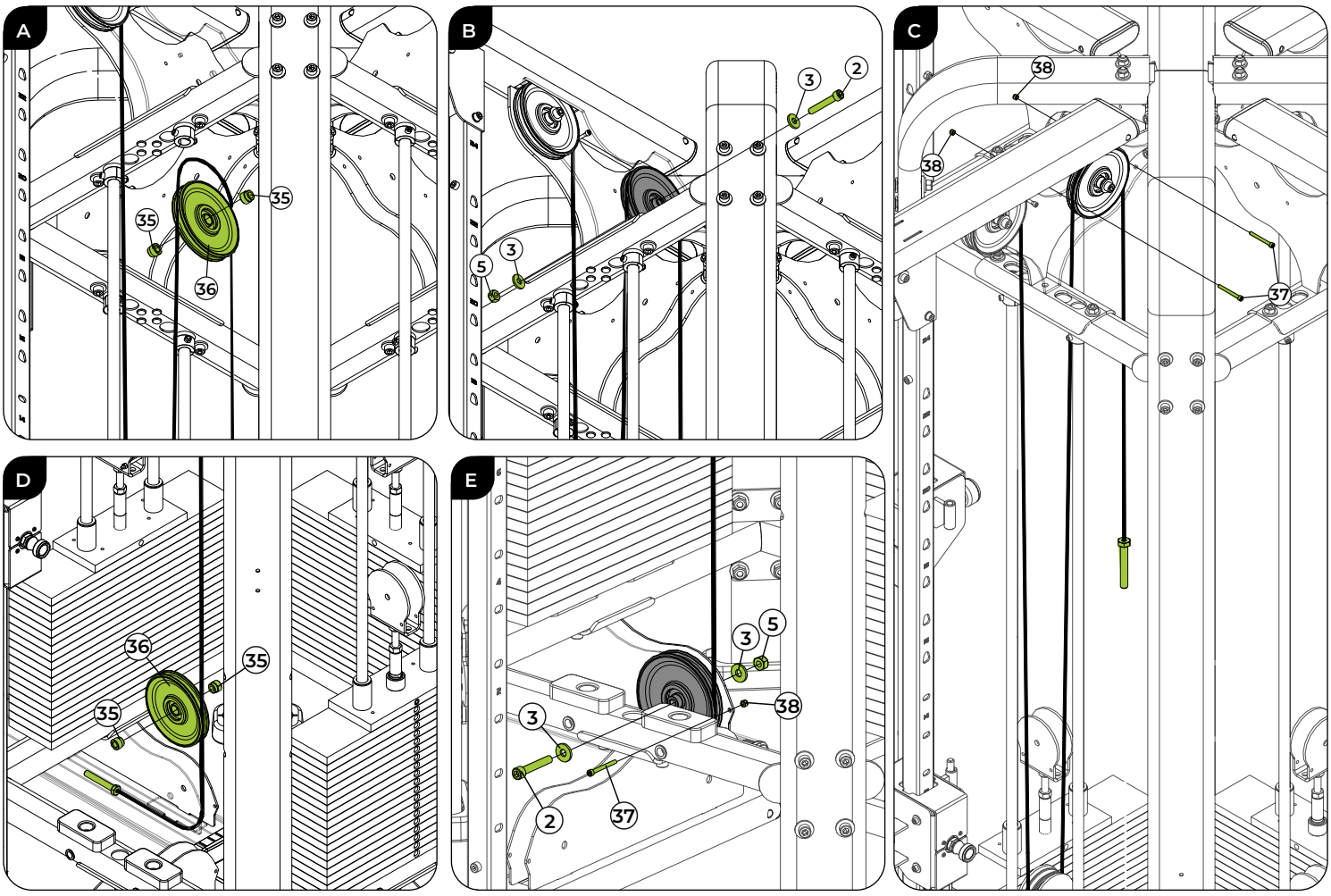

FERRAMENTAS

Chave fixa nº 8 e 17

Chave hexagonal nº 4 e 8

100%

MONTAGEM DO EQUIPAMENTO

Passo 19

13	NOME	Qtd.
	Porca sextavada - M12	1x

35	NOME	Qtd.
	Bucha da roldana	2x

36	NOME	Qtd.
	Polia com rolamento fixo - ø 135	1x

37	NOME	Qtd.
	Parafuso cab. cil. Sext. - M5x50	1x

38	NOME	Qtd.
	Porca sextavada insert nylon - M5	1x

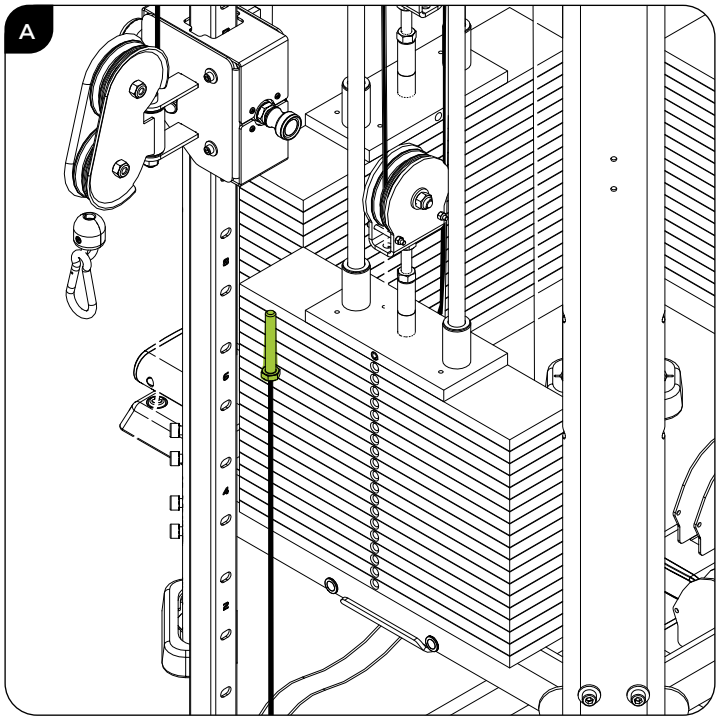

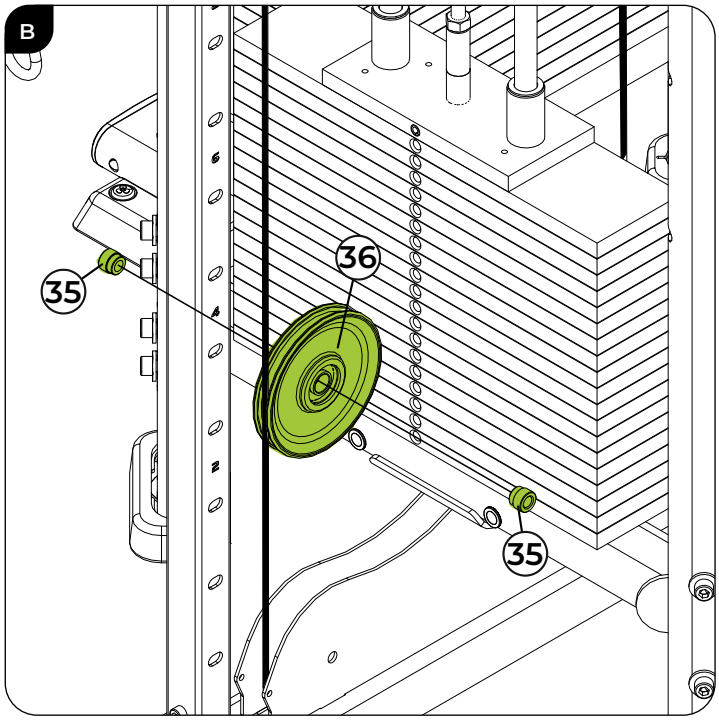

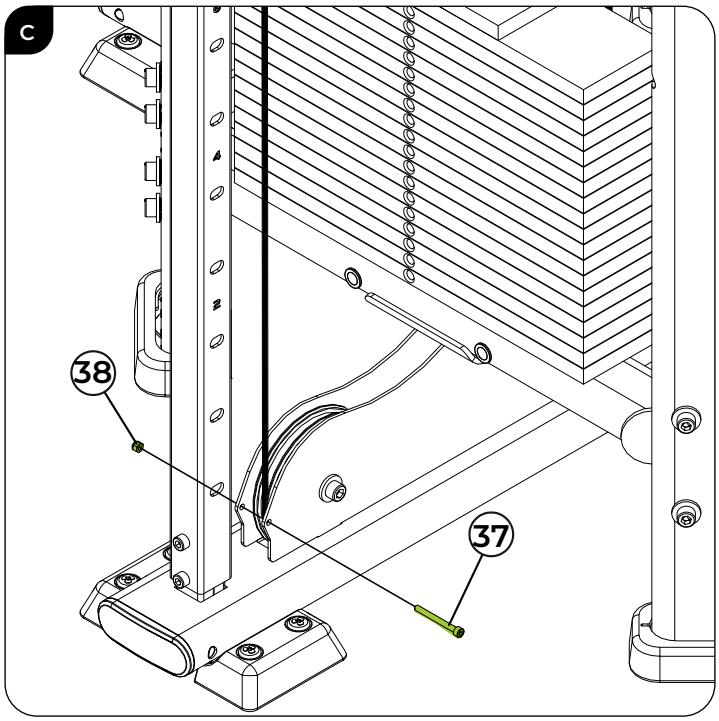

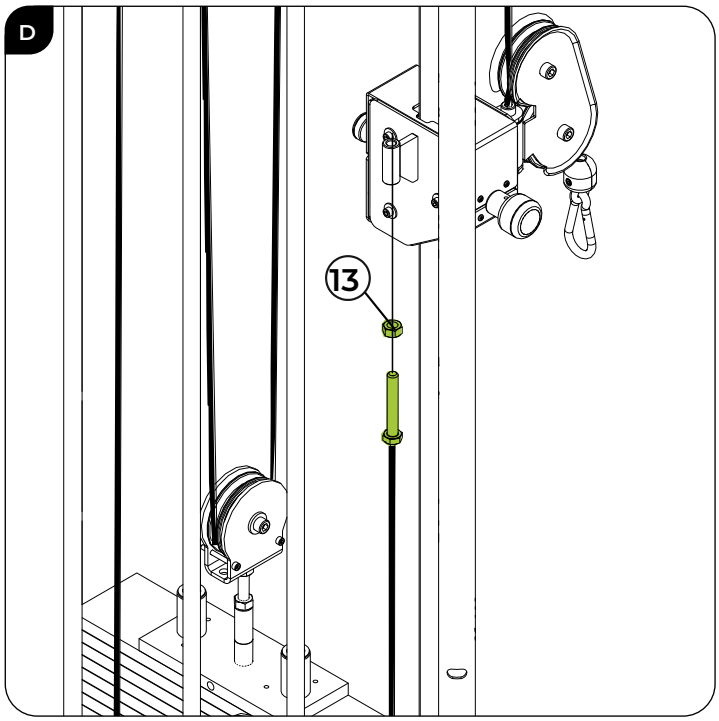

FERRAMENTAS


Chave fixa nº 8 e 19


Chave hexagonal nº 4



Passo 20

34	NOME	Qtd.
	Acabamento - 115x40	4x

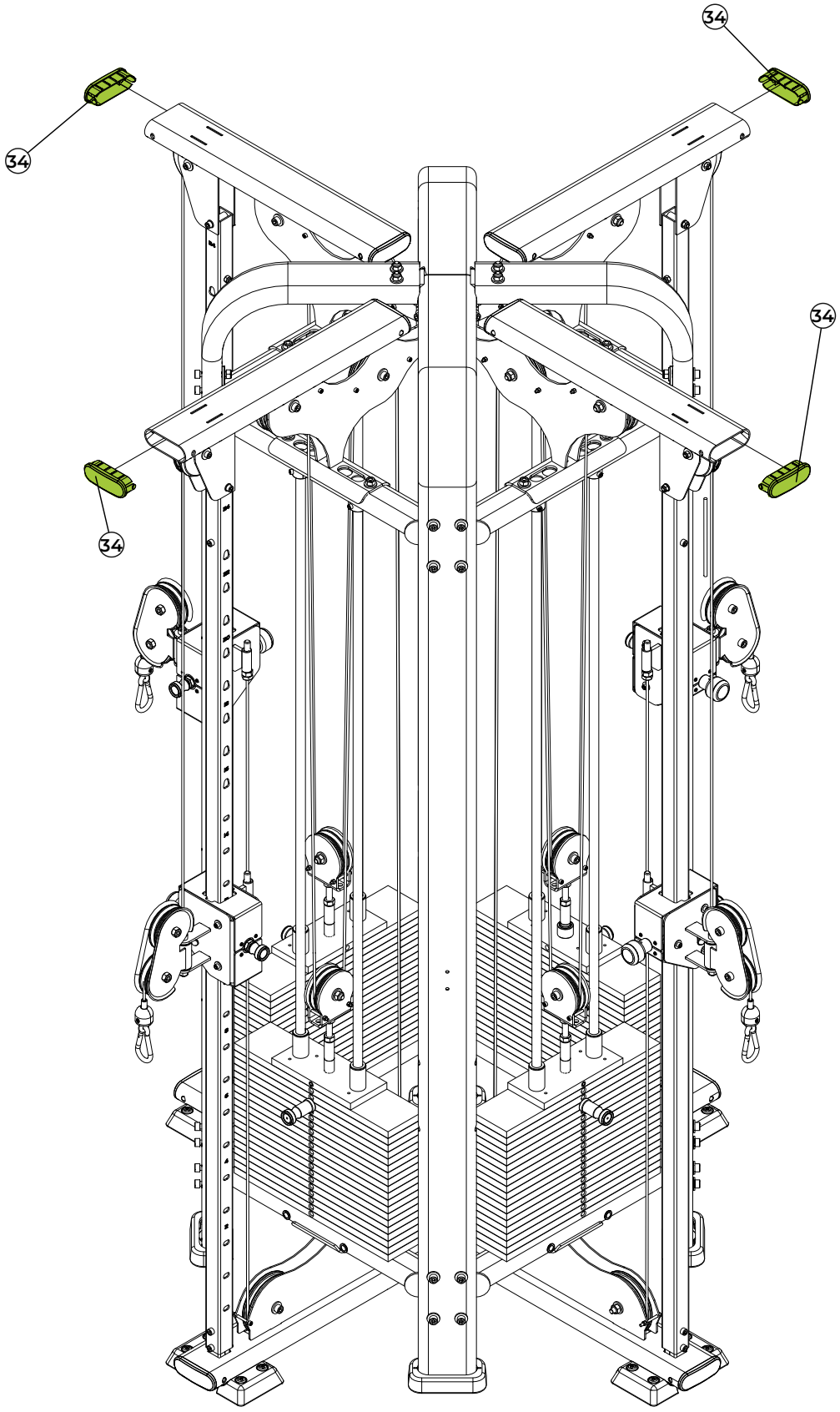

Passo 21 - Fixando o porta-celular (quando aplicável)

39	NOME	Qtd.
	Pino fixador	2x

40	NOME	Qtd.
	Suporte para celular	1x

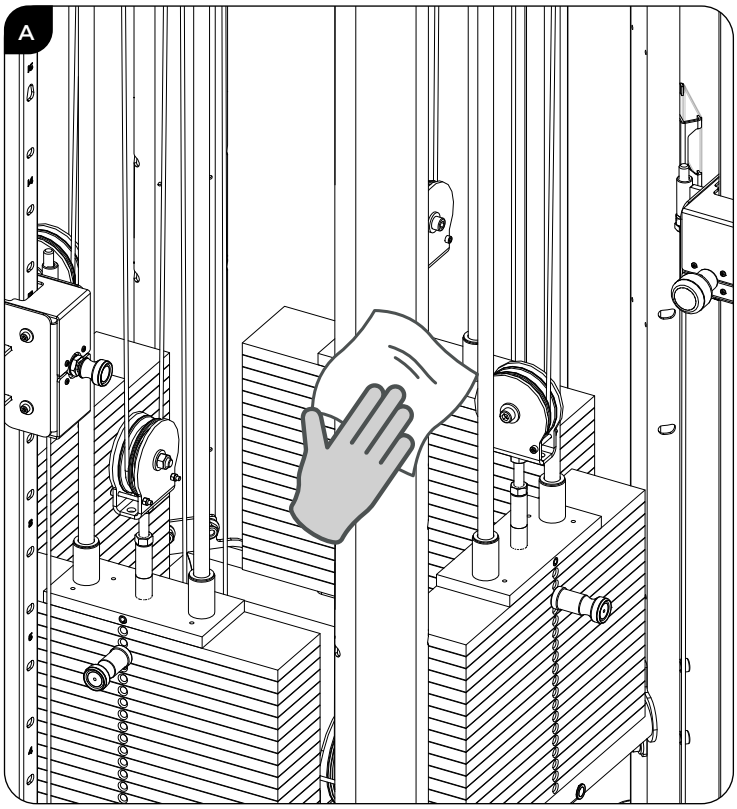

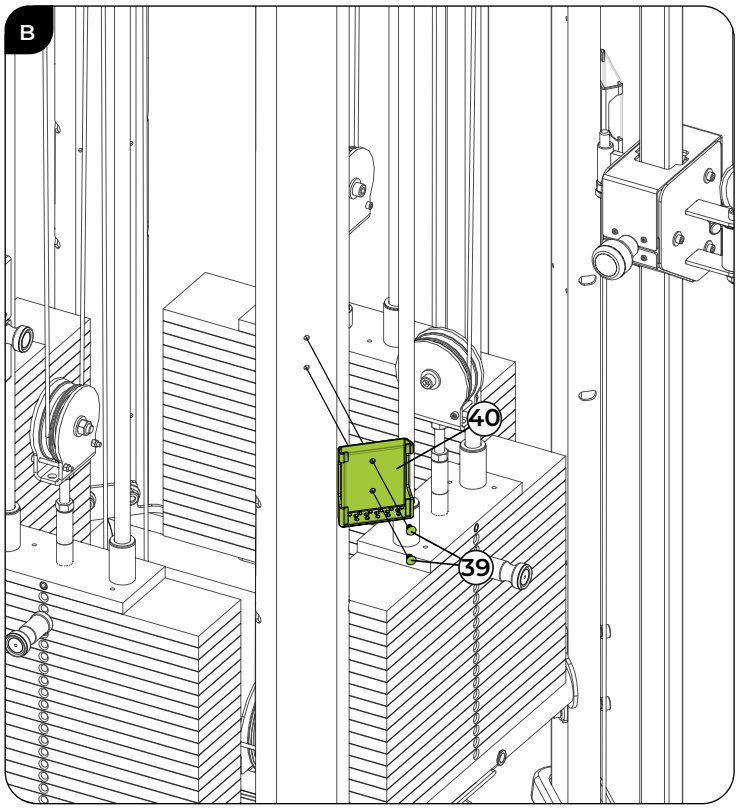

A - Preparação da Superfície
Limpe bem o local onde os suportes serão instalados, utilizando um pano e um desengraxante, como o LIMPADOR E DESENGRAXANTE 7070 LOCTITE. Certifique-se de que a superfície esteja seca e sem resíduos.

B - Fixação do Porta-Celular
Remova a proteção da fita dupla-face na base do porta-celular e posicione-o no local desejado. Pressione firmemente e, em seguida, encaixe os parafusos manualmente, tomando cuidado para não danificar o acrílico.

Passo 22 - Adesivando o Equipamento (Quando Necessário)

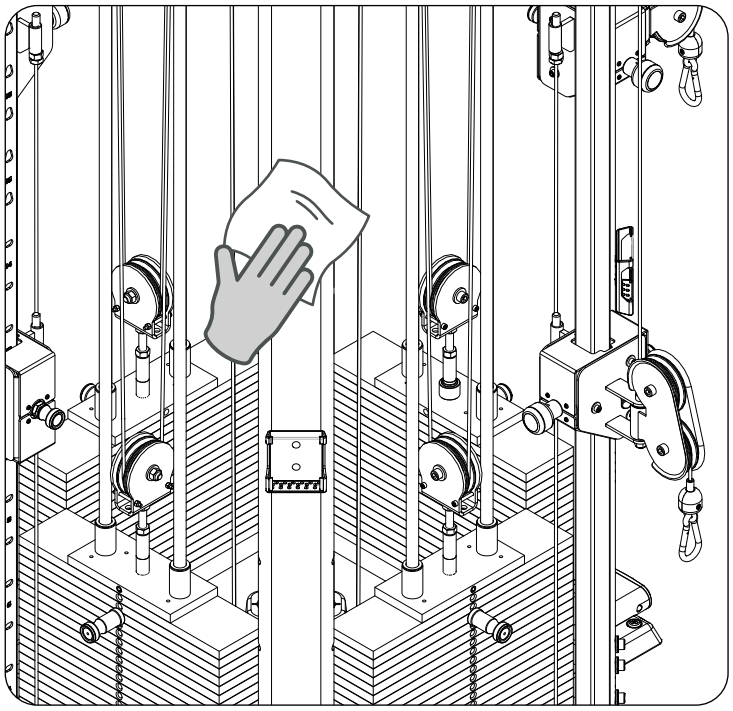

A - Preparação da Superfície
Limpe bem o chassi da máquina com um pano e desengraxante, como o LIMPADOR E DESENGRAXANTE 7070 LOCTITE. A superfície deve estar seca e sem resíduos.

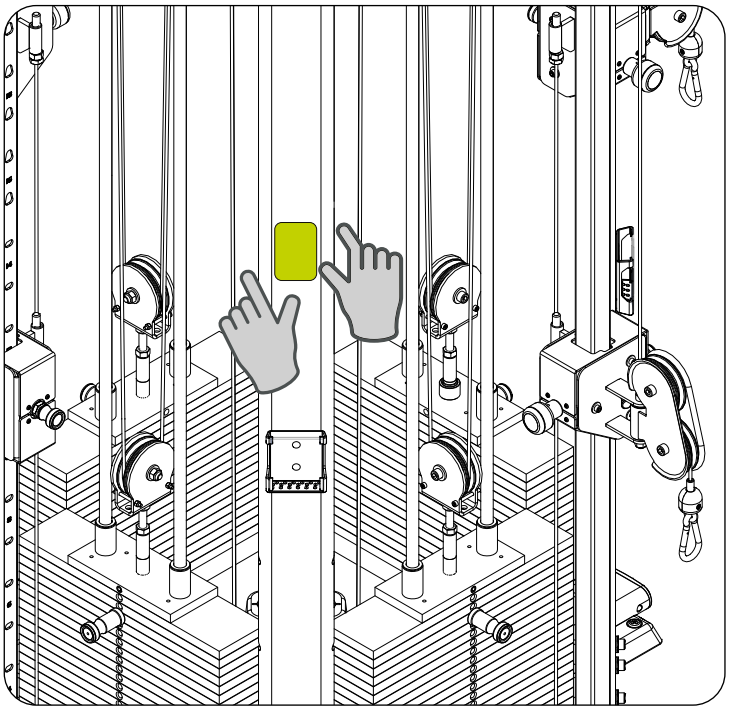

B - Aplicação do adesivo
Destaque o adesivo e posicione-o na superfície limpa e levemente umedecida. Ajuste conforme necessário.

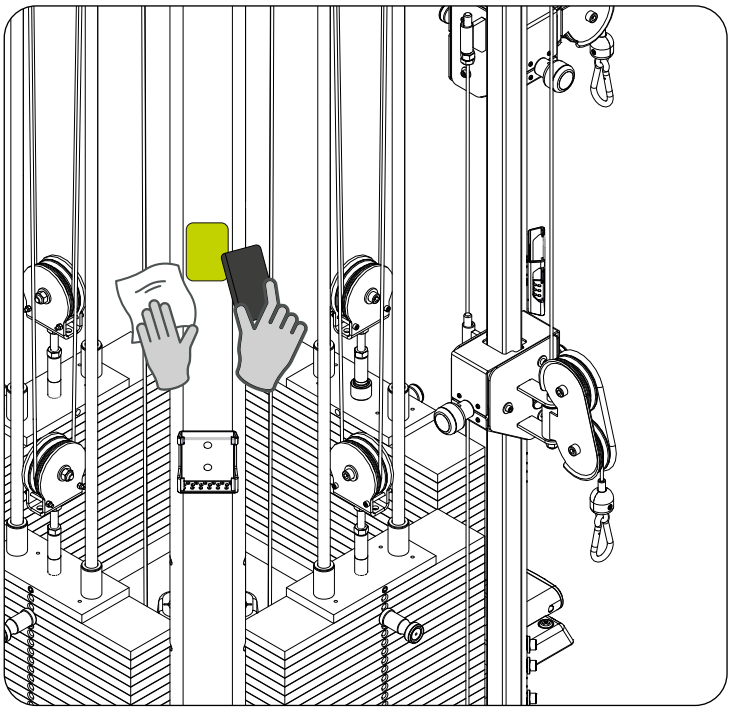

D - Fixação e Cuidados Finais
Pressione o adesivo com uma espátula ou cartão envolto em pano, removendo bolhas. Deixe secar completamente antes de usar a máquina. Limpe a área com espanador ou pano úmido, evitando álcool ou solventes.

Passo 23

41	NOME	Qtd.
	Puxador	4x

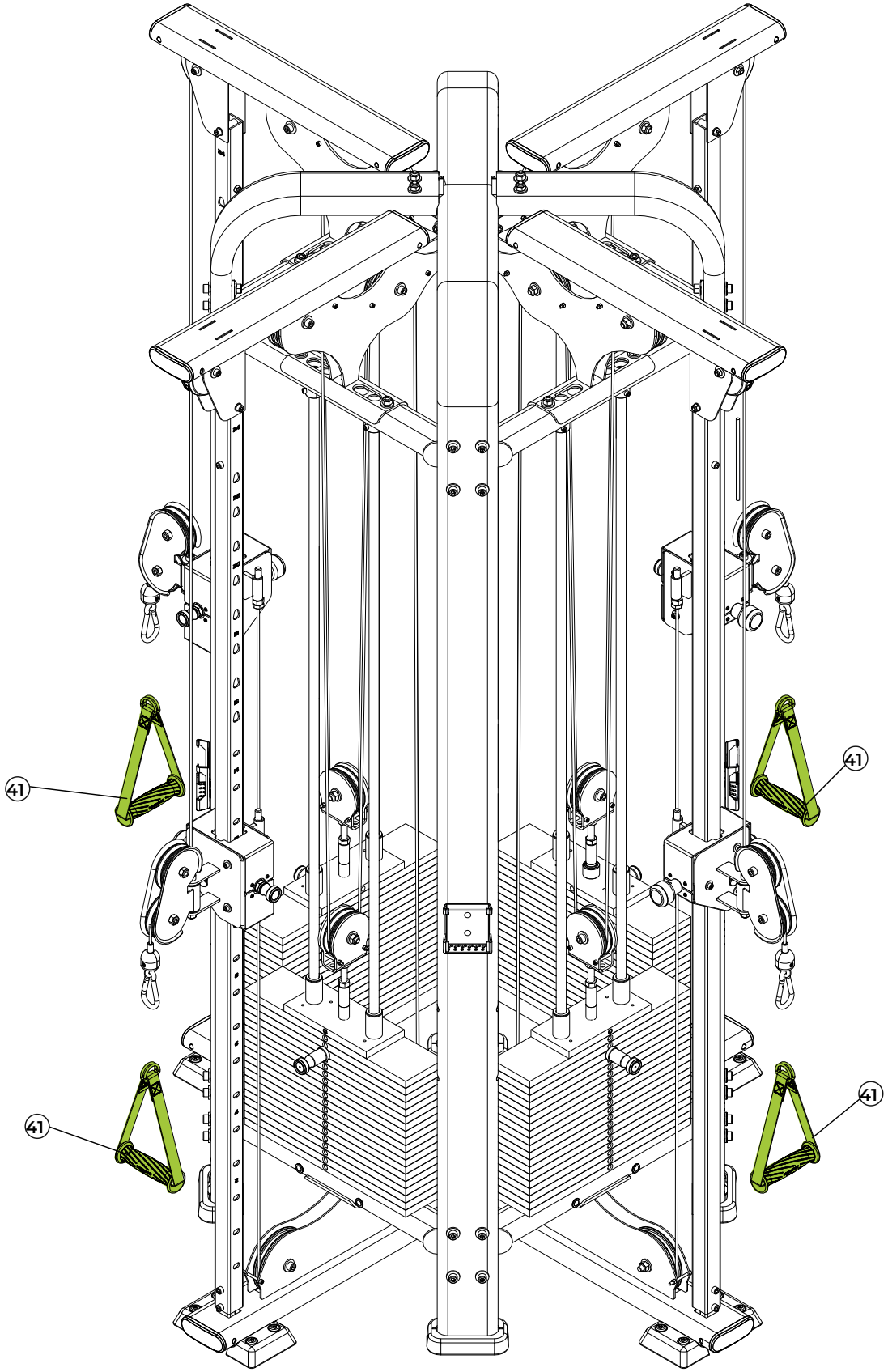

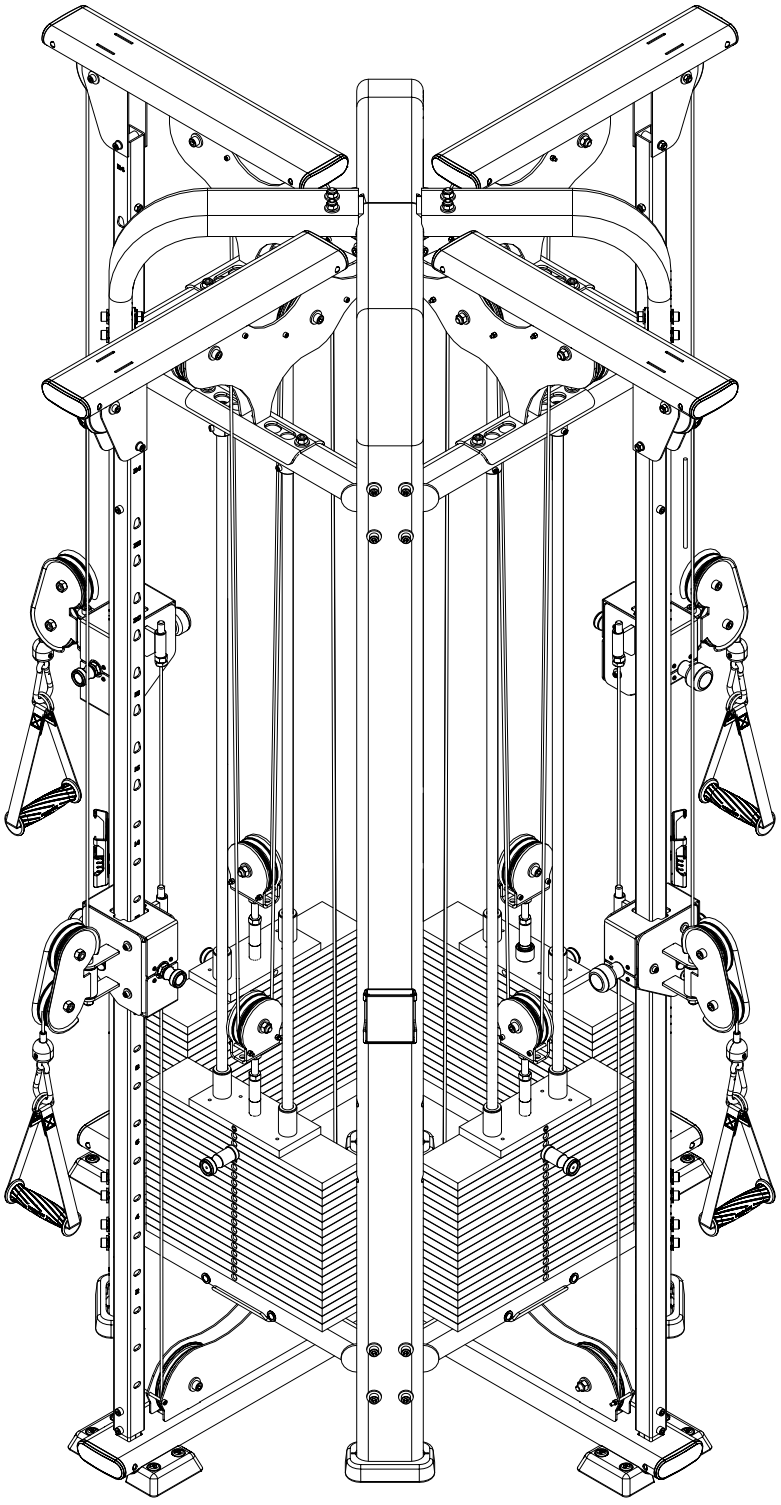

PARABÉNS! A MONTAGEM DO EQUIPAMENTO FOI CONCLUÍDA.

Antes de iniciar o seu treinamento, NIVELE o equipamento ao solo e verifique o aperto em todos os parafusos. Consulte o capítulo sobre instrução operacional antes de utilizar o equipamento.

INSTRUÇÃO OPERACIONAL

PINO SELETOR

O pino seletor permite com que os pesos sejam travados para serem usados ao executar o exercício.

⚠ PERIGO!
Verifique se o pino seletor esta bem encaixado na pilha de peso. Risco de acidente grave ou fatal ao usuário.

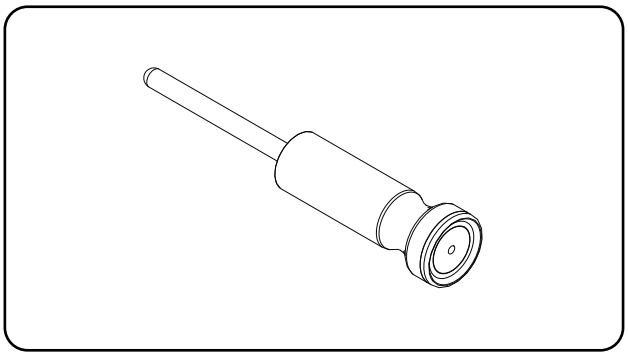

TENSIONANDO O CABO DE AÇO

Para tensionar o cabo de aço basta rosquear o parafuso que fica na ponta do cabo no regulador de altura, para soltar, desrosqueie o parafuso.

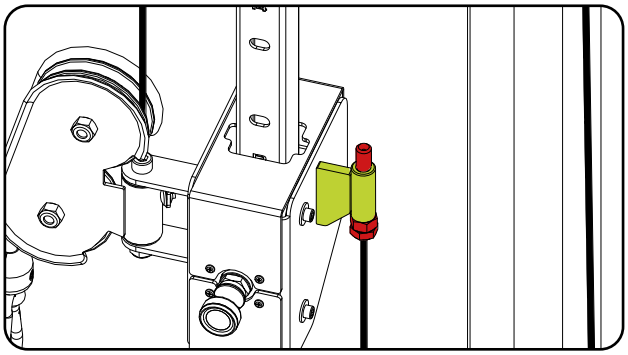

SUPORTE DA ROLDANA DO TOP PLATE

Para regular a roldana do top plate use as porcas para tensionar o cabo de aço, apertando ou afroxando a contra porca. Quando o cabo estiver tensionado reaperte a contra porca.

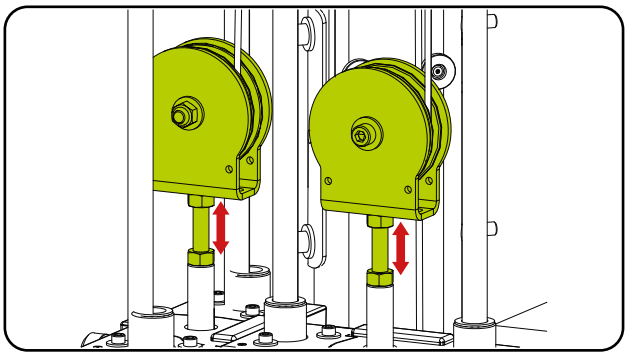

TRAVA DO SUPORTE DO PEGA

Permite que a altura do suporte do pega seja selecionado no trilho do equipamento.

⚠ ATENÇÃO!
Verifique se o pino regulador de altura esta TOTALMENTE ENCAIXADO para evitar ACIDENTES.

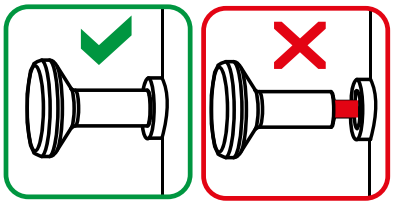

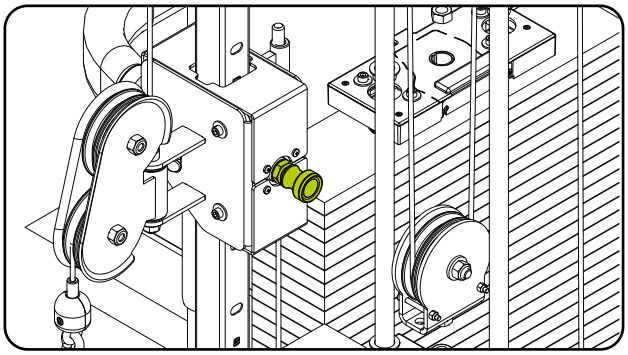

REGULADOR DO PEGA

Permite ajustar o equipamento de acordo com a altura desejada.

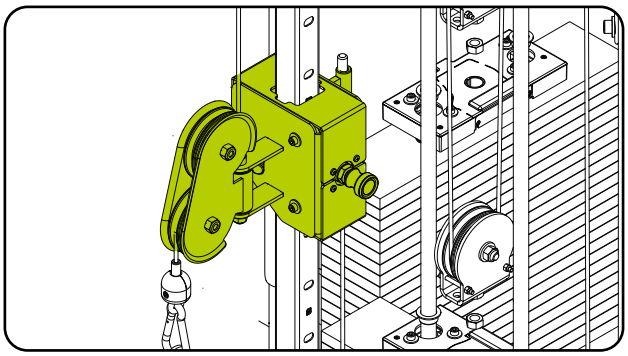

DISTÂNCIA

Por questões de segurança, assegure-se de manter uma distância mínima de 38 cm da polia durante o uso. Isso é essencial para garantir sua segurança durante a prática do exercício.

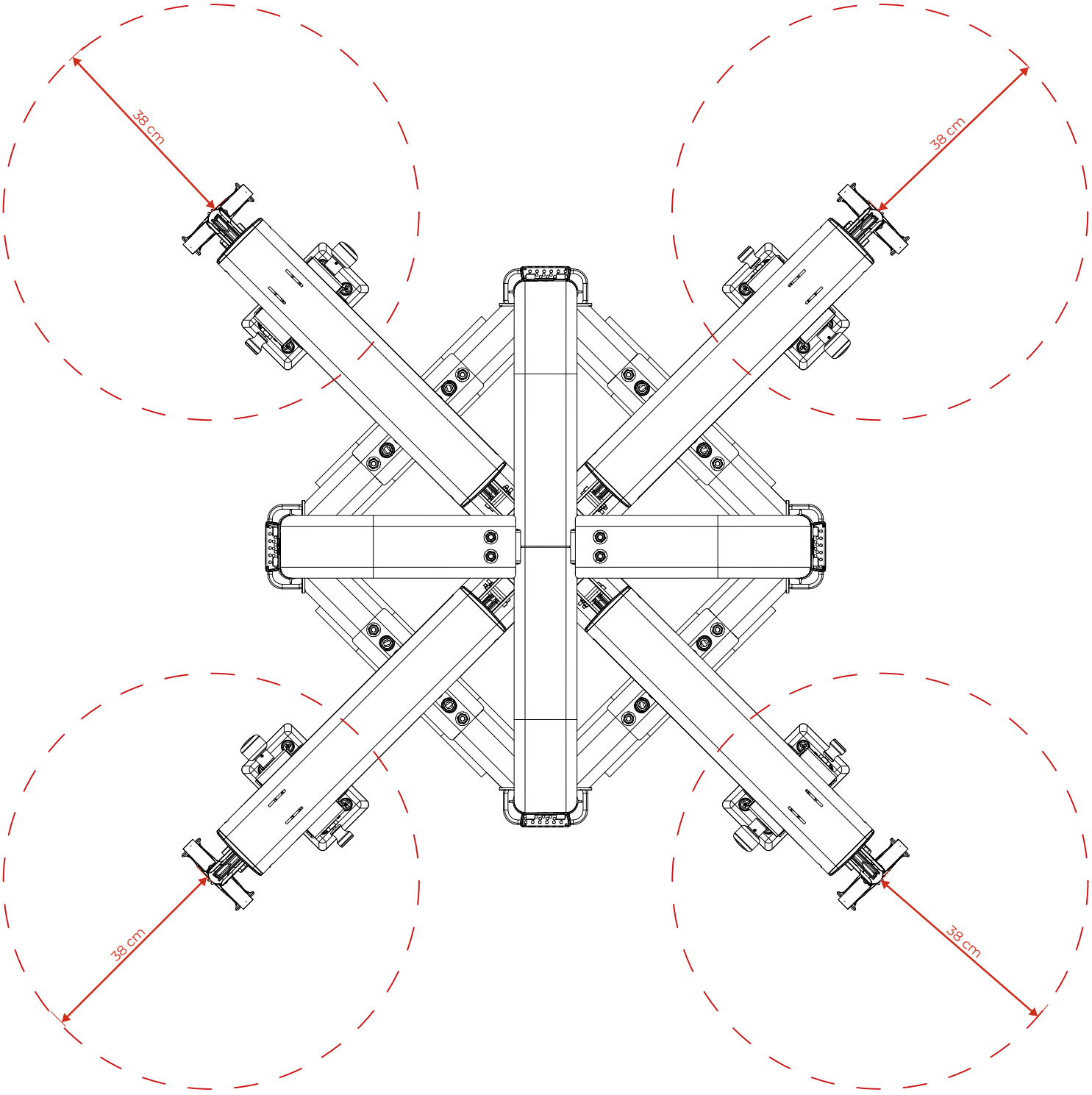

MANUTENÇÃO

MANUTENÇÃO

RECOMENDAÇÕES

Para maior durabilidade, é necessário adotar algumas precauções que evitarão problemas no equipamento e ao usuário ou terceiros. Em caso de quebra ou mau funcionamento, interrompa o uso até que o equipamento seja reparado.

LIMPEZA

Semanalmente, limpe o equipamento utilizando uma escova de nylon macia. Passe aspirador de pó na parte de embaixo do equipamento para evitar o acúmulo de sujeira e pó, que podem afetar o seu funcionamento.

Use sempre um pano macio e úmido com água e sabão neutro para a limpeza do estofado do equipamento antes e após o treino. Espere o equipamento secar por completo para assim iniciar um novo treino. Nunca utilize produtos de limpeza ácidos. Jamais despeje água no equipamento ou aplique líquidos em spray.

ROLDANAS

A roldana é o que permite que o cabo de aço faça o caminho necessário para a execução do exercício, por isso é de extrema importância mantê-las bem cuidadas. Ao menor sinal de desgaste ou de dano, entre em contato com uma assistência técnica.

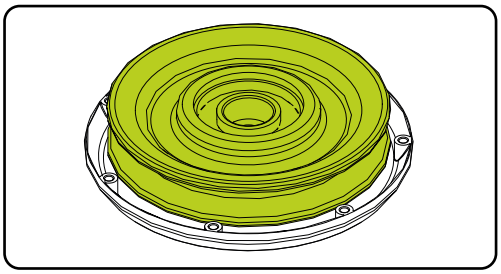

PINO TRAVA DO CABO DE AÇO

O pino trava do cabo de aço tem como função não deixar com que o cabo de aço saia da roldana, portanto, caso algum dos pinos estejam danificados, quebrados, ou soltos, eles podem não segurar o cabo de aço na roldana, causando assim acidentes graves ou fatais. É de extrema importância manter a integridade dos pinos. Ao menor sinal de desgaste, entre em contato com uma assistência técnica.

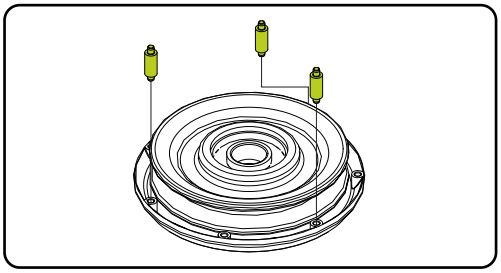

TENSIONADOR DO CABO DE AÇO

Sempre verificar se não está danificado ou fora da sua forma padrão. Caso encontre algum problema com o tensionador entre em contato com uma Assistência Técnica .

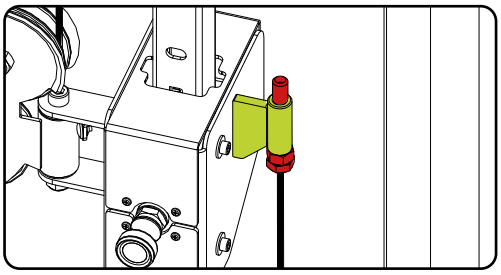

PINO SELETOR

Sempre verificar se o pino seletor não esta danificado ou fora de sua forma original, podendo assim não pinar o peso de forma correta. Caso o pino esteja danificar entre em contato com uma Assistência Técnica.

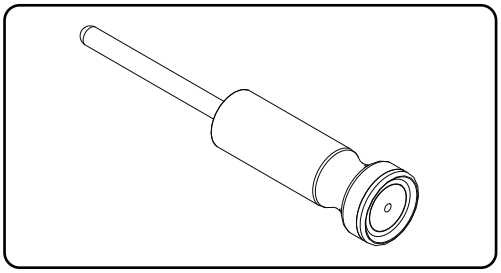

TOP PLATE

Permite com que os pesos sejam selecionados. Ao menor dano ou desgaste a peça não tente selecionar o peso. Entre em contato com uma Assistência Técnica para fazer a troca.

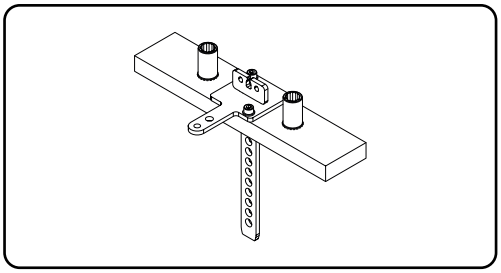

MANUTENÇÃO

MOSQUETÃO

Alguns modelos utilizam mosquetão, portanto é de extrema importância verificar o estado do mosquetão. Ao menor sinal de desgaste, deformações, dificuldade para fechar e tudo que possa ser prejudicial à sua resistência substitua imediatamente o mosquetão.

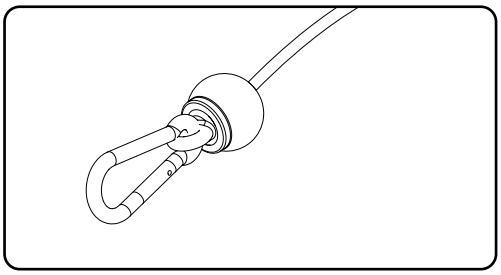

ATENÇÃO!

- **Mensalmente, verificar com atenção as condições do mosquetão;**
- **Não modificar de modo algum os mosquetões;**
- **A abertura do mosquetão deve ser feita voltada para a Coluna de pesos.**

HASTES

Para uma maior conservação do equipamento, se faz necessário que as hastes do mesmo sejam sempre limpas semanalmente. Faça a limpeza utilizando um pano úmido com água ou álcool.

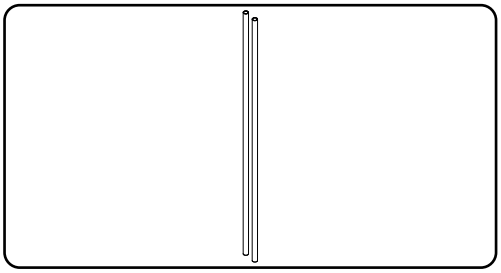

MANUTENÇÃO

CABO DE AÇO

Durante o uso do equipamento o cabo de aço pode se danificar por mau uso ou por falta de manutenção. As vezes o cabo de aço pode se danificar mesmo que não fique exposto esse dano. Fique atento e sempre observe qualquer tipo de problema com o cabo. Não utilize e não permita que o equipamento seja utilizado caso o cabo de aço esteja danificado. Abaixo estão alguns exemplos de cabo de aço danificado.

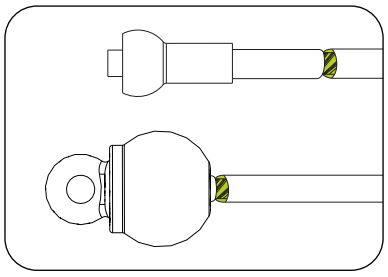

CABO DE AÇO TORCIDO

Cheque sempre o cabo de aço caso encontre torções faça a substituição do cabo imediata mente.

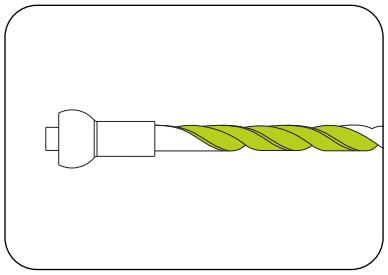

PROTUBERÂNCIA NO CABO DE AÇO

Caso o cabo se rompa internamente uma protuberância pode vir a surgir na parte externa do cabo, fazer a substituição do cabo imediatamente.

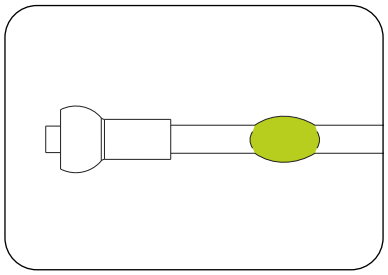

FIOS SOLTOS

Substituir qualquer cabo de aço exposto nas extremidades.

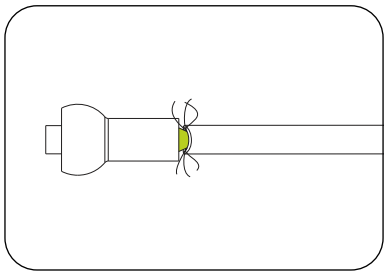

CABO DE Aço AMASSADO

Cabo de aço amassado ou fora da sua forma original pode causar rompimento ou danos a outras partes do equipamento.

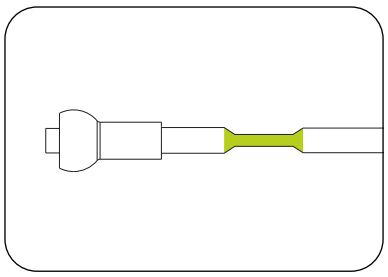

CABO DE AÇO TORCIDO

Cabo de aço torcido ou fora de sua forma original pode causar rompimento ou danos a outras partes do equipamento.

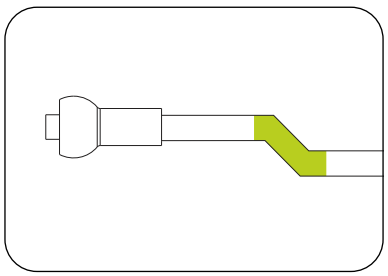

EXPOSIÇÃO

Exposição da ponta do cabo de aço.

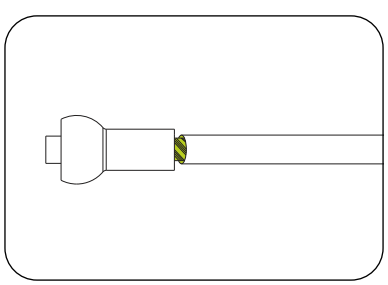

TABELA DE MANUTENÇÃO DO EQUIPAMENTO

Utilize a tabela a seguir para saber a periodicidade das manutenções.

VERIFICAR	DIÁRIA	SEMANAL	MENSAL	QUANDO PRECISO
LIMPEZA	Sempre fazer a limpeza do equipamento antes e depois de cada treino.			
PARAFUSO		Reapertar os parafusos, caso as peças estejam soltas.		
ROLDANAS		Verifique se as roldanas não estão danificadas ou desgastados. Caso estejam, fazer a troca da peça.		
PINO TRAVA		Verifique se os pinos não estão danificados ou desgastados. Caso sim, fazer a troca imediata.		
TENSIONADOR			Verificar se os cabos de aço estão devidamente tensionados de acordo com o descrito no manual. Caso não, fazer o tensionamento correto.	
CABO DE AÇO	Verifique todos os cabos de aço. Caso estejam danificados ou quebrados, faça a troca imediata.			
PINO SELETOR	Verificar se o pino seletor está quebrado ou danificado. Se sim, fazer a troca imediata.			
MANUTENÇÃO PREVENTIVA				A cada 2 meses entre em contato com um Ponto Autorizado para fazer a manutenção preventiva do equipamento.

Qualquer dúvida pode ser sanada através da nossa central de atendimento ao consumidor, pelo telefone 0800-7724080. Para encontrar um Ponto Autorizado, acesse o site http://movement.com.br/assistencia-tecnica e permita que o navegador acesse sua localização e facilite a busca por uma Autorizada mais próxima.

GARANTIA

GARANTIA LIMITADA - LINHA MUSCULAÇÃO

Leia cuidadosamente os termos e condições de garantia antes de utilizar o equipamento.

Ao utilizar o equipamento, você concorda em seguir os seguintes termos e condições de garantia.

A Brudden Equipamentos Ltda., fabricante dos produtos Movement, garante os equipamentos novos livres de defeitos em materiais e fabricação nos períodos estabelecidos abaixo.

Os períodos de garantia iniciam-se na data de emissão da nota fiscal de compra emitida pela Fábrica ou revendedor credenciado.

Essa garantia se aplicará somente a defeitos identificados durante os prazos abaixo e apenas ao comprador original do produto. Para exercitar a garantia o comprador deverá entrar em contato com a Assistência Técnica autorizada mais próxima (lista disponível no site
www.movement.com.br/assistencia-tecnica) em menos de 30 dias da descoberta da não conformidade e disponibilizar o equipamento para inspeção.

90 dias	**Garantia legal do Código de Defesa do Consumidor (art. 26, II)** Mão de obra
6 meses	**Já incluída a garantia legal do Código de Defesa do Consumidor (art. 26, II) de 90 (noventa) dias.** Cabo de aço / Adesivos / Reguladores e Puxadores / Manoplas / Acabamentos termoplásticos / Acabamentos de elastômeros
1 ano	**Já incluída a garantia legal do Código de Defesa do Consumidor (art. 26, II) de 90 (noventa) dias.** Partes e peças mecânicas / Mosquetões / Polias / Rolamentos / Molas / Componentes de fixação / Pintura em geral, incluindo os itens cromados e zincados
3 anos	**Já incluída a garantia legal do Código de Defesa do Consumidor (art. 26, II) de 90 (noventa) dias.** Chassi (exceto pintura) e estruturas metálicas

CONDIÇÕES E RESTRIÇÕES

1. A garantia aplica-se aos produtos Movement somente quando:

1-1. O produto estiver com o comprador original e com a prova de compra original (nota fiscal de compra);

1-2. Não tiver sido objeto de: acidentes, uso inadequado ou negligência, operação indevida, abuso, transporte e armazenamento inadequado, manutenção em desacordo com as especificações contidas no manual de instruções, serviço impróprio, ou modificação não realizada pela Movement;

1-3. As peças de reposição utilizadas forem fornecidas pela Movement;

1-4. Reclamações feitas dentro do prazo de garantia.

2. Esta garantia não cobre danos ou falhas em equipamentos causados por falha na manutenção básica e necessária como descrita no manual.

A GARANTIA NÃO SE APLICA:

- Produtos reparados ou modificados por terceiros, sem prévia autorização por escrito da Movement;
- Chamada de serviços para instalação do produto ou instruções aos proprietários sobre como utilizar o produto;
- Consertos efetuados em produtos Movement sem o número de série ou com a identificação alterada ou danificada;
- À retirada e/ou entrega do equipamento na residência do consumidor para realização de reparos.
- Nenhuma despesa de serviços ocorrida após o período de garantia de serviços.

CONDIÇÕES GERAIS DA GARANTIA

O serviço de Garantia Movement pode ser solicitado diretamente à fábrica ou a um Assistência Técnica Autorizada. Vide lista no site www.movement.com.br/assistencia-técnica.

As despesas decorrentes de eventuais transportes do produto até uma assistência técnica ou o deslocamento (visita técnica) realizado por assistente autorizado, serão custeados pelo comprador, estando ou não o produto coberto por esta garantia.

A responsabilidade da presente garantia se limita exclusivamente ao reparo, modificação ou substituição do produto fornecido.

A Movement não se responsabiliza por danos a pessoas, a terceiros, a outros equipamentos e instalações, lucro cessante ou quaisquer danos emergentes.

A Movement reserva-se no direito de paralisar a fabricação do equipamento, a qualquer tempo e sem prévio aviso, modificar suas especificações e introduzir melhorias, sem incorrer na obrigação de efetuar tais aperfeiçoamentos em produtos anteriormente fabricados.

A Movement reserva-se no direito de paralisar a fabricação do equipamento, a qualquer tempo e sem prévio aviso, modificar suas especificações e introduzir melhorias, sem incorrer na obrigação de efetuar tais aperfeiçoamentos em produtos anteriormente fabricados.

ATENDIMENTO AO CONSUMIDOR
CEP 17586-202 - Pompeia - SP - Tel. 0800-7724080
falecom@movement.com.br

Fabricado por:
BRUDDEN EQUIPAMENTOS LTDA.
Av. Industrial, 700 Distrito Industrial.
CEP: 17586-202 POMPEIA-SP - BRASIL
CNPJ: 43.061.654/0001-38
www.movement.com.br
falecom@movement.com.br

OWNER'S MANUAL



MULTICABLE

LEIA ATENTAMENTE ESTE MANUAL ANTES DE UTILIZAR O EQUIPAMENTO. GUARDE-O PARA CONSULTA E REFERÊNCIA FUTURA.

READ THIS MANUAL CAREFULLY BEFORE USING THE EQUIPMENT. KEEP IT FOR FUTURE CONSULTATION AND REFERENCE.

LEA DETENIDAMENTE ESTE MANUAL ANTES DE UTILIZAR EL EQUIPO. GUARDARLO PARA FUTURAS CONSULTAS Y REFERENCIAS.

MOVEMENT

20/10/26

NEXT


NEXT
NEXT
NEXT
NEXT
NEXT

WELCOME TO MOVEMENT!

Congratulations, you are now a part of the MOVEMENT universe!

With the goal of offering products, services and innovative solutions that meet the needs of leisure, well-being and comfort, waking people up to a more pleasurable and healthy life, Brudden Equipment Ltd. has created the MOVEMENT brand.

Established to development and produce gym equipment, the Movement logo stood out in the Brazilian market for the tradition in practicality and durability, which makes Brudden a quality icon in the markets in which it plays.

With extensive investment in research and development by renowned institutions, MOVEMENT promotes the improvemet of quality of life for a wide range of profiles and habits, with strong presence in Residence, Condominiums, Gyms, Clubs, Hotels, Clinics, Companies and Organizations.

The quality in equipment extends to the services provided by its wide network of services Authorized Points, spread throughout the national territory, always bringing Movement close to you and your family, for a healthier and more pleasurable life for those who train using our equipment and profitable for investors.

Visit our website and learn more about what our company offers to improve your quality of life.

SUMMARY

SAFETY INFORMATION 5

UNDERSTANDING THE EQUIPMENT 10

ASSEMBLY OF THE EQUIPMENT 13

OPERATING INSTRUCTIONS 40

MAINTENANCE 44

WARRANTY 49



SAFETY INFORMATION

EXPLANATION OF SYMBOLS

DANGER!

- A “DANGER” statement contains information that must be taken into account to avoid serious physical injury or death.

ATTENTION!

- An “ATTENTION” statement contains information that must be carried on to avoid any physical harm to the user.

CAUTION!

- A statement preceded by the word “CAUTION” contains information that must be followed to avoid damage to the product.

Keep this manual for consulting it in the future. Read and understand this manual.

DANGER!

- Misuse of the equipment can turn it into a dangerous instrument, potentially causing serious injuries or even user death. It is extremely important to read and understand this Manual.
- Before using the equipment, read this Manual carefully, ensuring correct assembly and use, under risk of serious injury and user death.
- It is the sole RESPONSIBILITY of the purchaser of MOVEMENT products to read the instruction manual and the equipment’s warning labels. It is also the sole responsibility of the purchaser to instruct end users on the correct use of the equipment.
- Users must be supervised by a qualified professional, and it is the purchaser’s responsibility to instruct them correctly. Use of the equipment contrary to the provisions of this Manual may cause accidents to users.
- This equipment is not intended for use by persons with reduced physical, sensory, or mental capabilities, or lack of experience and knowledge, unless they have been given instruction concerning the use of the equipment and are under the supervision of an instructor.
- This equipment is intended for professional use in Gyms, Clubs, Studios, Hotels, and Condominiums, always under the supervision of a qualified instructor. It is not intended for domestic use. In case of doubt, contact MOVEMENT.
- It is recommended that the equipment be located in a controlled access area. Controlling access to the equipment is the sole responsibility of the instructor, as is the supervision of the user when they are using the equipment.
- NEVER allow two or more people to use the equipment at the same time.
- Do not allow third parties to stand near the equipment, as this may cause accidents.
- Do not allow children, persons with reduced psychomotor capacity, and animals to be near the equipment, due to the risk of serious or fatal accidents.
- Do not use the equipment barefoot, with high-heeled shoes, or worn-out soles. Ensure there are no stones stuck to your footwear.
- Do not wear loose clothing; avoid using jewelry, chains, loose hair, and other objects. Always wear clothing intended for physical exercise.
- Do not use the equipment if you are ill or under the influence of drugs, alcohol, or any substance that affects your psychomotor capacity.
- When adjusting any seat, knee pad, weight stack, backrest, or any other type of adjustment, make sure that the adjustment pin or lever is fully inserted into the adjustment hole to avoid injury.
- Incorrect or excessive exercises can cause serious injuries. If you feel any kind of pain, dizziness, feeling of fainting, or shortness of breath, stop exercising immediately and consult a specialized doctor.

EXPLANATION OF SYMBOLS

DANGER!

- Keep the floor around the equipment always dry, preventing slips and falls.
- Ensure the equipment is properly leveled on the ground and on a flat surface, away from walls, to maintain the equipment's balance and prevent accidents and damage to the user.
- DO NOT place the equipment on polished (smooth) flooring, as this may cause equipment instability.
- Never modify the equipment without the manufacturer's authorization. Unauthorized modifications or accessories may result in loss of warranty, in addition to causing serious or fatal injuries to the user.
- DO NOT use or allow the use of any equipment that is damaged and/or has worn or broken parts.
- Immediately replace any type of steel cable that is damaged or worn — risk of serious or fatal accident to the user. It is the full responsibility of the instructor to check the condition of the steel cable.
- Use only replacement parts manufactured and supplied by MOVEMENT.
- Do not allow any person to perform maintenance on the equipment. MOVEMENT has authorized service centers throughout the national territory. To locate the nearest one, consult the website www.movement.com.br or contact us by phone at 0800 772 40 80.
- Preventive maintenance is the key to ensuring a long equipment life and thus avoiding serious accidents to the user. Any questions about maintenance, see the maintenance chapter in this manual.
- The equipment comes equipped with a weight stack. Do not use any other type of weight to increase the equipment's maximum load — risk of serious or fatal accident to the user.
- Do not use any other type of selector pin other than the one that comes with the equipment to lock the weight stack.
- Do not allow the user to drop the weight stack in free fall — risk of damage to the equipment structure.
- Do not exceed the equipment's maximum capacity.
- Fully insert the selector pin into the weights. Partial insertion may cause the weights to fall, resulting in equipment damage and serious or fatal accidents to the user.
- Never remove the selector pin when the weight stack is in an elevated position.
- Never attempt to release parts or weights that are stuck.
- UNDERSTANDING each warning sticker is important. If in doubt, contact our customer service line at 0800 772 40 80.
- If the warning stickers are damaged, contact MOVEMENT immediately to request replacement. The warning stickers are affixed to the equipment and must be inspected before using the product.
- Triangular-shaped stickers represent risk to the user.



DANGER!

DO NOT PLACE HANDS BETWEEN THE WEIGHTS.

RISK OF CRUSHING.



DANGER!

DO NOT PLACE HANDS BETWEEN THE PULLEYS.

RISK OF CRUSHING.



DANGER!

EQUIPMENT NOT INTENDED FOR CHILDREN. KEEP

CHILDREN AWAY FROM THE EQUIPMENT.

RISK OF ACCIDENTS.



ATTENTION!

INSERT THE HEIGHT SELECTOR PIN COMPLETELY.



ATTENTION!

MAINTAIN A MINIMUM DISTANCE OF 38CM DURING EXERCISE EXECUTION.

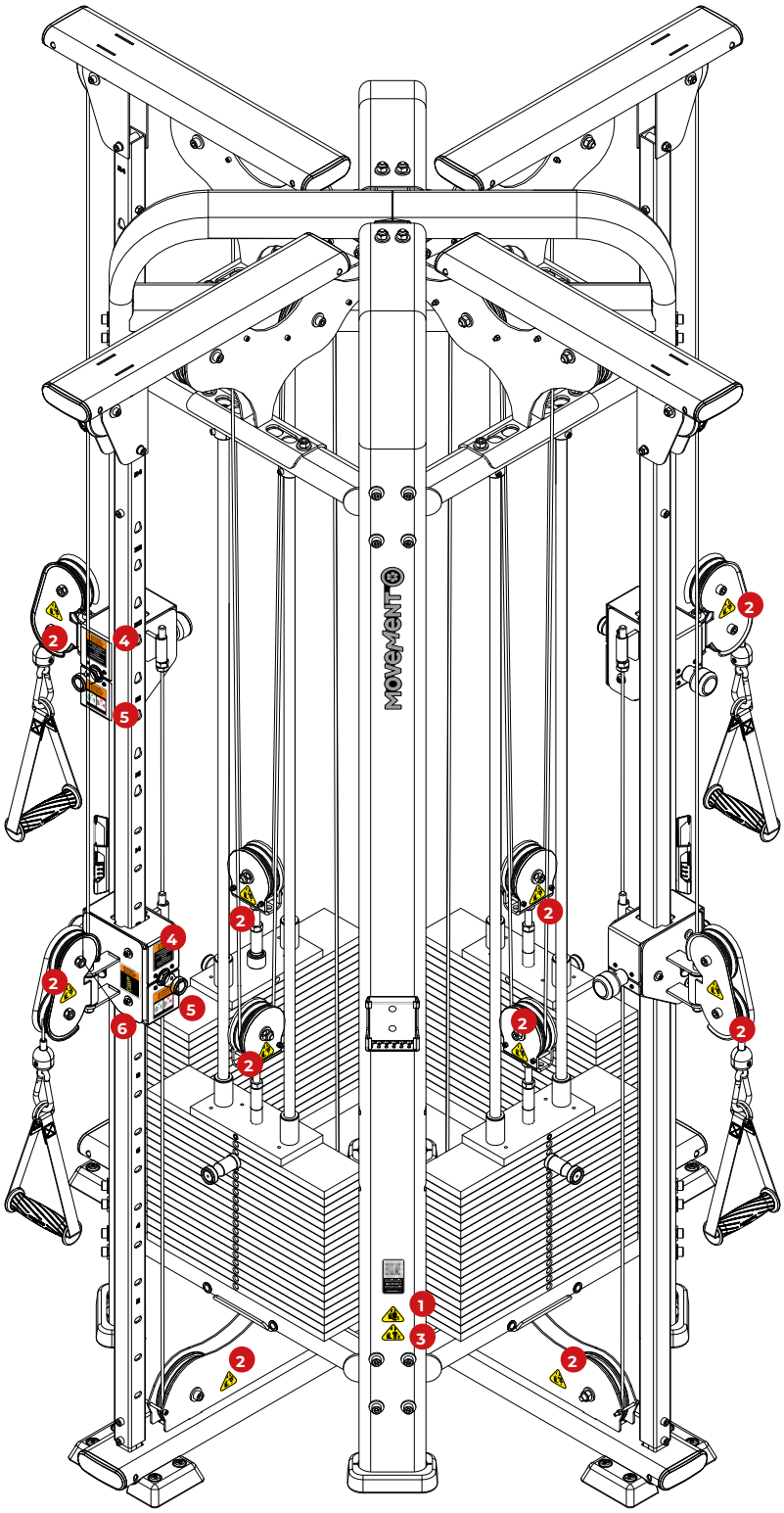
movement




ATENÇÃO!
ATTENTION!
¡ATENCIÓN!
Insira o pino regulador TOTALMENTE!
Insert the adjusting pin FULLY!
Inserte COMPLETAMENTE el pasador de ajuste!
38 cm

SAFETY INFORMATION

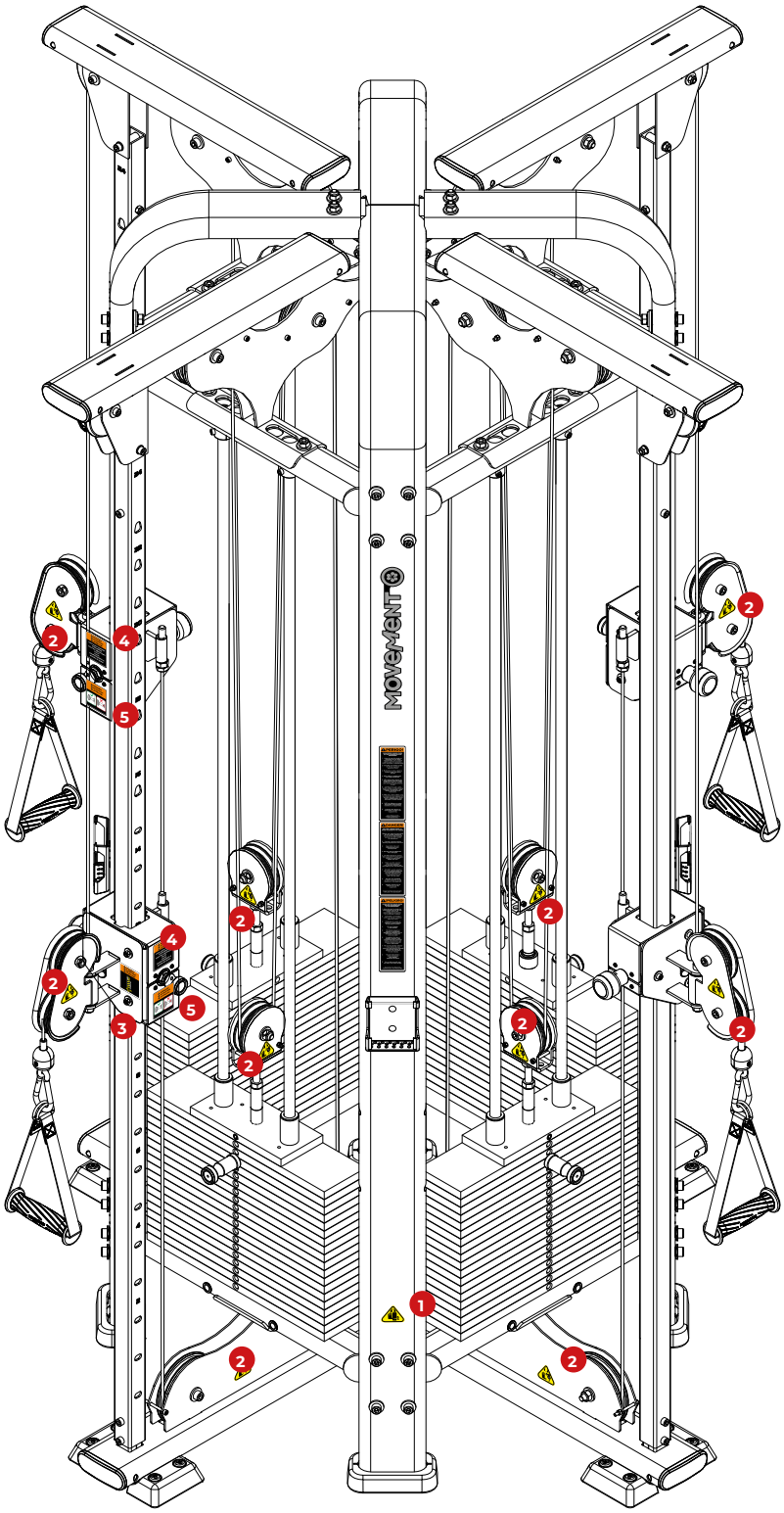









UNDERSTANDING THE EQUIPMENT

OBJECTIVE

The multicable allows the user to work muscle groups using the handles.

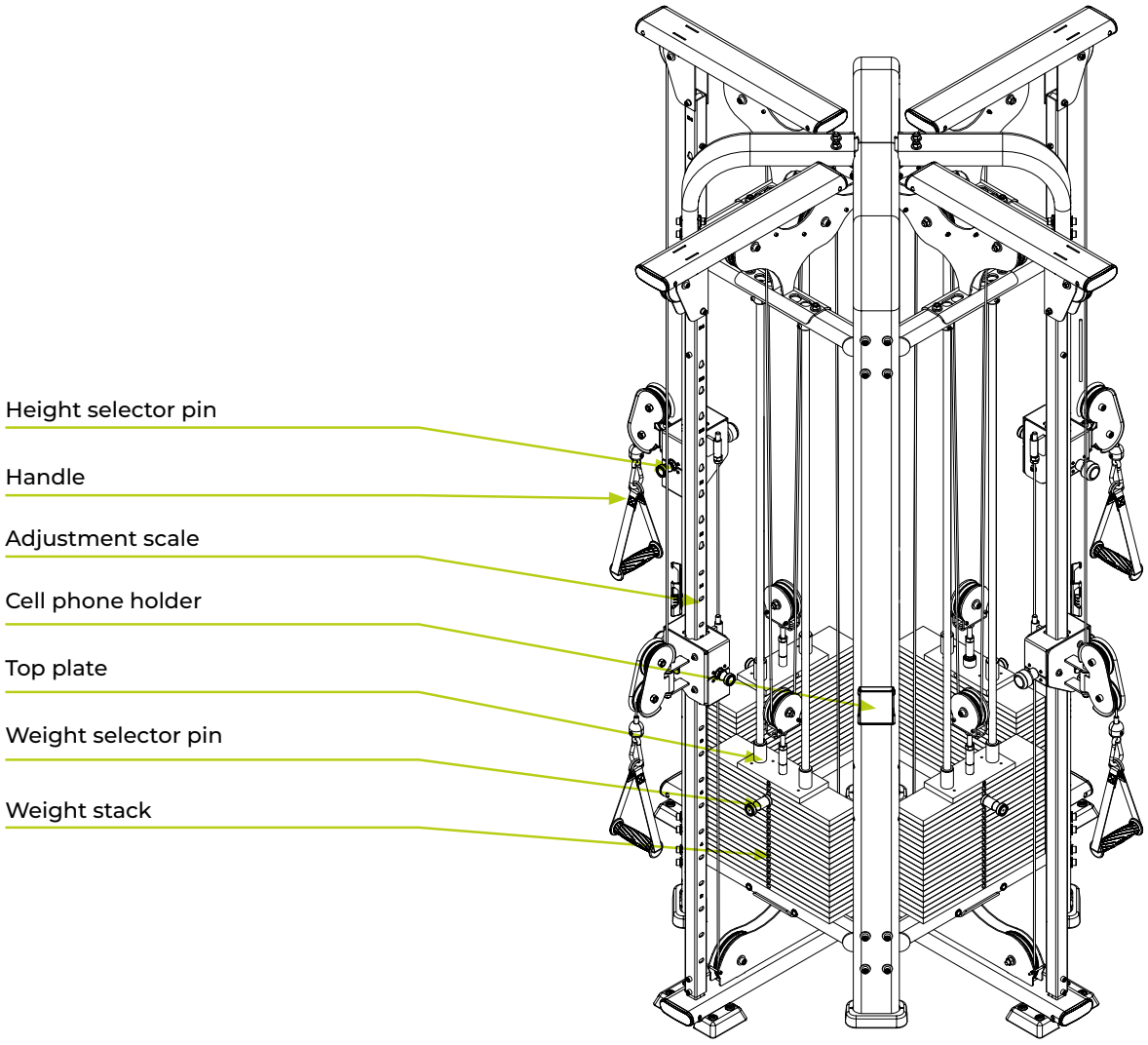

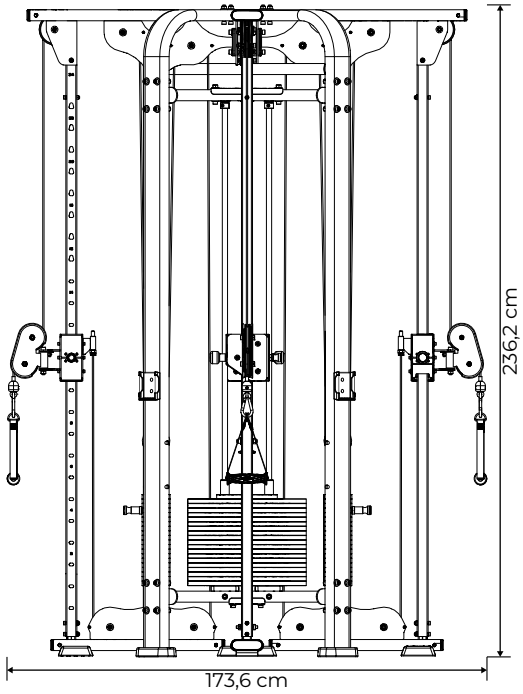

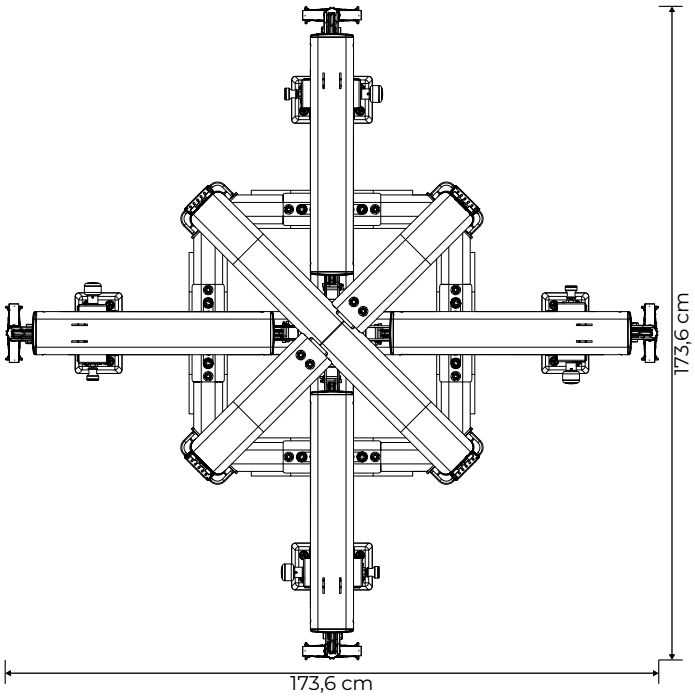

Weight stacks

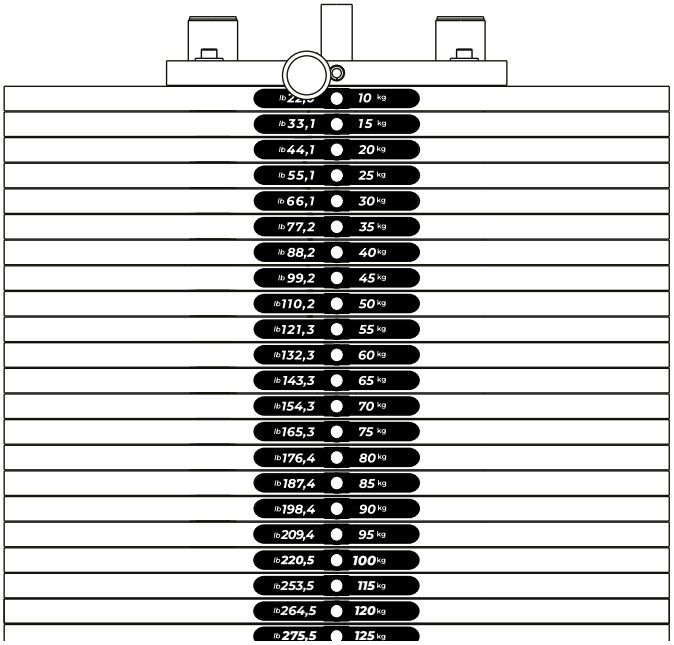

Weight stack load: • **High row** • **Low row**
24 weight plates of 5 kg each
Total load: 125 kg

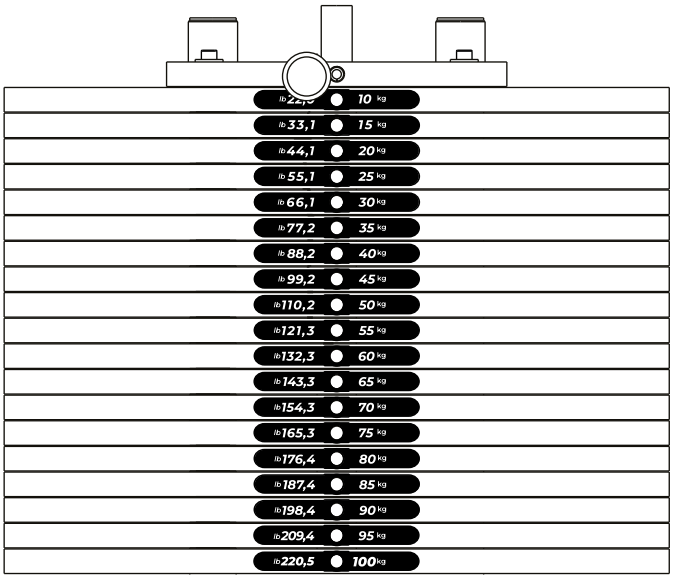

Weight stack load: • **Pulley**
Weight stack load 19 weight plates of 5 kg each Effective tower load 19 weight plates of 5 kg each
Total load: 100 kg

Equipment Specifications

Equipment	Multicable
Line	NEXT Cables
Length	173,6 cm
Width	173,6 cm
Height	236,2 cm
Footprint	7,891 m2
Equipment weight	658 kg
Top plate	5 kg
Unit weight per plate	5 kg
Starting load	5 kg
Maximum total load (per pulley tower)	100 kg
Maximum total load (high row)	125 kg
Maximum total load (low row)	125 kg
Structure	Aço
Paint	Surface treatment with 9 baths + electrostatic powder coating
Weld	Robotic MIG / MAG
Steel cable	Coated, Ø 4.76 mm diameter, with steel core Ø 3.175 mm
Enclosed pulleys	Yes
Color options	Black
Tower base shock absorber	Yes
Weight selector pins (pin holder)	Carbon steel with anodized aluminum handle
Adjustments (pulley)	Height adjustment with 24 levels
Weight guide rods	Hard anodized aluminum – low coefficient of friction and high wear resistance
Handles	Anodized aluminum
Regulator guide (pulley)	AISI 316 stainless steel – 3 mm thickness
Upholstery	Controlled density polyurethane foam
Upholstery covering	Waterproof synthetic leather (Courvin)
Warranty	Up to 3 years. Check the equipment's Warranty Terms.

ASSEMBLY OF THE EQUIPMENT

ASSEMBLY OF THE EQUIPMENT

⚠ CAUTION!

Before starting the assembly of your equipment, it is necessary to pay attention to the following precautions:

- Ensure the packaging is not damaged and that the equipment's parts and components are not faulty.
- It is recommended that the equipment be unpacked at the location where it will be assembled.
- The assembly area must be clean.
- The floor must be flat, leveled, and solid to prevent equipment instability.
- It is recommended that the equipment be assembled away from moisture and protected from sunlight to avoid damage to electronic parts and the equipment's casing.

ICONS

The purpose of the icons is to instruct on good practices that must be followed during the assembly process.



It is recommended that this assembly be performed by two people.



Do not fully tighten the screws.



Fully tighten the screws.

TOOLS

Use the following tools to assemble the equipment. The purpose of the torque table is to guide how much tightening a specific screw can withstand. The table must be followed rigorously.

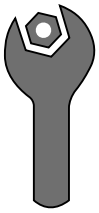

Fixed wrench

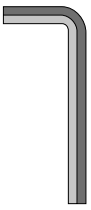

Hex wrench



Medium torque thread locker



Phillips screwdriver

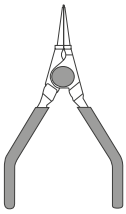

Snap ring pliers

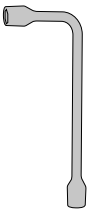

Lug wrench

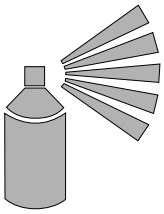

Spray grease

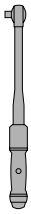

Torque Specification:

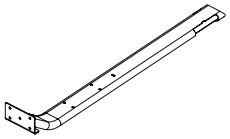

Fastening elements in metal structures

Diameter [mm]	Torque [N.m]
M6	9 to 12
M8	22 to 29
M10	45 to 48

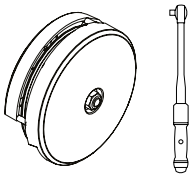

Pulleys with or without covers

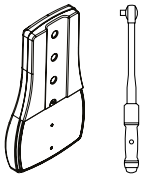

Upholstery with or without covers

Torque [N.m]

8 to 10

ASSEMBLY OF THE EQUIPMENT

LIST OF COMPONENTS

A



Support

B1



Lower connecting bar

B2

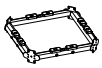

Upper connecting bar

C

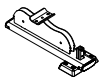

Lower support

D



Column

E



Upper support

F



Weight stack

G



Top plate

H

Weight guide rod

I



Pulley support

J

Height adjuster scale

K



Height adjuster

L



Pulley support

M

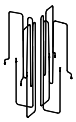

Steel cable

ASSEMBLY OF THE EQUIPMENT

Step 01

	NAME	Qty.
A	Support	

	NAME	Qty.
1	Foot cover	2x

	NAME	Qty.
2	Hex socket head screw - M10x60	16x

	NAME	Qty.
3	Flat washer - G.A 10,3x3,0	16x

	NAME	Qty.
4	Spacer	16x

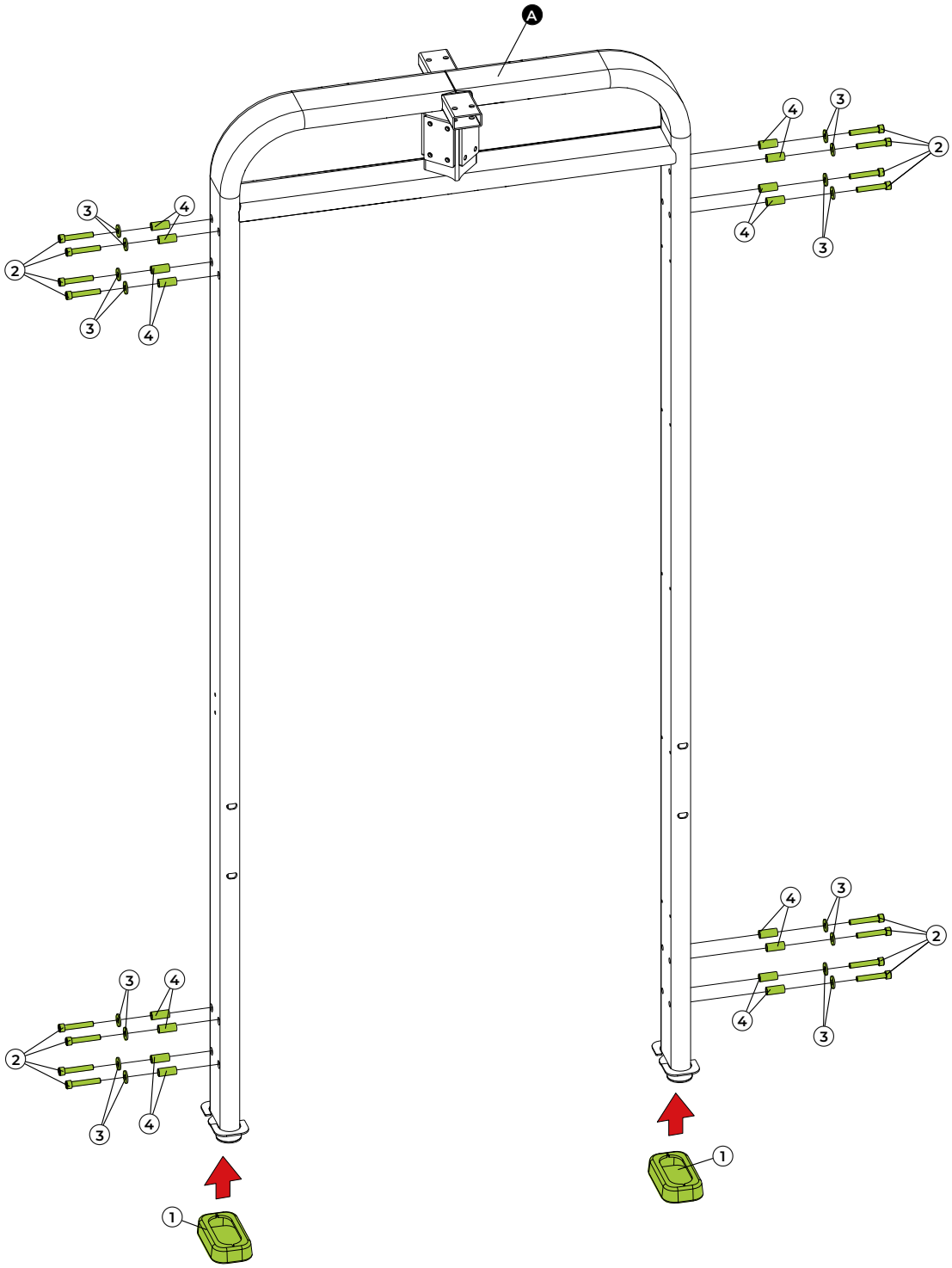

TOOLS

Hex wrench n° 8

100%

ASSEMBLY OF THE EQUIPMENT

Step 02

	NAME	Qty.
B1	Lower connecting bar	
B2	Upper connecting bar	
3	Flat washer - G.A 10,3x3,0	16x
5	Nylon insert hex nut - M10	16x

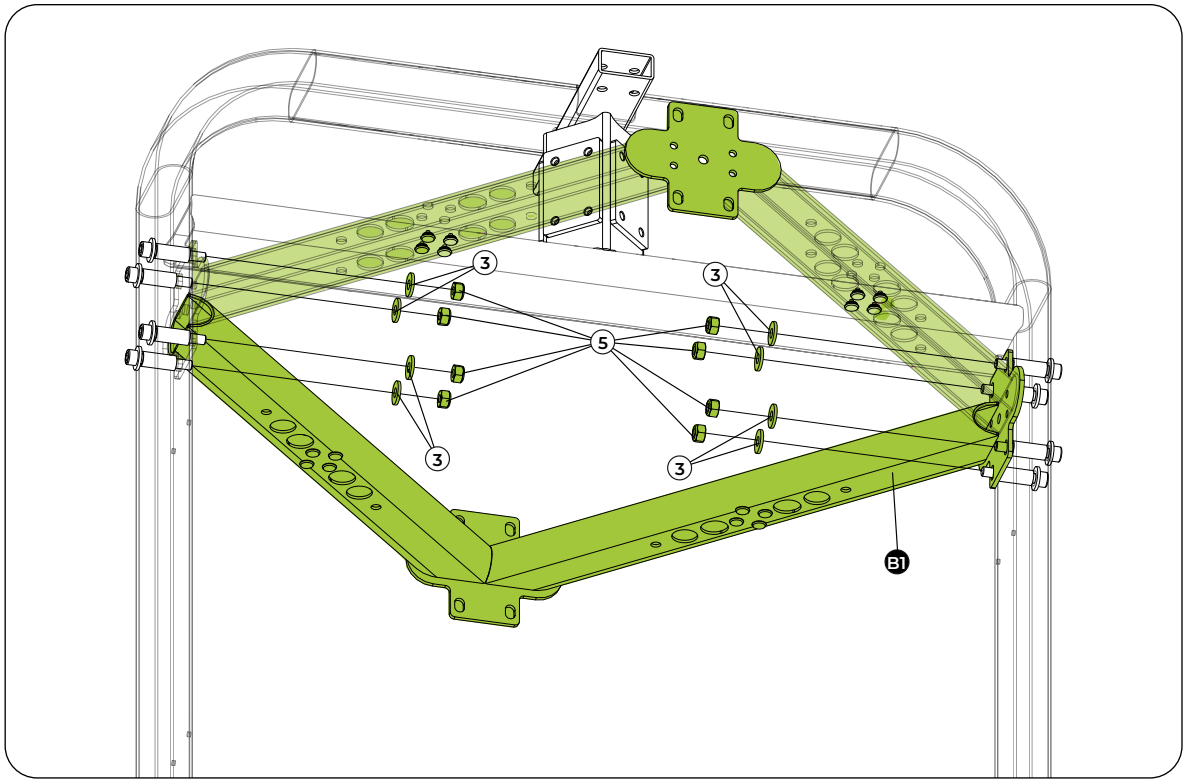

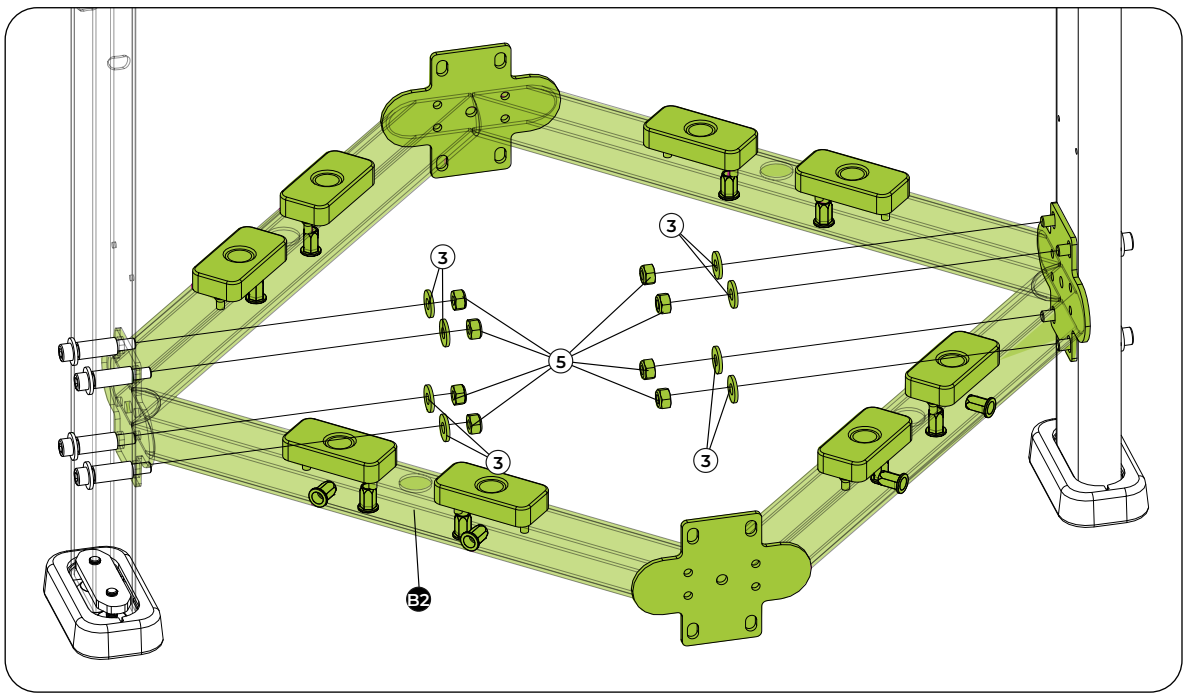

TOOLS

Fixed wrench ° 17

100%

ASSEMBLY OF THE EQUIPMENT

Step 03

C	NAME	Qty.
	Lower support	

3	NAME	Qty.
	Flat washer - G.A 10,3x3,0	8x

6	NAME	Qty.
	Hex socket head screw - M10x25	8x

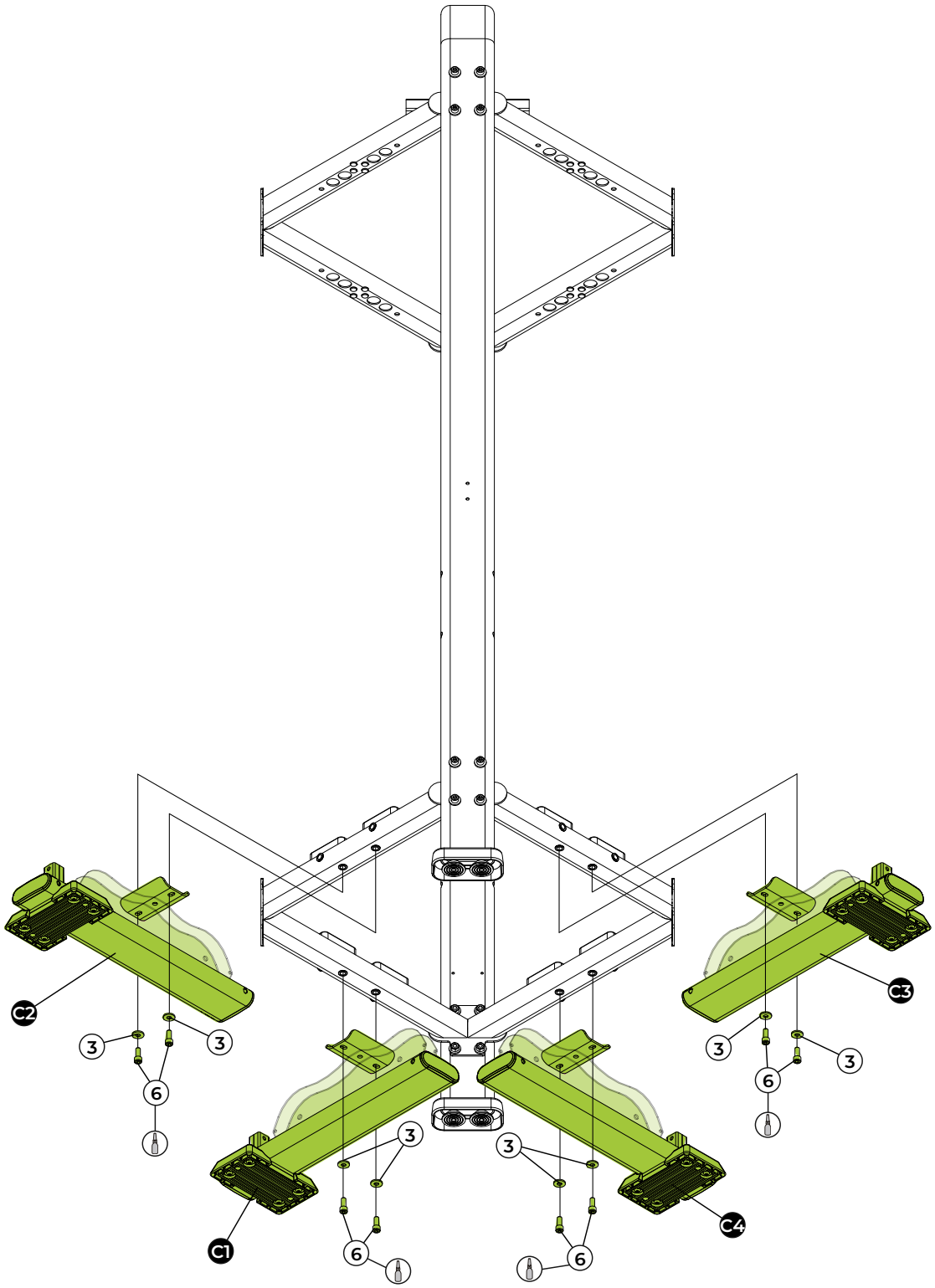

TOOLS


Hex wrench n° 8


Medium torque thread locker



ASSEMBLY OF THE EQUIPMENT

Step 04

D	NAME	Qty.
	Column	

1	NAME	Qty.
	Foot cover	2x

2	NAME	Qty.
	Hex socket head screw - M10x60	16x

3	NAME	Qty.
	Flat washer - 10,3x3,0	16x

4	NAME	Qty.
	Spacer	16x

5	NAME	Qty.
	Nylon insert hex nut - M10	16x

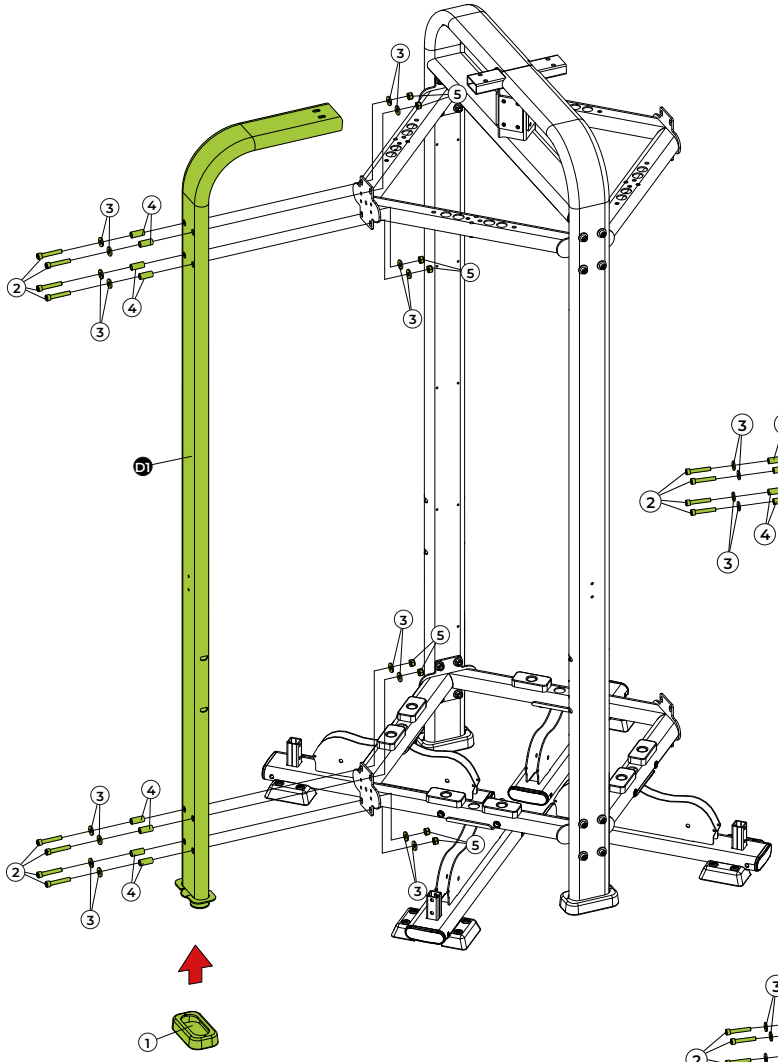

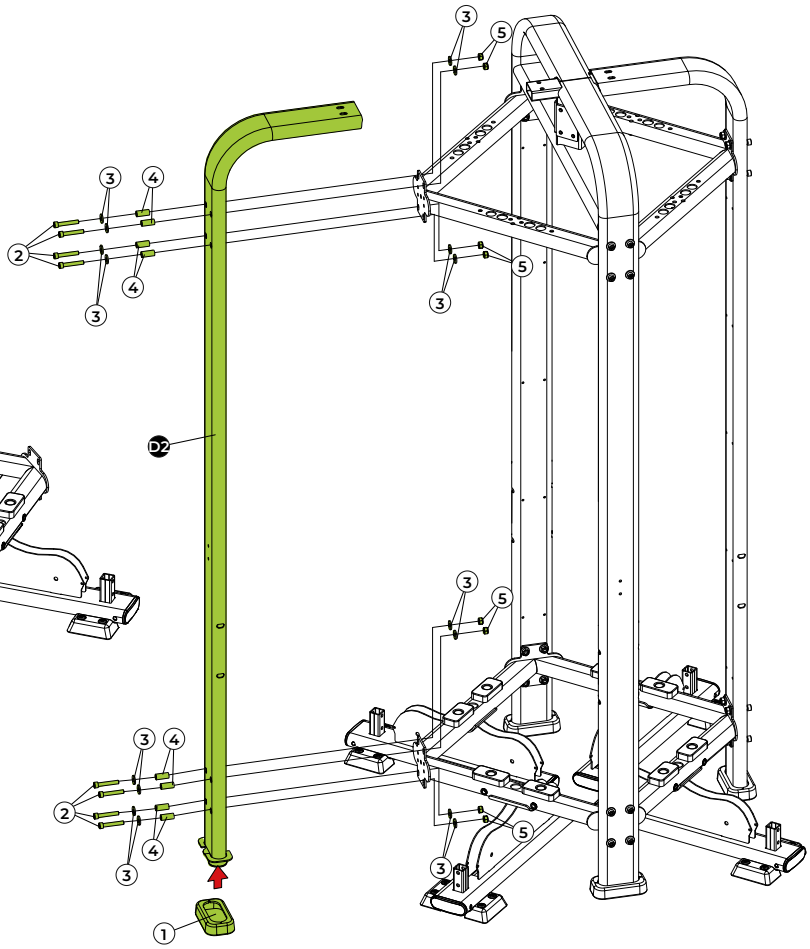

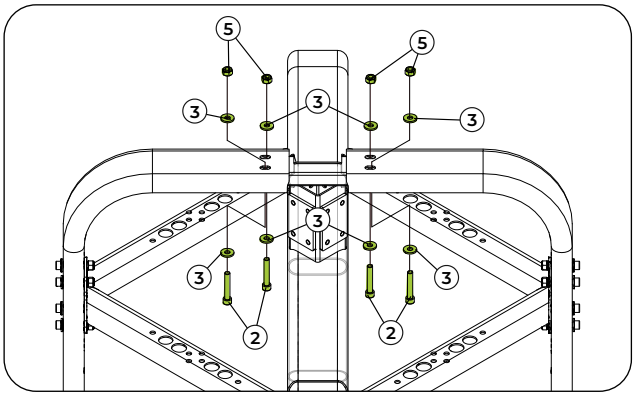

TOOLS

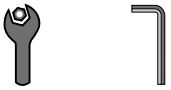

Fixed wrench n° 17 Hex wrench n° 8



ASSEMBLY OF THE EQUIPMENT

Step 05

E	NAME	Qty.
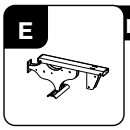	Upper support	

2	NAME	Qty.
	Hex socket head screw - M10x60	8x

3	NAME	Qty.
	Flat washer - G.A 10,3x3,0	24x

5	NAME	Qty.
	Nylon insert hex nut - M10	8x

6	NAME	Qty.
	Hex socket head screw - M10x25	16x

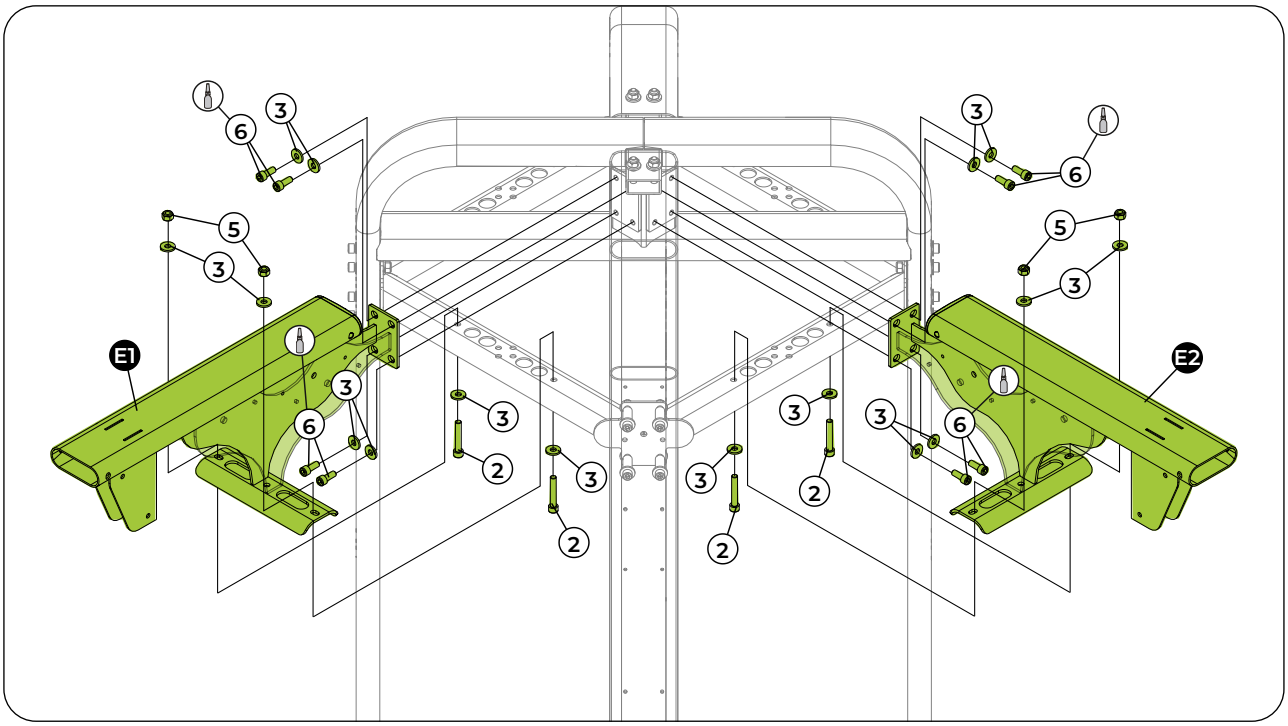

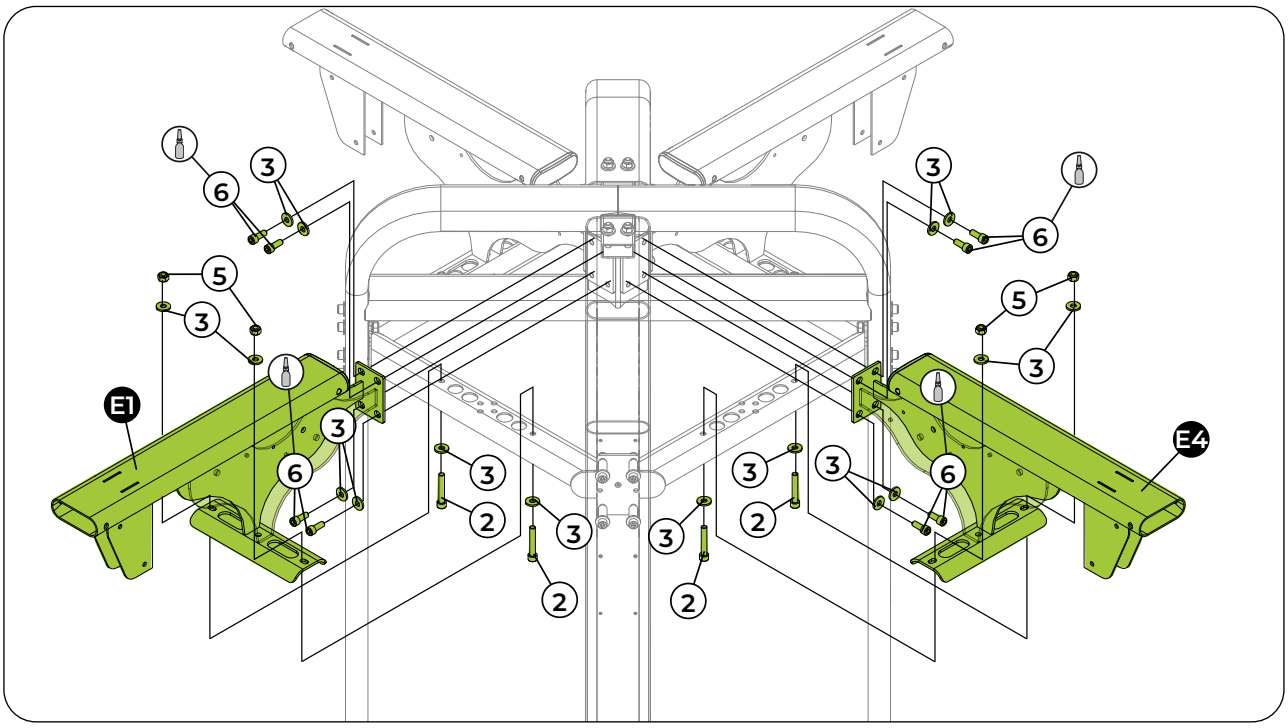

TOOLS


Fixed wrench n° 17


Hex wrench n° 8


Medium torque thread locker



Step 06 - Equipment leveling

⚠ ATTENTION!

BEFORE CONTINUING WITH THE ASSEMBLY, LEVEL THE ENTIRE EQUIPMENT ON THE FLOOR TO PREVENT ANY TYPE OF ROCKING.
WITH THE EQUIPMENT PROPERLY LEVELED, APPLY THE FINAL TIGHTENING TO THE SCREWS.

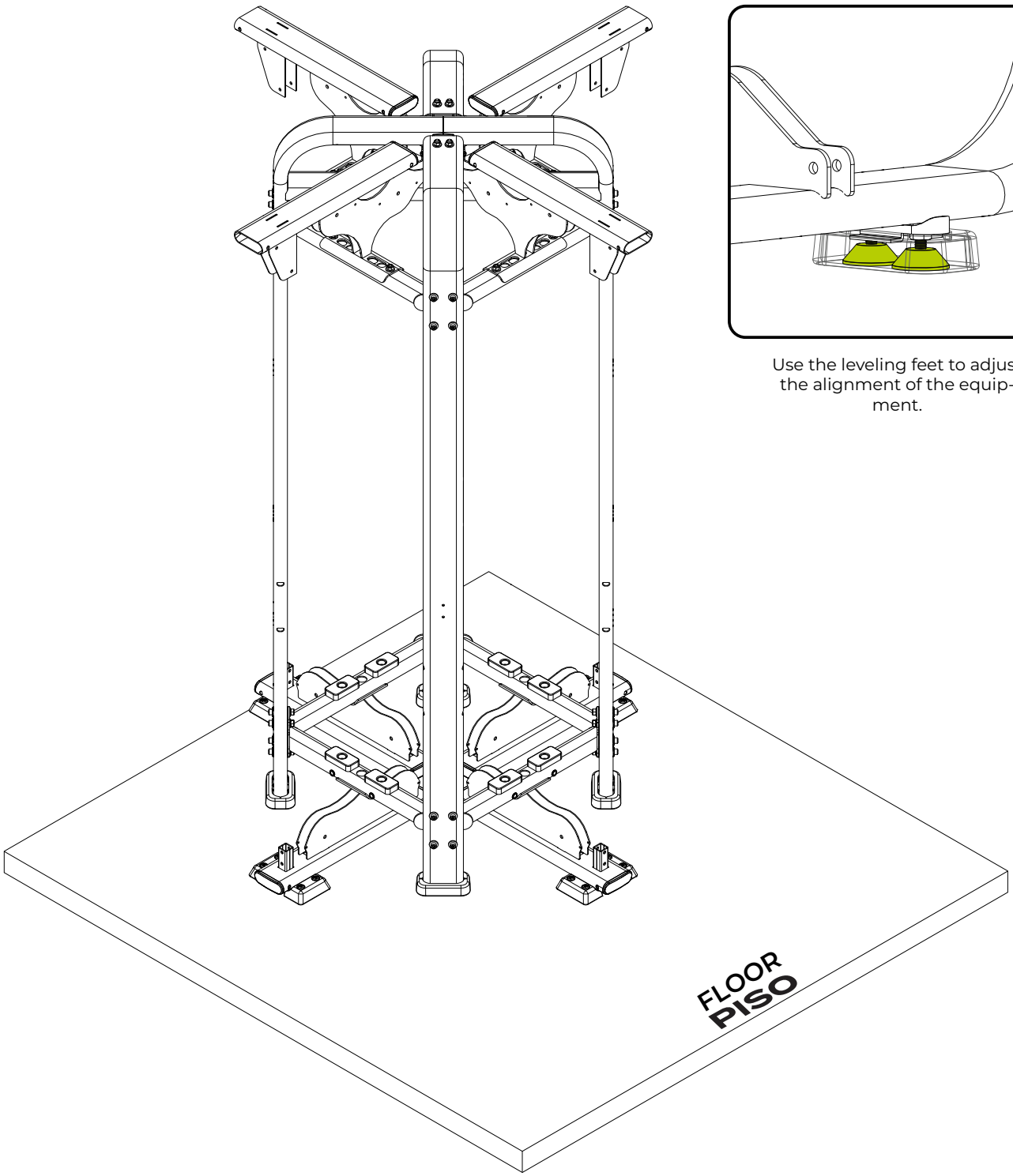

Use the leveling feet to adjust the alignment of the equipment.

ASSEMBLY OF THE EQUIPMENT

Step 07

	NAME
F	Weight stack
G	Top plate

⚠ DANGER!

IF IT IS NECESSARY TO MOVE OR TRANSPORT THE EQUIPMENT, DO NOT DO SO WITH THE WEIGHT STACK ASSEMBLED. RISK OF ACCIDENT OR DAMAGE TO THE EQUIPMENT.

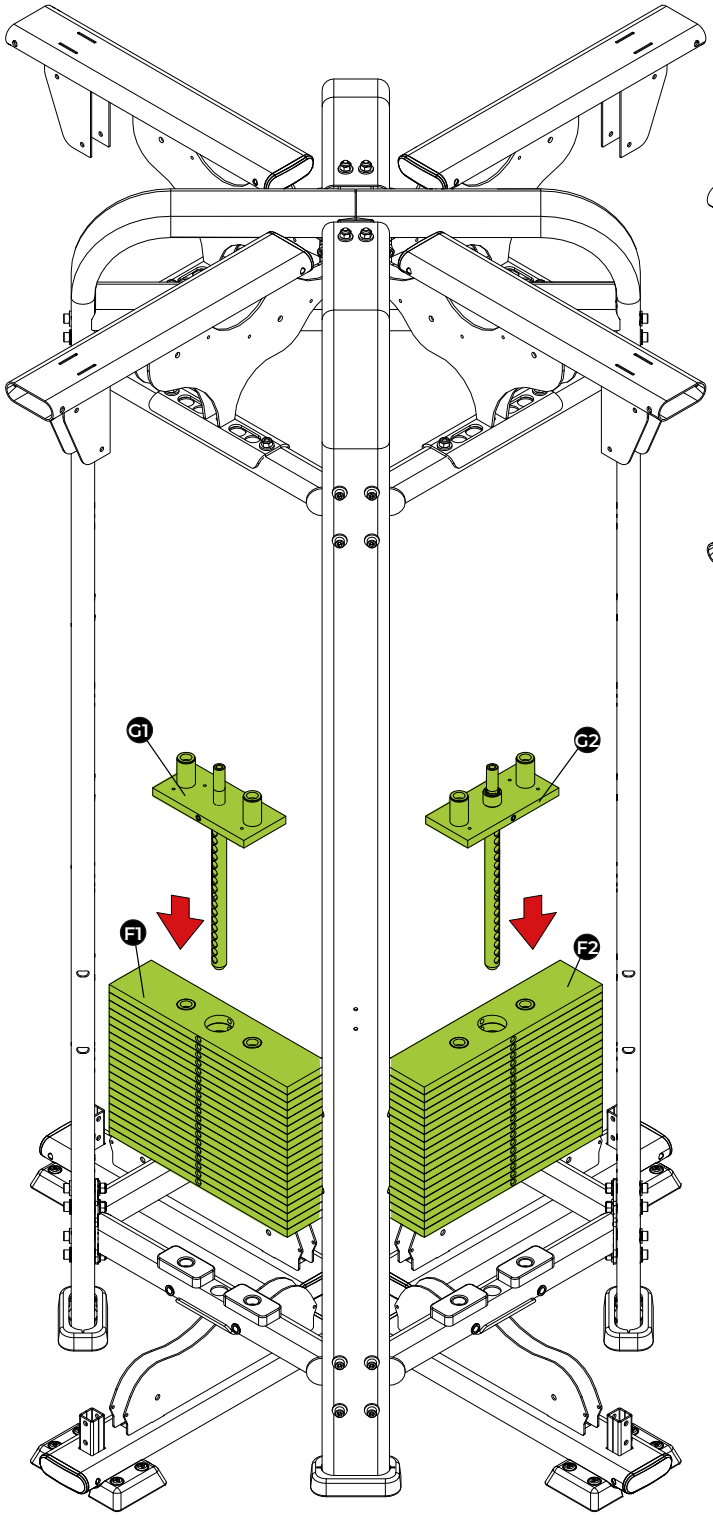

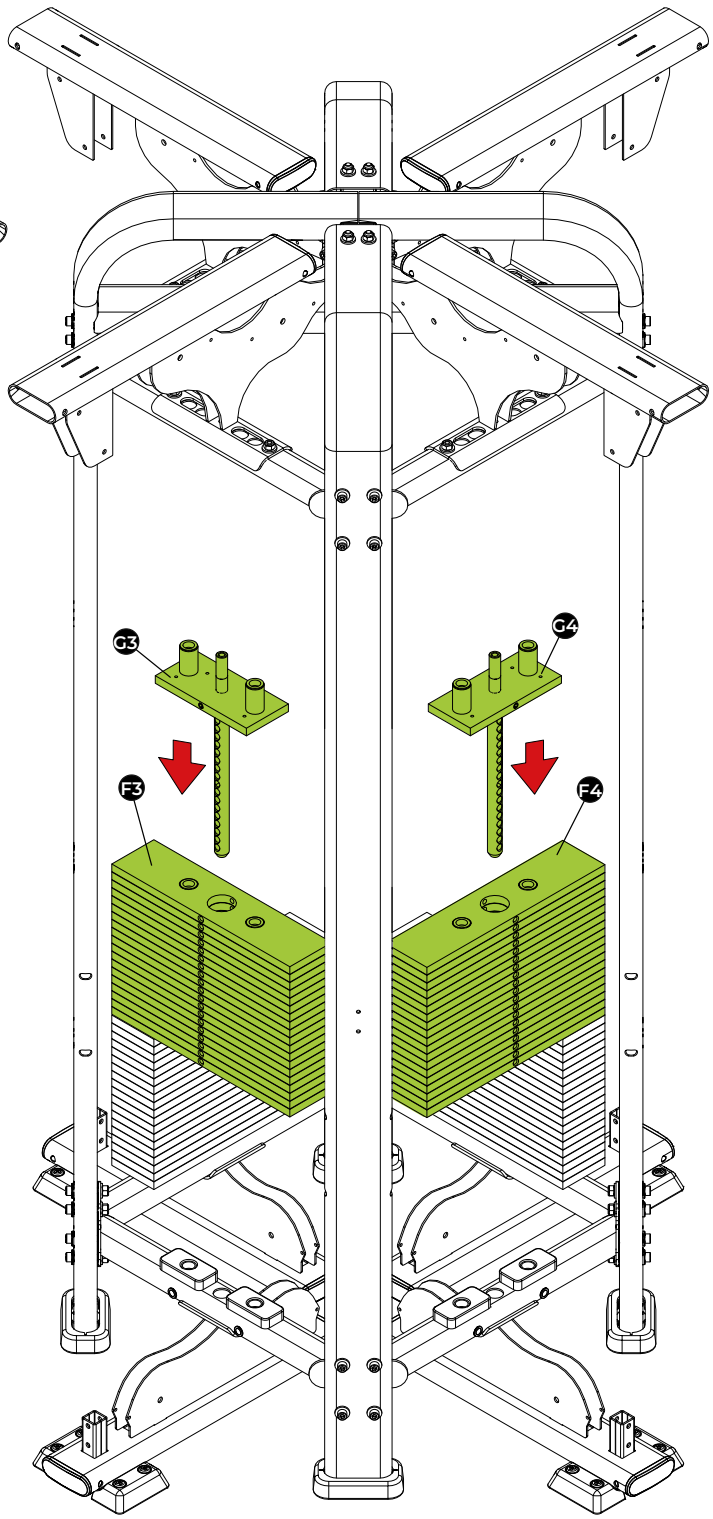

Step 08

H	NAME
	Weight guide rod

7	NAME	Qty.
	Rod finish	8X

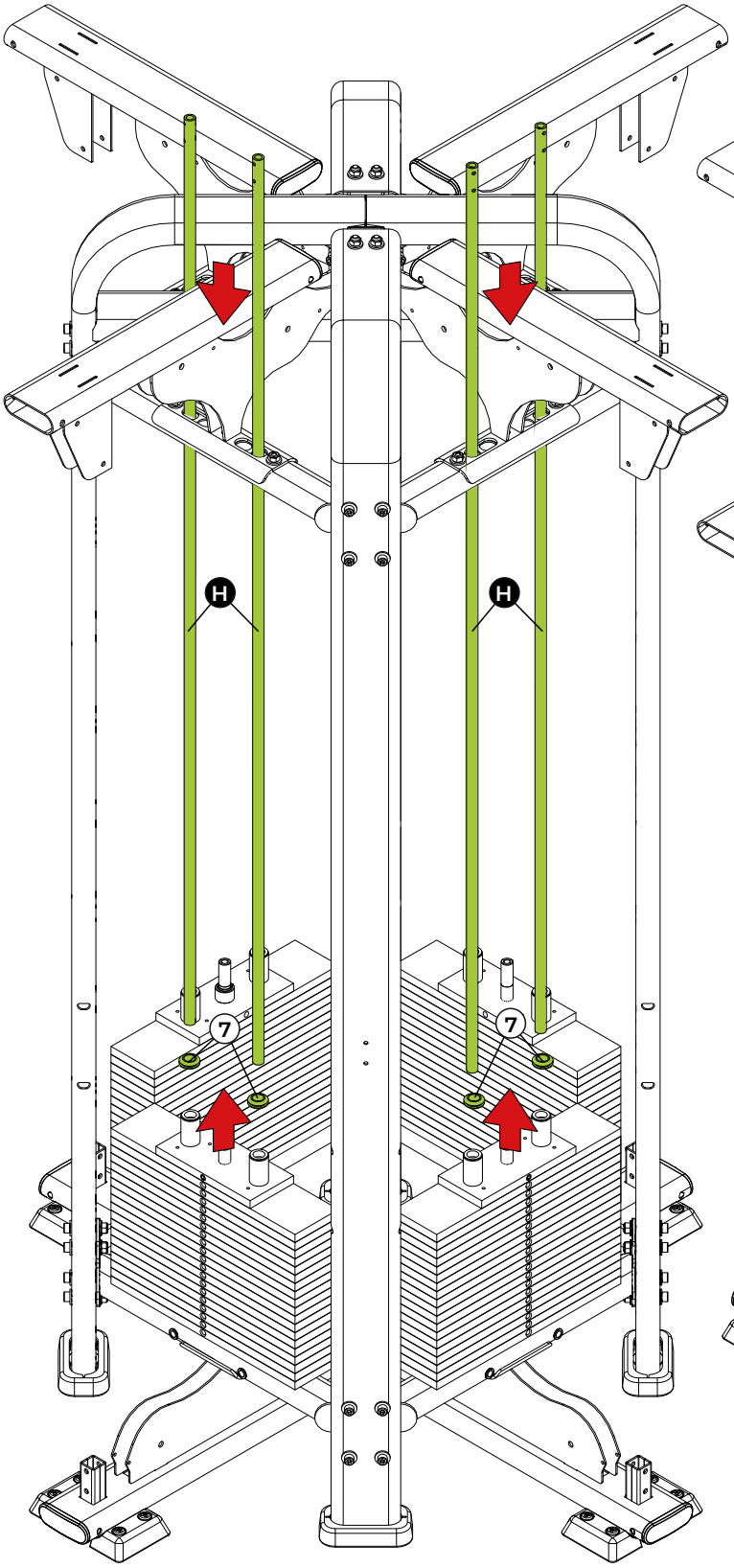

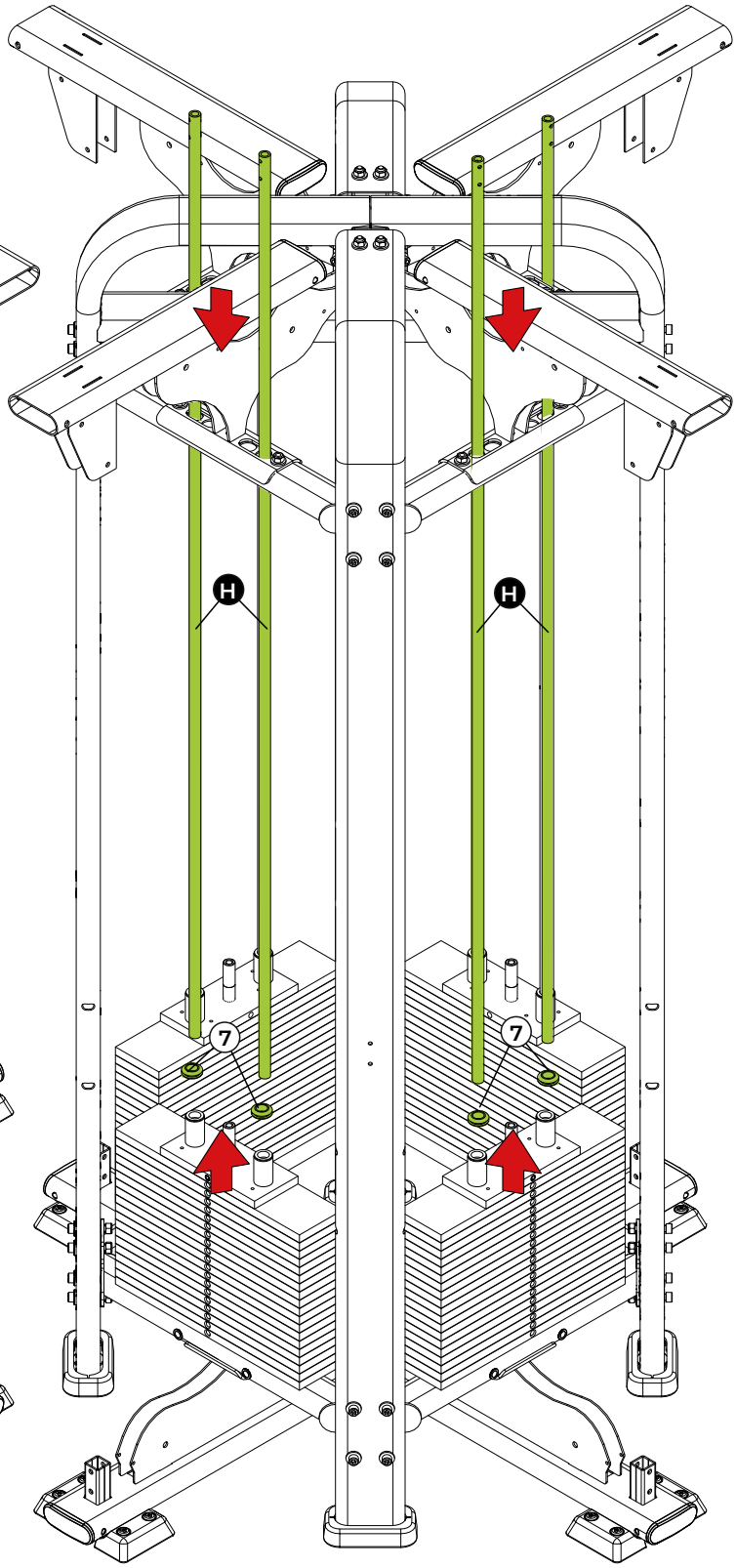

ASSEMBLY OF THE EQUIPMENT

Step 09

8	NAME	Qty.
	Rod lock	8x

9	NAME	Qty.
	Flat head hex socket screw - M6x25	8x

10	NAME	Qty.
	Hex head screw - M6X40	8x

11	NAME	Qty.
	Weight rod lock - Ø19	16x

12	NAME	Qty.
	Nylon insert hex nut - M06	8x

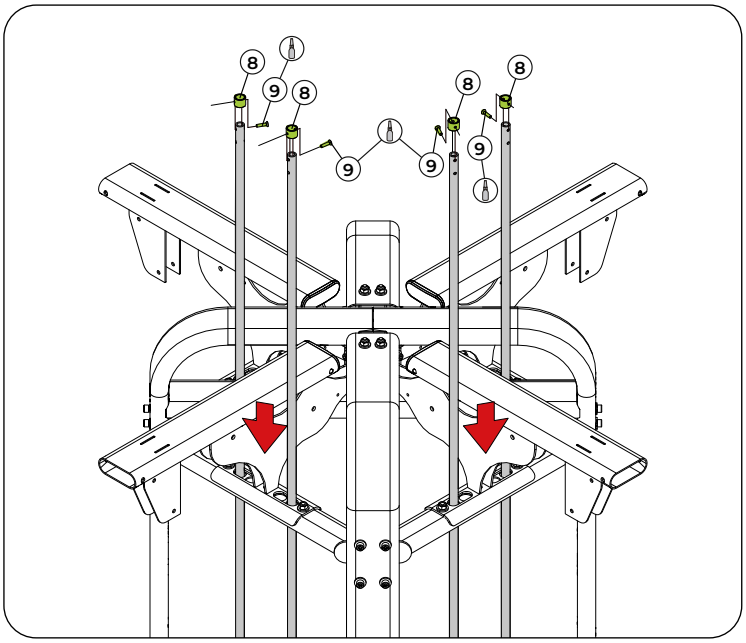

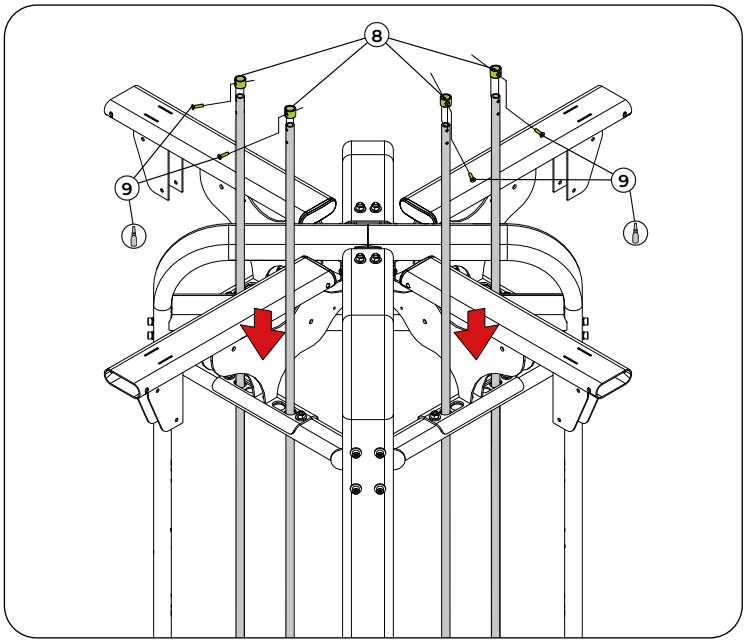

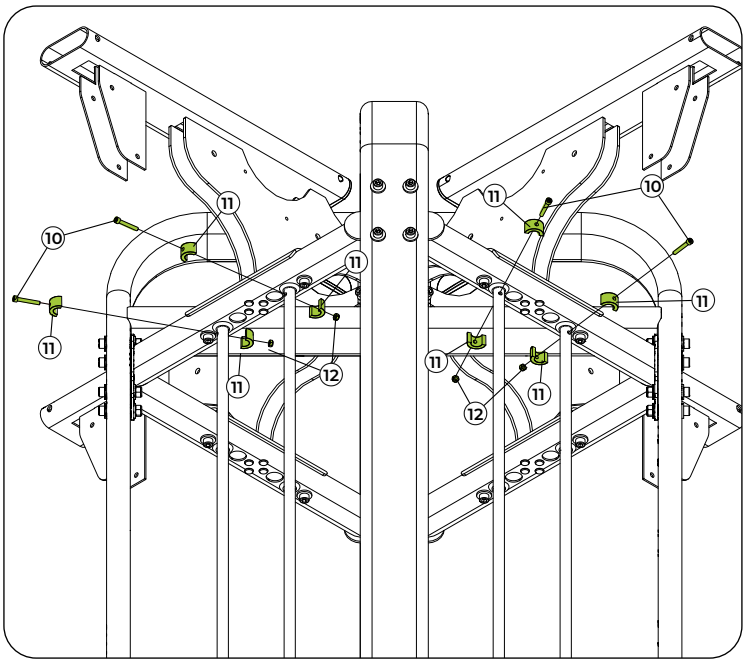

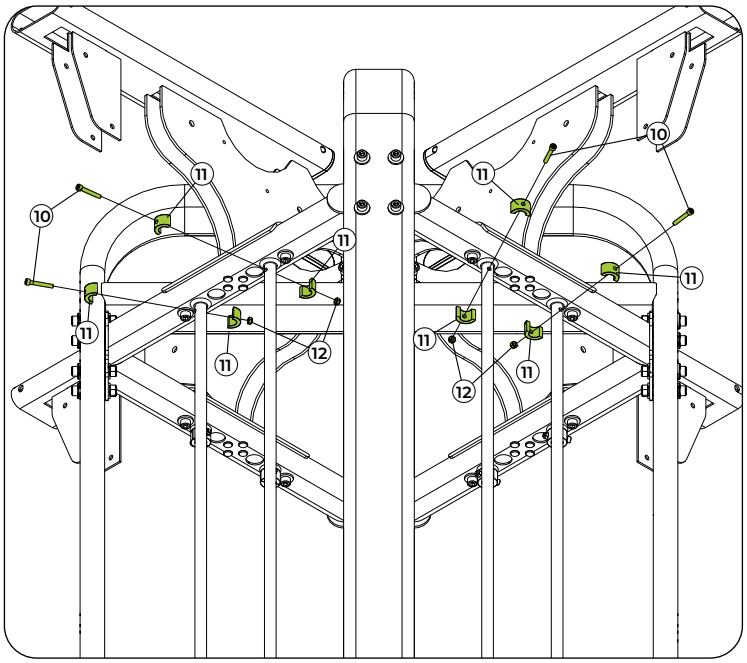

TOOLS


Fixed wrench n° 10


Hex wrench n° 5


Medium torque thread locker



ASSEMBLY OF THE EQUIPMENT

Step 10

	NAME	Qty.
1	Pulley support	
13	Hex nut - M12	8x
14	Hex head screw- M12x80	4x

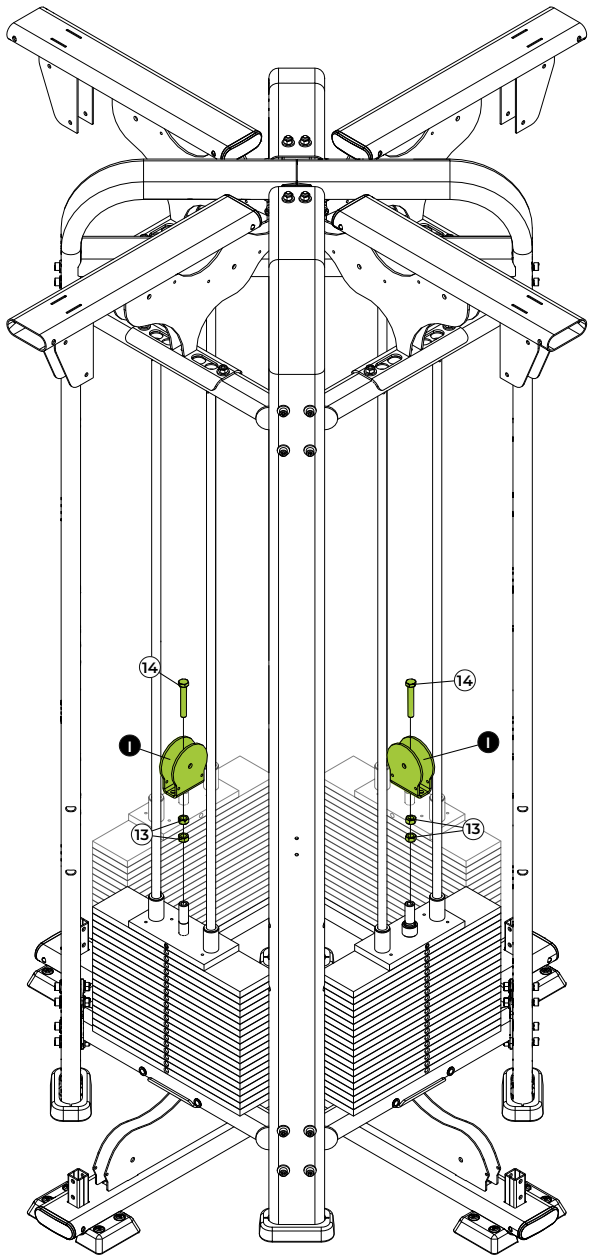

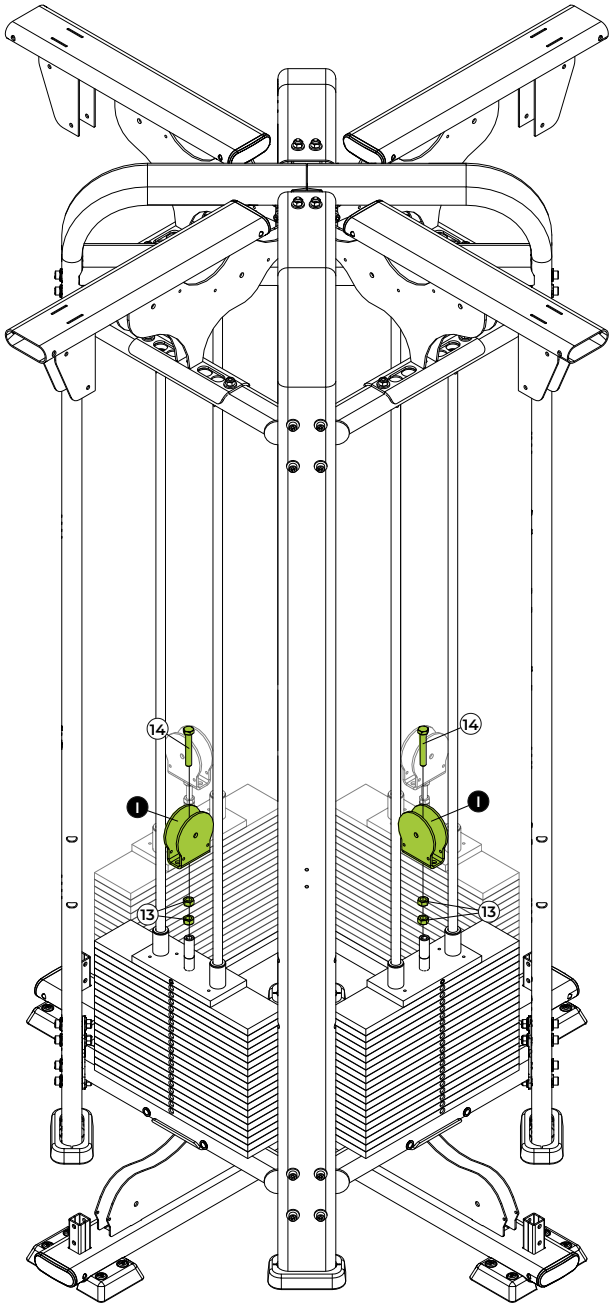

⚠ ATTENTION!

Adjust the gap between the nuts to a maximum of 40mm.

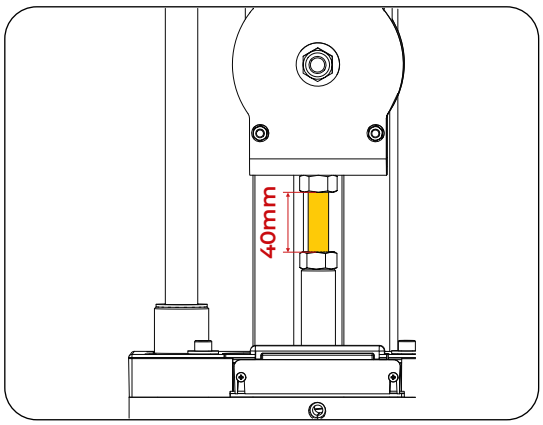

TOOLS

Fixed wrench n° 19

100%

ASSEMBLY OF THE EQUIPMENT

Step 11

J	NAME
	Height adjuster scale

K	NAME
	Height adjuster

15	NAME	Qty.
	Hex socket head screw - M8X50	4x

16	NAME	Qty.
	Hex nut insert nylon - M8	4x

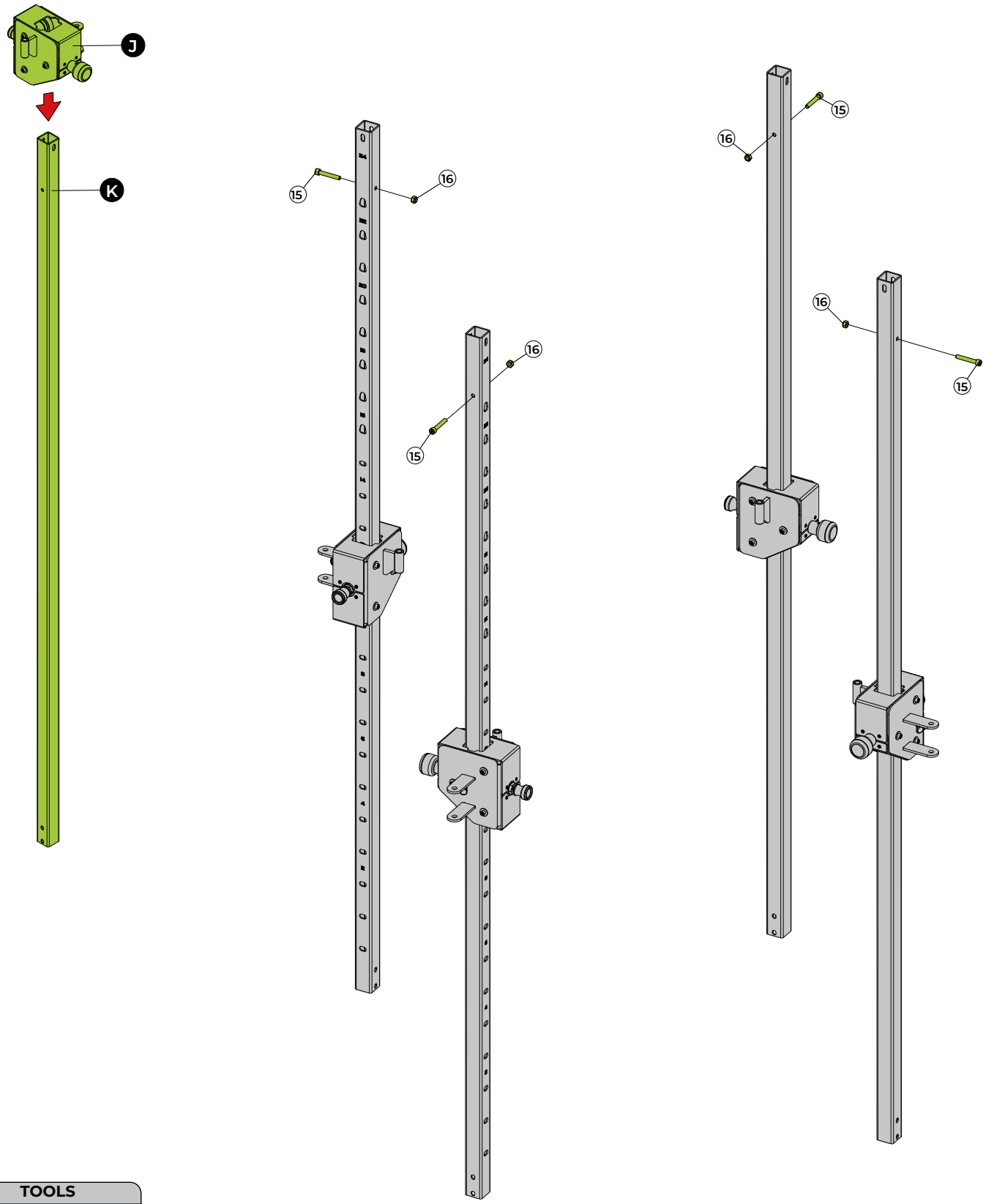

TOOLS



Fixed wrench n° 13 Hex wrench n° 6



ASSEMBLY OF THE EQUIPMENT

Step 12

	NAME	Qty.
16	Hex nut insert nylon - M8	4x
17	Hex socket head screw - M8x60	4x
18	Flat washer - 08,4x1,6	8x
19	Spacer bushing	4x

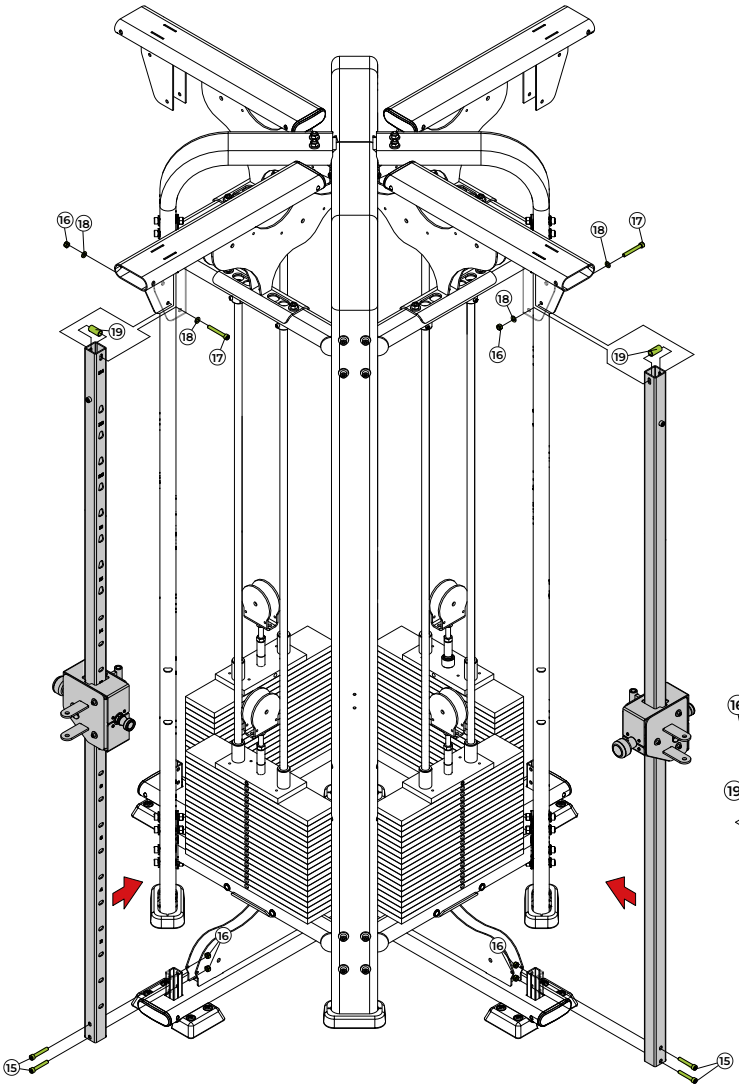

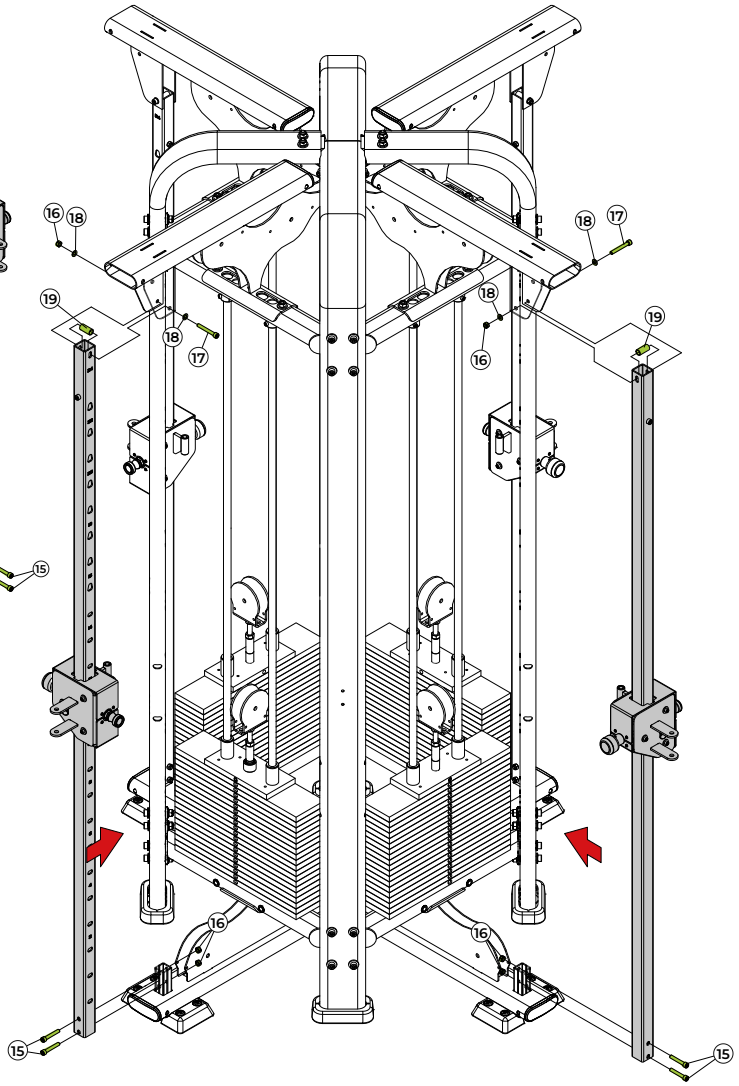

TOOLS

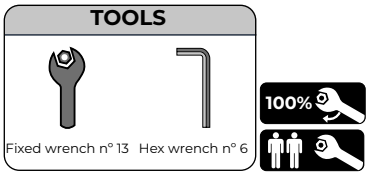

Fixed wrench n° 13 Hex wrench n° 6

Step 13 - Labeling the weight stack

20	NAME	Qty.
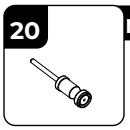	Weight selector pin	4x

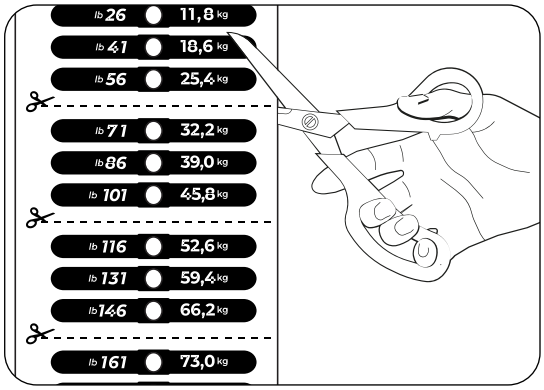

Cut out the sticker following the indicated dotted line, as shown in the image.

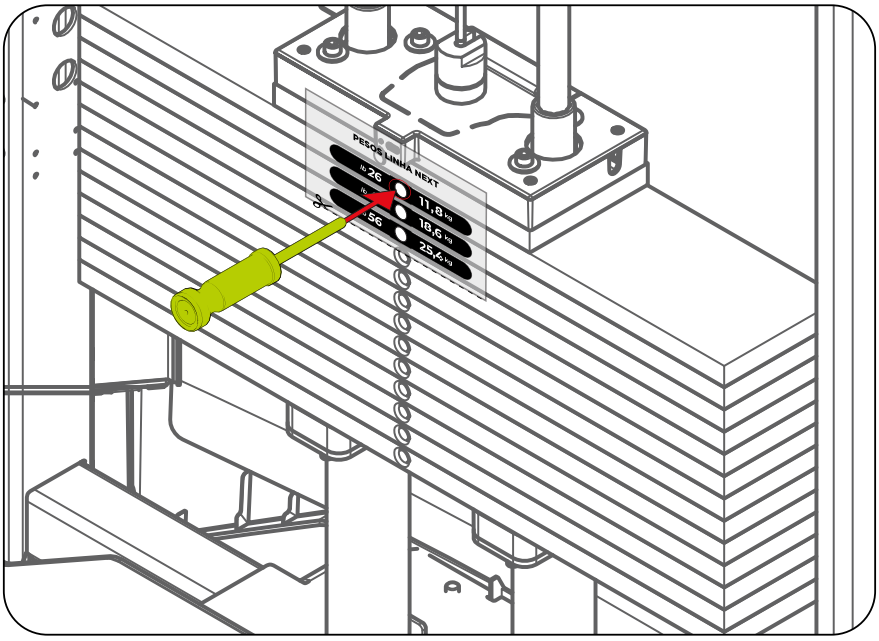

Position the cut sticker on the tower as shown in the image. Use the selector pin as a guide for the indicated hole, without worrying about possible excess sticker material. Repeat the process as needed, remembering that the sticker should not be applied to the top plate.

⚠ ATTENTION!

THIS PROCESS MUST BE REPEATED ON ALL WEIGHT STACKS OF THE EQUIPMENT.

ASSEMBLY OF THE EQUIPMENT

Step 14

L	NAME	Qty.
	Pulley support	4x

3	NAME	Qty.
	Flat washer - G.A 10,3x3,0	4x

5	NAME	Qty.
	Hex nut insert nylon - M10	4x

21	NAME	Qty.
	Hex socket head screw - M10x90	4x

22	NAME	Qty.
	Pulley support bushing	4x

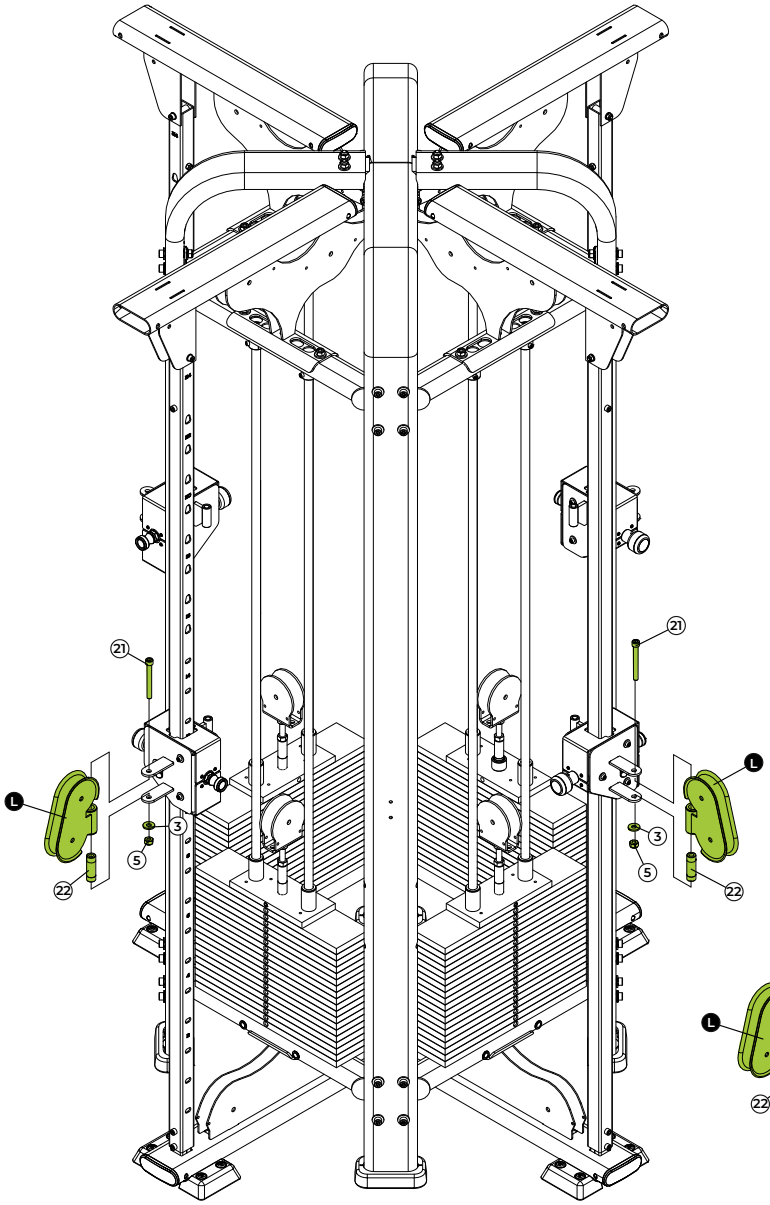

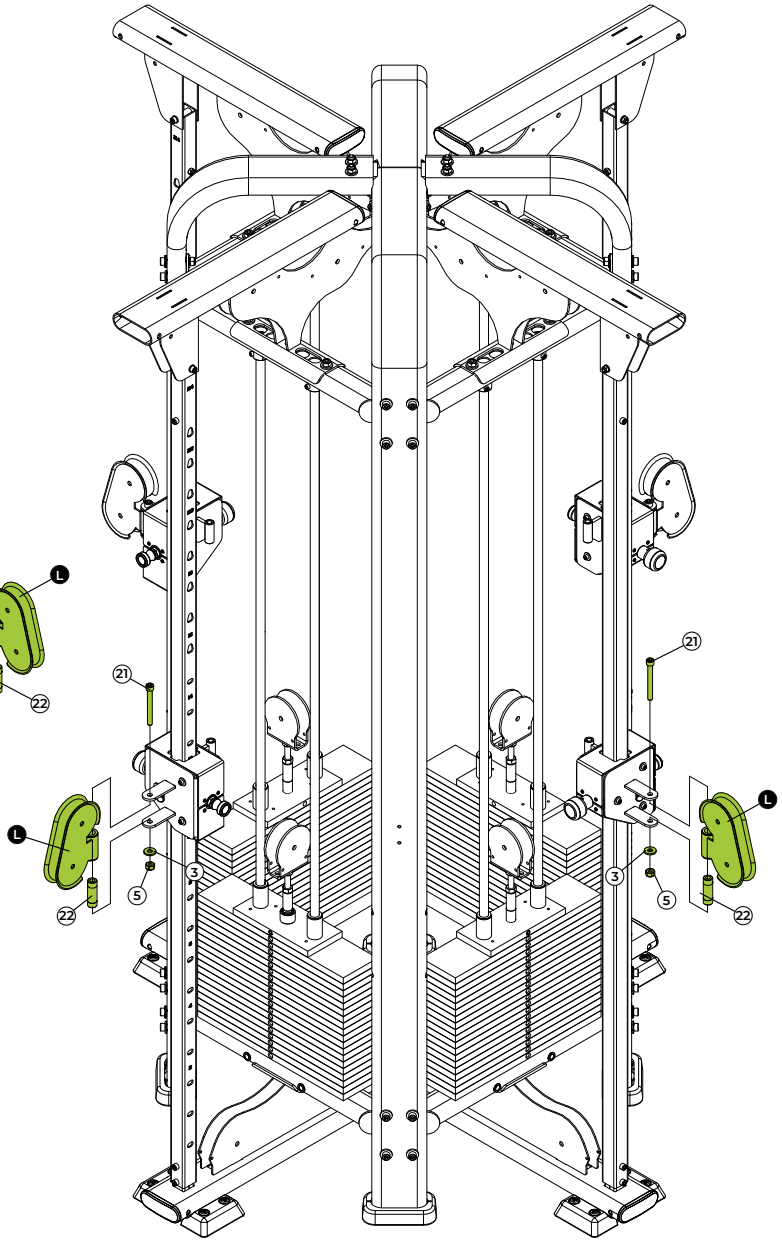

TOOLS

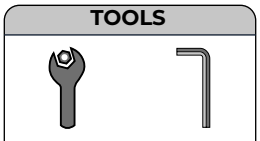

Fixed wrench n° 17 Hex wrench n° 8

100%

⚠ ATTENTION!

ALL FOLLOWING STEPS MUST BE REPEATED ON ALL WEIGHT STACKS OF THE EQUIPMENT.

ASSEMBLY OF THE EQUIPMENT

Step 15

	NAME	Qty.
M	Steel cable	
5	Hex nut insert nylon - M10	2x
23	Pulley with fixed bearing	2x
24	Spacer bushing	4x
25	Button head hex socket screw. - M10x40	2x
26	Carabiner attachment	1x
27	Steel cable finish	2x
28	Hex socket head screw int. - M4X06	2x

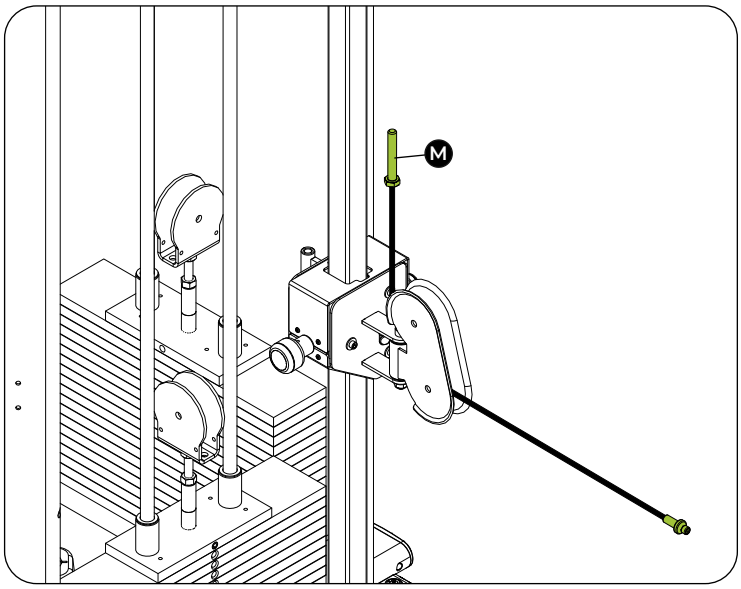

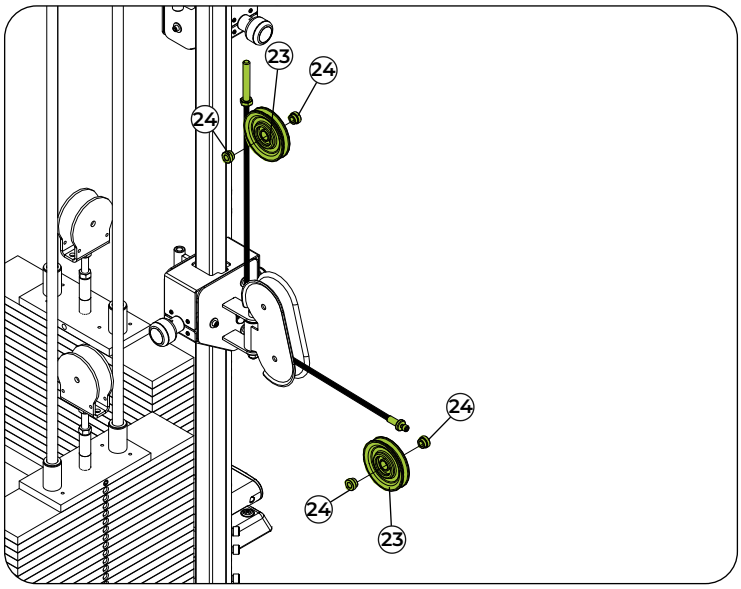

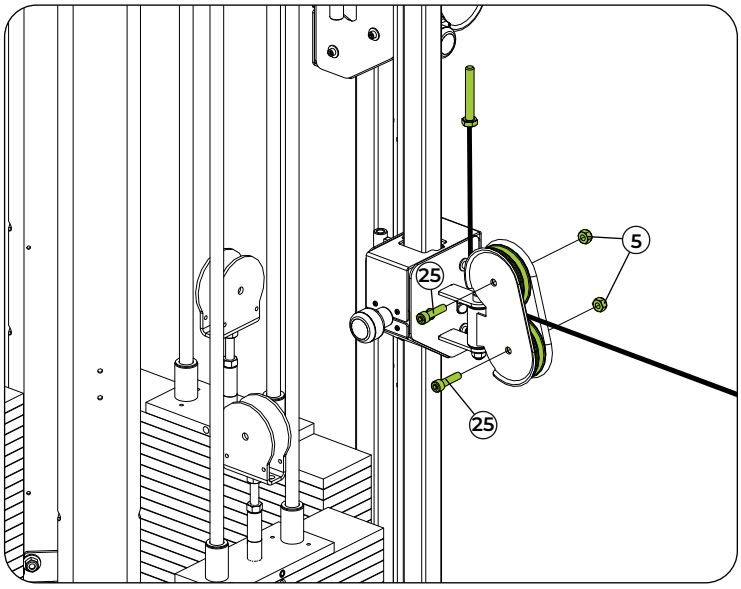

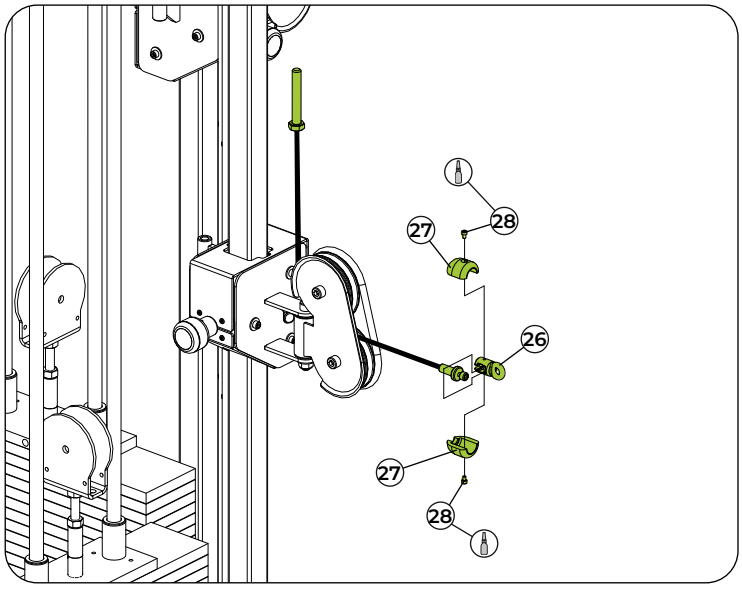

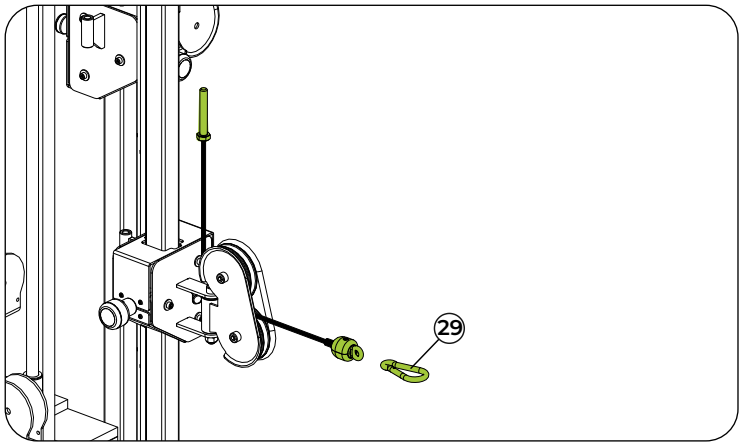

TOOLS


Fixed wrench n° 17


Hex wrench n° 3 and 8


Medium torque thread locker



ASSEMBLY OF THE EQUIPMENT

Step 16

	NAME	Qty.
2	Hex socket head screw - M10x60	1x
3	Flat washer - G.A 10,3x3,0	2x
5	Hex nut insert nylon - M10	1x
16	Hex nut insert nylon - M8	1x
17	Hex socket head screw - M8X60	1x
23	Flat washer - 08,4x1,6	1x
30	Spacer bushing	2x
31	Pulley protector	2x
32	Steel cable lock pin	1x
33	Flat washer - 08,4x2,0	2x
35	Pulley bushing	2x
36	Pulley with fixed bearing - ø 135	1x
37	Hex socket head screw - M5x50	1x
38	Hex nut insert nylon - M5	1x

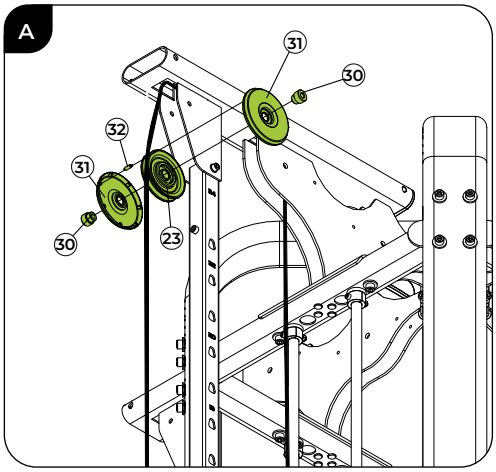

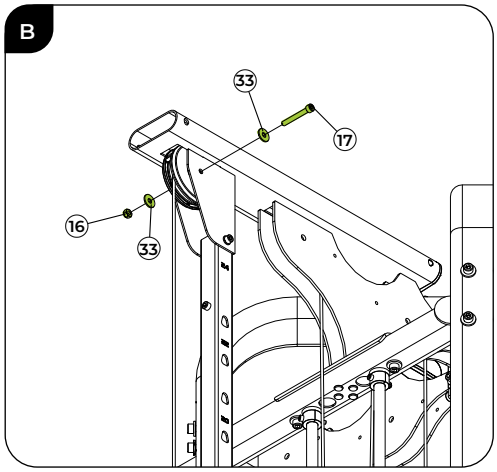

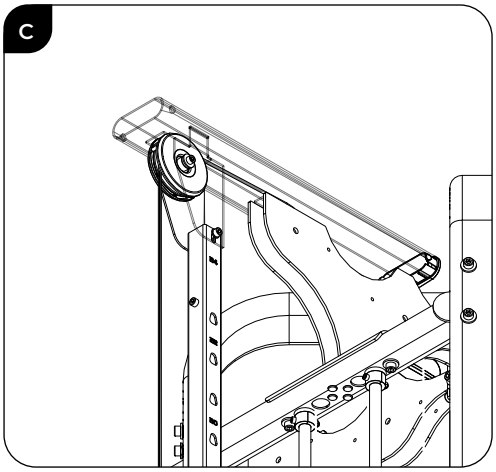

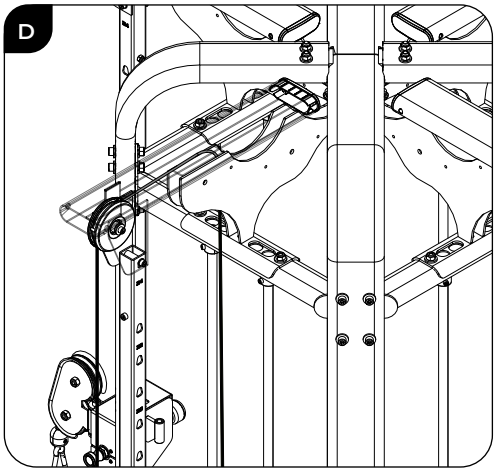

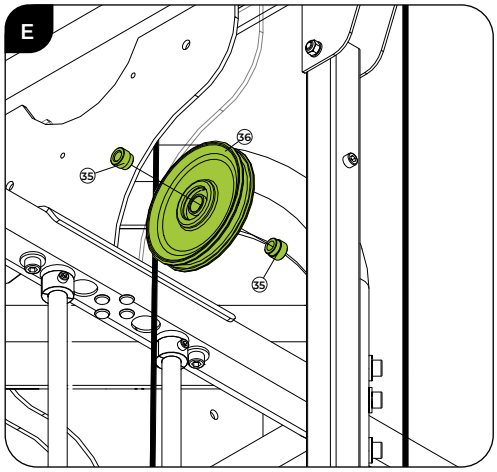

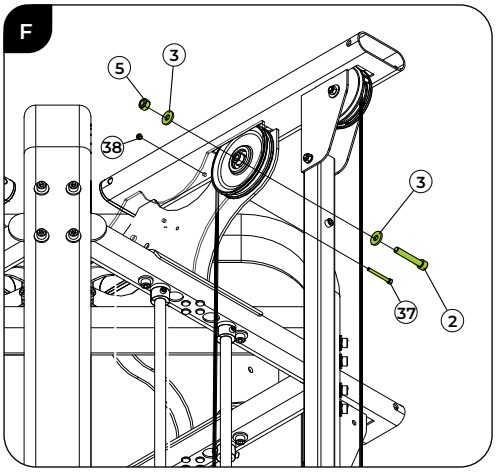

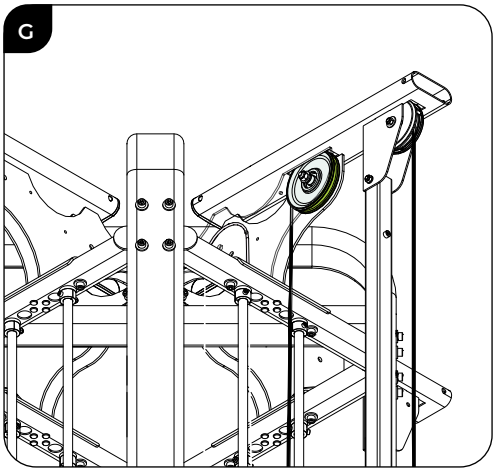

TOOLS

Fixed wrench n° 8, 13 and 17

Hex wrench n° 4, 6 and 8

100%

ASSEMBLY OF THE EQUIPMENT

Step 17

2	NAME	Qty.
	Hex socket head screw - M10x60	1x

3	NAME	Qty.
	Flat washer - G.A 10,3x3,0	1x

5	NAME	Qty.
	Hex nut insert nylon - M10	1x

23	NAME	Qty.
	Pulley with fixed bearing	1x

35	NAME	Qty.
	Pulley bushing	2x

37	NAME	Qty.
	Hex socket head screw - M5X50 RP 12.9 ZFPN	1x

38	NAME	Qty.
	Hex nut insert nylon - M5	1x

A

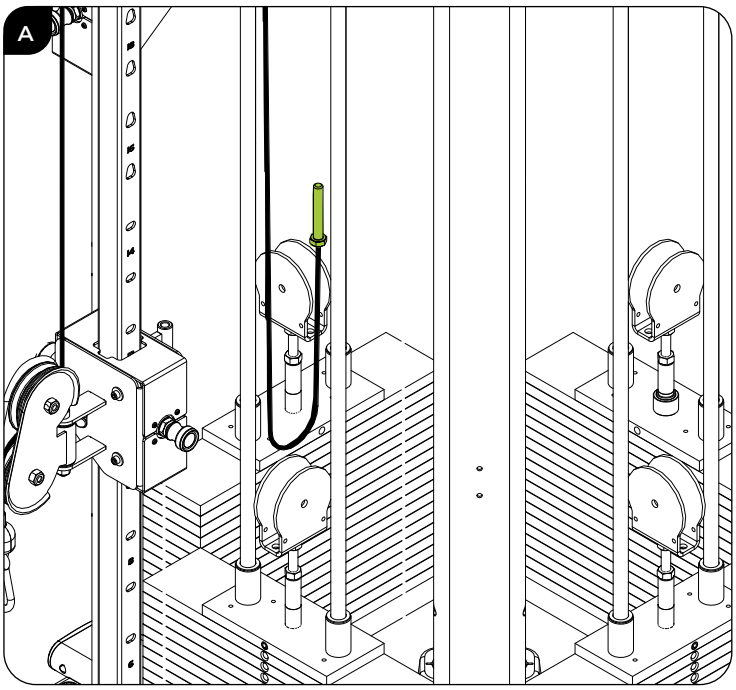

B

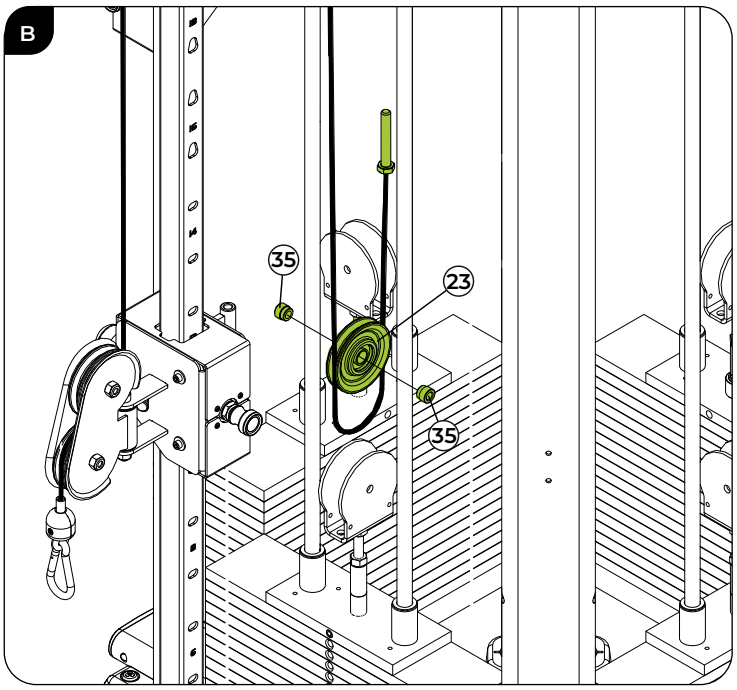

C

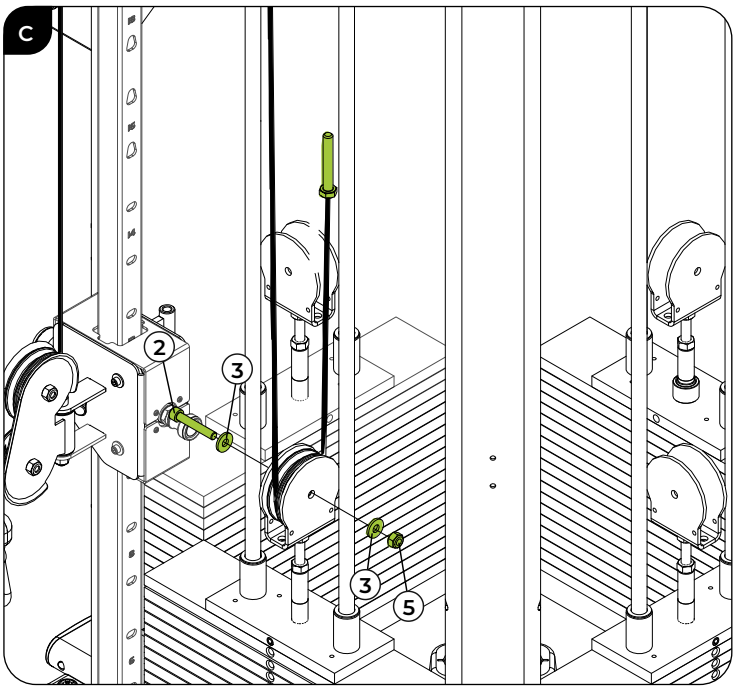

D

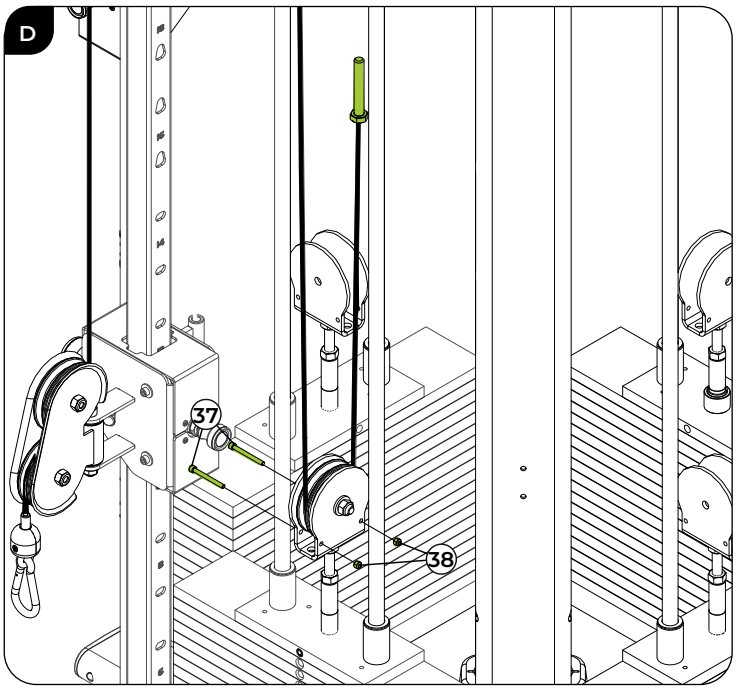

TOOLS



Fixed wrench n° 8 and 13



Hex wrench n° 4 and 8



ASSEMBLY OF THE EQUIPMENT

Step 18

2	NAME	Qty.
	Hex socket head screw - M10x60	2x

3	NAME	Qty.
	Flat washer - G.A 10,3x3,0	4x

5	NAME	Qty.
	Hex nut insert nylon - M10	2x

35	NAME	Qty.
	Pulley bushing	4x

36	NAME	Qty.
	Pulley with fixed bearing - ø 135	2x

37	NAME	Qty.
	Hex socket head screw - M5x50	1x

38	NAME	Qty.
	Hex nut insert nylon - M5	1x

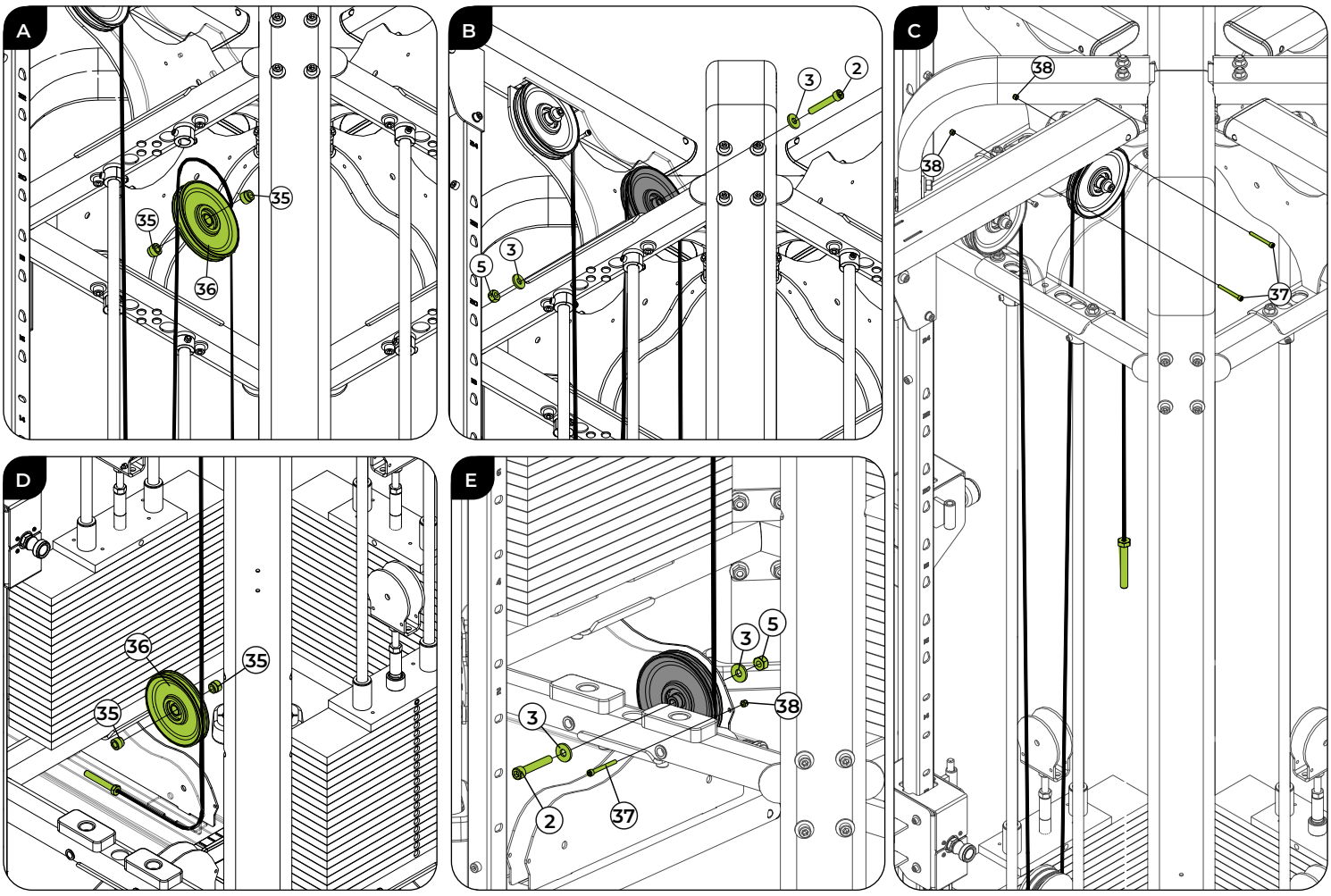

TOOLS


Fixed wrench n° 8 and 17


Hex wrench n° 4 and 8



ASSEMBLY OF THE EQUIPMENT

Step 19

	NAME	Qty.
13	Hex nut - M12	1x
35	Pulley bushing	2x
36	Pulley with fixed bearing - ø 135	1x
37	Hex socket head screw - M5x50	1x
38	Hex nut insert nylon - M5	1x

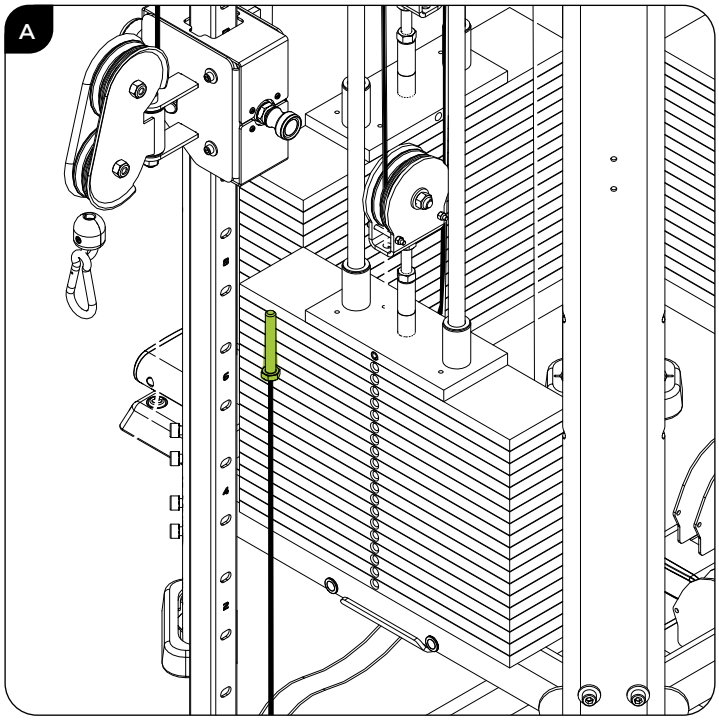

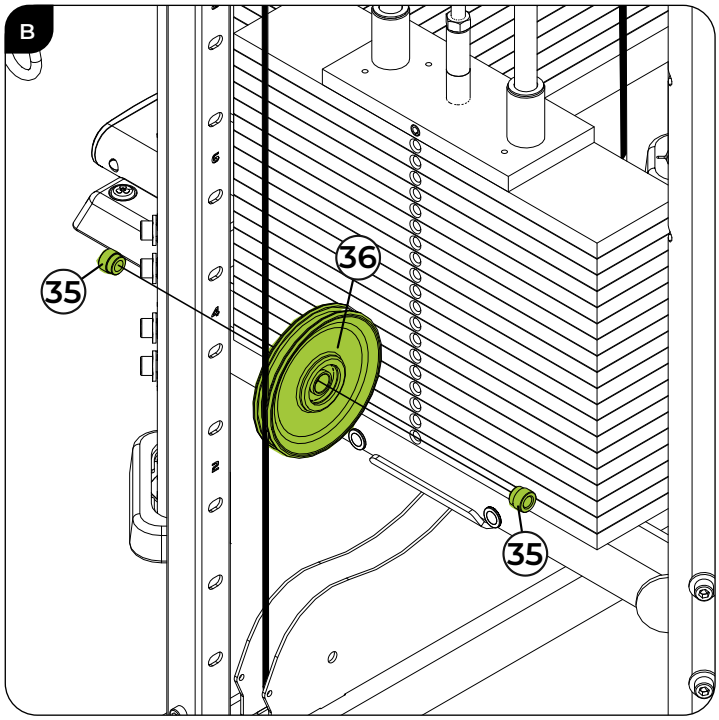

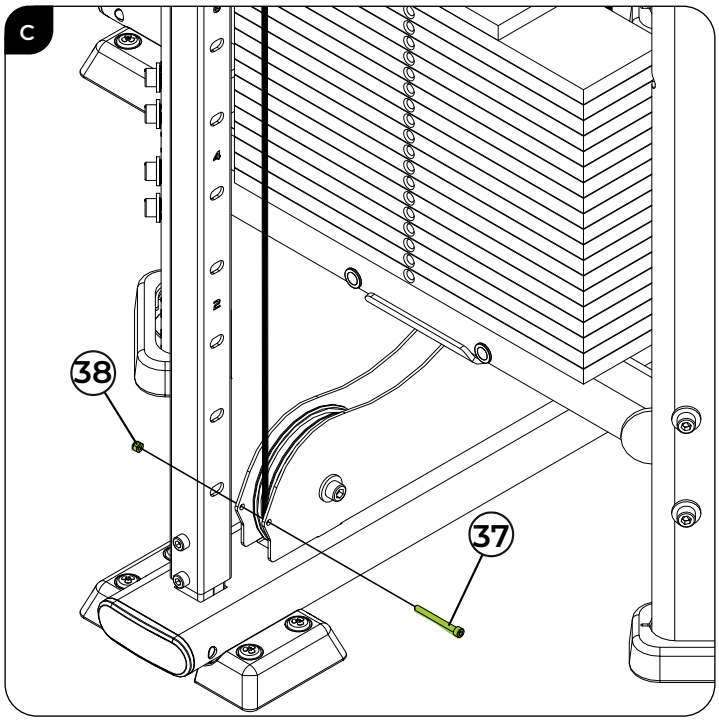

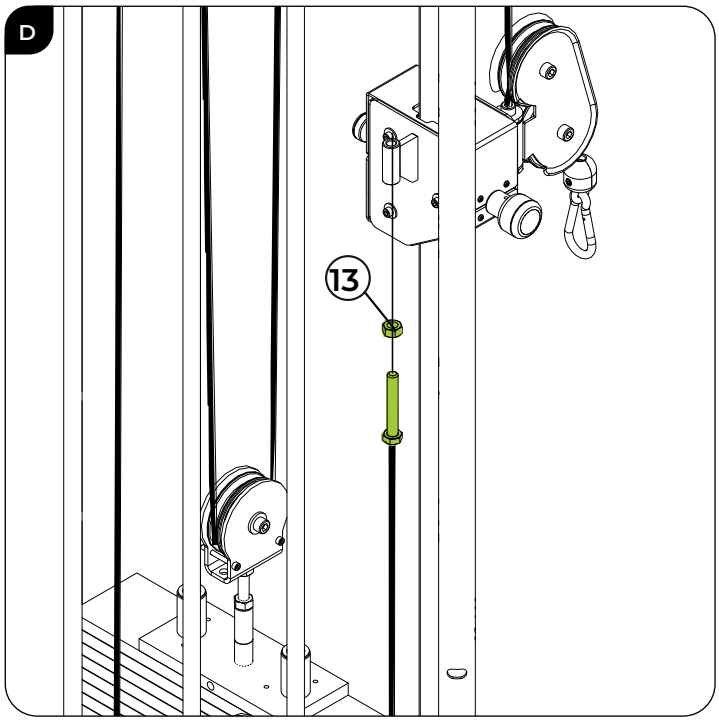

TOOLS

Fixed wrench n° 8 and 19

Hex wrench n° 4

100%

Step 20

34	NAME	Qty.
	Finishing - 115x40	4x

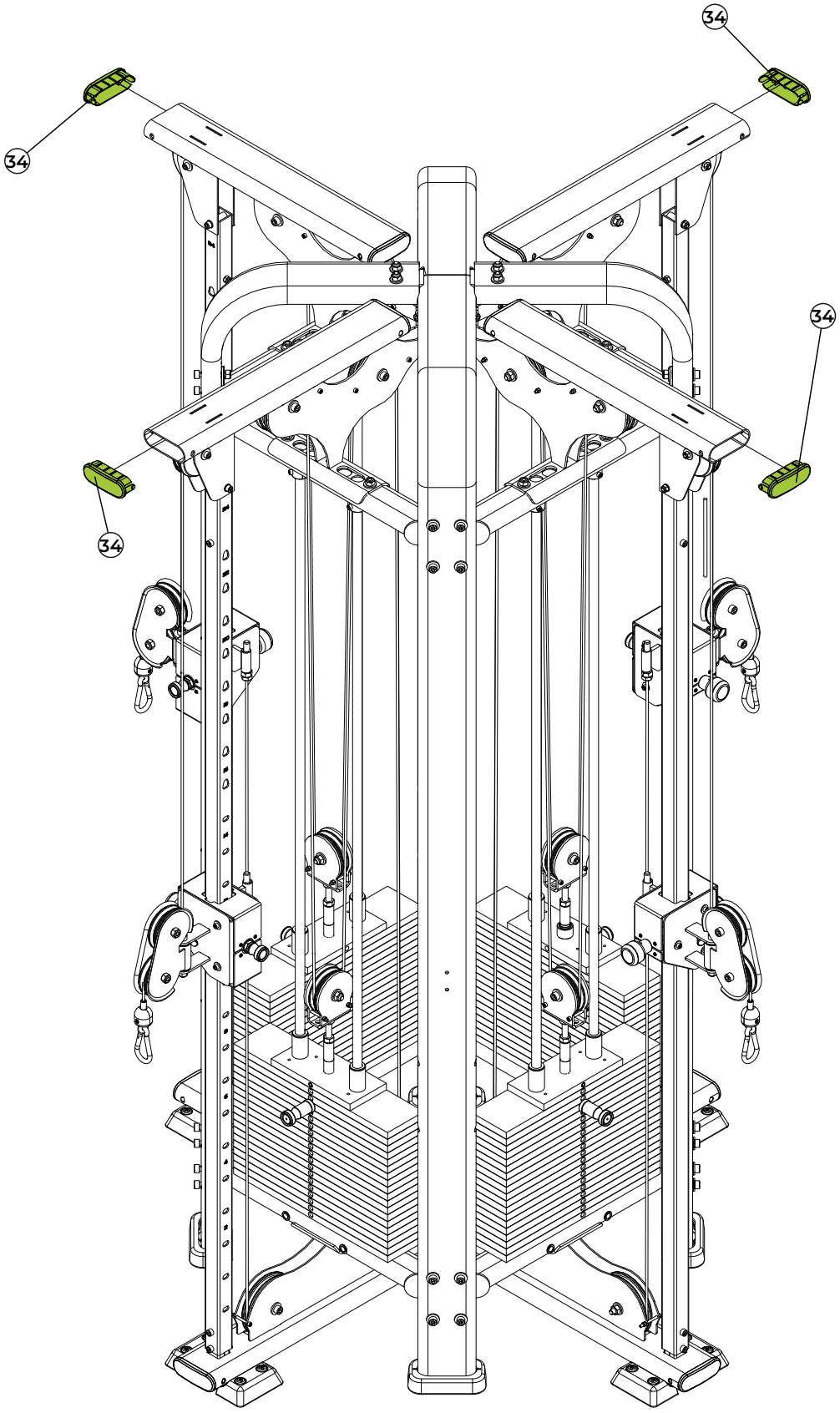

Passo 21 - Securing the cell phone holder (when applicable)

39	NAME	Qty.
	Locking pin	2x

40	NAME	Qty.
	Cell phone support	1x

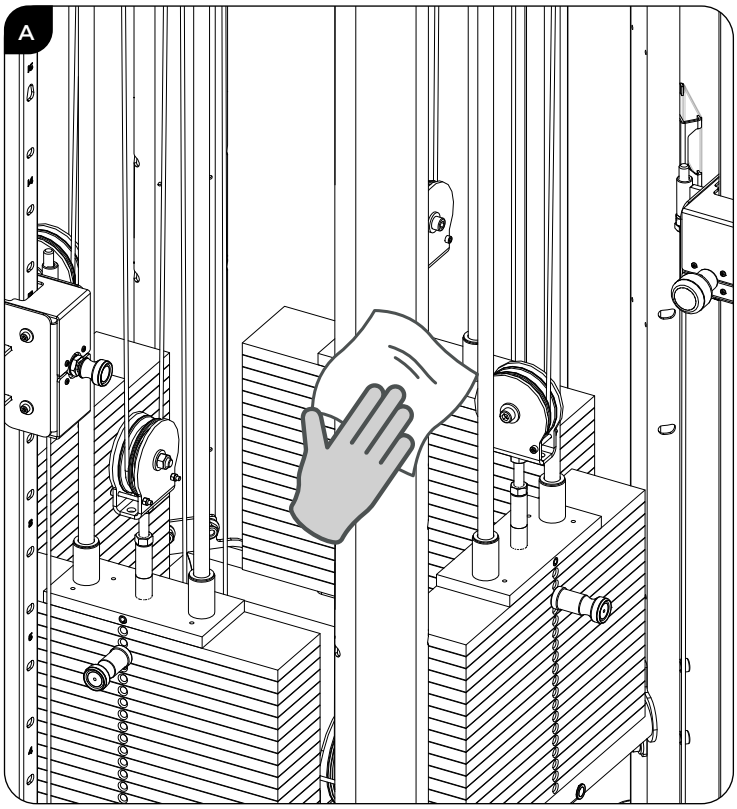

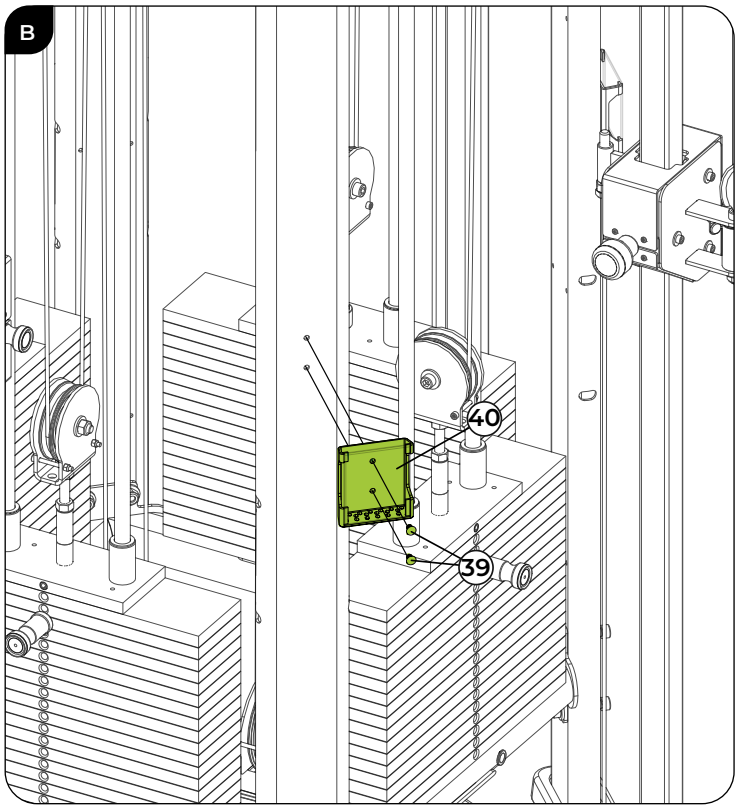

A - Surface Preparation
Thoroughly clean the area where the Supports will be installed, using a cloth and a degreaser such as LOCTITE 7070 CLEANER AND DEGREASER. Make sure the surface is dry and free of residue.

B - Securing the Cell Phone Holder
Remove the protective backing from the double-sided tape on the base of the cell phone holder and position it in the desired location. Press firmly, then manually insert the screws, being careful not to damage the acrylic.

Step 22 - Labeling the Equipment (When Necessary)

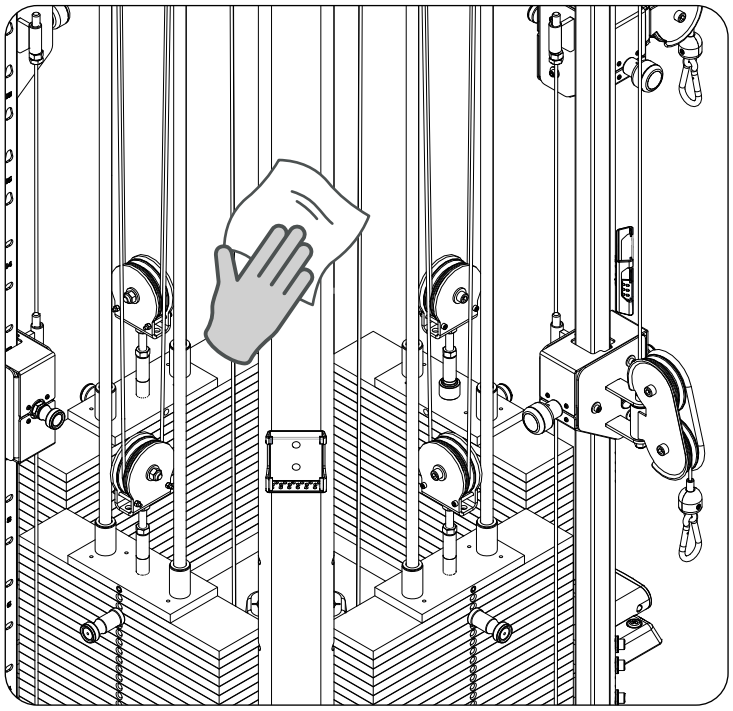

A - Surface Preparation
Thoroughly clean the machine chassis with a cloth and degreaser, such as LOCTITE 7070 CLEANER AND DEGREASER. The surface must be dry and free of residue.

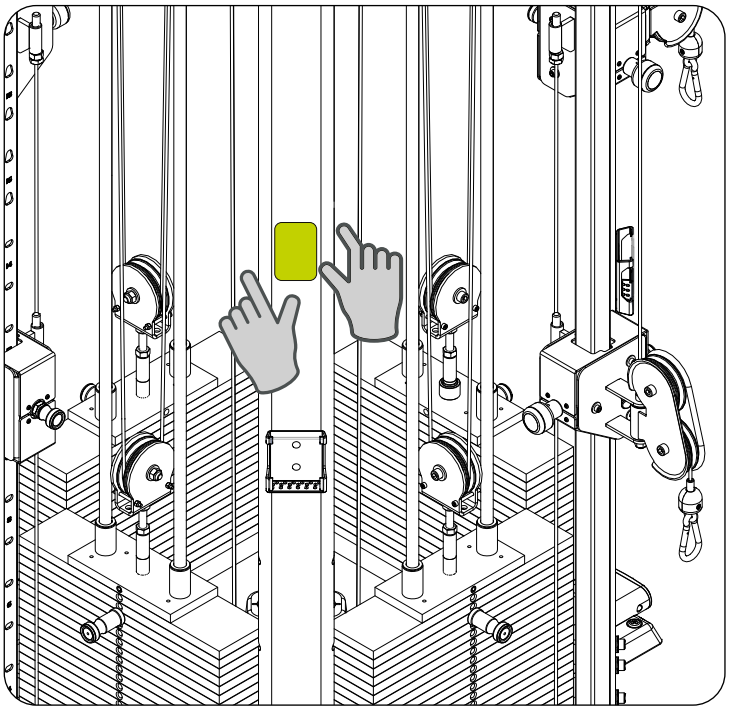

B - Sticker Application
Peel the sticker and position it on the clean, slightly moistened surface. Adjust as needed.

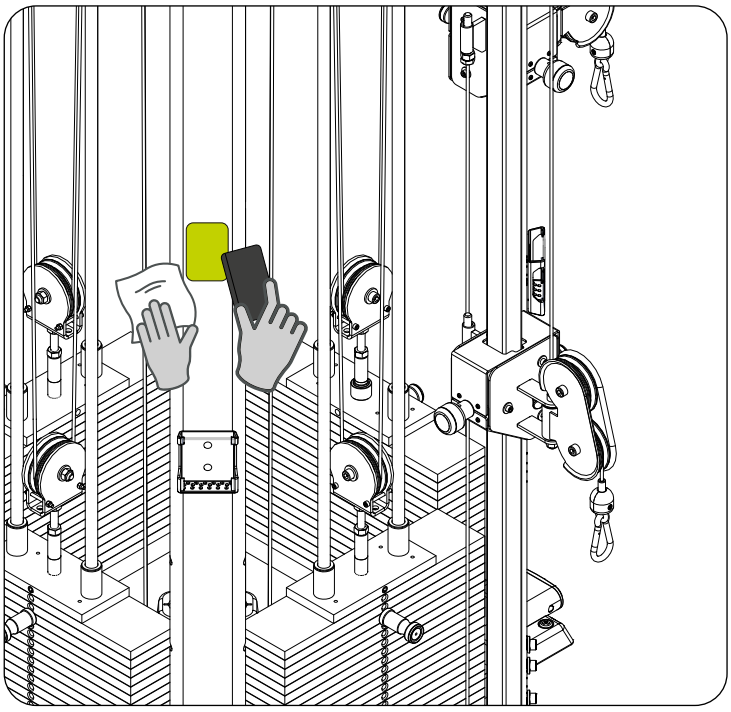

D - Fixation and Final Care
Press the sticker with a spatula or cloth-wrapped card, removing bubbles. Allow to dry completely before using the machine. Clean the area with a duster or damp cloth, avoiding alcohol or solvents.

Step 23

41	NAME	Qty.
	Handle	4x

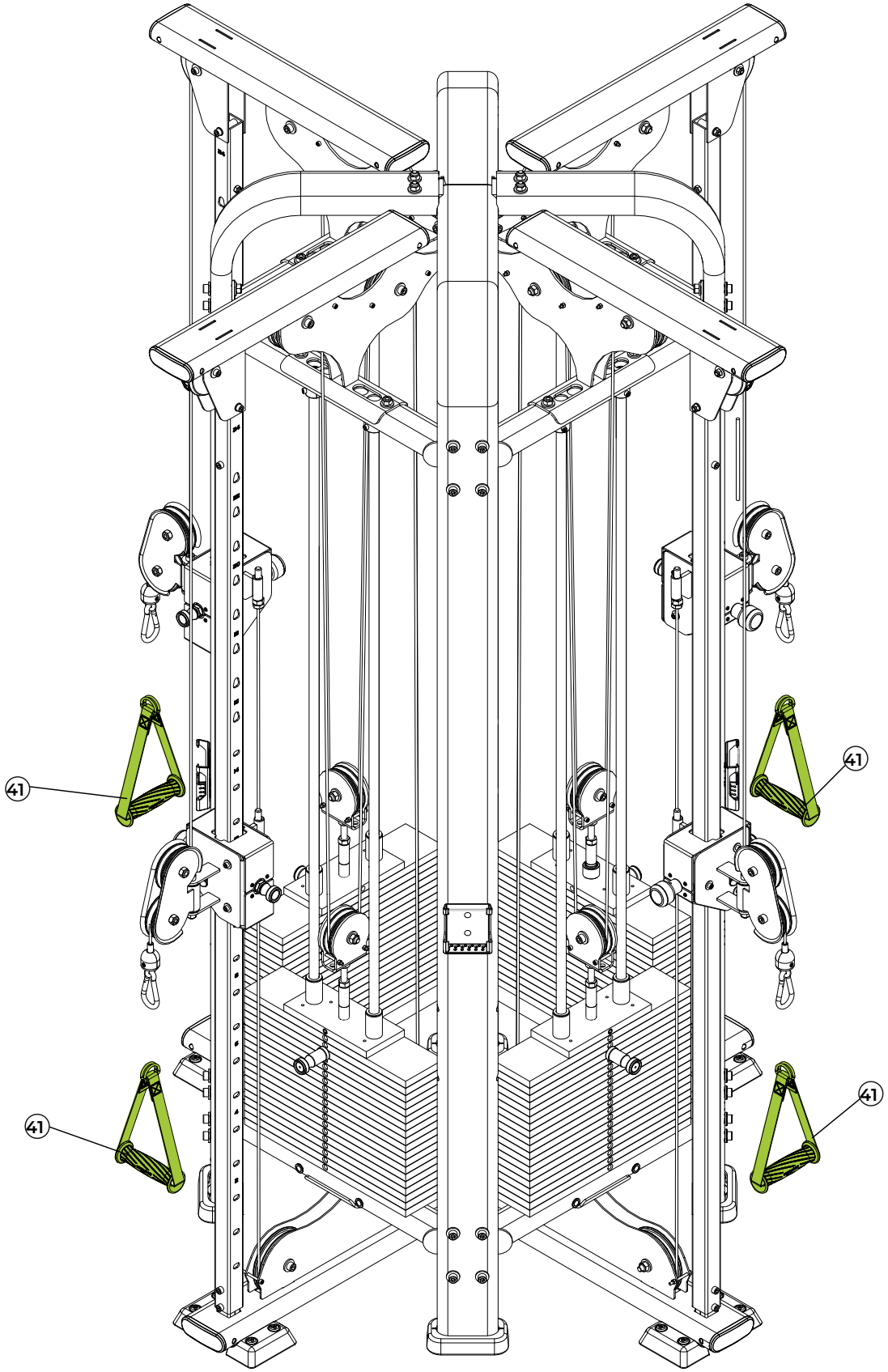

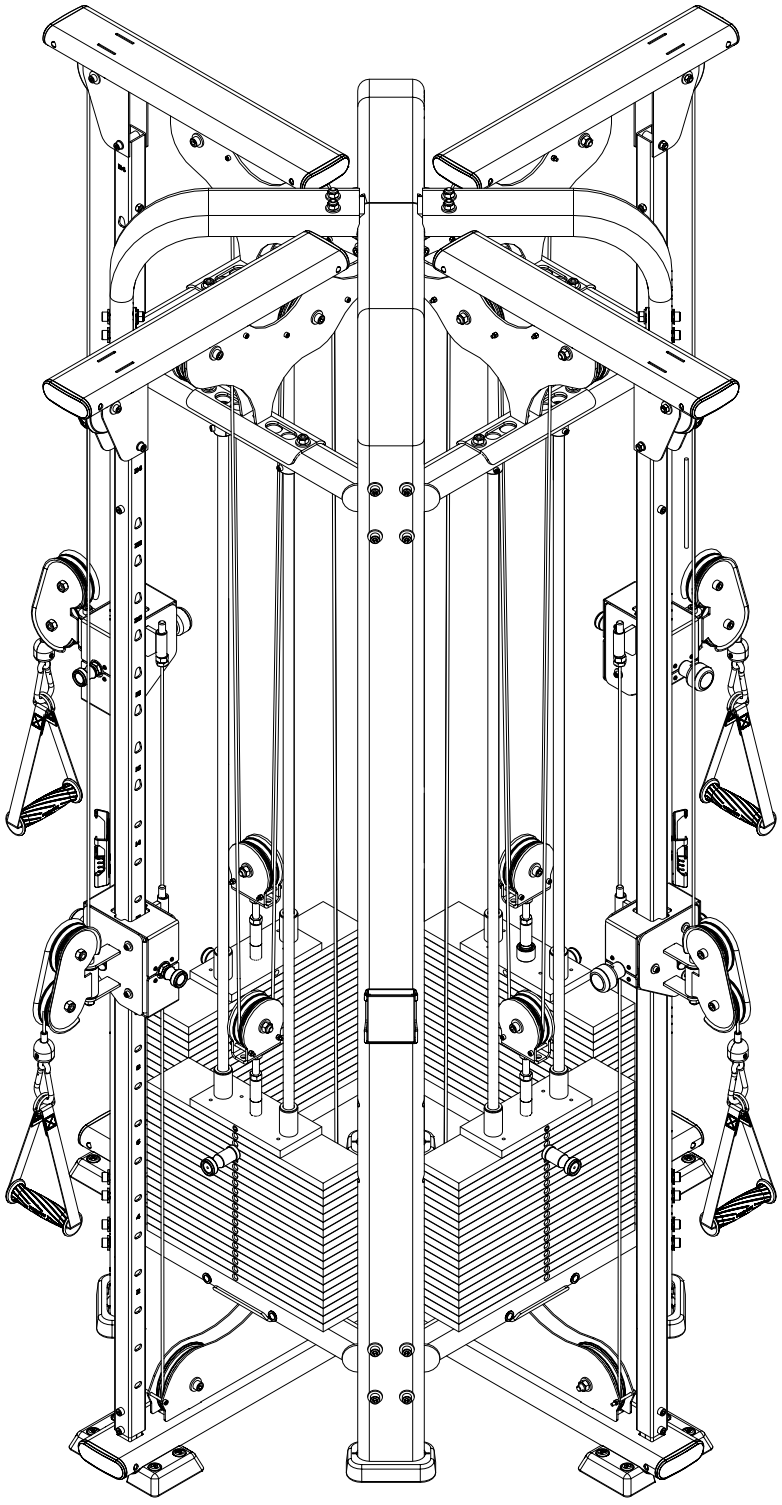

CONGRATULATIONS! THE EQUIPMENT ASSEMBLY HAS BEEN COMPLETED.

Before starting your workout, LEVEL the equipment on the floor and check the tightness of all screws. Consult the operational instruction chapter before using the equipment.

OPERATING INSTRUCTIONS

SELECTOR PIN

The selector pin allows the weights to be locked for use when performing the exercise.

⚠ DANGER!
Make sure the selector pin is properly engaged with the weight stack. Risk of serious or fatal accident to the user.

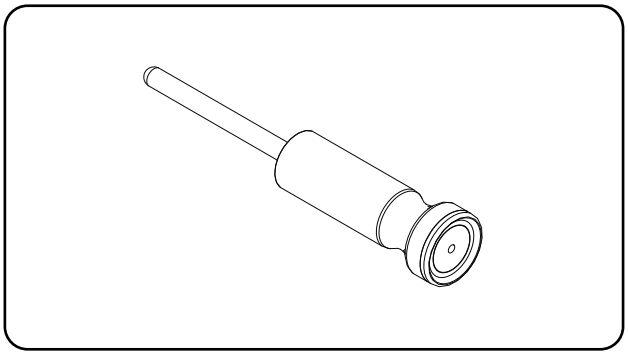

TENSIONING THE STEEL CABLE

To tension the steel cable, simply screw in the bolt at the cable end on the height adjuster; to loosen it, unscrew the bolt.

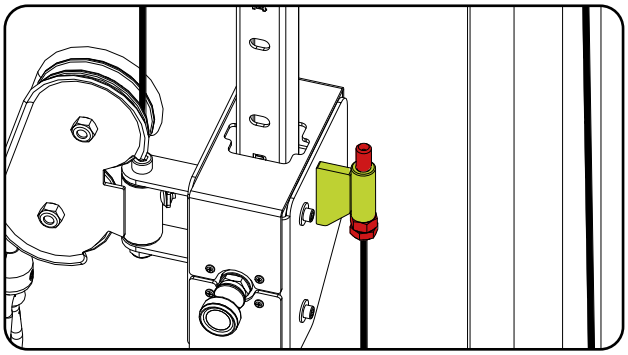

TOP PLATE PULLEY SUPPORT

To adjust the top plate pulley, use the nuts to tension the steel cable, tightening or loosening the lock nut. When the cable is tensioned, retighten the lock nut.

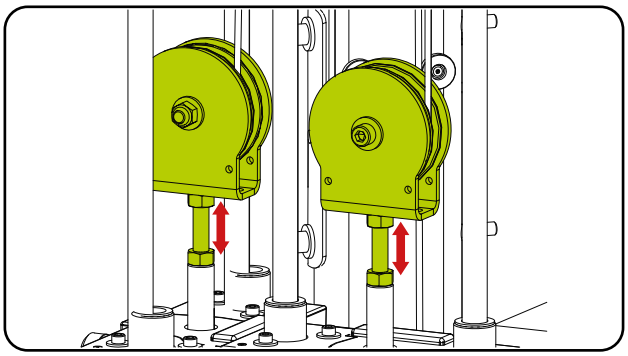

HANDLE SUPPORT LOCK

Allows the height of the handle support to be selected on the equipment rail.

⚠ ATTENTION!
Make sure the height adjuster pin is FULLY ENGAGED to avoid ACCIDENTS.

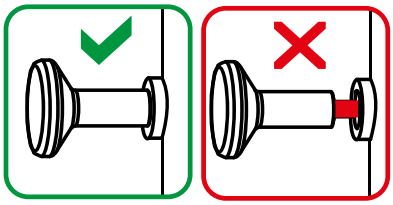

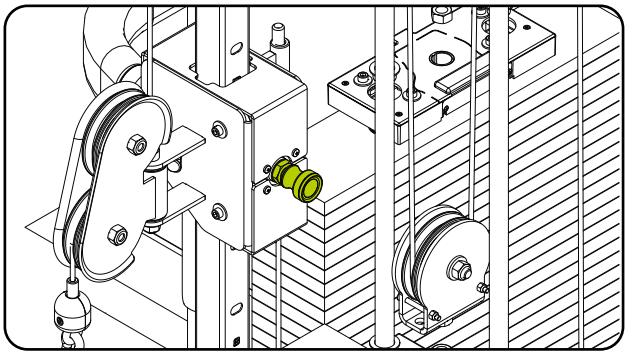

HANDLE ADJUSTER

Allows the equipment to be adjusted to the desired height.

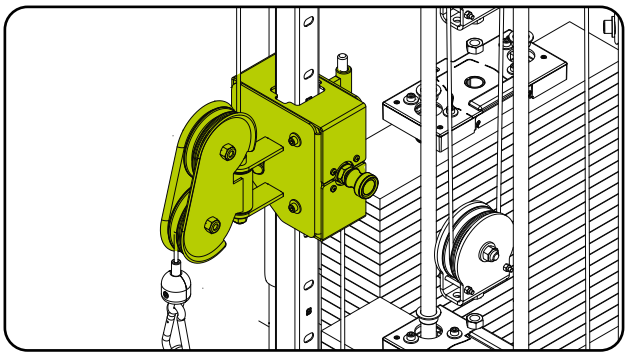

DISTANCE

For safety reasons, ensure you keep a minimum distance of 38 cm from the pulley during use. This is essential to guarantee your safety during the exercise.

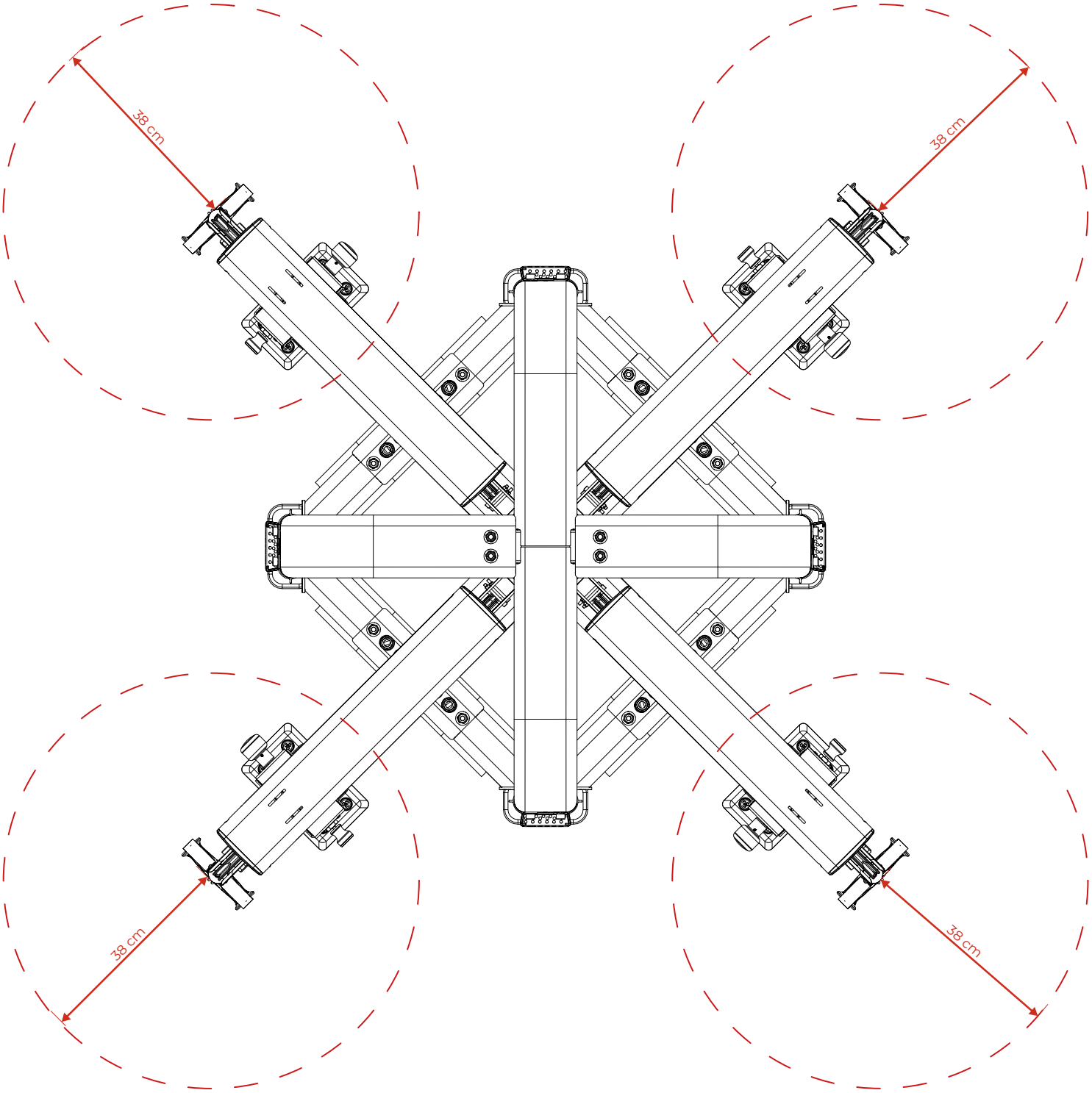



MAINTENANCE

MAINTENANCE

RECOMMENDATIONS

To ensure greater equipment durability, it is important to follow a series of precautions to avoid any problems with the equipment, users, and/or third parties. If any part of the equipment breaks, take it out of service until the compromised part has been properly repaired.

CLEANING

Weekly, clean the equipment using a soft nylon brush. Vacuum underneath the equipment to prevent the accumulation of dirt and dust, which may affect the equipment's operation.

Always use water, neutral soap, and a soft cloth to clean the equipment's upholstery before and after training. Allow the equipment to dry completely before starting a new workout. Never use acidic cleaning products. Never pour water on the equipment or apply spray liquids.

PULLEYS

The pulley allows the steel cable to take the necessary path for performing the exercise, which is why it is extremely important to keep them well maintained. At the slightest sign of wear or damage, contact technical assistance.

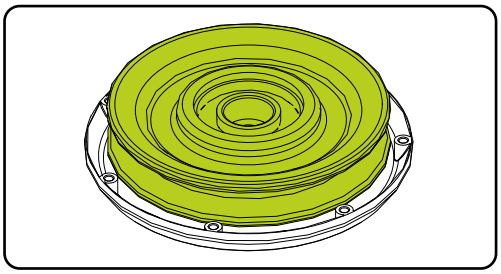

STEEL CABLE LOCK PIN

The steel cable lock pin is designed to prevent the steel cable from coming off the pulley. Therefore, if any of the pins are damaged, broken, or loose, they may not hold the steel cable on the pulley, which could cause serious or fatal accidents. It is extremely important to maintain the integrity of the pins. At the slightest sign of wear, contact technical assistance.

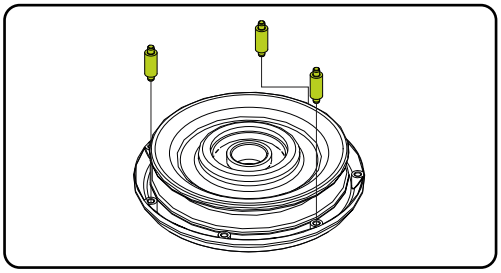

STEEL CABLE TENSIONER

Always check that it is not damaged or out of its standard shape. If you find any problem with the tensioner, contact Technical Assistance.

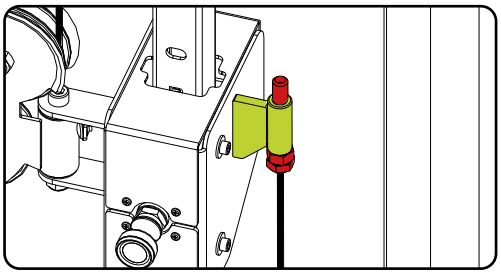

SELECTOR PIN

Always check that the selector pin is not damaged or out of its original shape, which could prevent it from correctly engaging the weight. If the pin is damaged, contact Technical Assistance.

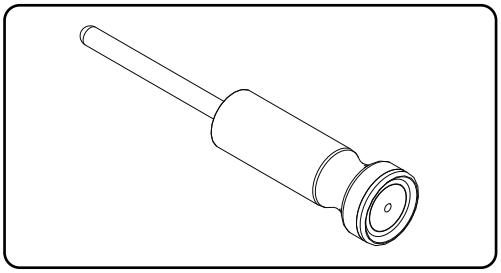

TOP PLATE

Allows the weights to be selected. At the slightest damage or wear to the part, do not attempt to select the weight. Contact Technical Assistance to have it replaced.

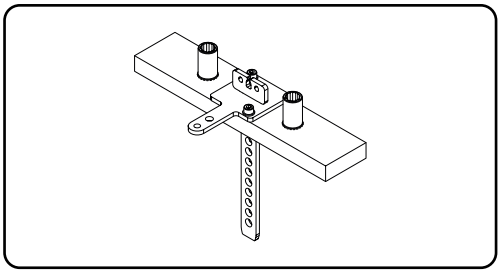

MAINTENANCE

CARABINER

Some models use a carabiner, so it is extremely important to check the condition of the carabiner. At the slightest sign of wear, deformation, difficulty closing, or anything that could impair its strength, replace the carabiner immediately.

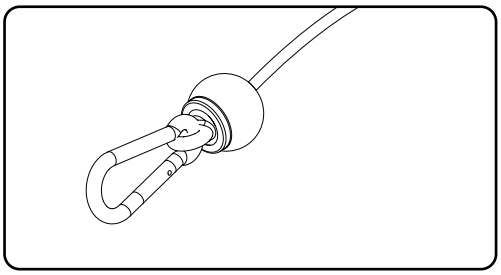

ATTENTION!

- **Monthly, carefully check the condition of the carabiner;**
- **Do not modify the carabiners in any way;**
- **The carabiner opening must be facing the weight column.**

GUIDE RODS

For better equipment preservation, it is necessary that the guide rods are always cleaned weekly. Clean using a damp cloth with water or alcohol.

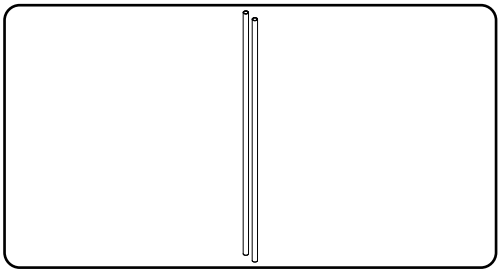

STEEL CABLE

During use of the equipment, the steel cable may become damaged due to improper use or lack of maintenance. Sometimes the steel cable may be damaged even if the damage is not visible. Be attentive and always watch for any type of problem with the cable. Do not use, and do not allow the equipment to be used, if the steel cable is damaged. Below are some examples of a damaged steel cable.

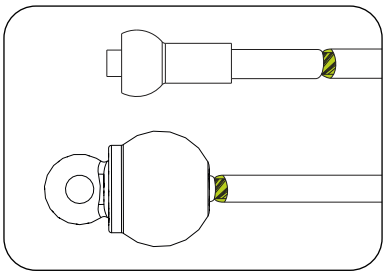

TWISTED STEEL CABLE

Always check the steel cable. If you find any twists, replace the cable immediately.

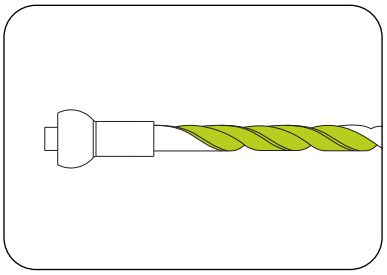

PROTRUSION ON THE STEEL CABLE

If the cable breaks internally, a protrusion may appear on the outside of the cable. Replace the cable immediately.

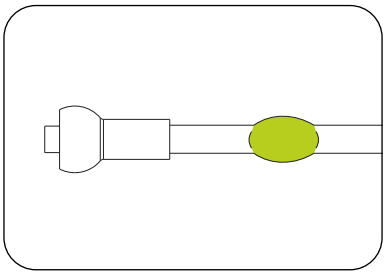

LOOSE STRANDS

Replace any steel cable with exposed strands at the ends.

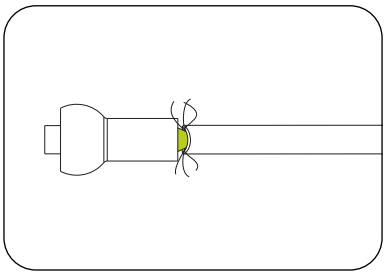

DENTED STEEL CABLE

A dented steel cable or one that is out of its original shape may cause breakage or damage to other parts of the equipment.

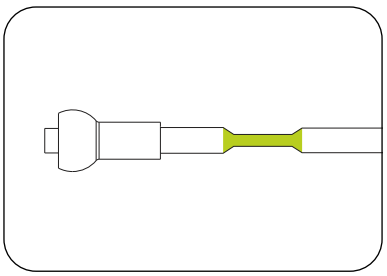

TWISTED STEEL CABLE

A twisted steel cable or one that is out of its original shape may cause breakage or damage to other parts of the equipment.

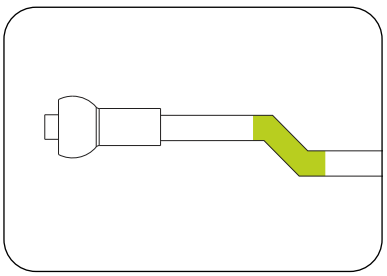

EXPOSURE

Exposure of the steel cable end.

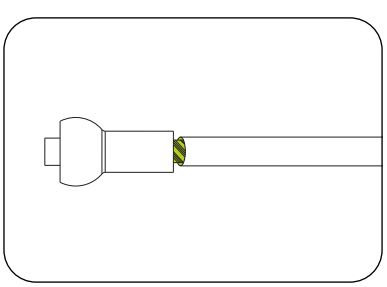

EQUIPMENT MAINTENANCE SCHEDULE

Use the following table to determine the maintenance frequency.

CHECK	DAILY	WEEKLY	MONTHLY	WHEN NEEDED
CLEANING	Always clean the equipment before and after each workout.			
SCREW		Retighten screws if parts are loose.		
PULLEYS		Check that the pulleys are not damaged or worn. If they are, replace the part.		
LOCK PIN		Check that the pins are not damaged or worn. If they are, replace them immediately.		
TENSIONER			Check that the steel cables are properly tensioned as described in the manual. If not, perform the correct tensioning.	
STEEL CABLE	Check all steel cables. If they are damaged or broken, replace them immediately.			
SELECTOR PIN	Check whether the selector pin is broken or damaged. If so, replace it immediately.			
PREVENTIVE MAINTENANCE				Every 2 months, contact an Authorized Service Center to perform preventive maintenance on the equipment.

Any questions can be resolved through our customer service center at phone number 0800-7724080. To find an Authorized Service Center, visit the website http://movement.com.br/assistencia-tecnica and allow the browser to access your location to facilitate the search for the nearest authorized center.

WARRANTY

WARRANTY

LIMITED WARRANTY - STRENGTH TRAINING LINE

Read the warranty terms and conditions carefully before using the equipment.
By using the equipment, you agree to abide by the following warranty terms and conditions.

Brudden Equipamentos Ltda., the manufacturer of Movement products, warrants that new equipment will be free from defects in materials and workmanship for the periods established below.
The warranty periods begin on the date of the purchase invoice issued by the Factory or an authorized retailer.

This warranty applies only to defects identified within the timeframes below and only to the original purchaser of the product. To exercise the warranty, the purchaser must contact the nearest authorized Technical Support center (list available at www.movement.com.br/assistencia-tecnica) within 30 days of discovering the non-conformity and make the equipment available for inspection.

90 days	**Legal warranty under the Brazilian Consumer Defense Code (Art. 26, II)** Labor
6 months	**Already includes the legal warranty of the Consumer Defense Code (Art. 26, II) of 90 (ninety) days.** Steel cable / Labels / Adjusters and handles / Grips / Thermoplastic finishes / Elastomer finishes
1 year	**Already includes the legal warranty of the Consumer Defense Code (Art. 26, II) of 90 (ninety) days.** Mechanical parts and components / Carabiners / Pulleys / Bearings / Springs / Fastening components / General paint, including chrome-plated and zinc-plated items
3 years	**Includes the 90-day legal warranty under the Consumer Defense Code (Art. 26, II).** Chassis (excluding paintwork) and metal structures.

TERMS AND CONDITIONS

1. The warranty applies to Movement products only when:
1-1. The product is with the original purchaser and accompanied by the original proof of purchase (purchase invoice);
1-2. It has not been subject to: accidents, misuse or negligence, improper operation, abuse, improper transportation and storage, maintenance not in accordance with the specifications contained in the instruction manual, improper service, or modification not performed by Movement;
1-3. The replacement parts used are supplied by Movement;
1-4. Claims are made within the warranty period.
2. This warranty does not cover damage or equipment failures caused by failure to perform basic and necessary maintenance as described in the manual.

THE WARRANTY DOES NOT APPLY TO:

- Products repaired or modified by third parties without prior written authorization from Movement;
- Service calls for product installation or instructions to owners on how to use the product;
- Repairs performed on Movement products without the serial number or with altered or damaged identification;
- Pickup and/or delivery of the equipment to the consumer's residence for repairs;
- Any service expenses incurred after the service warranty period.

GENERAL WARRANTY TERMS

Movement Warranty service can be requested directly from the factory or from an Authorized Technical Service center. See the list on the website www.movement.com.br/assistencia-tecnica.
Expenses resulting from any transportation of the product to a technical service center or the travel (technical visit) by an authorized technician will be borne by the purchaser, whether or not the product is covered by this Warranty.
The liability under this Warranty is strictly limited to the repair, modification, or replacement of the supplied product.
Movement is not responsible for damages to persons, third parties, other equipment and facilities, loss of profits, or any consequential damages.
Movement reserves the right to discontinue the manufacture of the equipment at any time and without prior notice, modify its specifications, and introduce improvements, without incurring any obligation to implement such improvements in previously manufactured products.

Movement reserves the right to discontinue the manufacture of the equipment at any time and without prior notice, modify its specifications, and introduce improvements, without incurring the obligation to implement such improvements in products manufactured previously.

CUSTOMER SERVICE
Cx. Postal 11 - CEP 17586-202 - Pompeia - SP - Tel. 0800-7724080
falecom@movement.com.br

Manufactured by:
BRUDDEN EQUIPAMENTOS LTDA.
Av. Industrial, 700 Distrito Industrial.
CEP: 17586-202 POMPEIA-SP - BRASIL
CNPJ: 43.061.654/0001-38
www.movement.com.br
falecom@movement.com.br

MOVEMENT

MANUAL DEL PROPRIETARIO



MULTICABLE

LEIA ATENTAMENTE ESTE MANUAL ANTES DE UTILIZAR O EQUIPAMENTO. GUARDE-O PARA CONSULTA E REFERÊNCIA FUTURA.

READ THIS MANUAL CAREFULLY BEFORE USING THE EQUIPMENT. KEEP IT FOR FUTURE CONSULTATION AND REFERENCE.

LEA DETENIDAMENTE ESTE MANUAL ANTES DE UTILIZAR EL EQUIPO. GUARDARLO PARA FUTURAS CONSULTAS Y REFERENCIAS.

MOVEMENT

20/10/26

NEXT


NEXT
NEXT
NEXT
NEXT
NEXT

¡BIENVENIDO A MOVEMENT!

¡Felicitaciones, ahora forma parte del universo MOVEMENT!

Con el objetivo de ofrecer productos, servicios y soluciones innovadoras que respondan a las necesidades de ocio, bienestar y comodidad, despertando a las personas hacia una vida más placentera y saludable, Brudden Equipment Ltda. creó la marca MOVEMENT.

Establecida para desarrollar y producir equipos de gimnasio, la marca Movement se destacó en el mercado brasileño por su tradición en practicidad y durabilidad, lo que convierte a Brudden en un ícono de calidad en los mercados en los que actúa.

Con una amplia inversión en investigación y desarrollo por parte de instituciones reconocidas, MOVEMENT promueve la mejora de la calidad de vida para una amplia gama de perfiles y hábitos, con una fuerte presencia en Residencias, Condominios, Gimnasios, Clubes, Hoteles, Clínicas, Empresas y Organizaciones.

La calidad de los equipos se extiende a los servicios prestados por su amplia red de Puntos Autorizados, distribuidos por todo el territorio nacional, acercando siempre MOVEMENT a usted y su familia, para una vida más saludable y placentera para quienes entrenan usando nuestros equipos y rentable para los inversores.

Visite nuestro sitio web y conozca más sobre lo que nuestra empresa ofrece para mejorar su calidad de vida.

ÍNDICE

INFORMACIÓN SOBRE SEGURIDAD..... 5

CONOCIENDO EL EQUIPO 10

MONTAJE DEL EQUIPO.....13

INSTRUCCIÓN OPERACIONAL..... 40

MANTENIMIENTO..... 44

GARANTÍA 49



INFORMACIÓN SOBRE SEGURIDAD

INFORMACIÓN SOBRE SEGURIDAD

EXPLICACIÓN DE LOS SÍMBOLOS

¡PELIGRO!

- Una declaración precedida de “PELIGRO” contiene información que debe ser puesta en práctica para evitar lesiones físicas graves o la muerte.

¡ATENCIÓN!

- Una declaración precedida de “ATENCIÓN” contiene información que debe ser puesta en práctica para evitar algún daño físico al usuario.

¡CUIDADO!

- Una indicación precedida por la palabra “CUIDADO” contiene información que debe ser puesta en práctica para evitar daños al producto.

Guarde este Manual para consultarlo en el futuro. Lea y comprenda este manual.

¡PELIGRO!

- El mal uso del equipo puede convertirlo en un instrumento peligroso, pudiendo causar lesiones graves o incluso la muerte del usuario. Es extremadamente importante leer y comprender este Manual.
- Antes de utilizar el equipo, lea atentamente este Manual, asegurándose del montaje y uso correctos, bajo riesgo de lesiones graves y muerte del usuario.
- Es RESPONSABILIDAD EXCLUSIVA del comprador de los productos MOVEMENT leer el manual de instrucciones y las etiquetas de advertencia del equipo. También es responsabilidad exclusiva del comprador instruir a los usuarios finales sobre el uso correcto del equipo.
- Los usuarios deben ser supervisados por un profesional calificado, y es responsabilidad del comprador instruirlos correctamente. El uso del equipo en contra de lo establecido en este Manual puede causar accidentes a los usuarios.
- Este equipo no está destinado para ser utilizado por personas con capacidades físicas, sensoriales o mentales reducidas, o falta de experiencia y conocimiento, a menos que hayan recibido instrucciones sobre el uso del equipo y estén bajo la supervisión de un instructor.
- Este equipo está destinado para uso profesional en Gimnasios, Clubes, Estudios, Hoteles y Condominios, siempre bajo la supervisión de un instructor calificado. No está destinado para uso doméstico. En caso de duda, contacte a MOVEMENT.
- Se recomienda que el equipo sea ubicado en un área de acceso controlado. Controlar el acceso al equipo es responsabilidad exclusiva del instructor, así como la supervisión del usuario cuando esté utilizando el equipo.
- NUNCA permita que dos o más personas utilicen el equipo al mismo tiempo.
- No permita que terceros permanezcan cerca del equipo, ya que esto puede causar accidentes.
- No permita que niños, personas con capacidad psicomotriz reducida y animales se acerquen al equipo, debido al riesgo de accidentes graves o fatales.
- No utilice el equipo descalzo, con zapatos de tacón alto o suelas desgastadas. Asegúrese de que no haya piedras adheridas a su calzado.
- No use ropa suelta; evite usar joyas, cadenas, cabello suelto y otros objetos. Use siempre ropa adecuada para el ejercicio físico.
- No utilice el equipo si está enfermo o bajo la influencia de drogas, alcohol o cualquier sustancia que afecte su capacidad psicomotriz.
- Al ajustar cualquier asiento, rodillera, pila de pesas, respaldo o cualquier otro tipo de ajuste, asegúrese de que el pasador o la palanca de ajuste esté completamente insertada en el orificio de ajuste para evitar lesiones.
- El ejercicio incorrecto o excesivo puede causar lesiones graves. Si siente cualquier tipo de dolor, mareos, sensación de desmayo o dificultad para respirar, detenga el ejercicio inmediatamente y consulte a un médico especializado.

EXPLICACIÓN DE LOS SÍMBOLOS

¡PELIGRO!

- Mantenga el suelo alrededor del equipo siempre seco, evitando resbalones y caídas.
- Asegúrese de que el equipo esté correctamente nivelado sobre el suelo y sobre una superficie plana, alejado de paredes, para mantener el equilibrio del equipo y prevenir accidentes y daños al usuario.
- NO coloque el equipo sobre pisos pulidos (lisos), ya que esto puede causar inestabilidad del equipo.
- Nunca modifique el equipo sin la autorización del fabricante. Las modificaciones o accesorios no autorizados pueden resultar en la pérdida de la garantía, además de causar lesiones graves o fatales al usuario.
- NO utilice ni permita el uso de ningún equipo que esté dañado y/o que tenga piezas desgastadas o rotas.
- Reemplace inmediatamente cualquier tipo de cable de acero que esté dañado o desgastado — riesgo de accidente grave o fatal para el usuario. Es responsabilidad exclusiva del instructor verificar el estado del cable de acero.
- Utilice únicamente piezas de repuesto fabricadas y suministradas por MOVEMENT.
- No permita que ninguna persona realice el mantenimiento del equipo. MOVEMENT cuenta con centros de servicio autorizados en todo el territorio nacional. Para localizar el más cercano, consulte el sitio web www.movement.com.br o contáctenos por teléfono al 0800 772 40 80.
- El mantenimiento preventivo es la clave para garantizar una larga vida útil del equipo y así evitar accidentes graves al usuario. Ante cualquier duda sobre el mantenimiento, consulte el capítulo de mantenimiento de este manual.
- El equipo viene equipado con una pila de pesas. No utilice ningún otro tipo de peso para aumentar la carga máxima del equipo — riesgo de accidente grave o fatal para el usuario.
- No utilice ningún otro tipo de pasador selector que no sea el que viene con el equipo para bloquear la pila de pesas.
- No permita que el usuario deje caer la pila de pesas en caída libre — riesgo de daños a la estructura del equipo.
- No exceda la capacidad máxima del equipo.
- Inserte completamente el pasador selector en las pesas. La inserción parcial puede causar la caída de las pesas, resultando en daños al equipo y accidentes graves o fatales para el usuario.
- Nunca retire el pasador selector cuando la pila de pesas esté en una posición elevada.
- Nunca intente liberar partes o pesas que estén atascadas.
- COMPRENDER cada calcomanía de advertencia es importante. Ante cualquier duda, contacte a nuestra línea de atención al cliente al 0800 772 40 80.
- Si las calcomanías de advertencia están dañadas, contacte a MOVEMENT inmediatamente para solicitar su reemplazo. Las calcomanías de advertencia están fijadas al equipo y deben ser inspeccionadas antes de usar el producto.
- Las calcomanías de forma triangular representan riesgo para el usuario.



¡PELIGRO!

NO COLOQUE LAS MANOS ENTRE LAS PESAS.

RIESGO DE APLASTAMIENTO.



¡PELIGRO!

NO COLOQUE LAS MANOS ENTRE LAS POLEAS.

RIESGO DE APLASTAMIENTO.



¡PELIGRO!

EQUIPO NO DISEÑADO PARA NIÑOS. MANTENGA A LOS NIÑOS ALEJADOS DEL EQUIPO.

RIESGO DE ACCIDENTES.



¡ATENCIÓN!

INSERTE EL PASADOR SELECTOR DE ALTURA COMPLETAMENTE.



¡ATENCIÓN!

MANTENGA UNA DISTANCIA MÍNIMA DE 38 CM DURANTE LA EJECUCIÓN DEL EJERCICIO.

INFORMACIÓN SOBRE SEGURIDAD

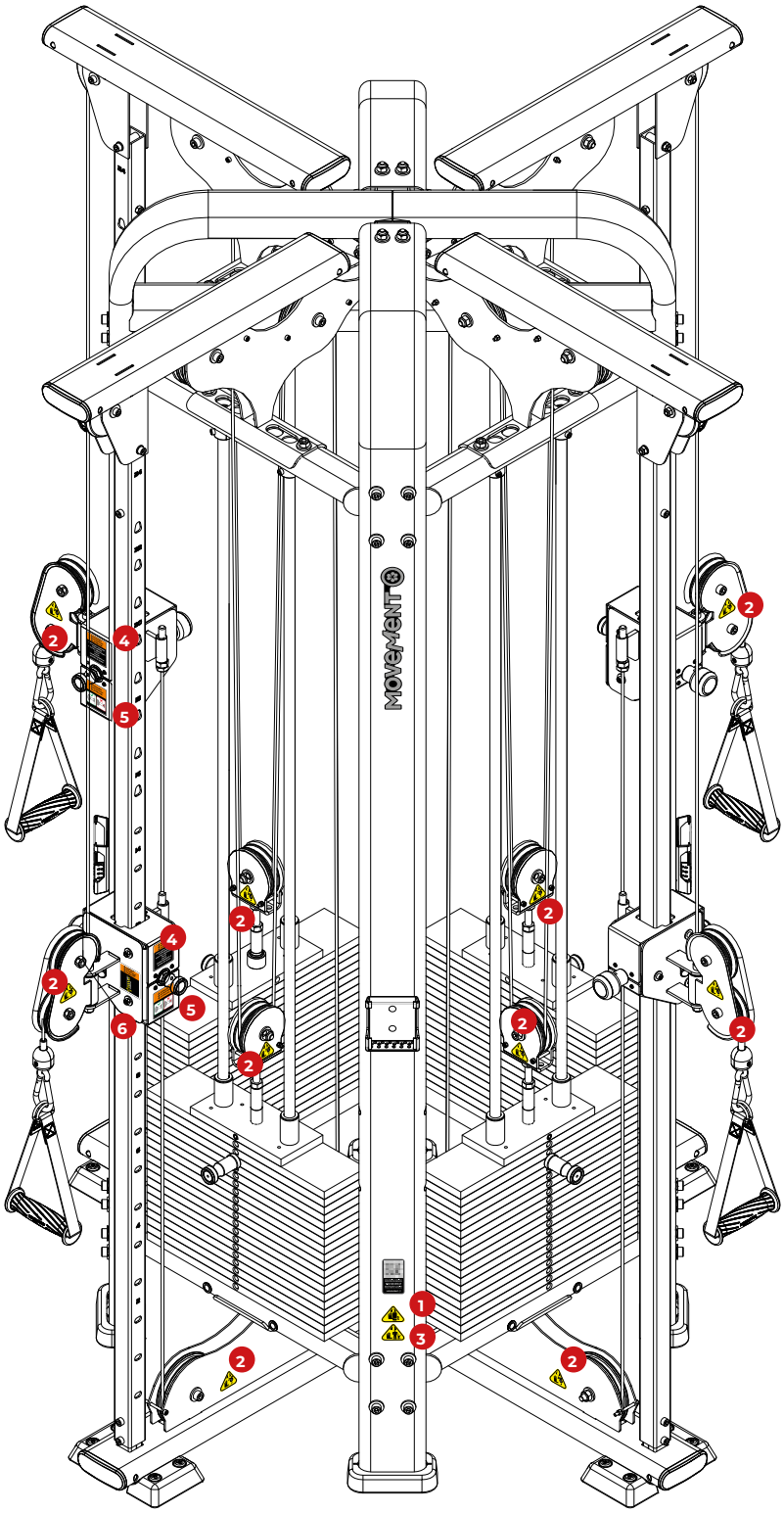

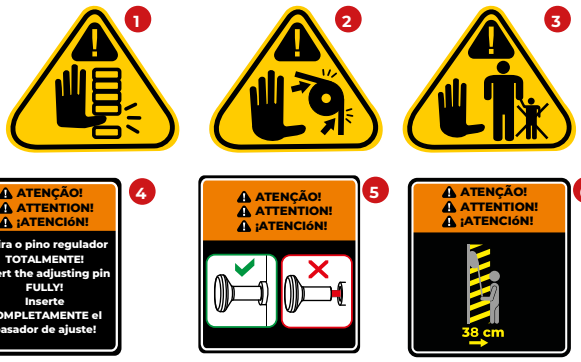

INFORMACIÓN SOBRE SEGURIDAD

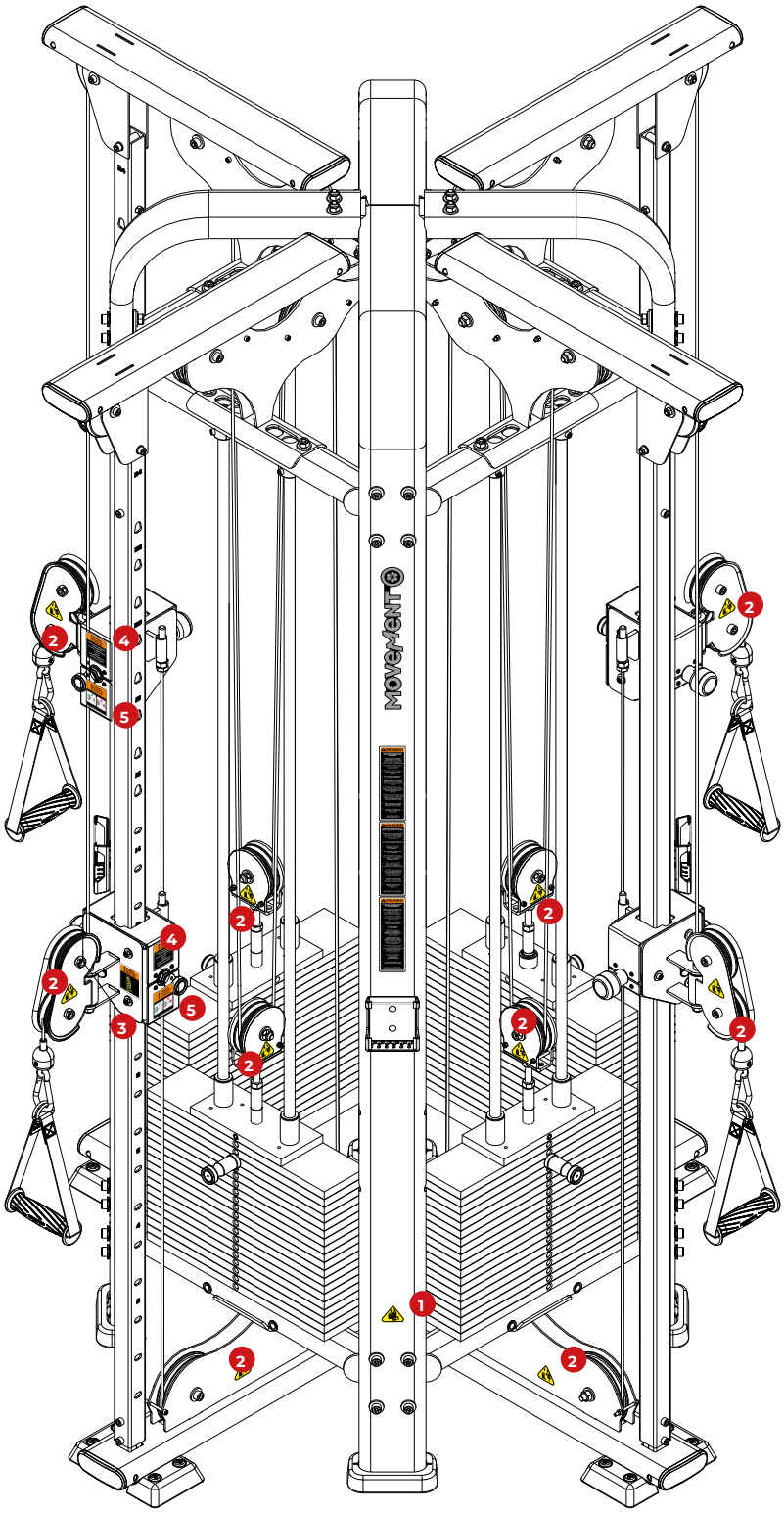





CONOCIENDO EL EQUIPO

OBJETIVO

El multicable permite al usuario trabajar grupos musculares utilizando las manijas.

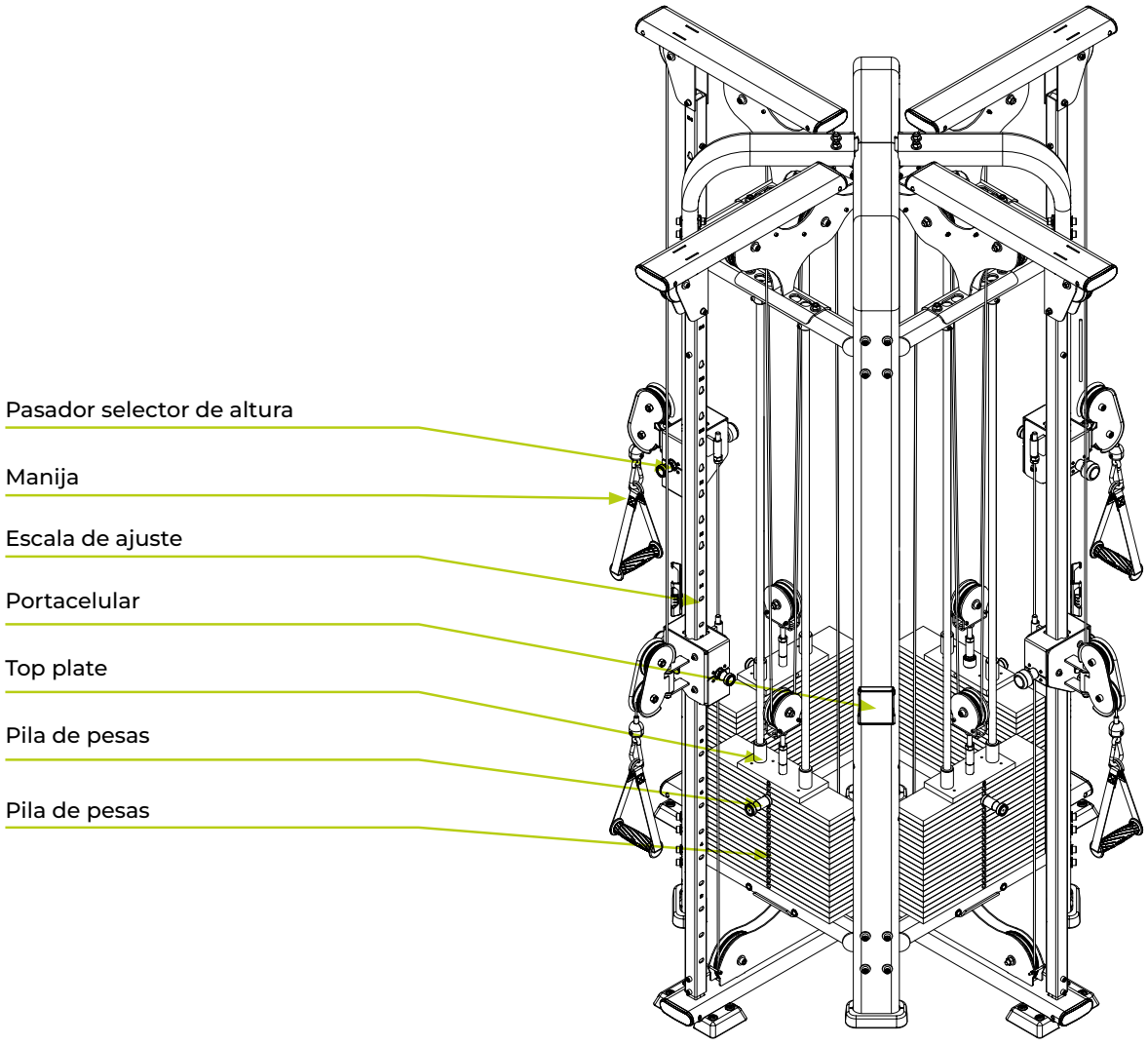

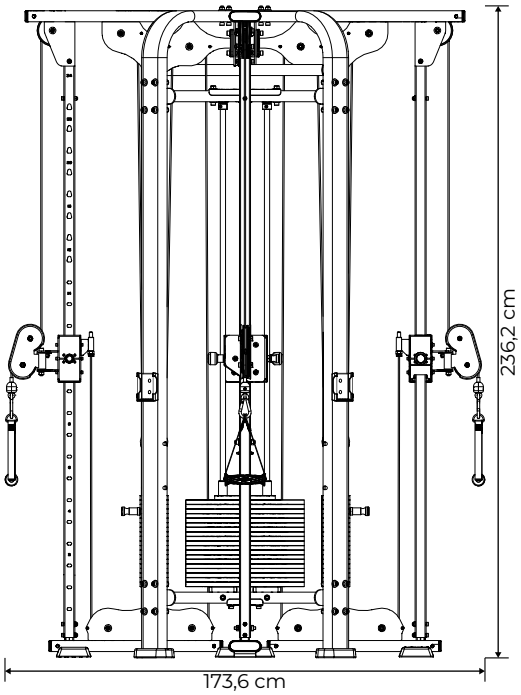

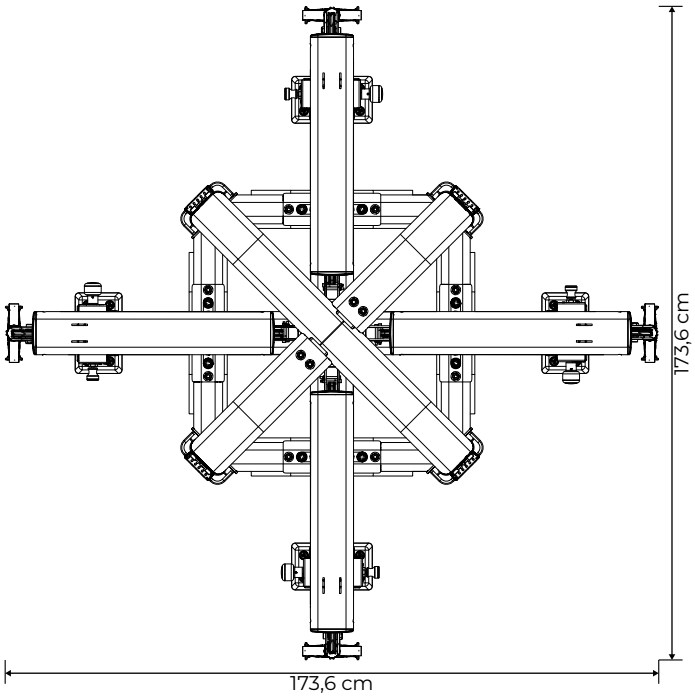

Pilas de pesas

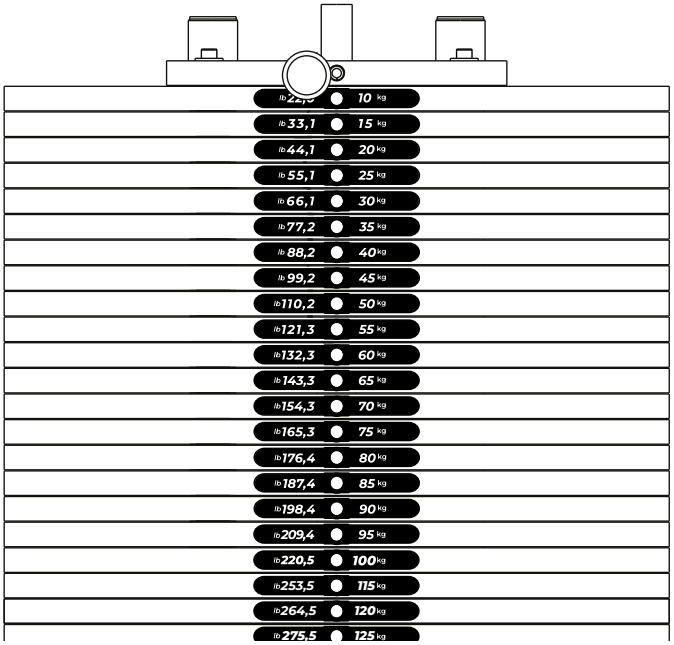

Carga de la pila de pesas: • **Remo alto** • **Remo bajo**
24 placas de peso de 5 kg cada una
Carga total: 125 kg

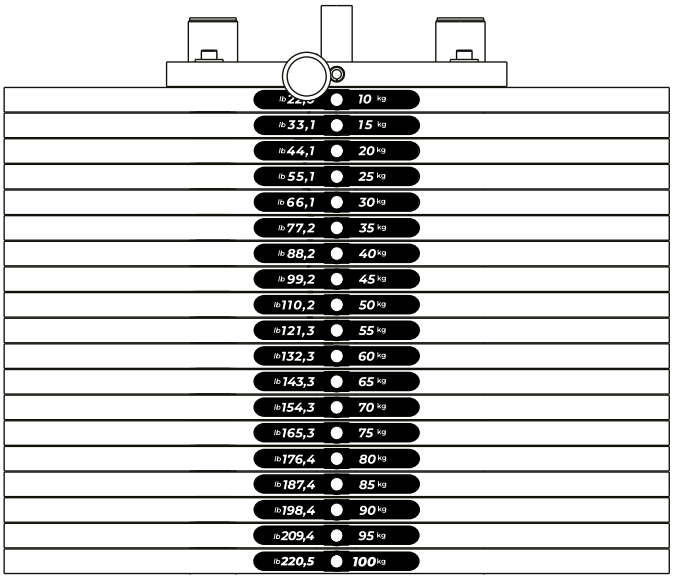

Carga de la pila de pesas: • **Polea**
Carga de la pila de pesas 19 placas de peso de 5 kg cada una Carga efectiva de la torre 19 placas de peso de 5 kg cada una
Carga total: 100 kg

Especificaciones del equipo

Equipo	Multicable
Línea	NEXT Cables
Largo	173,6 cm
Ancho	173,6 cm
Altura	236,2 cm
Área ocupada	7,891 m2
Peso del equipo	658 kg
Placa superior	5 kg
Peso unitario por placa	5 kg
Carga inicial	5 kg
Carga máxima total (por torre de polea)	100 kg
Carga máxima total (remo alto)	125 kg
Carga máxima total (remo bajo)	125 kg
Estructura	Acero
Pintura	Tratamiento superficial de 9 baños + recubrimiento electrostático en polvo
Soldadura	Soldadura robótica MIG/MAG
Cable de acero	Coated, Ø 4.76 mm diameter, with steel core Ø 3.175 mm
Poleas cerradas	Sí
Opciones de color	Negro
Amortiguador de la base de la torre	Sí
Pasadores selectores de peso (portapasadores)	Acero al carbono con manija de aluminio anodizado
Ajustes (polea)	Ajuste de altura con 24 niveles
Barras guía de peso	Aluminio anodizado duro – bajo coeficiente de fricción y alta resistencia al desgaste
Manijas	Aluminio anodizado
Guía del regulador (polea)	Acero inoxidable AISI 316 – espesor de 3 mm
Tapizado	Espuma de poliuretano de densidad controlada
Revestimiento del tapizado	Cuero sintético impermeable (Courvin)
Garantía	Hasta 3 años. Consulte los Términos de Garantía del equipo.

MONTAJE DEL EQUIPO

MONTAJE DEL EQUIPO

¡CUIDADO!

Antes de iniciar el ensamblaje de su equipo, es necesario prestar atención a los siguientes cuidados:

- Verifique que el embalaje no esté dañado y que las partes y componentes del equipo no estén estropeados.
- Se recomienda desembalar el equipo en el lugar donde será ensamblado.
- El lugar de montaje debe estar limpio.
- El suelo debe ser plano, nivelado y rígido para evitar inestabilidad del equipo.
- Se recomienda que el equipo sea ensamblado lejos de la humedad y al abrigo de la luz solar, a fin de evitar daños a las partes electrónicas y la carcasa del equipo.

ICONOS

Los iconos tienen la función de instruir buenas prácticas que deben ser seguidas durante el ensamblaje.



Para este ensamblaje se recomienda que sea realizado por dos personas.



No dar el apriete final en los tornillos.



Dar el apriete final en los tornillos.

HERRAMIENTAS

Utilice las siguientes herramientas para el ensamblaje del equipo. La tabla de torque tiene la función de guiar cuánto apriete puede soportar determinado tornillo. La tabla debe ser seguida rigurosamente.

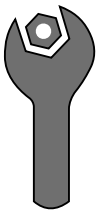

Llave fija

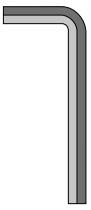

Llave hexagonal



Traba rosca torque medio



Llave phillips

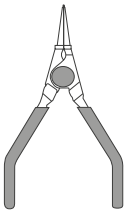

Alicate para anillos elásticos

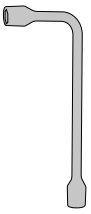

Llave de ruedas

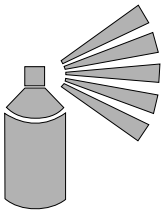

Grasa en spray

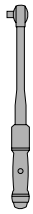

Especificación de torque:

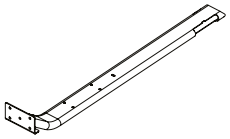

Elementos de fijación en estructuras metálicas

Diámetro [mm]	Torque [N.m]
M6	9 a 12
M8	22 a 29
M10	45 a 48

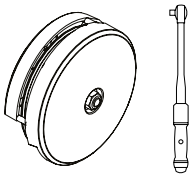

Poleas con o sin cubiertas

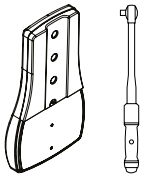

Tapizados con o sin fundas

Torque [N.m]

8 a 10

LISTA DE COMPONENTES

A



Soporte

B1



Barra de conexión inferior

B2

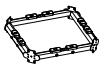

Barra de conexión superior

C

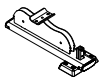

Soporte inferior

D



Columna

E



Soporte superior

F



Pila de pesas

G



Top plate

H

Barra guía de pesas

I



Soporte de la polea

J

Escala del regulador de altura

K



Regulador de altura

L



Soporte de la polea

M

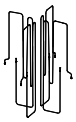

Cable de acero

MONTAJE DEL EQUIPO

Paso 01

A	NOMBRE	Ctd.
	Soporte	

1	NOMBRE	Ctd.
	Protector del pie	2x

2	NOMBRE	Ctd.
	Tornillo cab. cil. hex. int. - M10x60	16x

3	NOMBRE	Ctd.
	Arandela plana - G.A 10,3x3,0	16x

4	NOMBRE	Ctd.
	Espaciador	16x

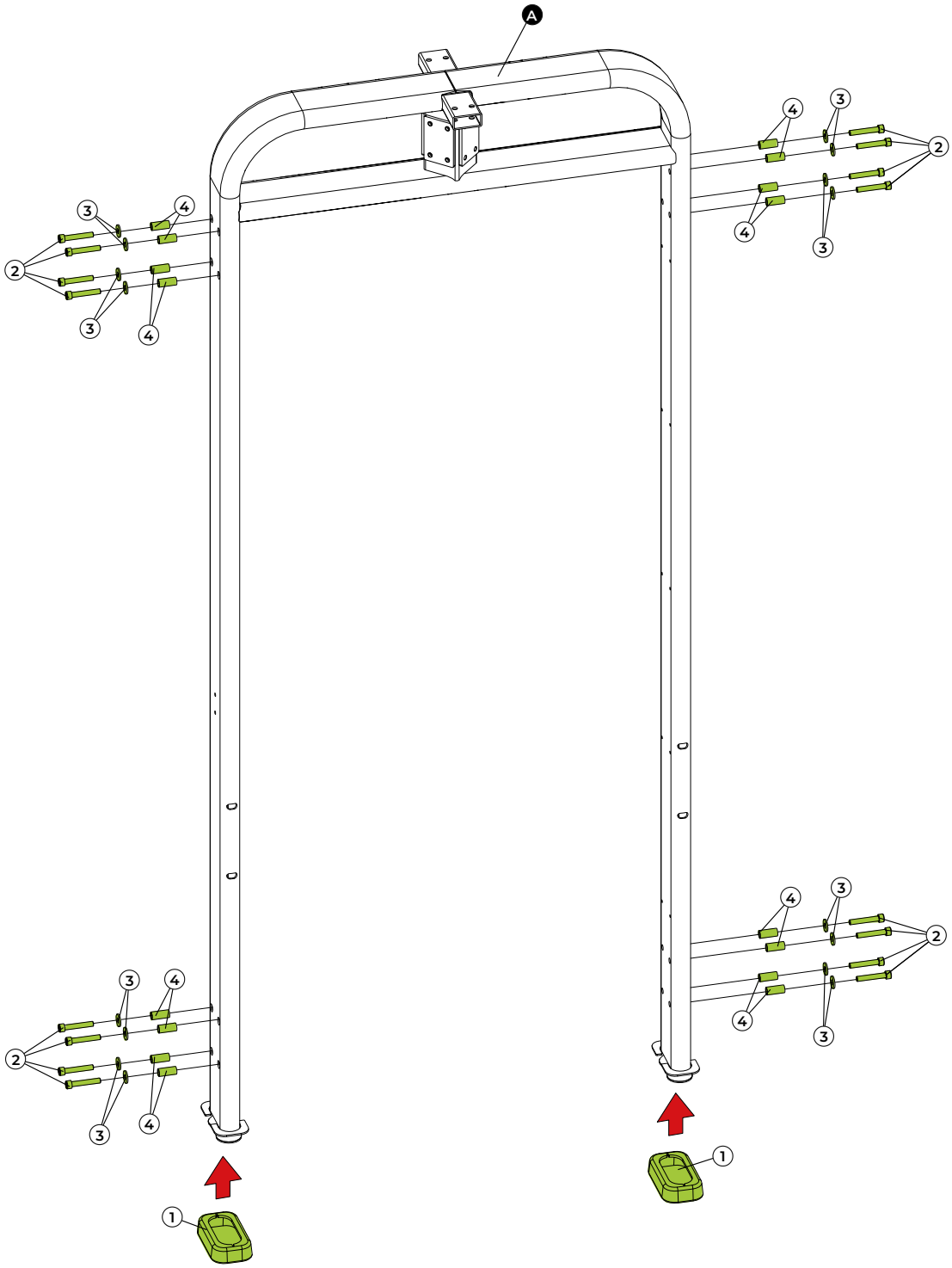

HERRAMIENTAS

Llave hexagonal
n° 8

100%

MONTAJE DEL EQUIPO

Paso 02

	NOMBRE	Ctd.
B1	Barra de conexión inferior	
B2	Barra de conexión superior	
3	Arandela plana - G.A 10,3x3,0	16x
5	Tuerca hex. ins. nylon - M10	16x

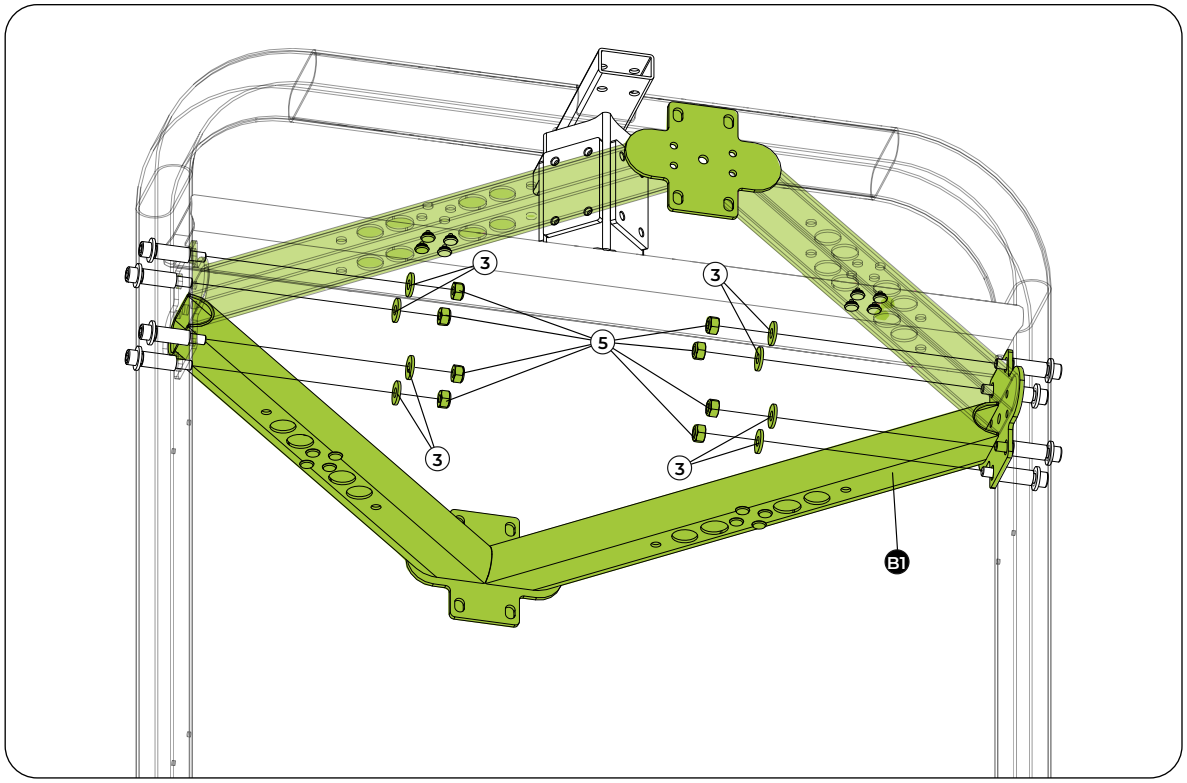

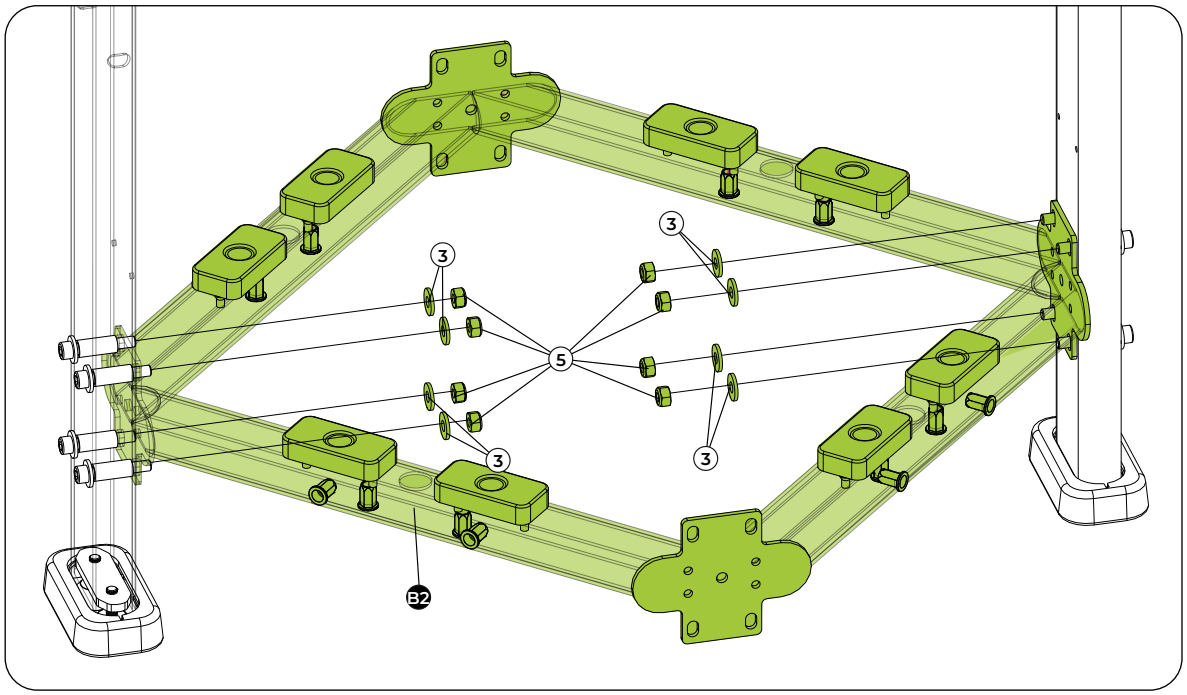

HERRAMIENTAS

Llave fija ° 17

100%

MONTAJE DEL EQUIPO

Paso 03

C	NOMBRE	Ctd.
	Soporte inferior	

3	NOMBRE	Ctd.
	Arandela plana - G.A 10,3x3,0	8x

6	NOMBRE	Ctd.
	Tornillo cab. cil. hex. int. - M10x25	8x

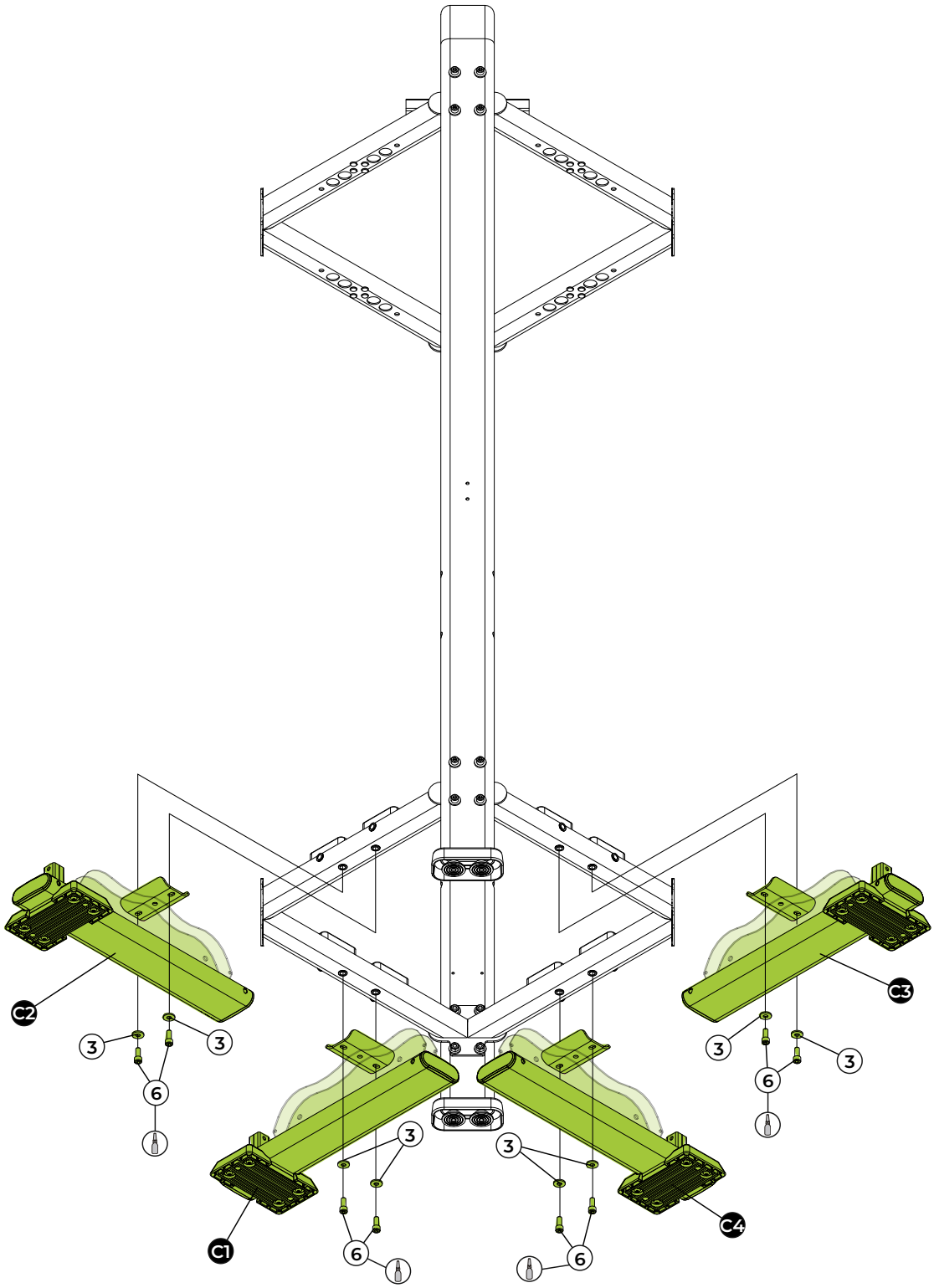

HERRAMIENTAS


Llave hexagonal nº 8


Traba rosca torque medio



MONTAJE DEL EQUIPO

Paso 04

D	NOMBRE	Ctd.
	Columna	

1	NOMBRE	Ctd.
	Protector del pie	2x

2	NOMBRE	Ctd.
	Tornillo cab. cil. hex. int. - M10x60	16x

3	NOMBRE	Ctd.
	Arandela plana - 10,3x3,0	16x

4	NOMBRE	Ctd.
	Espaciador	16x

5	NOMBRE	Ctd.
	Tuerca hex. ins. nylon - M10	16x

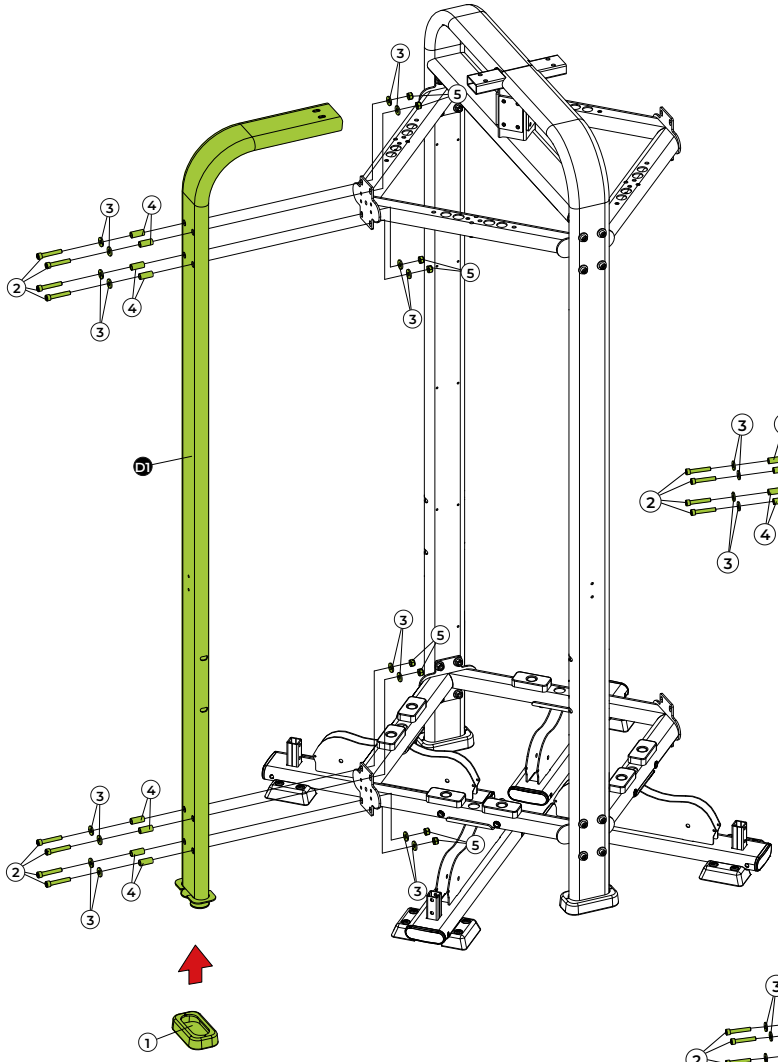

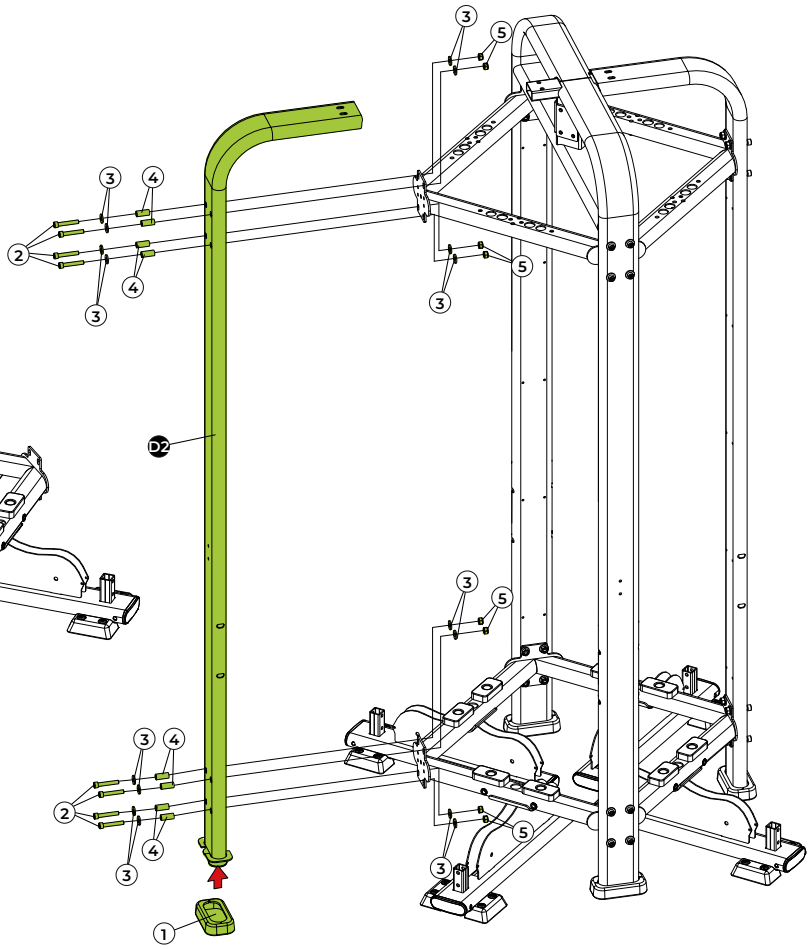

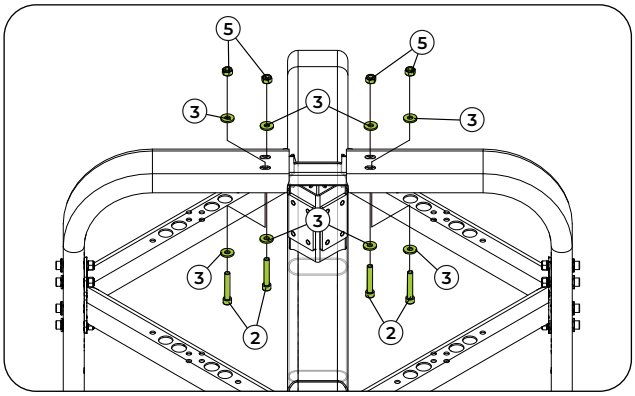

HERRAMIENTAS


Llave fija nº 17


Llave hexagonal nº 8



MONTAJE DEL EQUIPO

Paso 05

E	NOMBRE	Ctd.
	Soporte superior	

2	NOMBRE	Ctd.
	Tornillo cab. cil. hex. int. - M10x60	8x

3	NOMBRE	Ctd.
	Arandela plana - G.A 10,3x3,0	24x

5	NOMBRE	Ctd.
	Tuerca hex. ins. nylon - M10	8x

6	NOMBRE	Ctd.
	Tornillo cab. cil. hex. int. - M10x25	16x

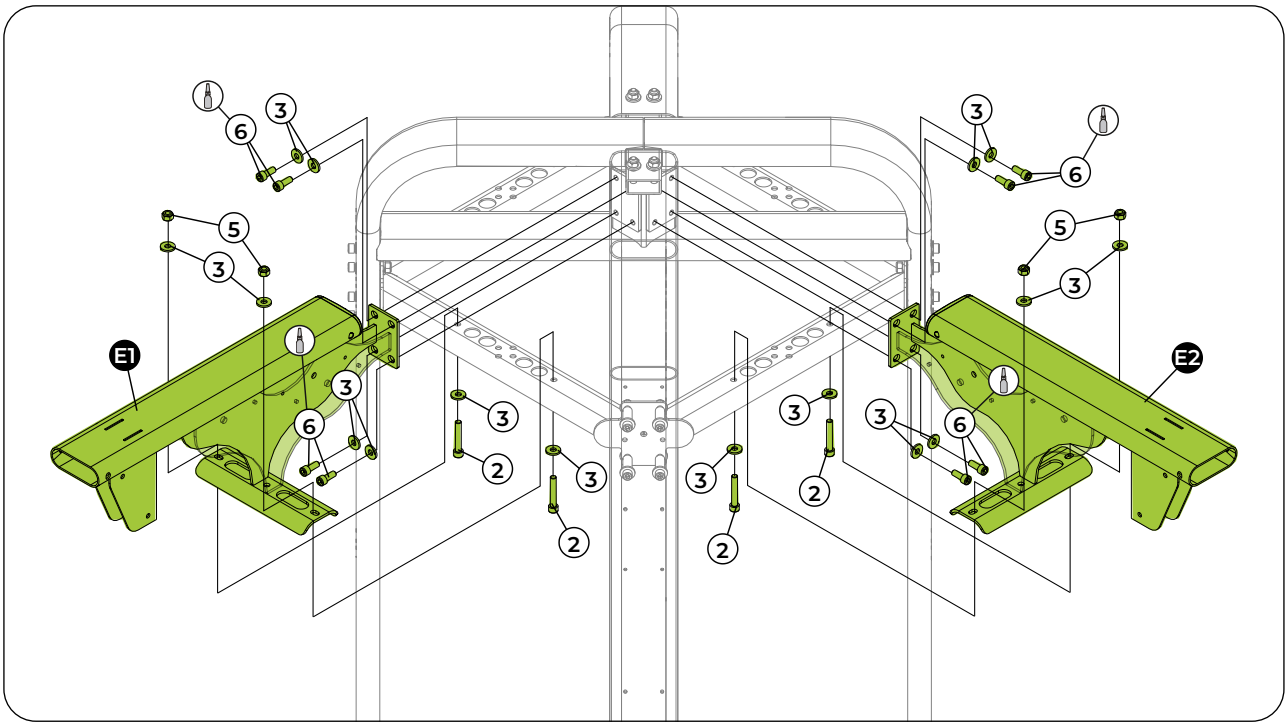

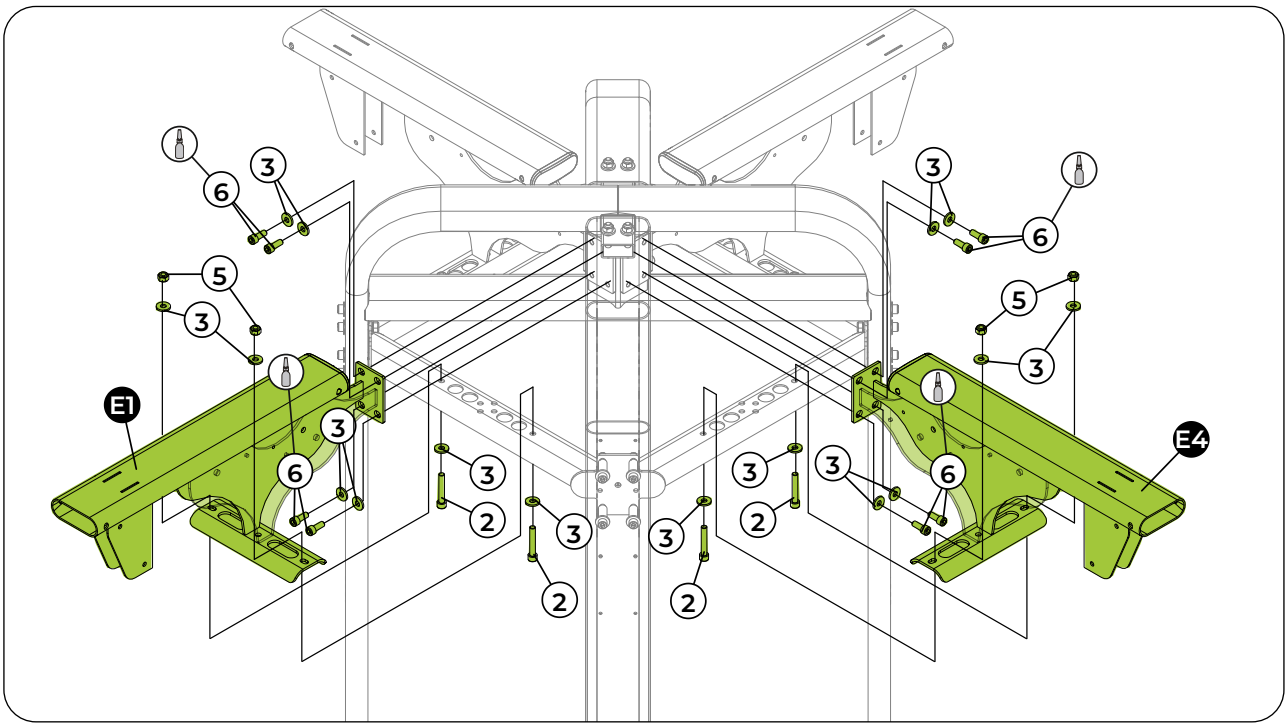

HERRAMIENTAS


Llave fija n° 17


Llave hexagonal n° 8


Traba rosca torque medio



Paso 06 - Nivelación del equipo

⚠ ¡ATENCIÓN!

ANTES DE CONTINUAR CON EL MONTAJE, NIVELE TODO EL EQUIPO SOBRE EL SUELO PARA EVITAR CUALQUIER TIPO DE BALANCEO.
CON EL EQUIPO DEBIDAMENTE NIVELADO, APLIQUE EL APRIETE FINAL A LOS TORNILLOS.

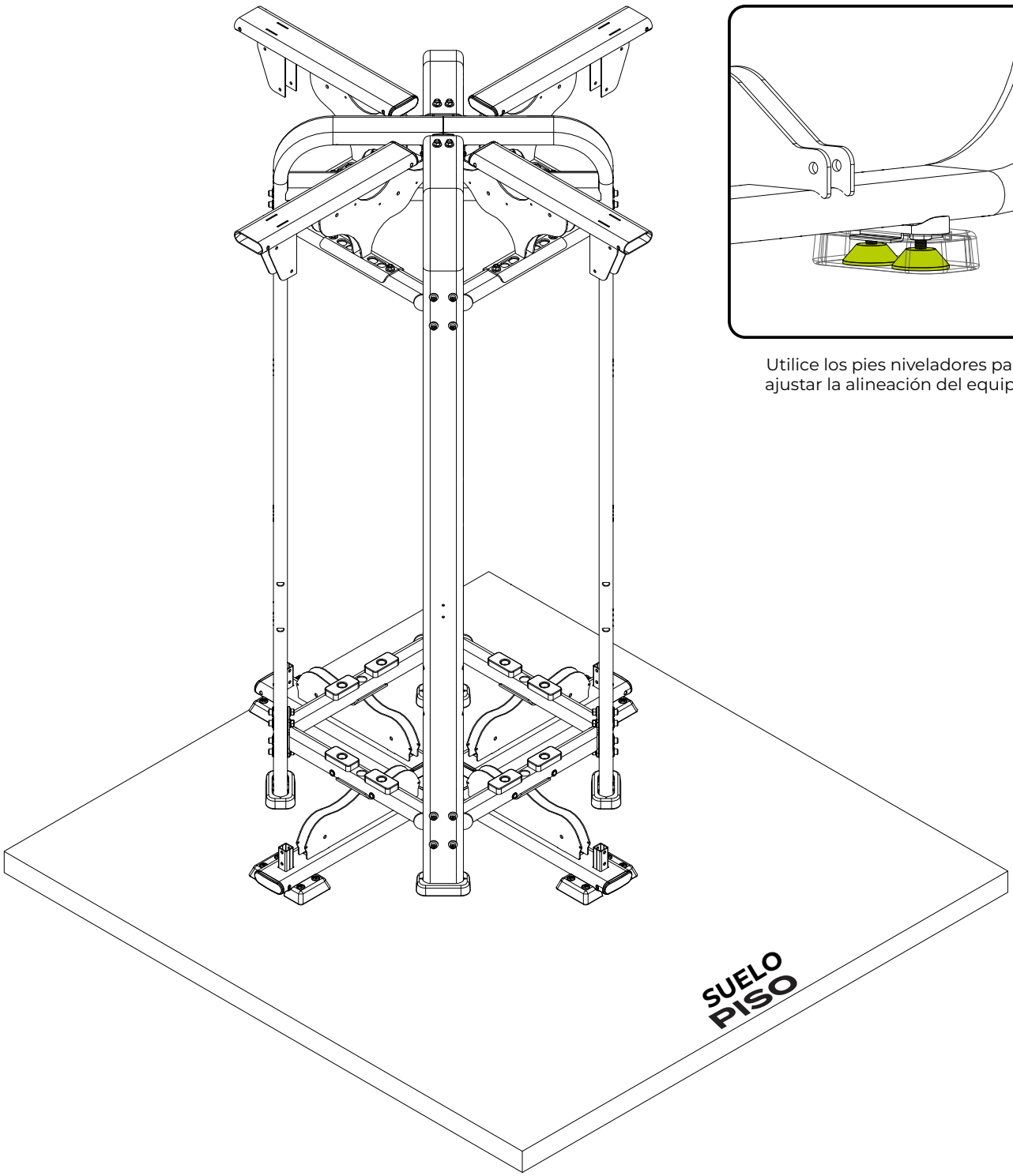

Utilice los pies niveladores para ajustar la alineación del equipo.

Paso 07

	NOMBRE
F	Pila de pesas
G	Top plate

⚠ ¡PELIGRO!

SI ES NECESARIO MOVER O TRANSPORTAR EL EQUIPO, NO LO HAGA CON LA PILA DE PESAS MONTADA. RIESGO DE ACCIDENTE O DAÑOS AL EQUIPO.

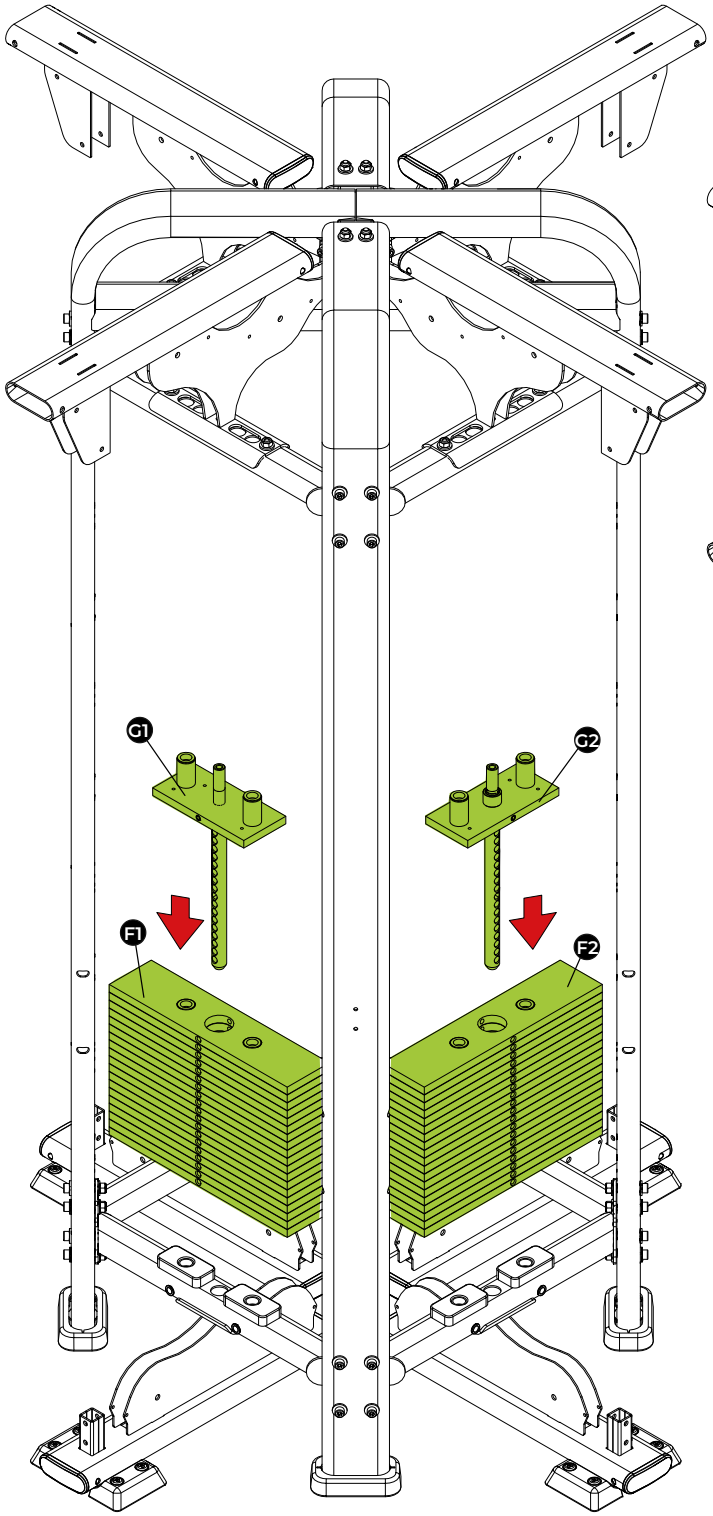

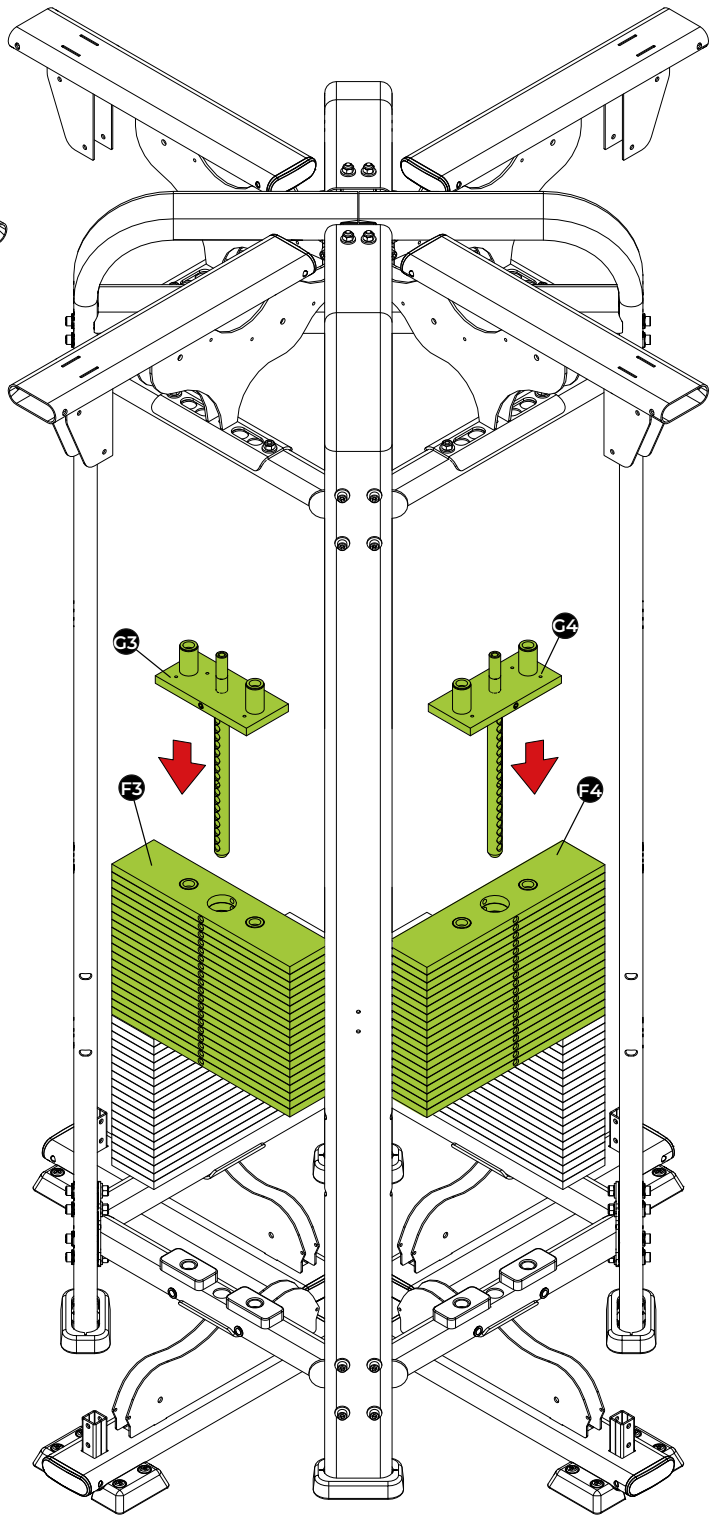

Paso 08

H	NOMBRE	
	Barra guía de pesas	

7	NOMBRE	Ctd.
	Acabamiento de la barra	8X

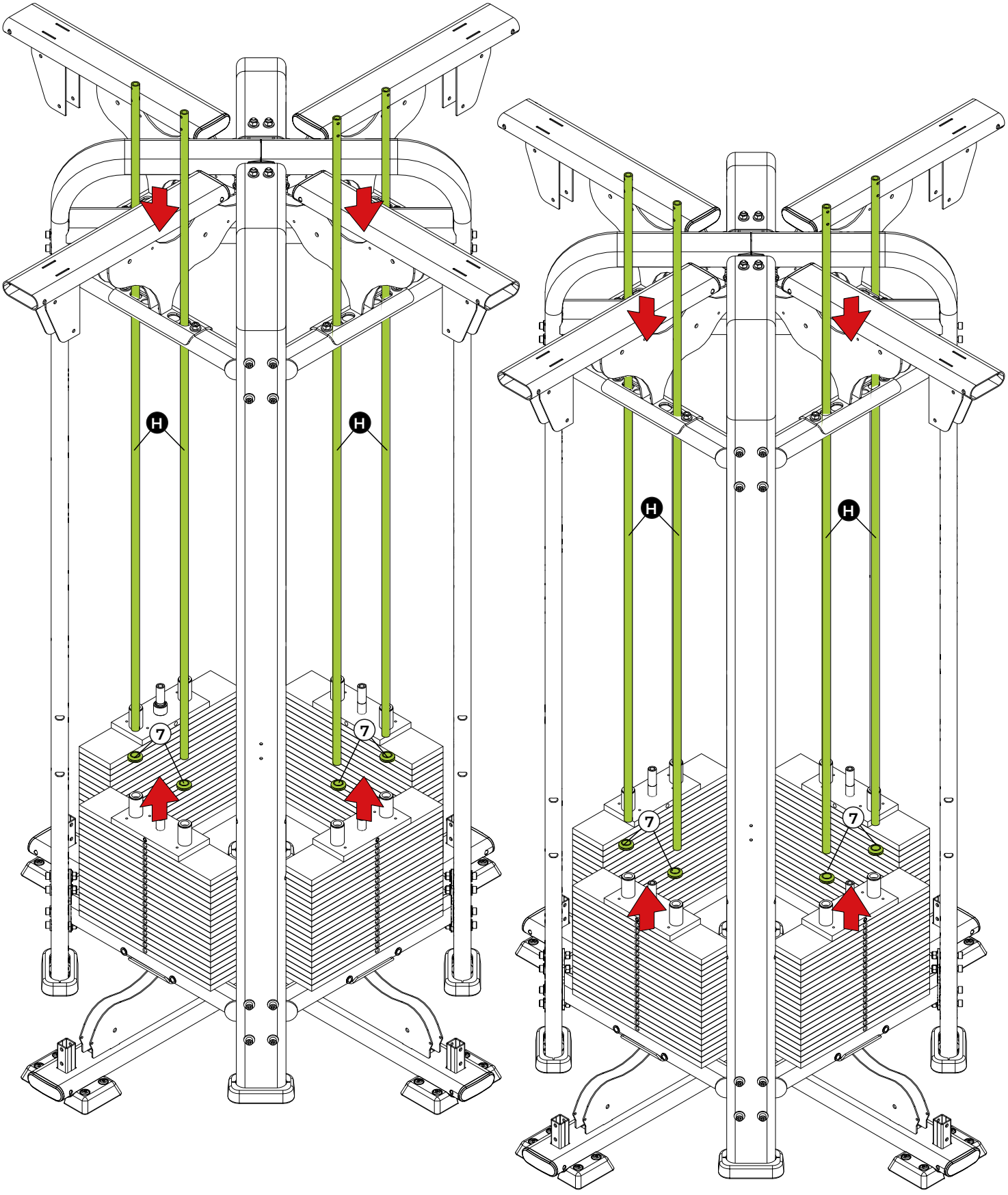

MONTAJE DEL EQUIPO

Paso 09

8	NOMBRE	Ctd.
	Traba de la barra	8x

9	NOMBRE	Ctd.
	Tornillo cab. plana hex. int. - M6x25	8x

10	NOMBRE	Ctd.
	Tornillo cab. hex. - M6X40	8x

11	NOMBRE	Ctd.
	Traba de la barra de pesas - Ø19	16x

12	NOMBRE	Ctd.
	Tuerca hex. ins. nylon - M06	8x

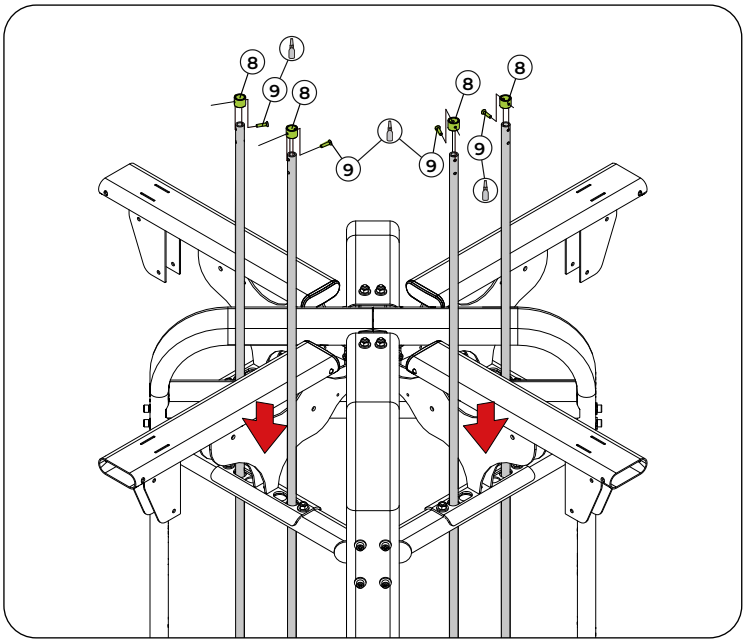

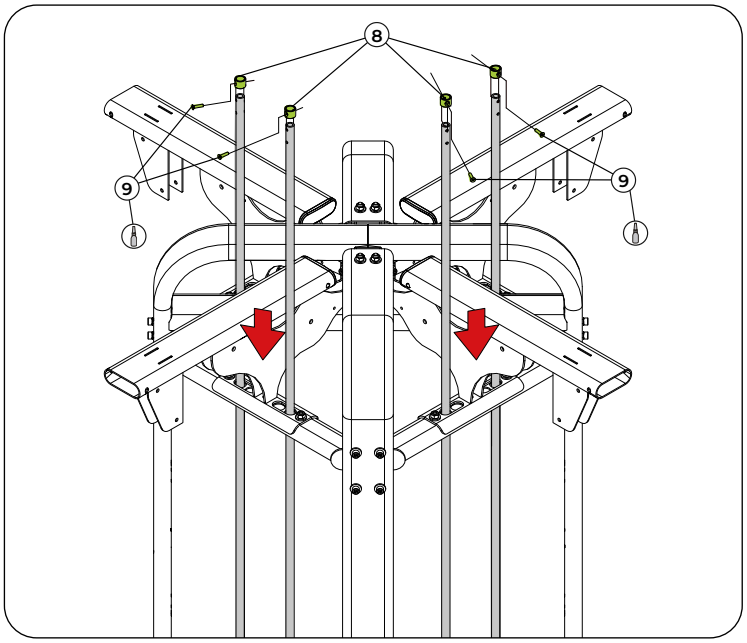

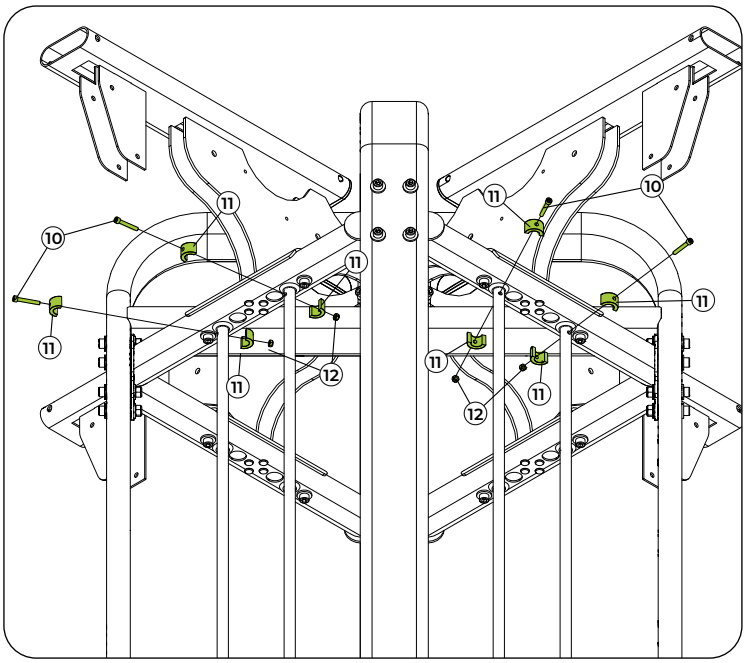

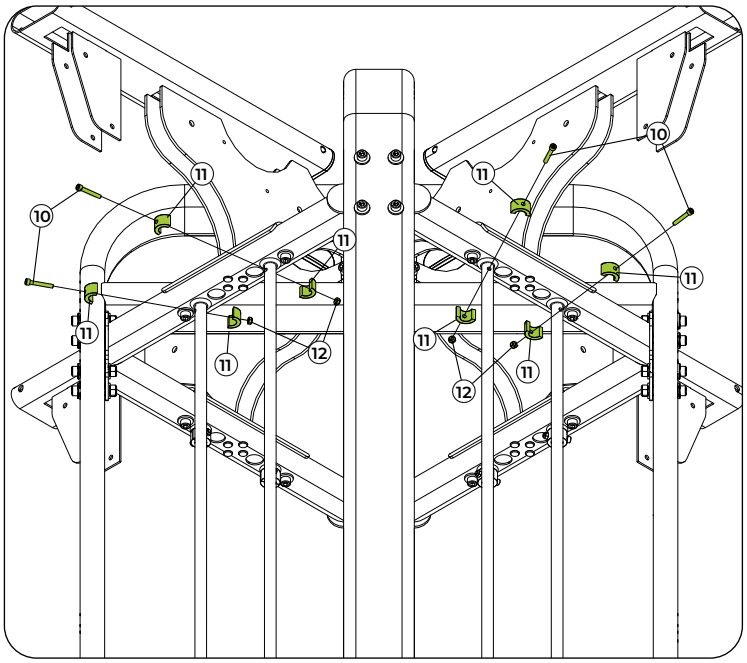

HERRAMIENTAS


Llave fija nº 10


Llave hexagonal nº 5


Traba rosca torque medio



MONTAJE DEL EQUIPO

Paso 10

	NOMBRE	Ctd.
I	Soporte de la polea	
13	Tuerca hexagonal - M12	8x
14	Tornillo cab. hex.- M12x80	4x

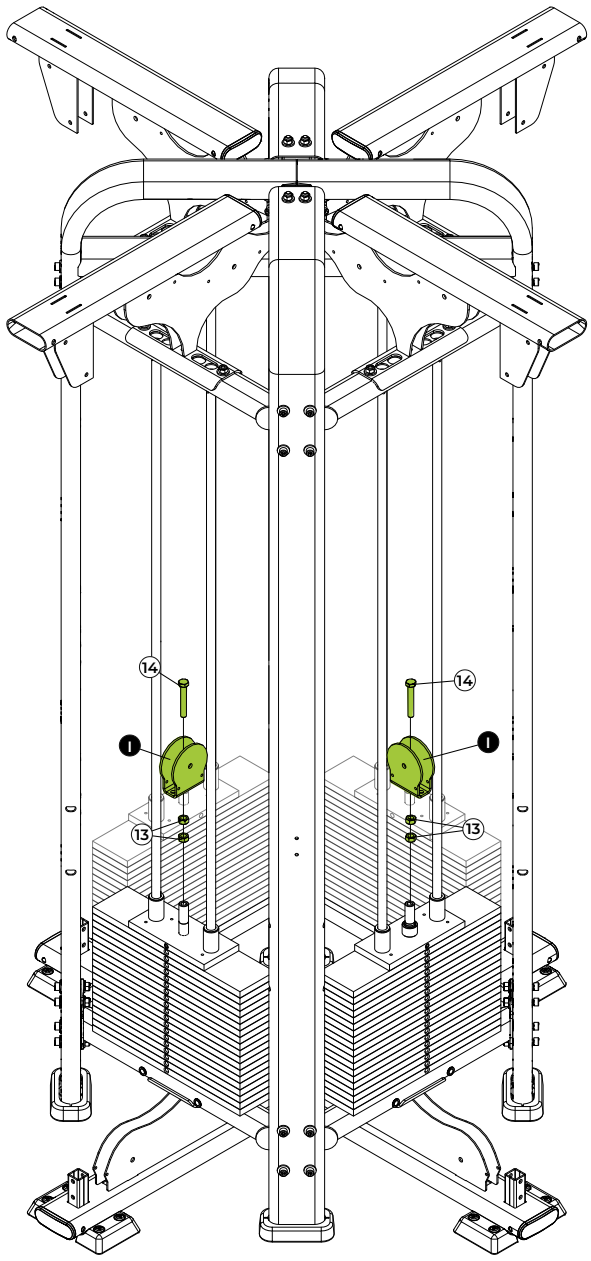

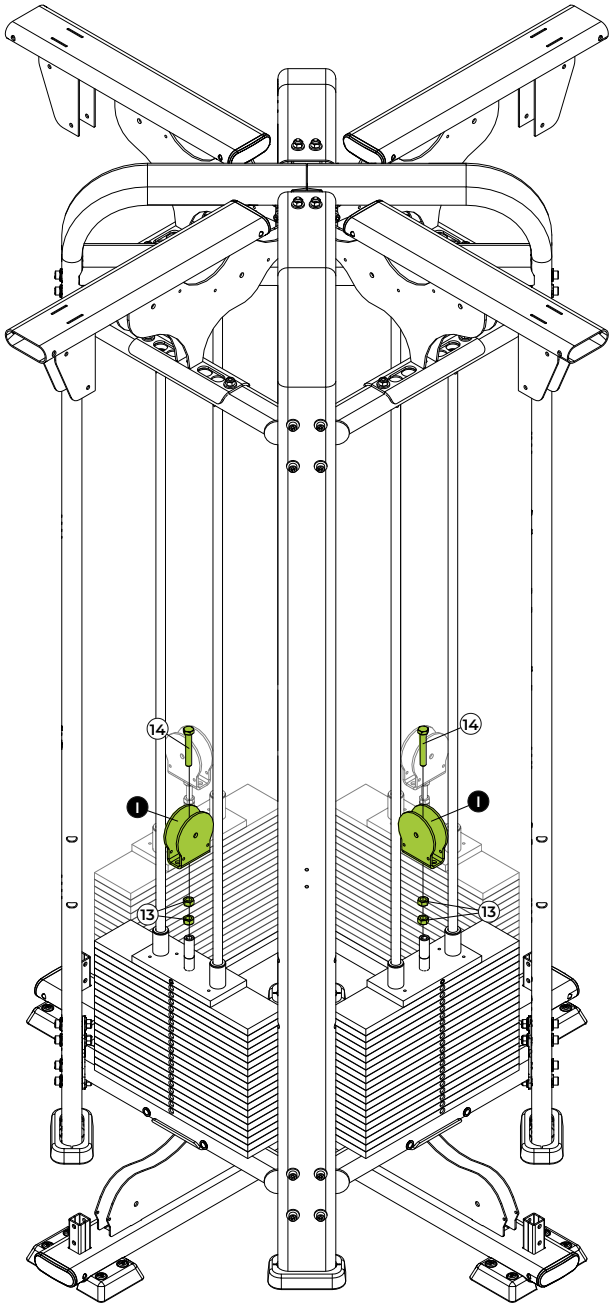

⚠ ¡ATENCIÓN!

Ajuste la separación entre las tuercas a un máximo de 40 mm.

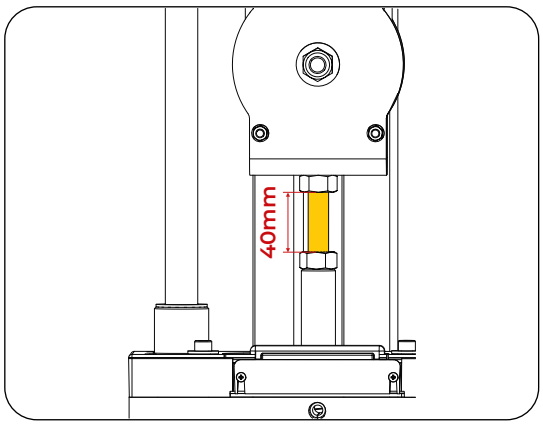

HERRAMIENTAS



Llave fija nº 19



MONTAJE DEL EQUIPO

Paso 11

J	NOMBRE	Ctd.
	Escala del regulador de altura	

K	NOMBRE	Ctd.
	Regulador de altura	

15	NOMBRE	Ctd.
	Tornillo cab. cil. hex. int. - M8X50	4x

16	NOMBRE	Ctd.
	Tuerca hexagonal insert nylon - M8	4x

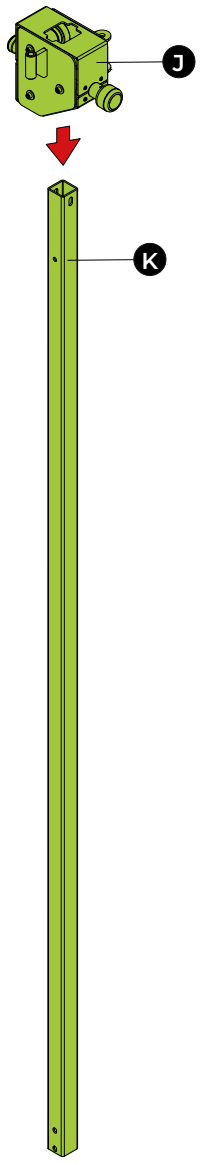

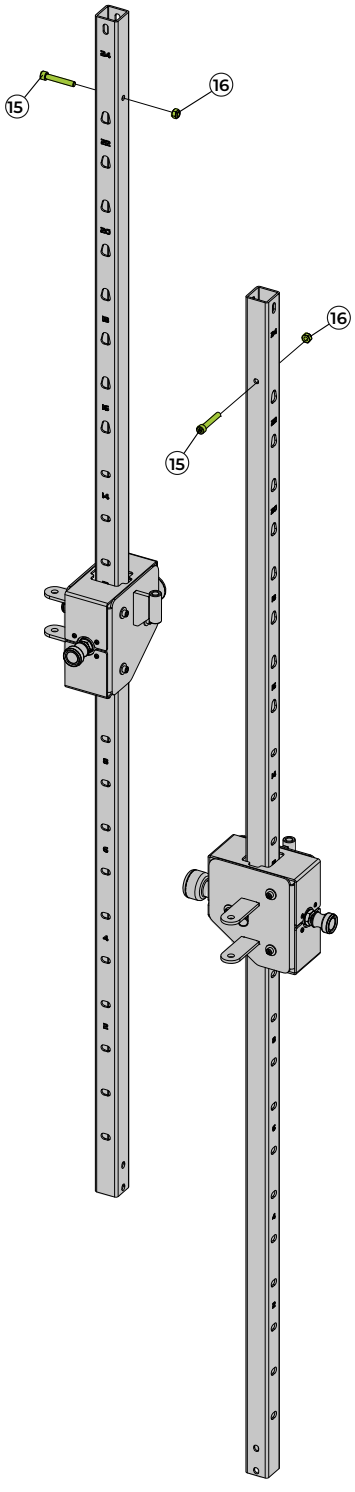

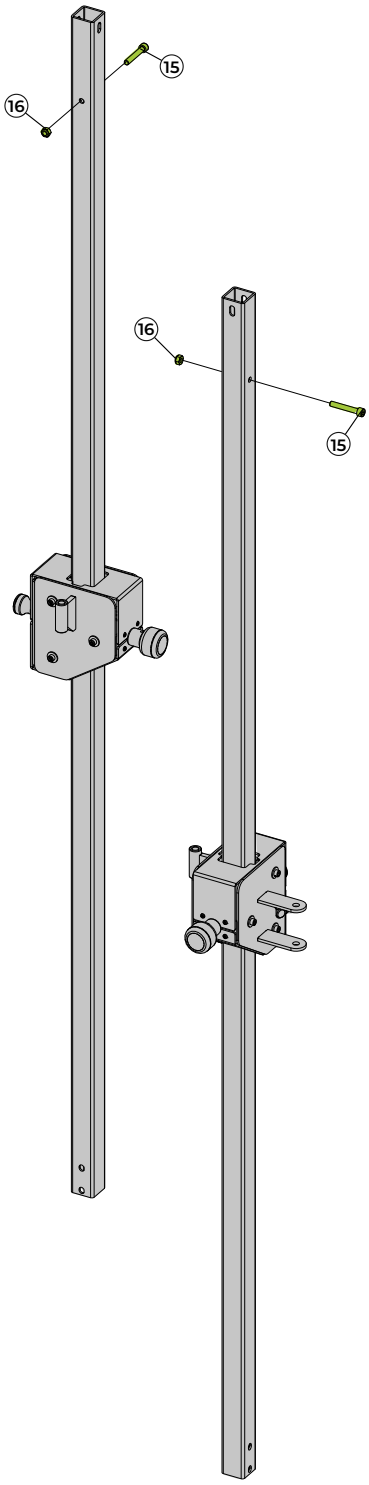

HERRAMIENTAS


Llave fija nº 13


Llave hexagonal nº 6



MONTAJE DEL EQUIPO

Paso 12

16	NOMBRE	Ctd.
	Tuerca hexagonal insert nylon - M8	4x

17	NOMBRE	Ctd.
	Tornillo cab. cil. hex. int. - M8x60	4x

18	NOMBRE	Ctd.
	Arandela plana - 08,4x1,6	8x

19	NOMBRE	Ctd.
	Buje espaciador	4x

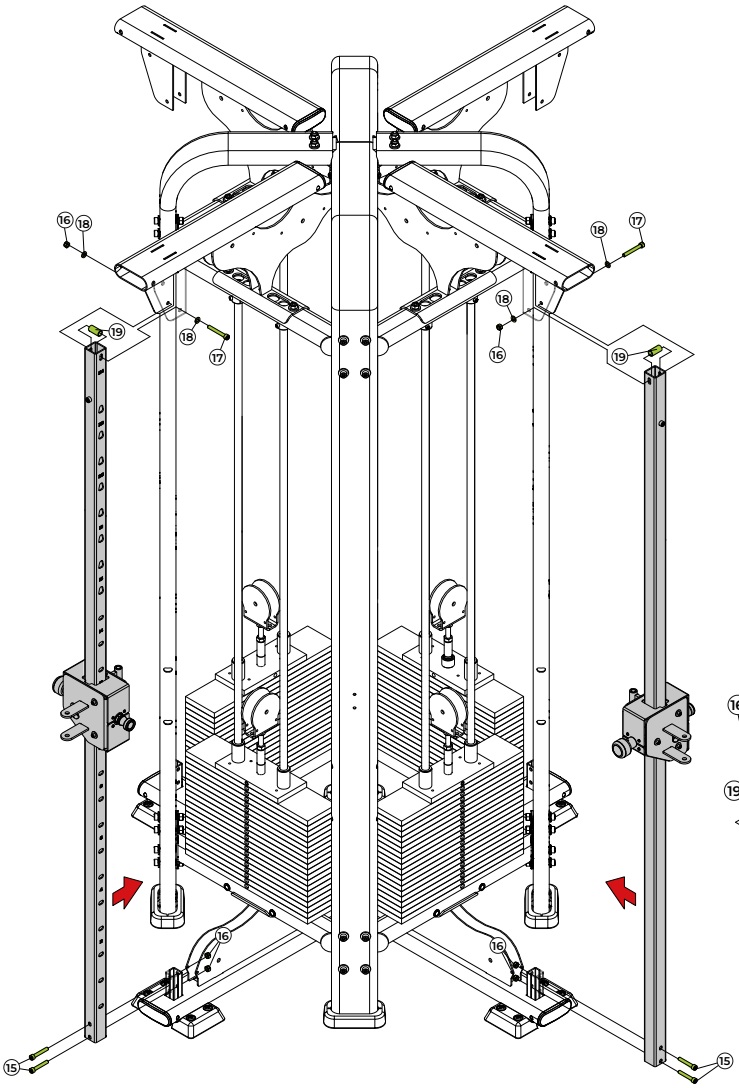

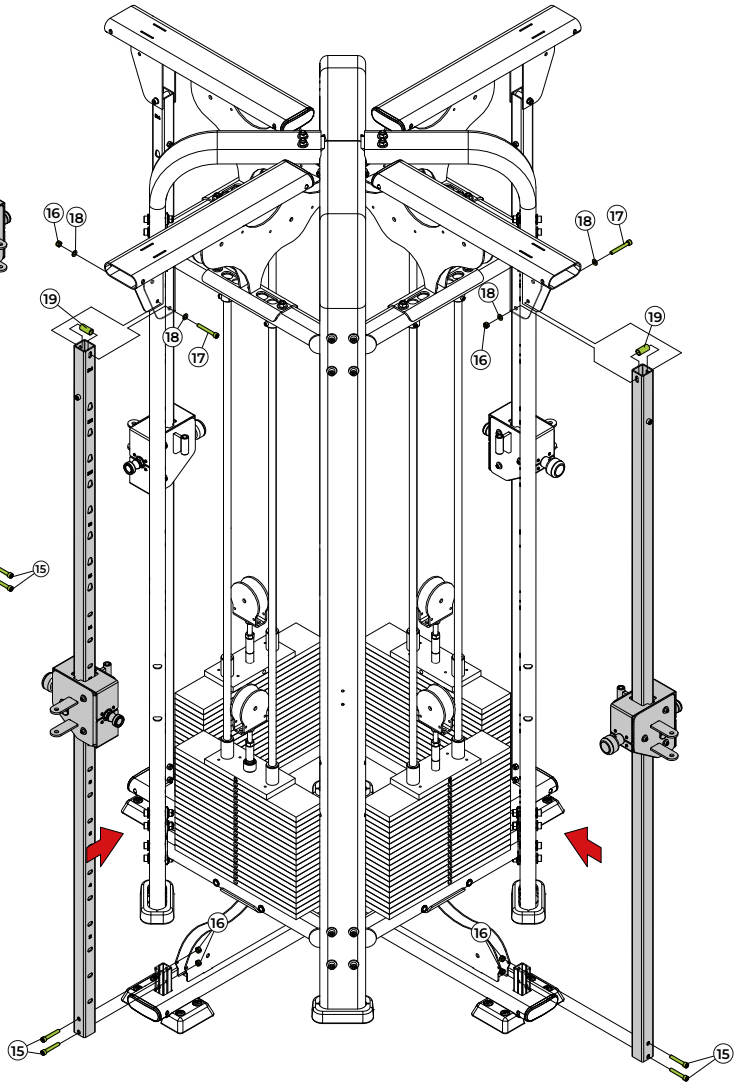

HERRAMIENTAS


Llave fija nº 13


Llave hexagonal nº 6



Paso 13 - Etiquetado de la pila de pesas

20	NOMBRE	Ctd.
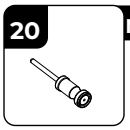	Pasador selector de peso	4x

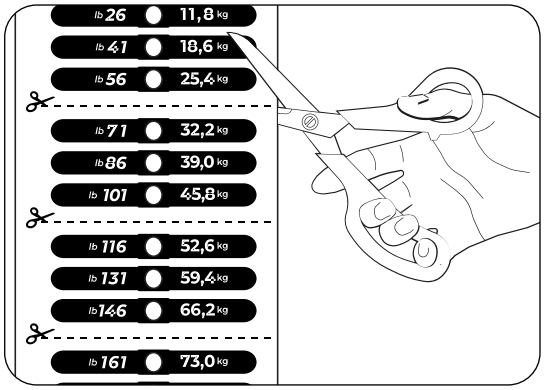

Recorte la calcomanía siguiendo la línea punteada indicada, como se muestra en la imagen.

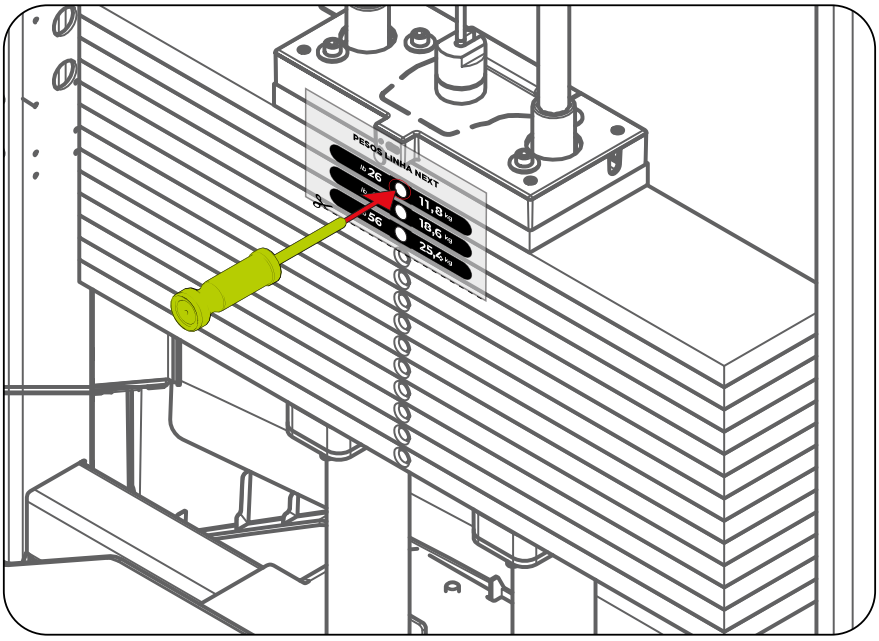

Coloque la calcomanía recortada en la torre como se muestra en la imagen. Utilice el pasador selector como guía para el orificio indicado, sin preocuparse por el posible exceso de material de la calcomanía. Repita el proceso según sea necesario, recordando que la calcomanía no debe aplicarse en la placa superior.

⚠ ¡ATENCIÓN!

ESTE PROCESO DEBE REPETIRSE EN TODAS LAS PILAS DE PESAS DEL EQUIPO.

MONTAJE DEL EQUIPO

Paso 14

L	NOMBRE	Ctd.
	Soporte de la polea	4x

3	NOMBRE	Ctd.
	Arandela plana - G.A 10,3x3,0	4x

5	NOMBRE	Ctd.
	Tuerca hexagonal insert nylon - M10	4x

21	NOMBRE	Ctd.
	Tornillo cab. cil. hex. int. - M10x90	4x

22	NOMBRE	Ctd.
	Buje del soporte de la polea	4x

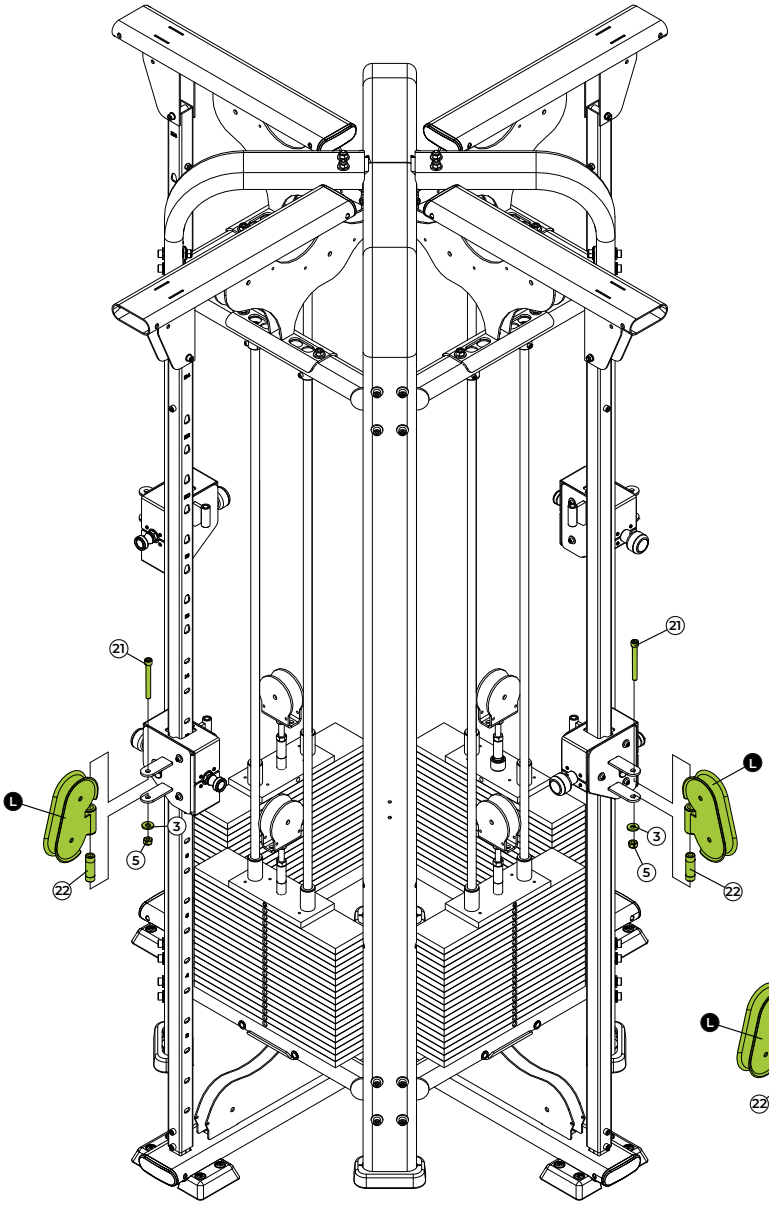

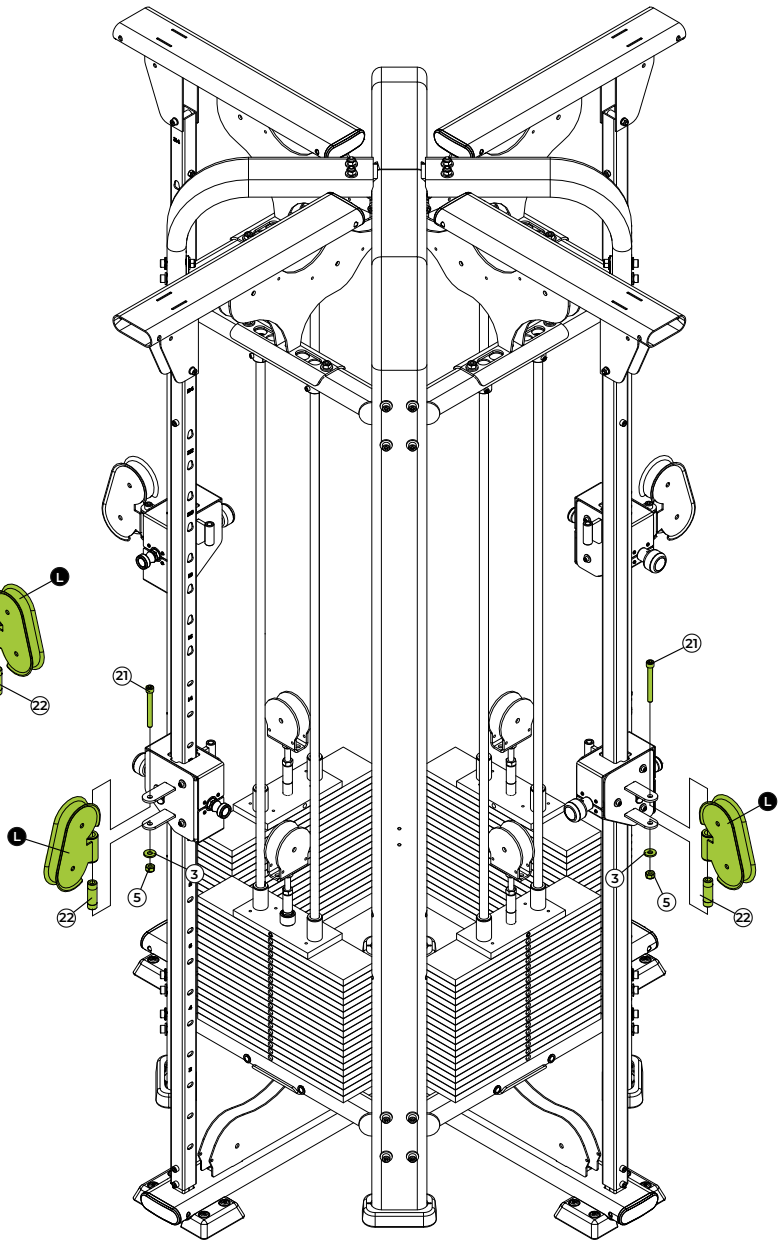

HERRAMIENTAS


Llave fija nº 17


Llave hexagonal nº 8



⚠ ¡ATENCIÓN!

ESTE PROCESO DEBE REPETIRSE EN TODAS LAS PILAS DE PESAS DEL EQUIPO.

MONTAJE DEL EQUIPO

Paso 15

	NOMBRE	Ctd.
M	Cable de acero	
5	Tuerca hexagonal insert nylon - M10	2x
23	Polea con rodamiento fijo	2x
24	Buje espaciador	4x
25	Tornillo cab. cil. abombada hex. int. - M10x40	2x
26	Fijación del mosquetón	1x
27	Acabamiento del cable de acero	2x
28	Tornillo cab. cil. hex. int. int. - M4X06	2x

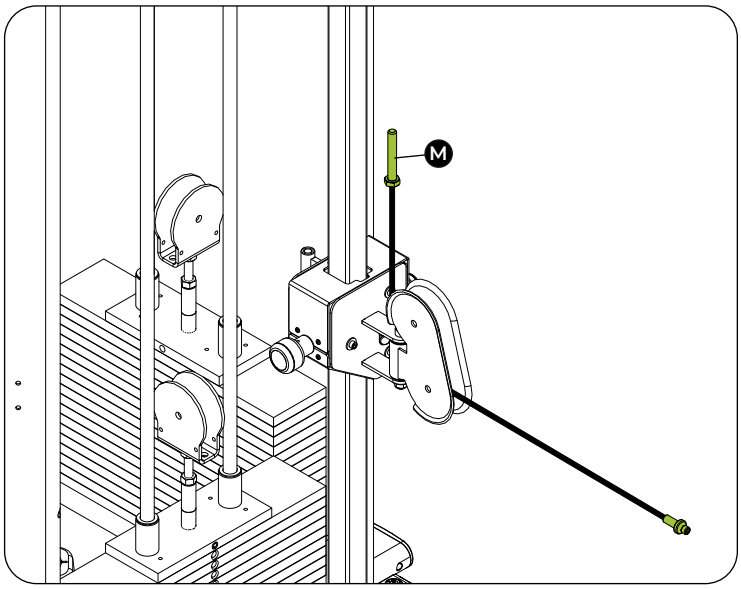

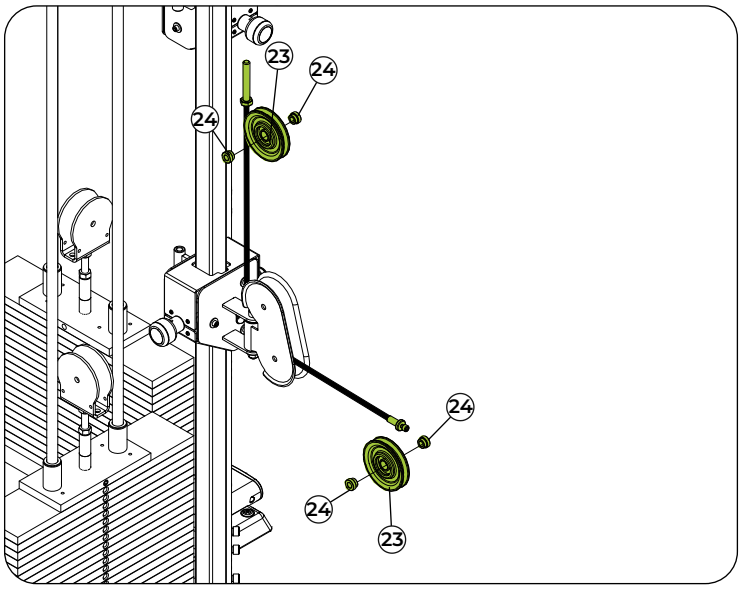

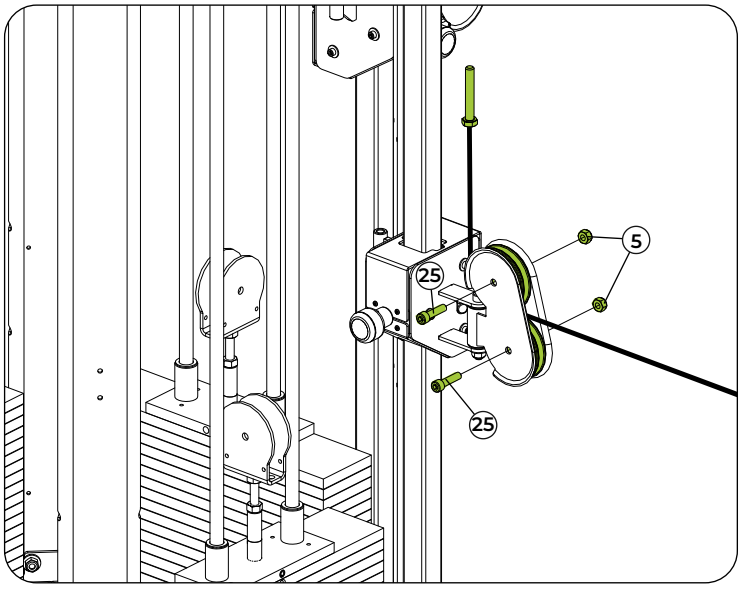

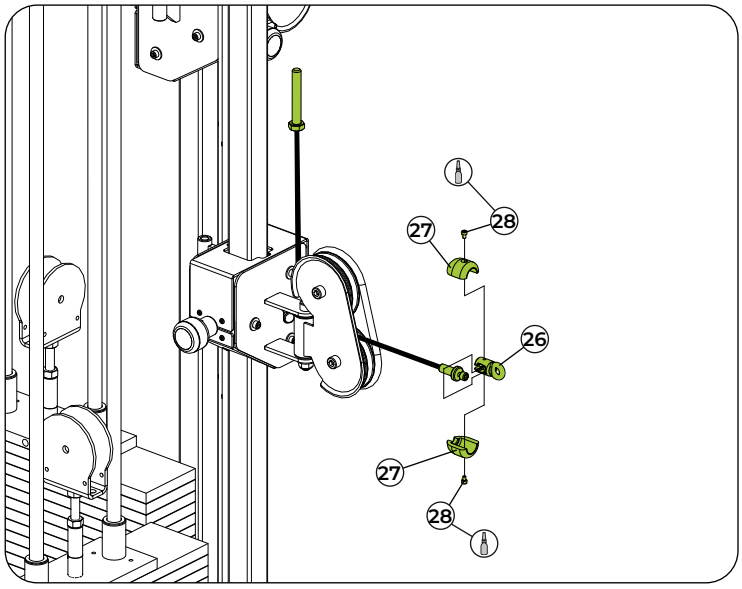

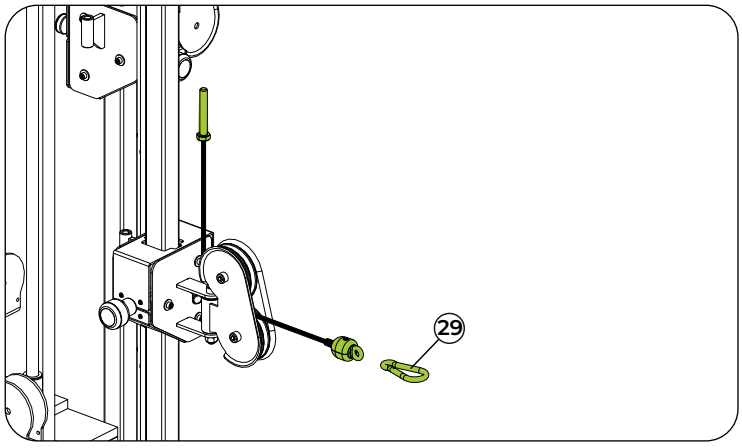

HERRAMIENTAS


Llave fija nº 17


Llave hexagonal nº 3 y 8


Traba rosca torque medio



MONTAJE DEL EQUIPO

Paso 16

	NOMBRE	Ctd.
2	Tornillo cab. cil. hex. int. - M10x60	1x
3	Arandela plana - G.A 10,3x3,0	2x
5	Tuerca hexagonal insert nylon - M10	1x
16	Tuerca hexagonal insert nylon - M8	1x
17	Tornillo cab. cil. hex. int. - M8X60	1x
23	Arandela plana - 08,4x1,6	1x
30	Buje espaciador	2x
31	Protector de la polea	2x
32	Pasador de traba del cable de acero	1x
33	Arandela plana - 08,4x2,0	2x
35	Buje de la polea	2x
36	Polea con rodamiento fijo - ø 135	1x
37	Tornillo cab. cil. hex. int. - M5x50	1x
38	Tuerca hexagonal insert nylon - M5	1x

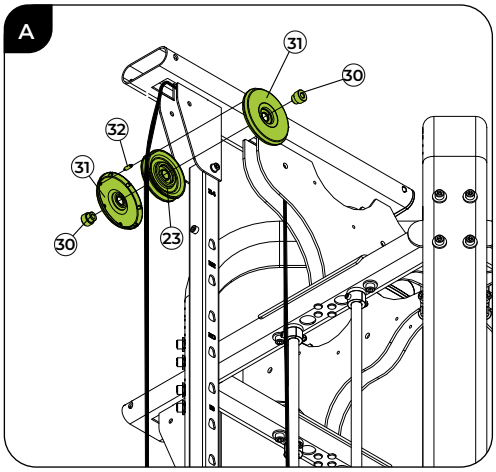

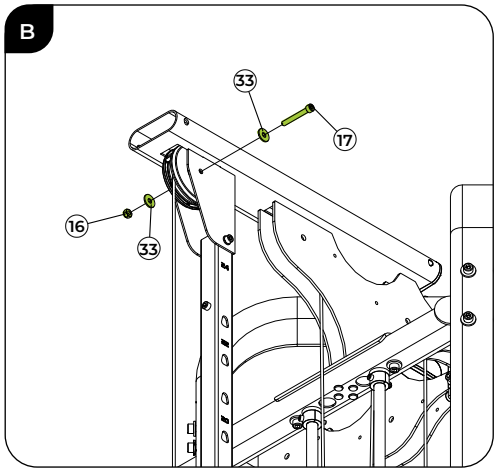

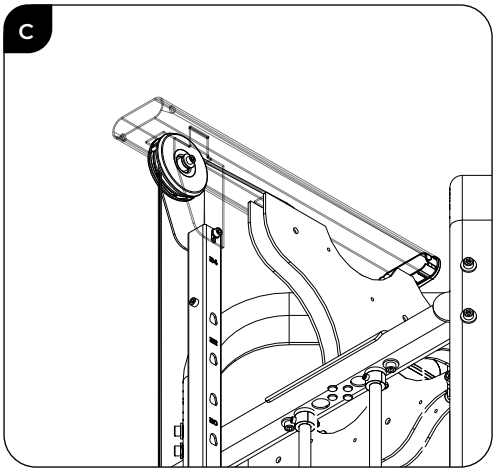

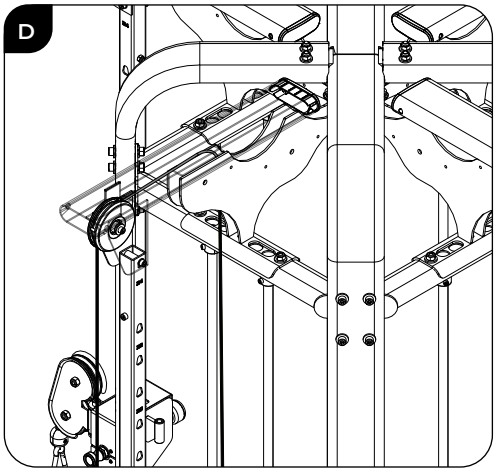

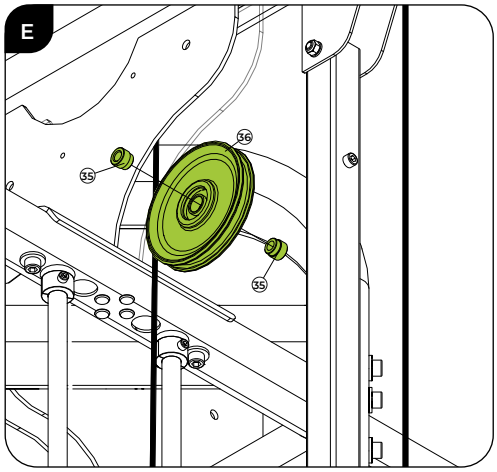

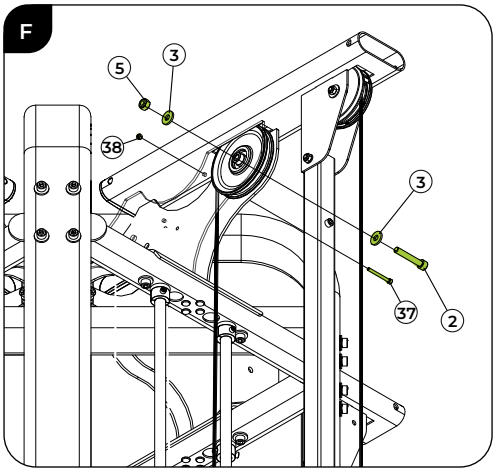

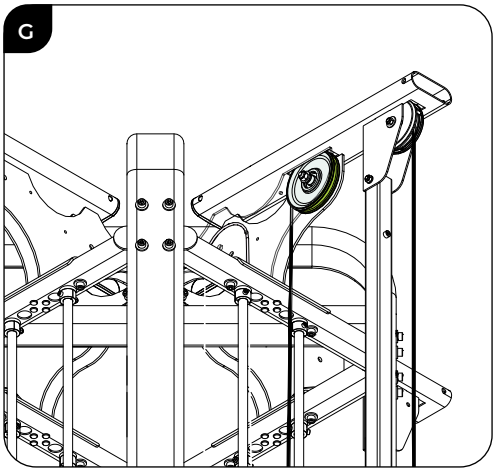

HERRAMIENTAS

Llave fija n° 8, 13 y 17

Llave hexagonal n° 4, 6 y 8

100%

MONTAJE DEL EQUIPO

Paso 17

	NOMBRE	Ctd.
2	Tornillo cab. cil. hex. int. - M10x60	1x
3	Arandela plana - G.A 10,3x3,0	1x
5	Tuerca hexagonal insert nylon - M10	1x
23	Polea con rodamiento fijo	1x
35	Buje de la polea	2x
37	Tornillo cab. cil. hex. int. - M5X50 RP 12.9 ZFPN	1x
38	Tuerca hexagonal insert nylon - M5	1x

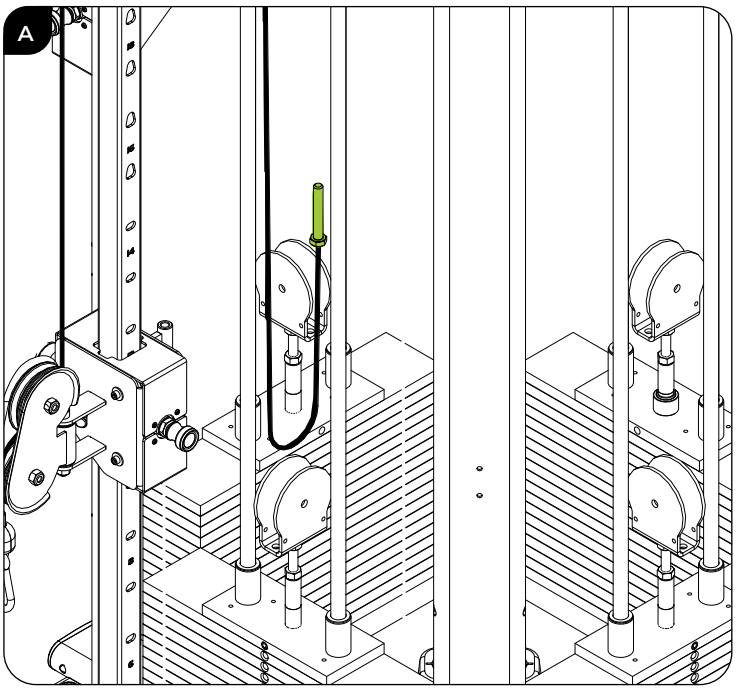

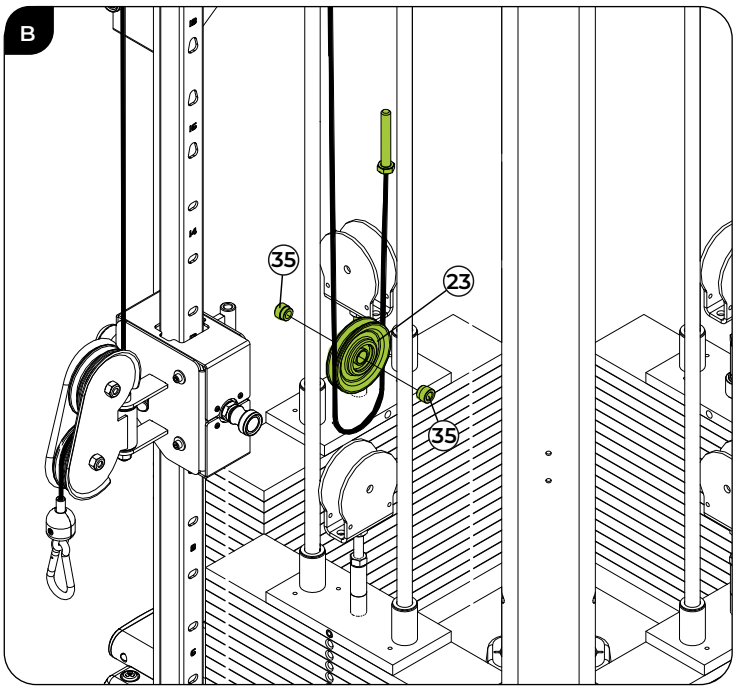

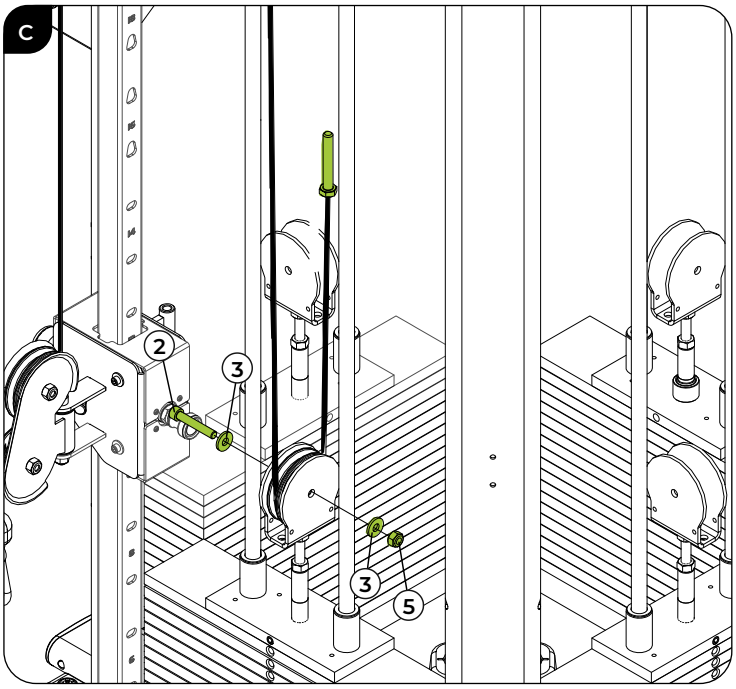

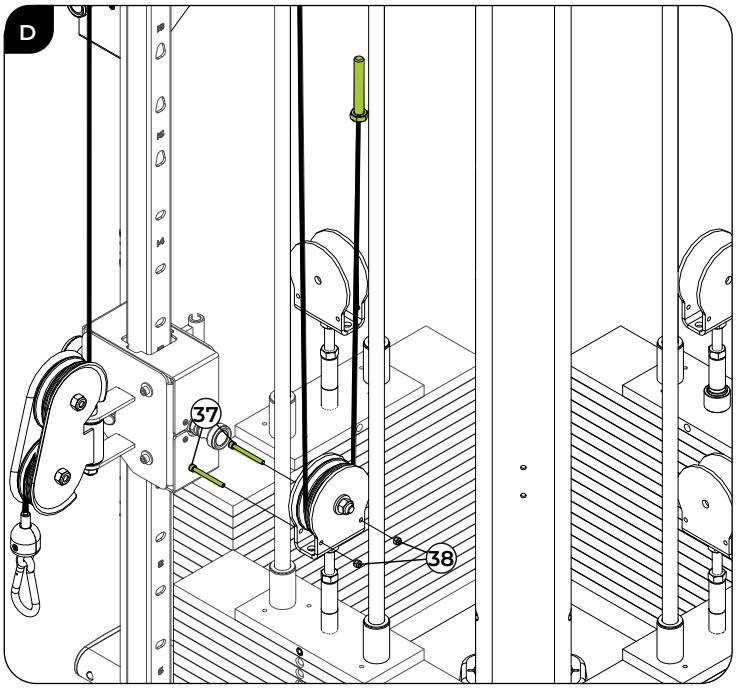

HERRAMIENTAS

Llave fija nº 8 y 13

Llave hexagonal nº 4 y 8

100%

MONTAJE DEL EQUIPO

Paso 18

2	NOMBRE	Ctd.
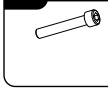	Tornillo cab. cil. hex. int. - M10x60	2x

3	NOMBRE	Ctd.
	Arandela plana - G.A 10,3x3,0	4x

5	NOMBRE	Ctd.
	Tuerca hexagonal insert nylon - M10	2x

35	NOMBRE	Ctd.
	Buje de la polea	4x

36	NOMBRE	Ctd.
	Polea con rodamiento fijo - ø 135	2x

37	NOMBRE	Ctd.
	Tornillo cab. cil. hex. int. - M5x50	1x

38	NOMBRE	Ctd.
	Tuerca hexagonal insert nylon - M5	1x

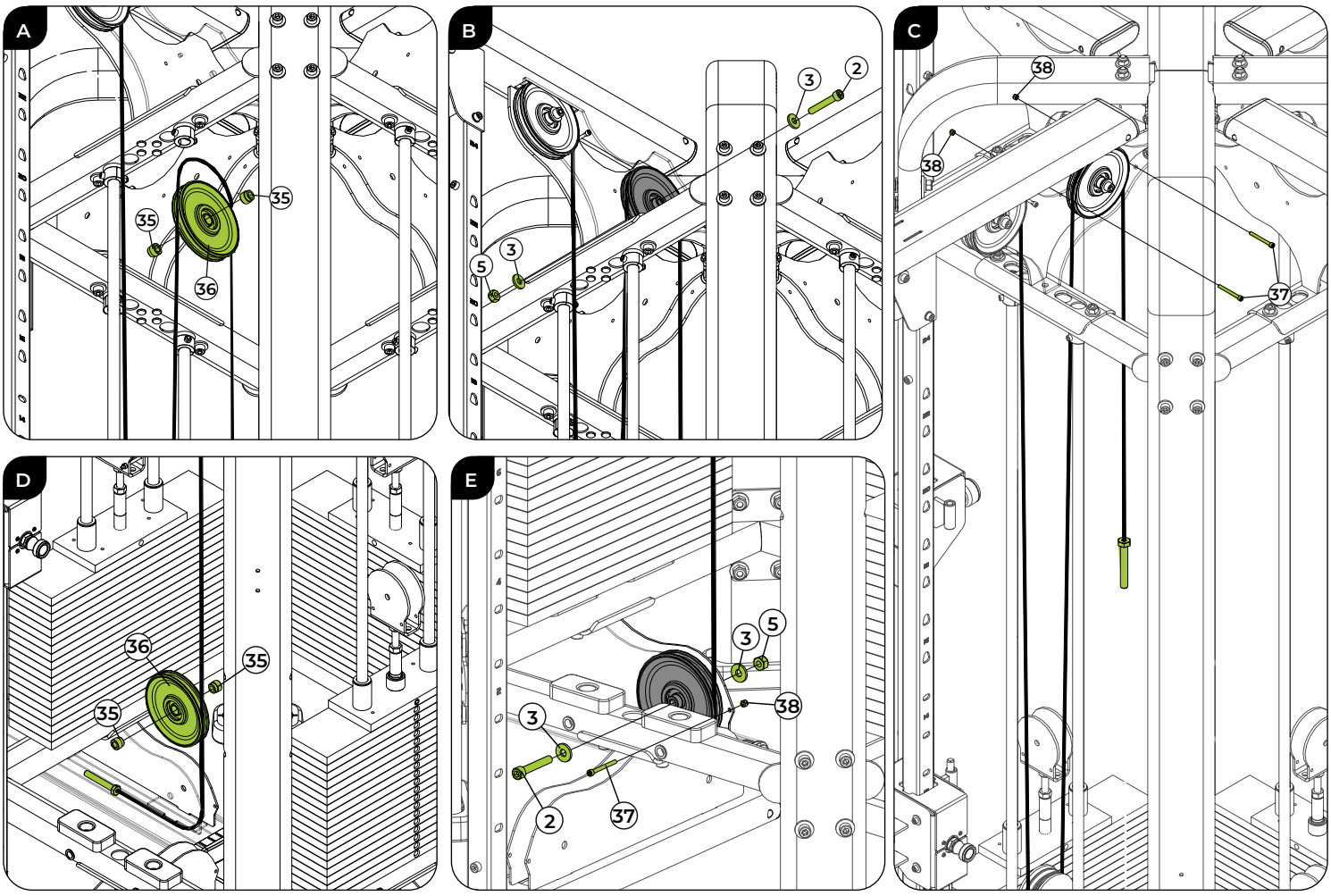

HERRAMIENTAS

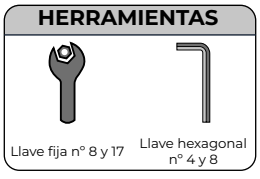



MONTAJE DEL EQUIPO

Paso 19

	NOMBRE	Ctd.
13	Tuerca hexagonal - M12	1x
35	Buje de la polea	2x
36	Polea con rodamiento fijo - ø 135	1x
37	Tornillo cab. cil. hex. int. - M5x50	1x
38	Tuerca hexagonal insert nylon - M5	1x

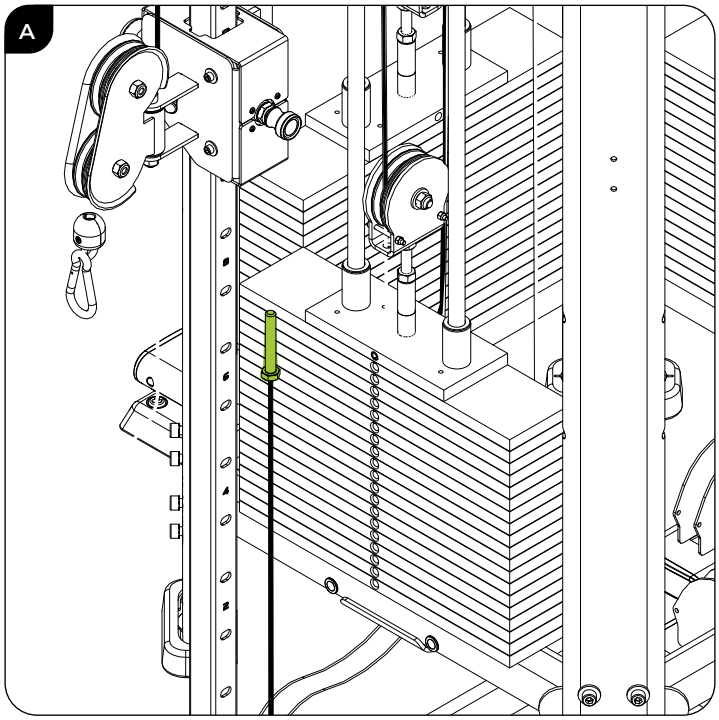

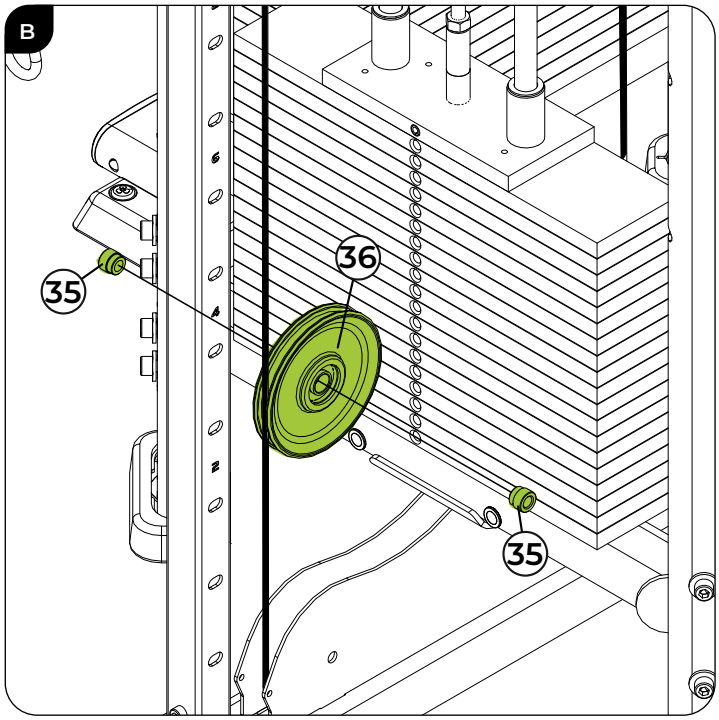

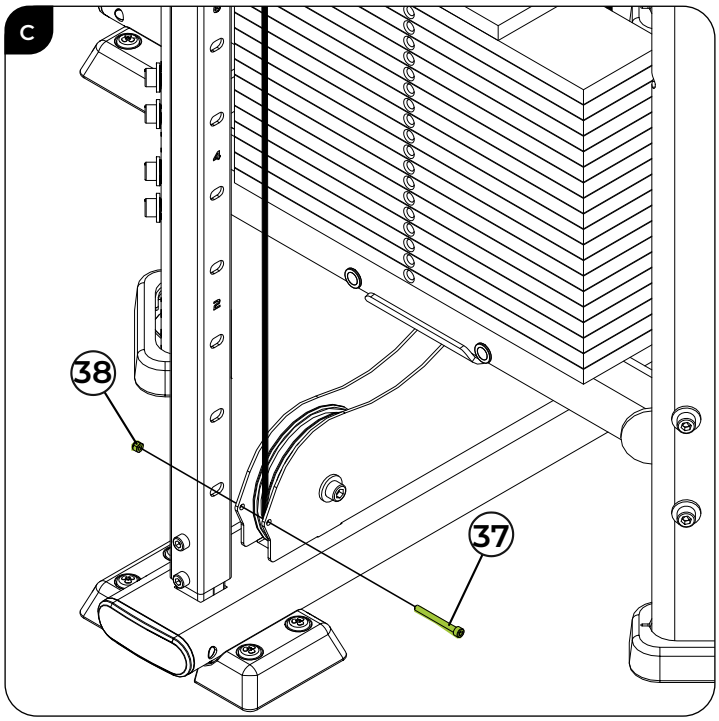

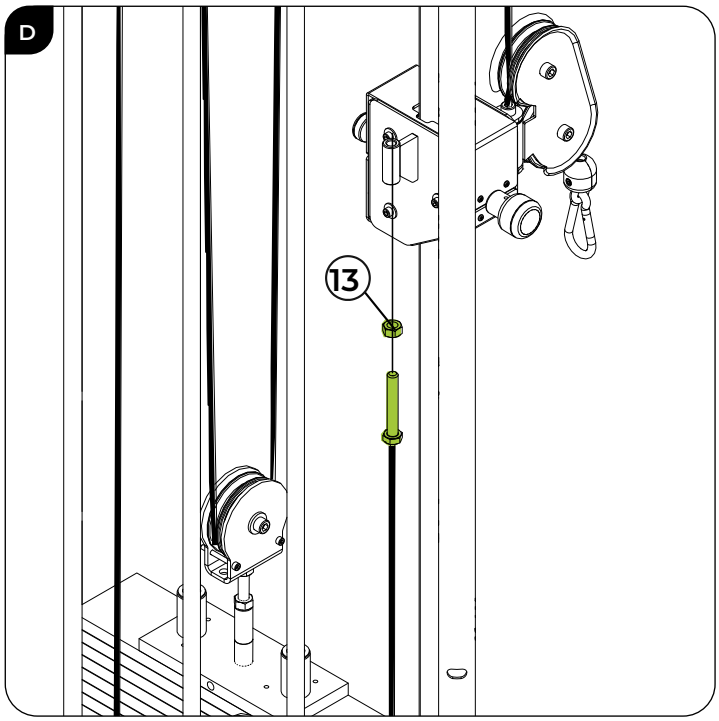

HERRAMIENTAS

Llave fija nº 8 y 19

Llave hexagonal nº 4

100%

Paso 20

34	NOMBRE	Ctd.
	Acabamiento - 115x40	4x

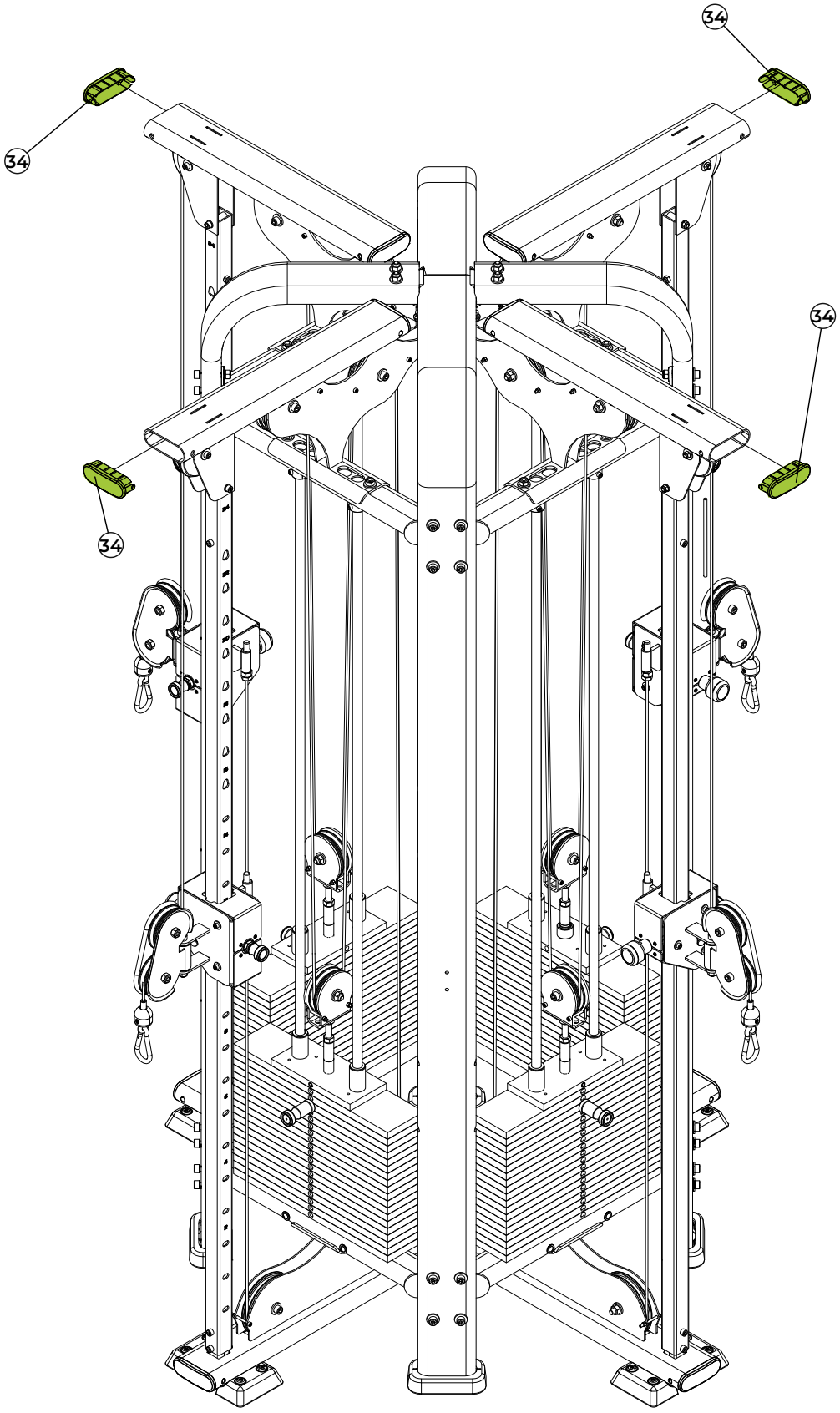

Passo 21 -Fijación del soporte para celular (cuando sea necesario)

39	NOMBRE	Ctd.
	Pasador de bloqueo	2x

40	NOMBRE	Ctd.
	Portacelular	1x

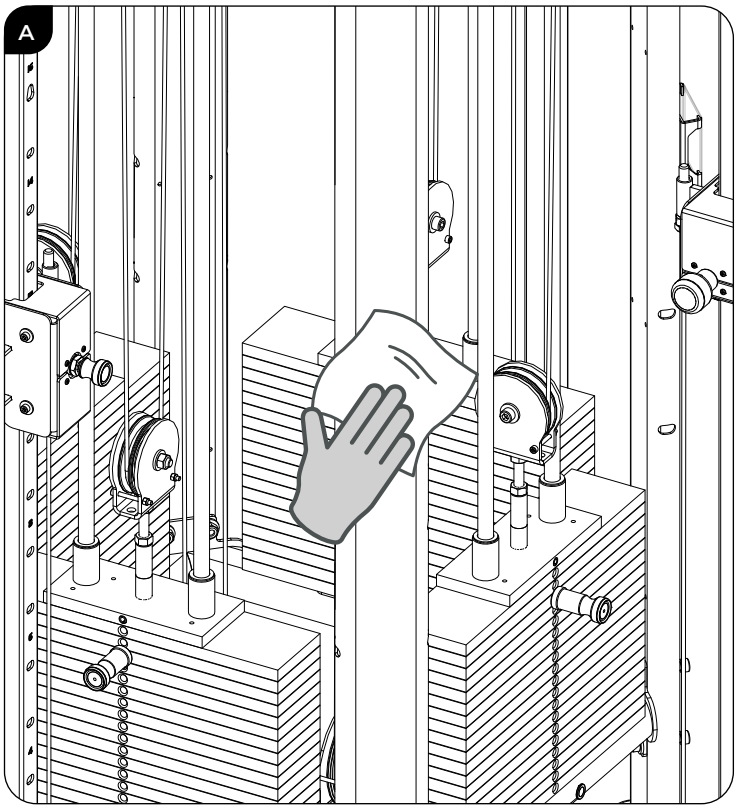

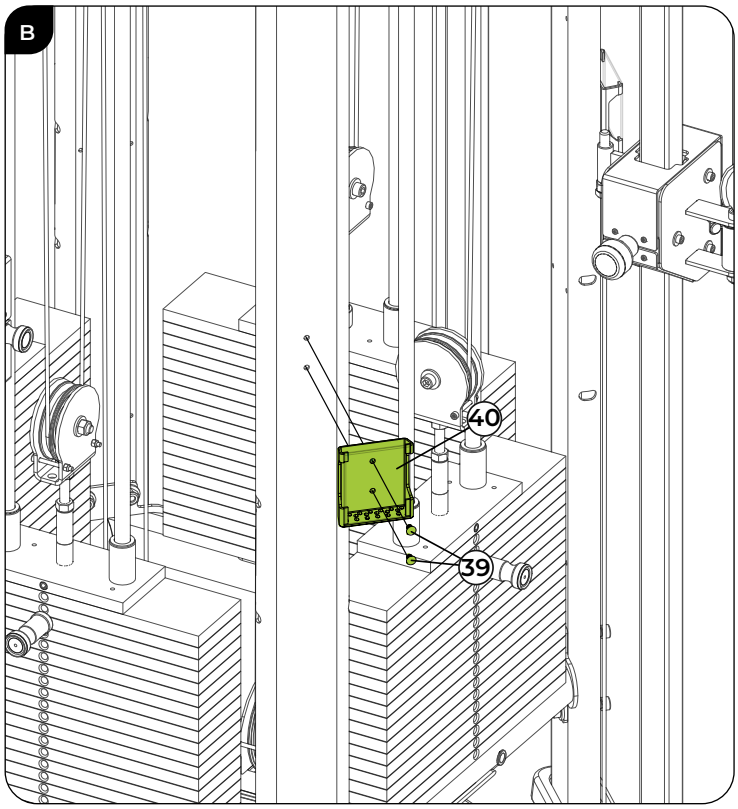

A - Preparación de la superficie
Limpie a fondo el área donde se instalarán los soportes, utilizando un paño y un desengrasante como LOCTITE 7070 CLEANER AND DEGREASER. Asegúrese de que la superficie esté seca y libre de residuos.

B - Fijación del soporte para celular
Retire el protector de la cinta adhesiva de doble cara en la base del soporte para celular y colóquelo en la ubicación deseada. Presione firmemente, luego inserte los tornillos manualmente, teniendo cuidado de no dañar el acrílico.

Paso 22 - Etiquetado del equipo (cuando sea necesario)

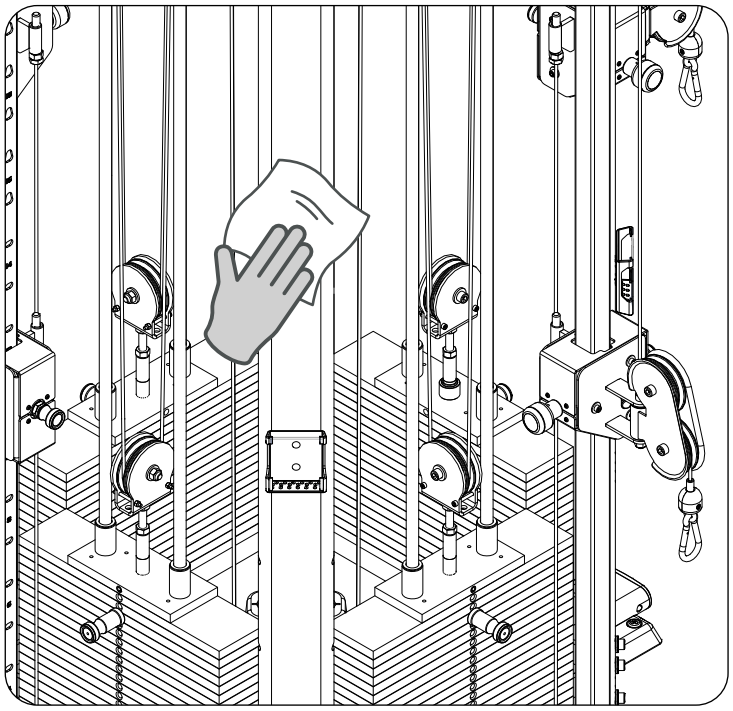

A - Preparación de la superficie
Limpie a fondo el chasis de la máquina con un paño y un desengrasante, como LOCTITE 7070 CLEANER AND DEGREASER. La superficie debe estar seca y libre de residuos.

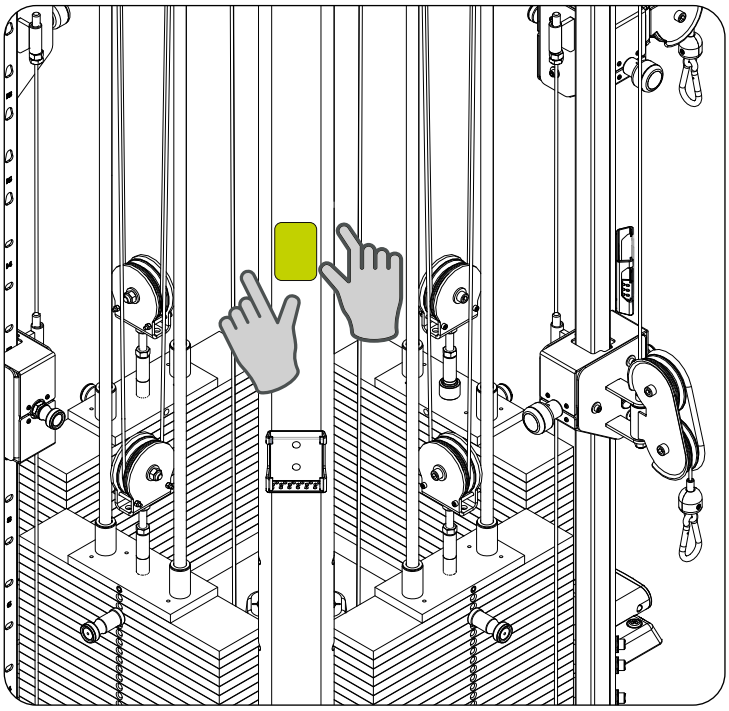

B - Aplicación de la calcomanía
Despegue la calcomanía y colóquela sobre la superficie limpia y ligeramente humedecida. Ajuste según sea necesario.

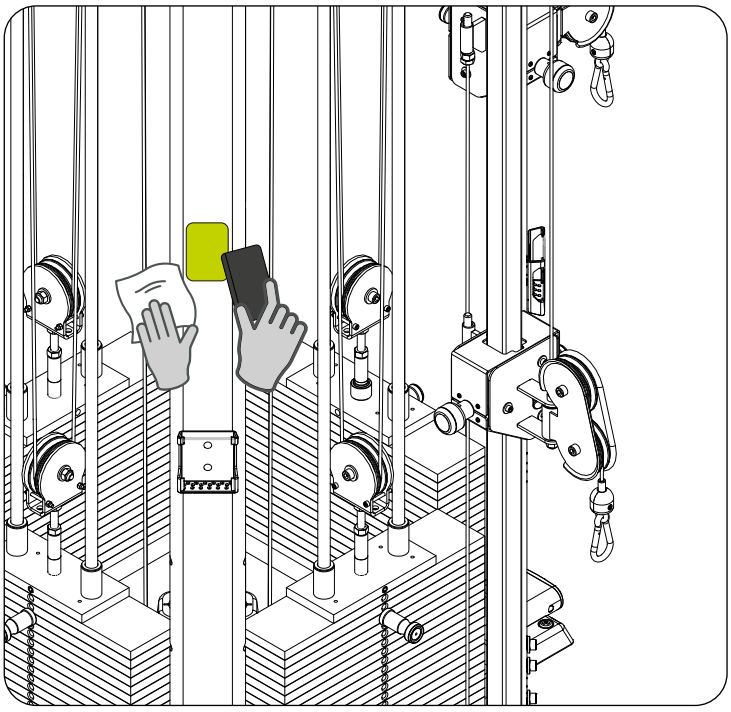

D - Fijación y cuidados finales
Presione la calcomanía con una espátula o tarjeta envuelta en un paño, eliminando las burbujas. Permita que se seque completamente antes de usar la máquina. Limpie el área con un paño de polvo o un paño húmedo, evitando alcohol o solventes.

Paso 23

41	NOMBRE	Ctd.
	Manija	4x

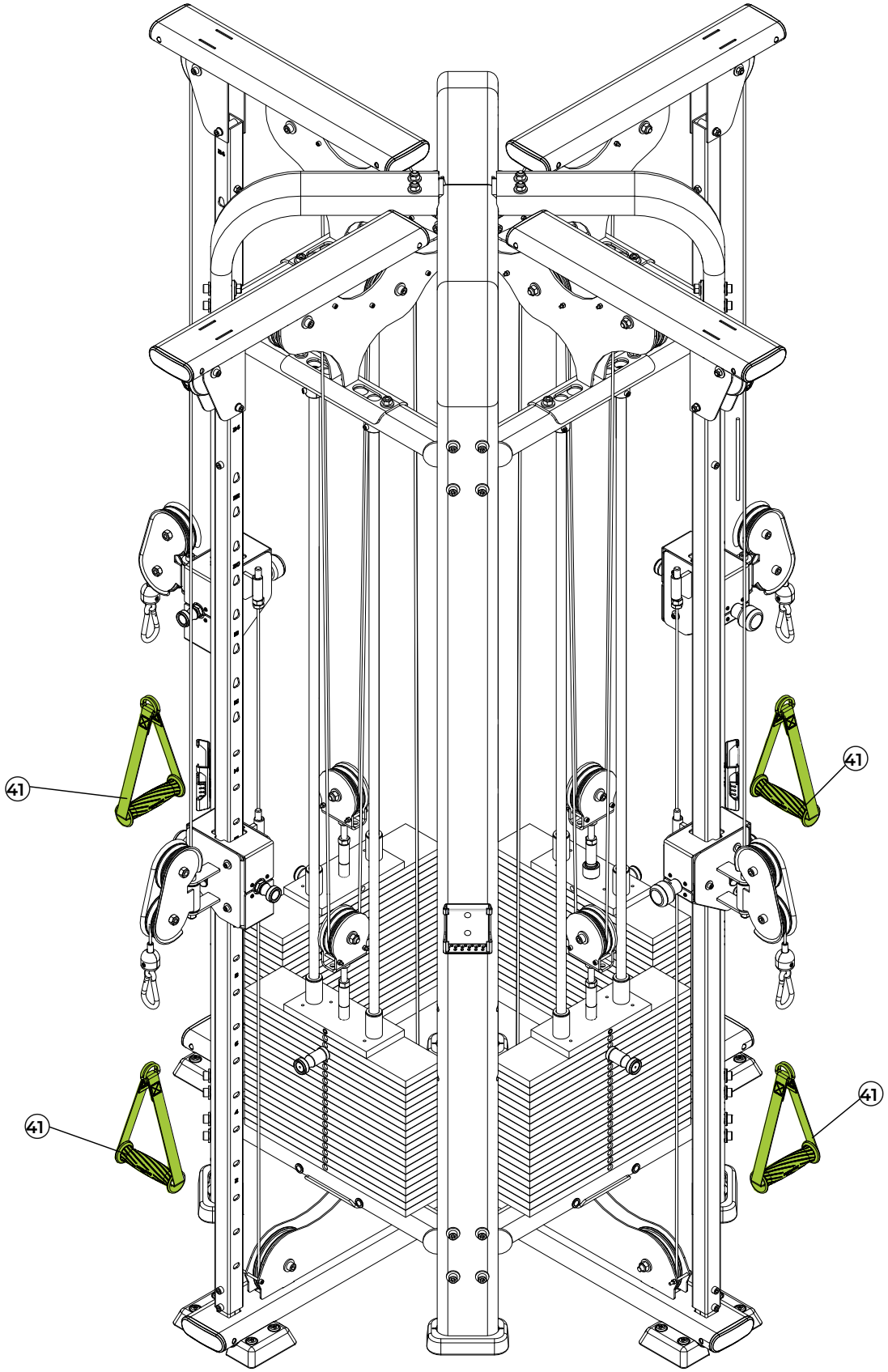

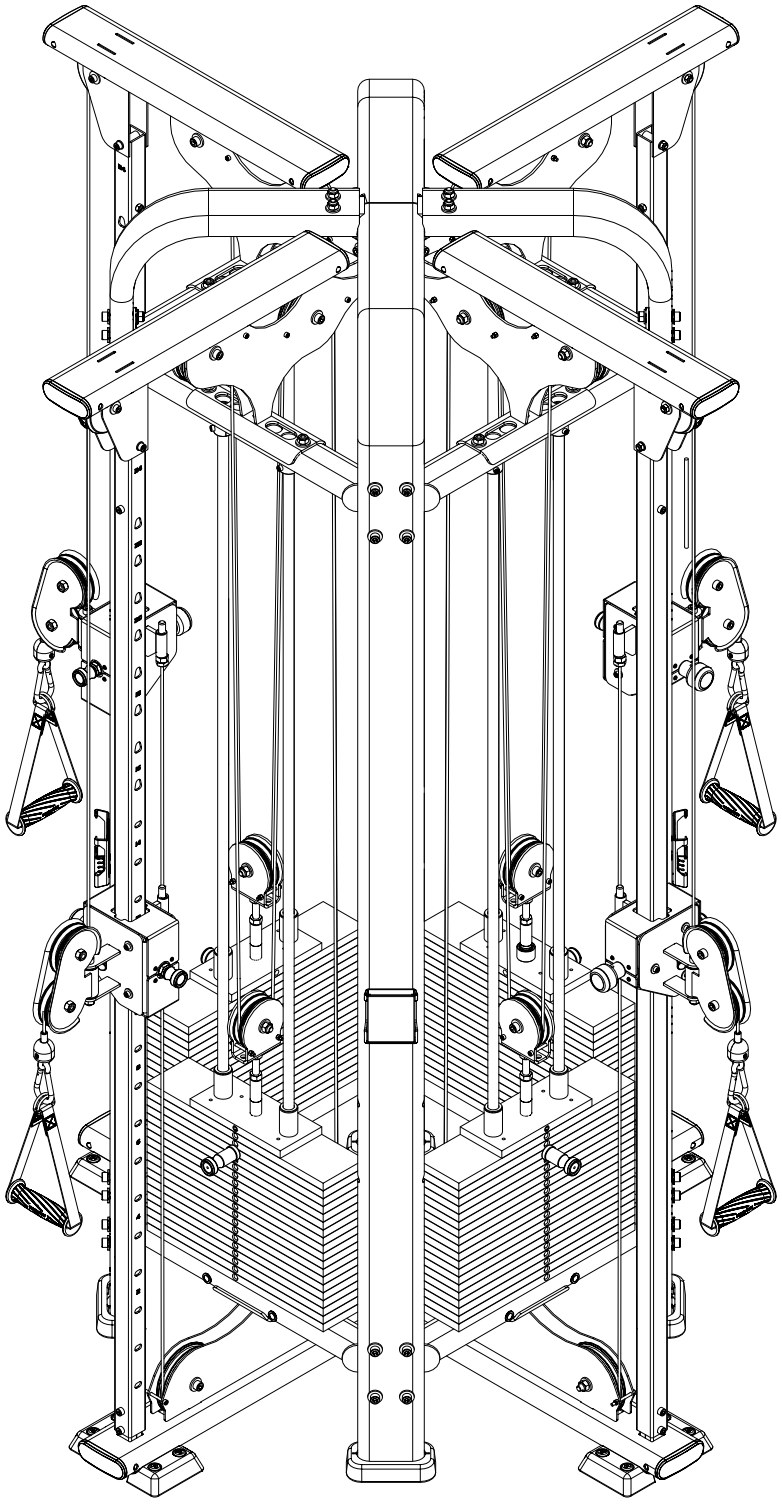

¡FELICITACIONES! EL ENSAMBLAJE DEL EQUIPO HA SIDO COMPLETADO.

Antes de iniciar su entrenamiento, NIVELÉ el equipo en el suelo y verifique el apriete de todos los tornillos. Consulte el capítulo sobre instrucción operacional antes de utilizar el equipo.

INSTRUCCIÓN OPERACIONAL

PASADOR SELECTOR

El pasador selector permite bloquear las pesas para su uso durante la realización del ejercicio.

⚠ ¡PELIGRO!
Asegúrese de que el pasador selector esté correctamente acoplado a la pila de pesas. Riesgo de accidente grave o fatal para el usuario.

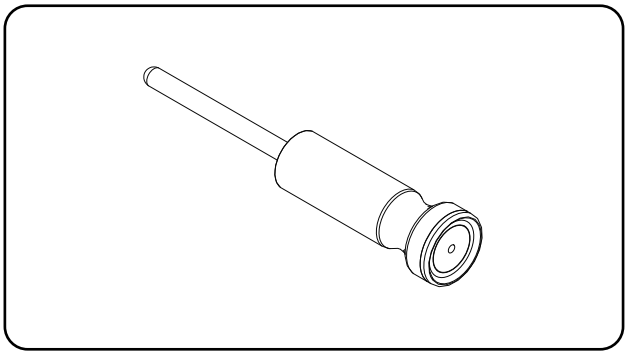

TENSADO DEL CABLE DE ACERO

Para tensar el cable de acero, simplemente enrosque el perno en el extremo del cable en el regulador de altura; para aflojarlo, desenrosque el perno.

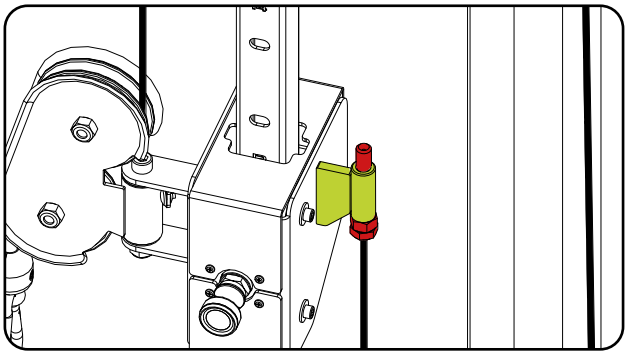

SOPORTE DE LA POLEA DEL TOP PLATE

Para ajustar la polea de la placa superior, utilice las tuercas para tensar el cable de acero, apretando o aflojando la contratuerca. Cuando el cable esté tensado, vuelva a apretar la contratuerca.

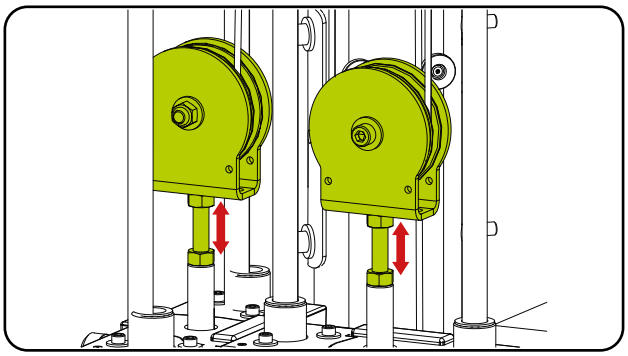

TRABA DEL SOPORTE DE LA MANIJA

Permite seleccionar la altura del soporte de la manija en el riel del equipo.

⚠ ¡ATENCIÓN!

Asegúrese de que el pasador del regulador de altura esté COMPLETAMENTE ENCASTRAJADO para evitar ACCIDENTES.

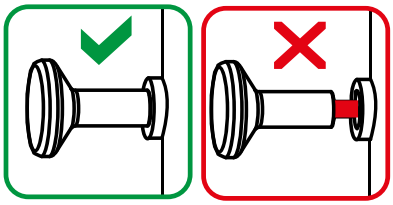

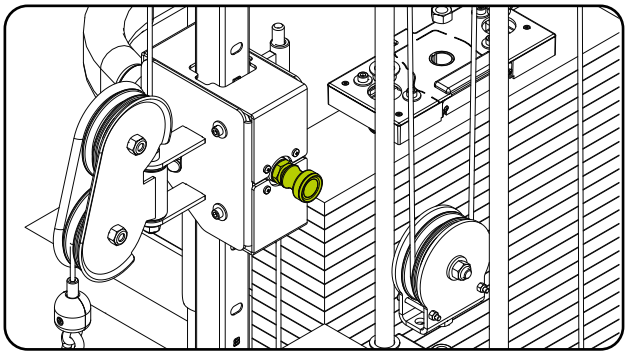

REGULADOR DE LA MANIJA

Permite ajustar el equipo a la altura deseada.

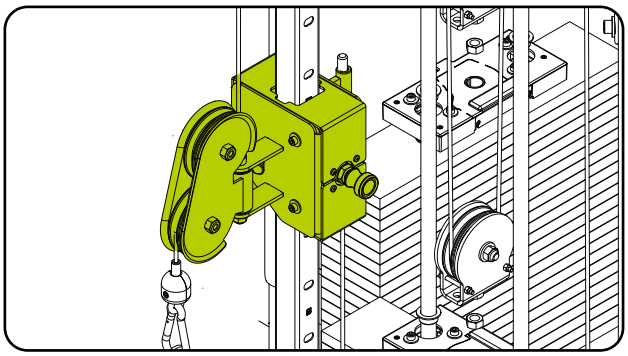

DISTANCIA

Por razones de seguridad, asegúrese de mantener una distancia mínima de 38 cm de la polea durante el uso. Esto es esencial para garantizar su seguridad durante el ejercicio.

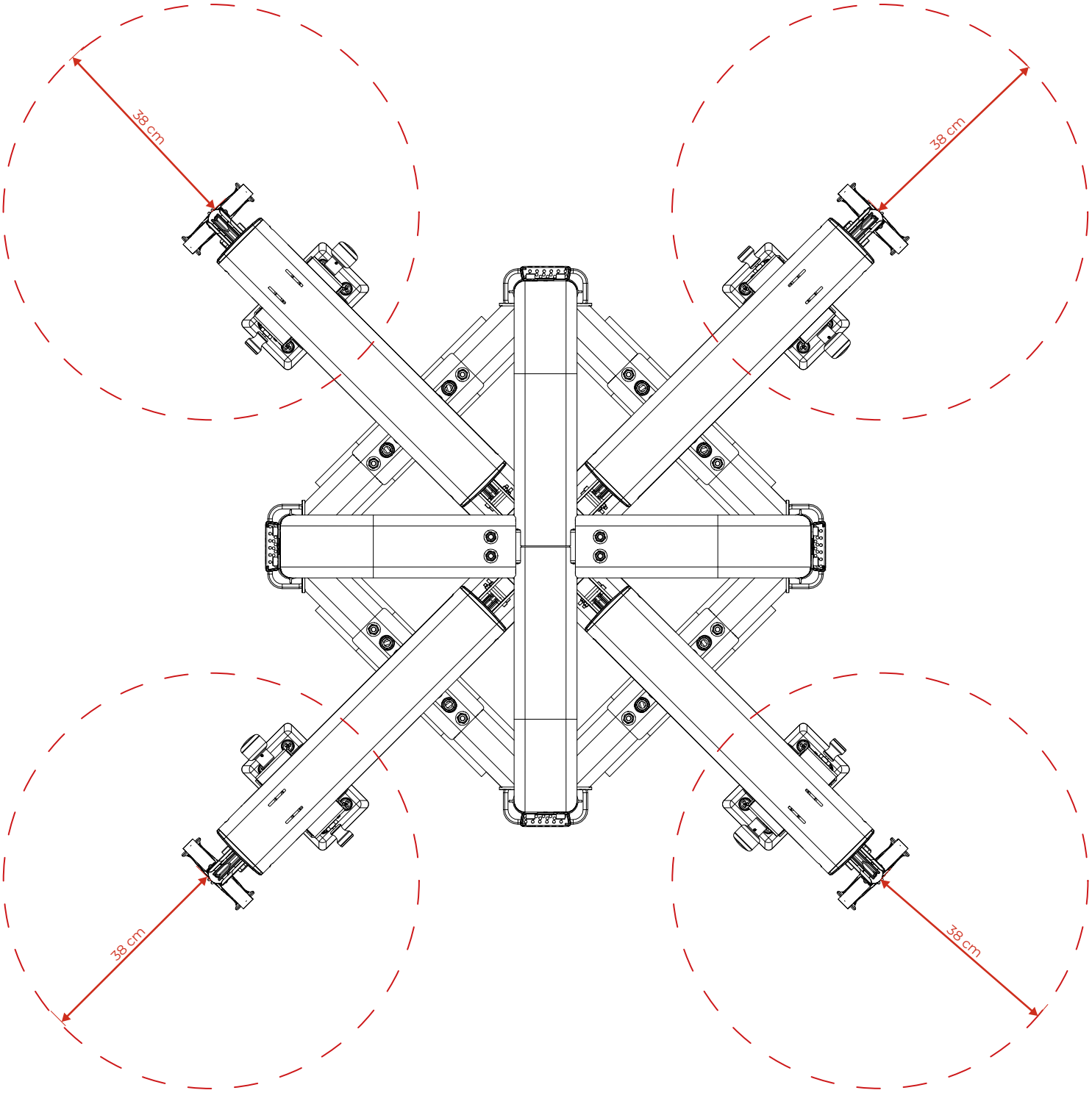

MANTENIMIENTO

MANTENIMIENTO

RECOMENDACIONES

Para garantizar una mayor durabilidad del equipo, es importante seguir una serie de precauciones para evitar cualquier problema con el equipo, los usuarios y/o terceros. Si alguna pieza del equipo se rompe, retírelo de servicio hasta que la parte comprometida haya sido reparada adecuadamente.

LIMPIEZA

Semanalmente, limpie el equipo utilizando un cepillo suave de nailon. Pase la aspiradora debajo del equipo para evitar la acumulación de suciedad y polvo, lo que podría afectar el funcionamiento del equipo. Utilice siempre agua, jabón neutro y un paño suave para limpiar el tapizado del equipo antes y después del entrenamiento. Deje que el equipo se seque completamente antes de comenzar un nuevo entrenamiento. Nunca utilice productos de limpieza ácidos. Jamás vierta agua sobre el equipo ni aplique líquidos en aerosol.

POLEAS

La polea permite que el cable de acero tome el recorrido necesario para realizar el ejercicio, por lo que es extremadamente importante mantenerlas en buen estado. Ante la menor señal de desgaste o daño, contacte a la asistencia técnica.

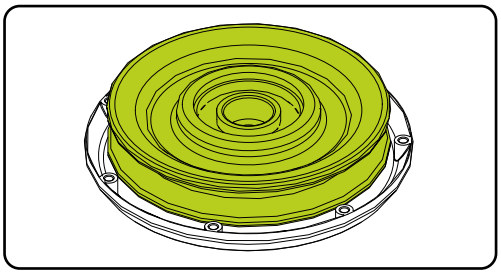

PASADOR DE TRABA DEL CABLE DE ACERO

El pasador de traba del cable de acero está diseñado para evitar que el cable de acero se salga de la polea. Por lo tanto, si alguno de los pasadores está dañado, roto o suelto, es posible que no sujete el cable de acero en la polea, lo que podría causar accidentes graves o fatales. Es extremadamente importante mantener la integridad de los pasadores. Ante la menor señal de desgaste, contacte a la asistencia técnica.

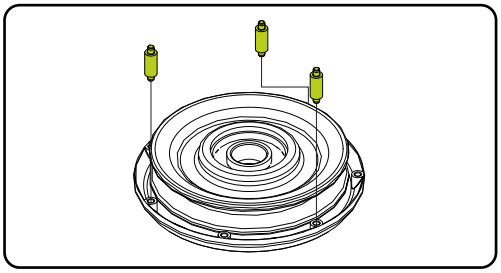

TENSOR DEL CABLE DE ACERO

Verifique siempre que no esté dañado ni fuera de su forma estándar. Si encuentra algún problema con el tensor, contacte a la Asistencia Técnica

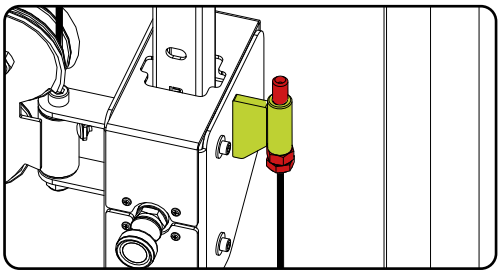

PASADOR SELECTOR

Verifique siempre que el pasador selector no esté dañado ni fuera de su forma original, lo que podría impedir que encaje correctamente en la pesa. Si el pasador está dañado, contacte a la Asistencia Técnica.

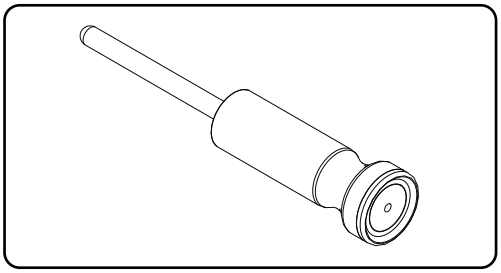

TOP PLATE

Permite seleccionar las pesas. Ante el menor daño o desgaste de la pieza, no intente seleccionar el peso. Contacte a la Asistencia Técnica para que la reemplace.

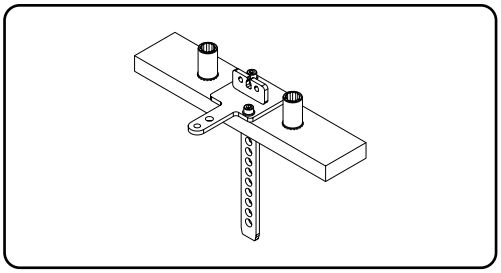

MANTENIMIENTO

MOSQUETÓN

Algunos modelos utilizan un mosquetón, por lo que es extremadamente importante verificar el estado del mosquetón. Ante la menor señal de desgaste, deformación, dificultad para cerrar o cualquier cosa que pueda comprometer su resistencia, reemplace el mosquetón de inmediato.

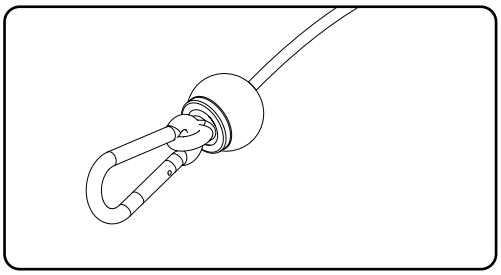

¡ATENCIÓN!

- **Verifique mensualmente el estado del mosquetón;**
- **No modifique los mosquetones de ninguna manera;**
- **La abertura del mosquetón debe estar orientada hacia la columna de pesas.**

BARRAS GUÍA

Para una mejor conservación del equipo, es necesario que las barras guía se limpien siempre semanalmente. Límpielas con un paño húmedo con agua o alcohol

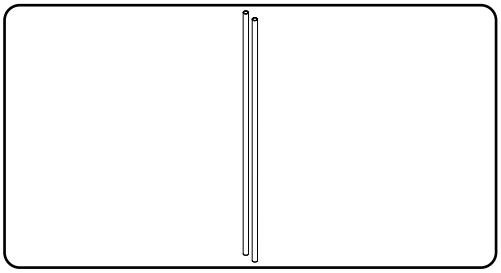

MANTENIMIENTO

CABLE DE ACERO

Durante el uso del equipo, el cable de acero puede dañarse debido a un uso inadecuado o falta de mantenimiento. A veces, el cable de acero puede estar dañado incluso si el daño no es visible. Esté atento y siempre vigile cualquier tipo de problema con el cable. No utilice, ni permita que se utilice, el equipo si el cable de acero está dañado. A continuación se muestran algunos ejemplos de un cable de acero dañado.

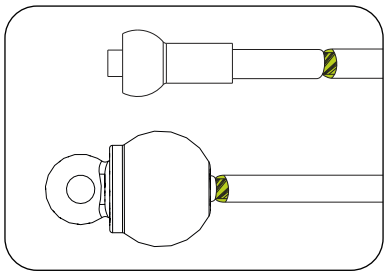

CABLE DE ACERO RETORCIDO

Siempre verifique el cable de acero; si encuentra torsiones, realice el reemplazo del cable inmediatamente.

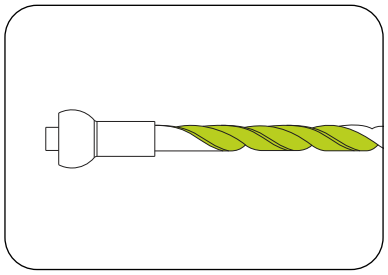

PROTUBERANCIA EN EL CABLE DE ACERO

Si el cable se rompe internamente, puede surgir una protuberancia en la parte externa del cable; realice el reemplazo del cable inmediatamente.

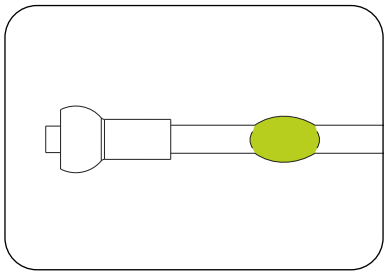

HILOS SUELTOS

Reemplazar cualquier cable de acero expuesto en las extremidades.

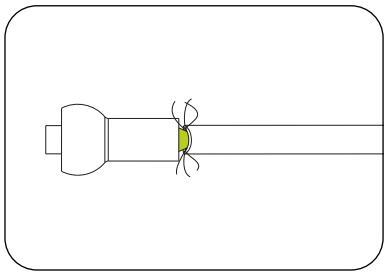

CABLE DE ACERO ABOLLADO

Un cable de acero abollado o fuera de su forma original puede causar roturas o daños a otras partes del equipo.

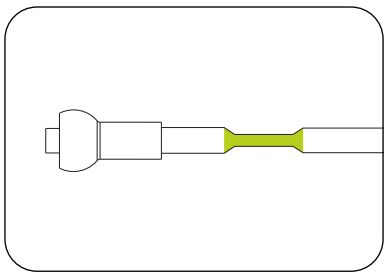

CABLE DE ACERO RETORCIDO

Un cable de acero retorcido o fuera de su forma original puede causar roturas o daños a otras partes del equipo.

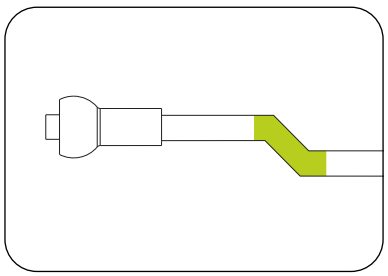

EXPOSICIÓN

Exposición de la punta del cable de acero.

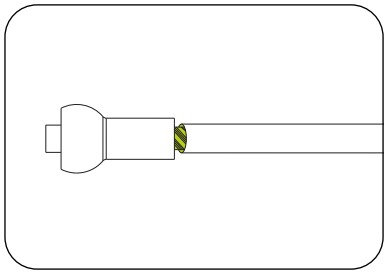

TABLA DE MANTENIMIENTO DEL EQUIPO

Utilice la siguiente tabla para determinar la frecuencia de mantenimiento.

VERIFICAR	DIARIA	SEMANAL	MENSUAL	QUANDO PRECISO
LIMPIEZA	Limpie siempre el equipo antes y después de cada entrenamiento.			
TORNILLO		Apriete los tornillos si las piezas están flojas.		
POLEAS		Verifique que las poleas no estén dañadas o desgastadas. Si lo están, reemplace la pieza.		
PASADOR DE BLOQUEO		Verifique que los pasadores no estén dañados o desgastados. Si lo están, reemplácelos de inmediato.		
TENSOR			Verifique que los cables de acero estén correctamente tensados como se describe en el manual. Si no es así, realice el tensado correcto.	
CABLE DE ACERO	Verifique todos los cables de acero. Si están dañados o rotos, reemplácelos de inmediato.			
PASADOR SELECTOR	Verifique si el pasador selector está roto o dañado. Si es así, reemplácelo de inmediato.			
MANTENIMIENTO PREVENTIVO				Cada 2 meses, contacte a un Centro de Servicio Autorizado para realizar el mantenimiento preventivo del equipo.

Cualquier duda puede ser resuelta a través de nuestro centro de atención al cliente, llamando al número 0800-7724080. Para encontrar un Centro de Servicio Autorizado, visite el sitio web http://movement.com.br/assistencia-tecnica y permita que el navegador acceda a su ubicación para facilitar la búsqueda del centro autorizado más cercano.

GARANTÍA

GARANTÍA LIMITADA - LÍNEA DE ENTRENAMIENTO DE FUERZA

Lea atentamente los términos y condiciones de esta garantía antes de utilizar el equipo. Al utilizar el equipo, usted acepta cumplir con los siguientes términos y condiciones de la garantía.
Brudden Equipamentos Ltda., fabricante de los productos Movement, garantiza que los equipos nuevos estarán libres de defectos en materiales y mano de obra por los períodos establecidos a continuación.
Los períodos de garantía comienzan en la fecha de emisión de la factura de compra emitida por la fábrica o por un minorista autorizado.

Esta garantía se aplica únicamente a los defectos identificados dentro de los plazos establecidos y solo al comprador original del producto. Para hacer efectiva la garantía, el comprador debe contactar al centro de Asistencia Técnica autorizado más cercano (lista disponible en www.movement.com.br/assistencia-tecnica) dentro de los 30 días posteriores al descubrimiento de la no conformidad y poner el equipo a disposición para su inspección.

90 días	**Garantía legal del Código de Defensa del Consumidor (Art. 26, II)** Mano de obra
6 meses	**Ya incluye la garantía legal del Código de Defensa del Consumidor (Art. 26, II) de 90 (noventa) días.** Cable de acero / Etiquetas / Reguladores y Manijas / Empuñaduras / Acabados termoplásticos / Acabados elastoméricos
1 año	**Ya incluye la garantía legal del Código de Defensa del Consumidor (Art. 26, II) de 90 (noventa) días.** Partes y componentes mecánicos / Mosquetones / Poleas / Rodamientos / Resortes / Componentes de fijación / Pintura general, incluyendo piezas cromadas y zincadas
3 años	**Incluye la garantía legal de 90 días del Código de Defensa del Consumidor (Art. 26, II).** Chasis (excluyendo pintura) y estructuras metálicas

TÉRMINOS Y CONDICIONES

1. La garantía se aplica a los productos Movement solo cuando:
1-1. El producto está en posesión del comprador original y acompañado del comprobante de compra original (factura de compra);
1-2. No haya sido objeto de: accidentes, uso inadecuado o negligencia, operación incorrecta, abuso, transporte y almacenamiento inadecuados, mantenimiento no conforme a las especificaciones contenidas en el manual de instrucciones, servicio inapropiado o modificación no realizada por Movement;
1-3. Las piezas de repuesto utilizadas son suministradas por Movement;
1-4. Las reclamaciones se realicen dentro del período de garantía.
2. Esta garantía no cubre daños o fallas del equipo causados por la falta de realización del mantenimiento básico y necesario como se describe en el manual.

LA GARANTÍA NO SE APLICA A:

- Productos reparados o modificados por terceros sin autorización previa por escrito de Movement;
- Llamadas de servicio para instalación del producto o instrucciones a los propietarios sobre cómo usar el producto;
- Reparaciones realizadas en productos Movement sin el número de serie o con identificación alterada o dañada;
- Recogida y/o entrega del equipo a domicilio para reparaciones;
- Cualquier gasto de servicio incurrido después del período de garantía del servicio.

TÉRMINOS GENERALES DE LA GARANTÍA

El servicio de Garantía Movement puede solicitarse directamente a fábrica o a un centro de Asistencia Técnica Autorizado. Consulte la lista en el sitio web www.movement.com.br/assistencia-tecnica.
Los gastos resultantes del transporte del producto a un centro de servicio técnico o del desplazamiento (visita técnica) de un técnico autorizado serán asumidos por el comprador, esté o no el producto cubierto por esta Garantía.
La responsabilidad bajo esta Garantía se limita estrictamente a la reparación, modificación o reemplazo del producto suministrado.
Movement no es responsable por daños a personas, terceros, otros equipos e instalaciones, pérdida de ganancias o cualquier daño consecuente.
Movement se reserva el derecho de discontinuar la fabricación del equipo en cualquier momento y sin previo aviso, modificar sus especificaciones e introducir mejoras, sin incurrir en la obligación de implementar dichas mejoras en productos fabricados anteriormente.

Movement se reserva el derecho de paralizar la fabricación del equipo, en cualquier momento y sin previo aviso, modificar sus especificaciones e introducir mejoras, sin incurrir en la obligación de efectuar tales mejoras en productos fabricados anteriormente.

ATENCIÓN AL CONSUMIDOR
Cx. Postal 11 - CEP 17586-202 - Pompeia - SP - Tel. 0800-7724080
falecom@movement.com.br

Fabricado por:
BRUDDEN EQUIPAMENTOS LTDA.
Av. Industrial, 700 Distrito Industrial.
CEP: 17586-202 POMPEIA-SP - BRASIL
CNPJ: 43.061.654/0001-38
www.movement.com.br
falecom@movement.com.br