NEW idea

MANUAL DE USUÁRIO

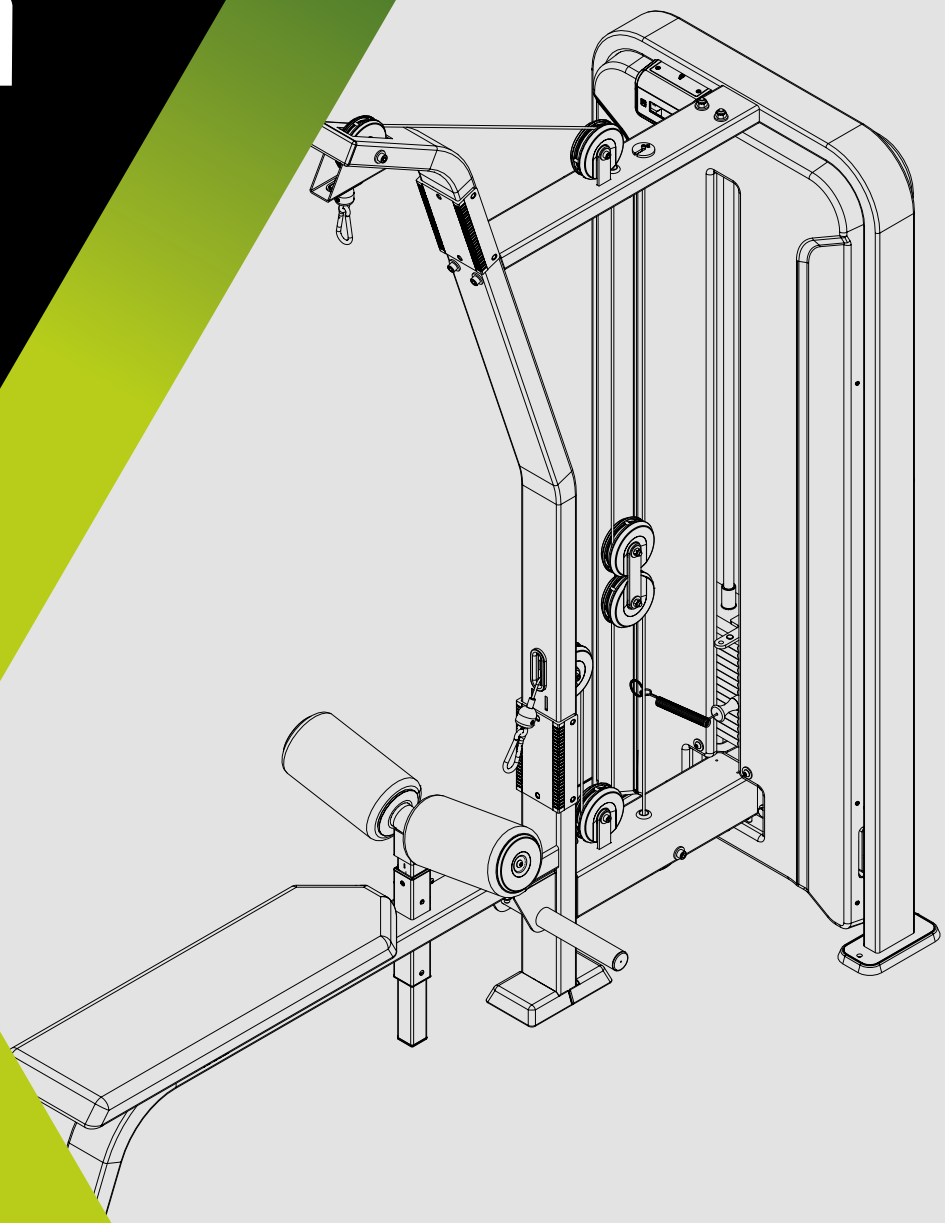

16/10/26

MOVEMENT

PUXADA ALTA/BAIXA

LEIA ATENTAMENTE ESTE MANUAL ANTES DE UTILIZAR O EQUIPAMENTO.
GUARDE-O PARA CONSULTA E REFERÊNCIA FUTURA.

READ THIS MANUAL CAREFULLY BEFORE USING THE EQUIPMENT.
KEEP IT FOR FUTURE CONSULTATION AND REFERENCE.

LEA DETENIDAMENTE ESTE MANUAL ANTES DE UTILIZAR EL EQUIPO.
GUARDARLO PARA FUTURAS CONSULTAS Y REFERENCIAS.


NEW

INTRODUÇÃO

SEJA BEM VINDO À MOVEMENT!

Parabéns, agora você faz parte do universo MOVEMENT!

Com o objetivo de oferecer produtos, serviços e soluções inovadoras que atendam à necessidade de lazer, bem-estar e conforto, despertando as pessoas para uma vida mais prazerosa e saudável, a Brudden Equipamentos Ltda. criou a marca MOVEMENT.

Fundada para desenvolver e produzir equipamentos de ginástica, a Movement logo se destacou no mercado brasileiro pela tradição em praticidade e durabilidade, que faz da Brudden ícone em qualidade nos mercados em que atua.

Com alto investimento em pesquisa e desenvolvimento junto à instituições de renome, a Movement promove a melhoria da qualidade de vida aos mais diferentes perfis e hábitos, com a presença marcante em Residências, Condomínios, Academias, Clubes, Hotéis, Clínicas, Empresas e Organizações.

A qualidade em equipamentos se estende aos serviços prestados por sua ampla rede de atendimento e Pontos Autorizados, espalhados por todo território nacional.

Trazendo a Movement sempre próxima a você e sua família em prol de uma vida mais saudável, rentável aos investidores, prazerosa e saudável a quem treina em um dos nossos equipamentos.

Acesse nosso site e saiba mais sobre o que nossa empresa oferece para melhorar a qualidade da sua vida.

ÍNDICE

INFORMAÇÕES SOBRE SEGURANÇA.....5
CONHECENDO O EQUIPAMENTO 9
MONTAGEM DO EQUIPAMENTO 13
INSTRUÇÃO OPERACIONAL.....41
MANUTENÇÃO 45
GARANTIA 50

INFORMAÇÕES SOBRE SEGURANÇA

EXPLICAÇÃO DOS SÍMBOLOS

PERIGO!

- Uma declaração precedida de “PERIGO” contém informações que devem ser postas em prática para evitar lesões físicas graves ou morte.

ATENÇÃO!

- Uma declaração precedida de “ATENÇÃO” contém informações que devem ser postas em prática para evitar algum dano físico ao usuário.

CUIDADO!

- Uma indicação precedida pela palavra “CUIDADO” contém informações que devem ser postas em prática para evitar danos ao produto.

Guarde este Manual para consultá-lo futuramente. Leia e compreenda este manual.

SEGURANÇA

PERIGO!

- O mau uso do equipamento pode transformá-lo em um instrumento perigoso, podendo causar ferimentos graves ou até mesmo a morte do usuário, sendo de extrema importância a leitura e compreensão deste Manual.
- Antes de utilizar o equipamento, leia atentamente este Manual, certificando-se quanto à correta montagem e utilização, sob pena de graves ferimentos e morte do usuário.
- É de inteira RESPONSABILIDADE do comprador dos produtos MOVEMENT ler o manual de instruções e os adesivos de advertência do equipamento. É também de inteira responsabilidade do comprador instruir os usuários finais sobre o uso correto do equipamento.
- Os usuários devem ser supervisionados por profissional habilitado, cabendo ao comprador instruí-los corretamente. O uso do equipamento de forma contrária ao previsto neste Manual pode causar acidentes aos usuários.
- Este equipamento não é destinado a pessoas com capacidade física, sensoriais ou mentais reduzidas, ou por pessoas com falta de experiência e conhecimento, a menos que tenha recebido instruções referentes à utilização do equipamento e estejam sob supervisão de instrutor.
- Este equipamento é destinado ao uso profissional em Academias, Clubes, Estúdios, Hotéis e Condomínios, sempre com a supervisão de instrutor habilitado. Não é destinado ao uso doméstico. Em caso de dúvida, entre em contato com a MOVEMENT.
- É recomendado que o equipamento esteja em uma área de acesso controlado. O controle de acesso ao equipamento é de inteira responsabilidade do instrutor, assim como a supervisão do usuário quando estiver utilizando o equipamento.
- NUNCA permita que duas ou mais pessoas utilizem o equipamento ao mesmo tempo.
- Não permita que terceiros fiquem próximo ao equipamento, podendo causar acidentes.
- Não permita que crianças, pessoas com capacidade psicomotora reduzida e animais fiquem próximos ao equipamento, risco de acidente grave ou fatal.
- Não utilize o equipamento descalço, com calçado de salto ou sola gasta. Certifique-se que não há pedras presas ao calçado.
- Não utilize roupas folgadas, evite usar joias, correntes, cabelos soltos e demais objetos. Use sempre roupa destinada à prática do exercício físico.
- Não utilize o equipamento caso esteja doente ou sobre o efeito de drogas, álcool ou qualquer substância que afete sua capacidade psicomotora.
- Ao regular qualquer assento, apoio do joelho, bateria de pesos, encosto ou qualquer outro tipo de regulagem, certifique-se de que o pino de regulagem ou alavanca esteja totalmente encaixado no furo da regulagem para evitar lesões.
- Exercícios incorretos ou excessivos podem causar graves lesões. Caso sinta qualquer tipo de dor, tonturas, sensação de desmaio ou falta de ar, pare imediatamente o exercício e consulte um médico especializado.

EXPLICAÇÃO DOS SÍMBOLOS

PERIGO!

- Mantenha o piso no entorno do equipamento sempre seco, evitando escorregões e quedas.
- Certifique-se que o equipamento está devidamente nivelado ao solo e sobre uma superfície plana, longe de paredes a fim de manter o equilíbrio do equipamento e evitar acidentes e danos ao usuário.
- NÃO coloque o equipamento sobre piso polido (liso), pois pode causar a instabilidade do equipamento.
- Nunca faça modificações no equipamento sem autorização do fabricante. Modificações ou acessórios não autorizados podem resultar na perda da garantia, além de provocar ferimentos graves ou fatais ao usuário.
- NÃO use ou permita o uso de qualquer equipamento que esteja danificado e / ou tenha peças gastas ou quebradas.
- Substitua imediatamente qualquer tipo de cabo de aço que esteja danificado ou desgastado, risco de acidente grave ou fatal ao usuário. É de inteira responsabilidade do instrutor verificar o estado do cabo de aço.
- Use apenas peças de reposição fabricadas e fornecidas pela MOVEMENT.
- Não permita que qualquer pessoa faça manutenção no equipamento. A MOVEMENT possui pontos autorizados em todo o território nacional. Para localizar o mais próximo, consulte o site www.movement.com.br ou entre em contato pelo telefone 0800 772 40 80.
- A manutenção preventiva é a chave para manter uma longa vida do equipamento e assim evitar acidentes graves ao usuário. Qualquer dúvida sobre manutenção veja o capitulo de manutenção neste manual.
- O equipamento vem equipado com uma bateria de pesos, não use qualquer outro tipo de peso para aumentar a carga máxima do equipamento, risco de acidente grave ou fatal ao usuário.
- Não utilize nenhum outro tipo de pino seletor que não seja o que acompanha o equipamento para travar a bateria de pesos.
- Não permita que o usuário solte a bateria de peso em queda livre, risco de dano a estrutura do equipamento.
- Não exceda a capacidade máxima do equipamento.
- Insira completamente o pino seletor nos pesos. A inserção parcial pode fazer com que os pesos caiam, causando danos ao equipamento e acidentes graves ou fatais ao usuário.
- Nunca remova o pino seletor quando estiver com a bateria de peso em posição elevada.
- Nunca tente liberar peças ou pesos que estejam presos.
- ENTENDER cada adesivo de advertência é importante. Em caso de dúvida, contate nossa central de atendimento pelo telefone 0800 772 40 80.
- Caso os adesivos de alerta estejam danificados, entre em contato com a MOVEMENT imediatamente para solicitar a substituição. Os adesivos de alerta estão afixados no equipamento e devem ser fiscalizados antes da utilização do produto.
- Os adesivos em formato de triângulo representam risco ao usuário.



PERIGO!

NÃO COLOCAR AS MÃOS ENTRE OS PESOS.

RISCO DE ESMAGAMENTO.



PERIGO!

NÃO COLOCAR AS MÃOS ENTRE AS ROLDANAS.

RISCO DE ESMAGAMENTO.



PERIGO!

NÃO COLOCAR AS MÃOS ENTRE AS PARTES MÓVEIS.

RISCO DE ESMAGAMENTO.



PERIGO!

EQUIPAMENTO NÃO DESENVOLVIDO PARA CRIANÇAS. MANTENHA CRIANÇAS LONGE DO EQUIPAMENTO.

RISCO DE ACIDENTES.

INFORMAÇÕES SOBRE SEGURANÇA

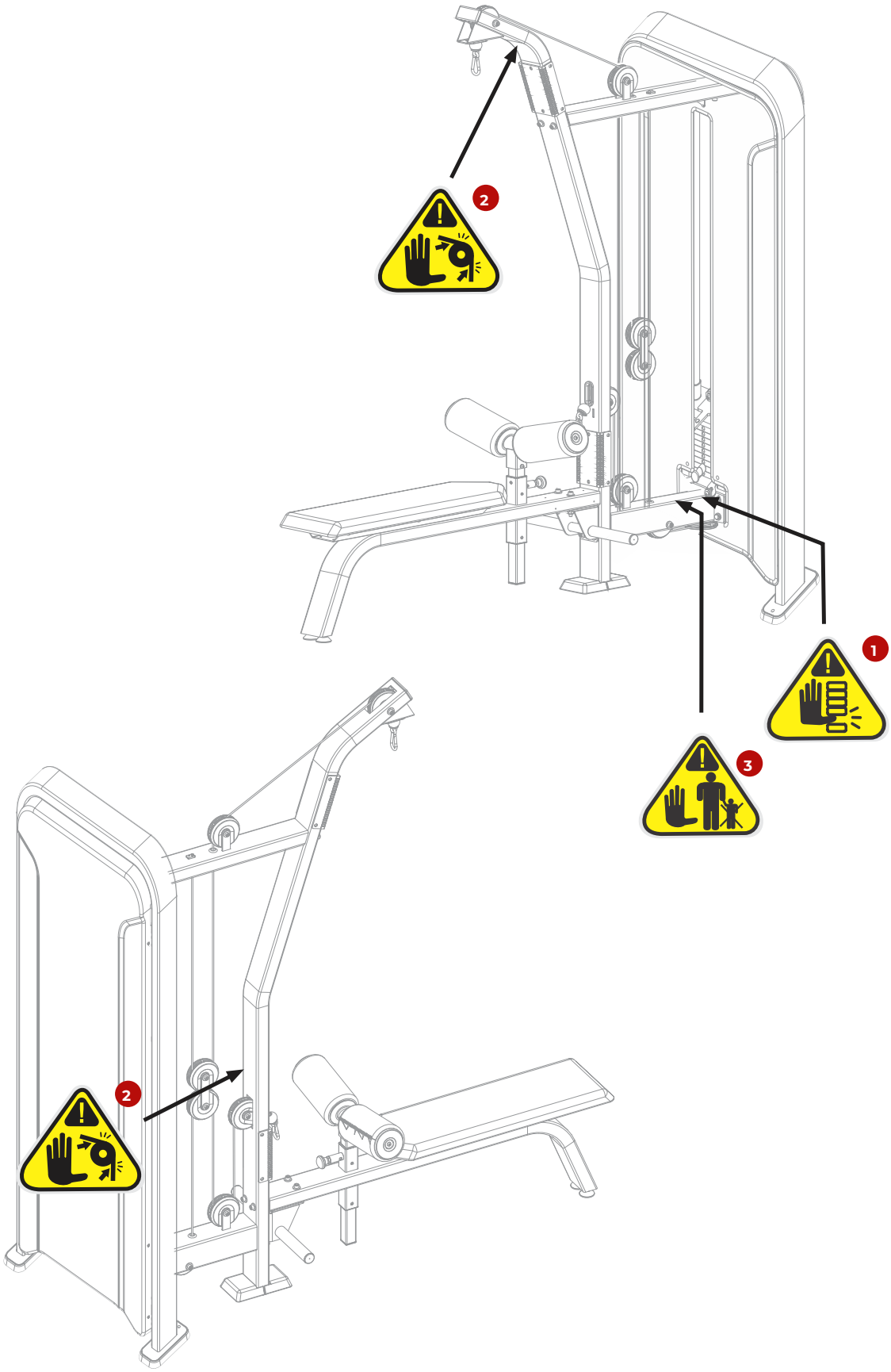



CONHECENDO O EQUIPAMENTO

CONHECENDO O EQUIPAMENTO

OBJETIVO

A Puxada Alta/Baixa é destinada ao treinamento e condicionamento físico do usuário através de movimentos de puxada. O equipamento é compatível com acessórios que permitem a execução de exercícios variados, focados no fortalecimento da musculatura das costas, ombros e braços, proporcionando versatilidade e eficiência no treino.

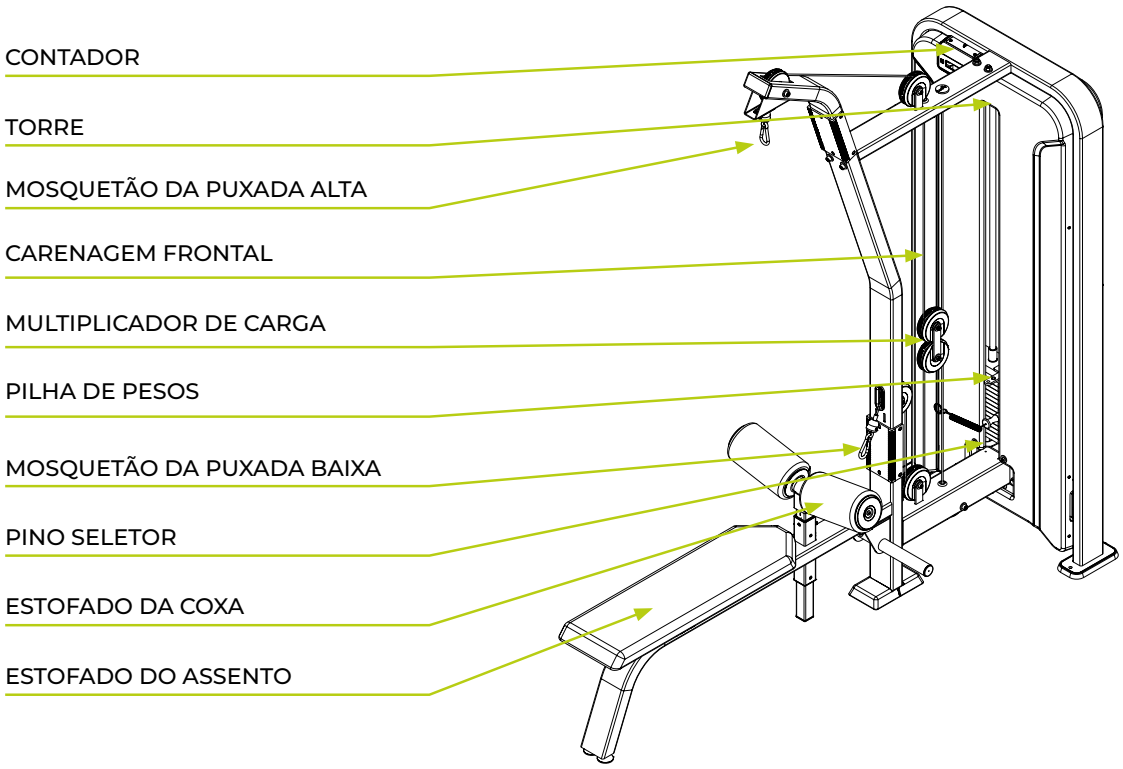

CONTADOR

A linha IDEA possui uma versão que vem acompanhada com um contador. Para saber mais sobre o contador veja o capítulo de instrução operacional.

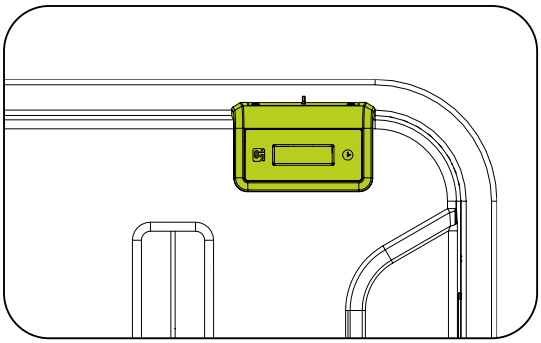

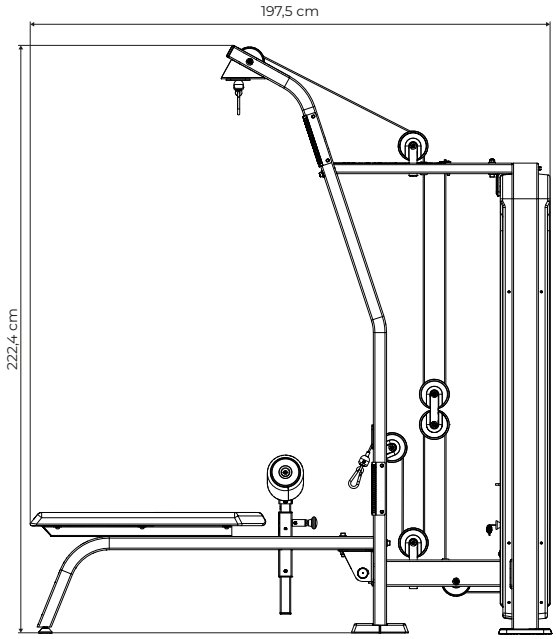

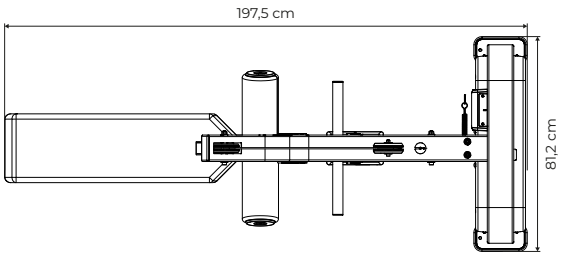

PILHA DE PESOS

Cada equipamento da linha IDEA possui uma configuração específica para a pilha de peso. A seguir, estão listadas as configurações de cada modelo.

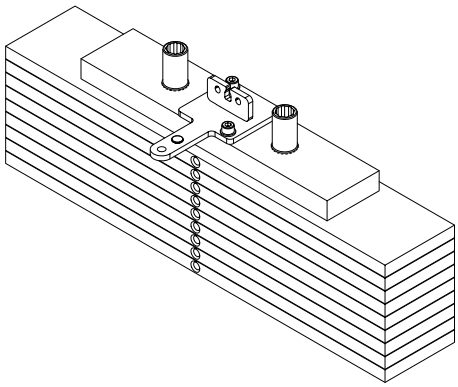

EQUIPAMENTO	5 KG	6,8 KG
LEG PRESS	1 TOP PLATE	9 PESOS
TOTAL	66,2 kg	

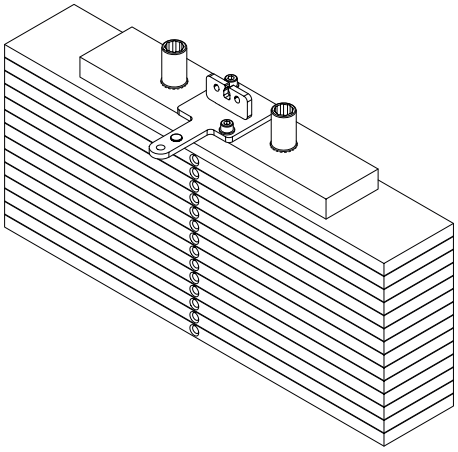

EQUIPAMENTO	5 KG	6,8 KG
SUPINO	1 TOP PLATE	14 PESOS
EXTENSORA/FLEXORA	1 TOP PLATE	14 PESOS
EXTENSORA	1 TOP PLATE	14 PESOS
FLEXORA	1 TOP PLATE	14 PESOS
FLEXORA DEITADA	1 TOP PLATE	14 PESOS
PUXADA GUIADA	1 TOP PLATE	14 PESOS
PUXADA ALTA/BAIXA	1 TOP PLATE	14 PESOS
ABDUTOR/ADUTOR	1 TOP PLATE	14 PESOS
ABDUTOR	1 TOP PLATE	14 PESOS
ADUTOR	1 TOP PLATE	14 PESOS
PEITORAL	1 TOP PLATE	14 PESOS
SHOULDER	1 TOP PLATE	14 PESOS
DORSAL	1 TOP PLATE	14 PESOS
PEC FLY	1 TOP PLATE	14 PESOS
REMADA	1 TOP PLATE	14 PESOS
TOTAL	100,2 kg	

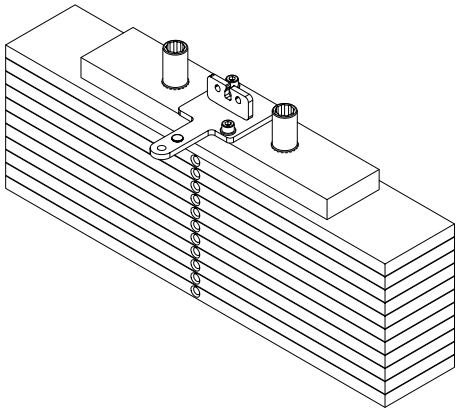

EQUIPAMENTO	5 KG	6,8 KG
ABDOMINAL	1 TOP PLATE	11 PESOS
BICEPS	1 TOP PLATE	11 PESOS
TRICEPS	1 TOP PLATE	11 PESOS
GLUTEO	1 TOP PLATE	11 PESOS
TOTAL	79,8 kg	

Especificações do equipamento

Modelo	Dual Station Selectorized PULLDOWN / ROW
Segmento	Musculação
Categoria	Single Station Selectorized
Linha	NEW IDEA
Peso máximo do usuário	120 kg
Comprimento	197,5 cm
Largura	81,2 cm
Altura	222,4 cm
Área ocupada	1,60 m²
Peso do equipamento	206,6 kg
Top plate	5 kg
Peso unitário da placa	6,8 kg
Carga inicial	5 kg
Carga máxima	100,2 kg
Contador de repetições	Sim - contador de repetições inteligente com timer temporizador
Estrutura	Aço
Pintura	Tratamento de superfície com 9 banhos + pintura eletrostática a pó
Solda	MIG/MAG Robotizada
Material do estofado	Espuma de poliuretano de alta densidade controlada
Revestimento do estofado	Courvin sintético impermeável
Cabo de aço	Ø 4.76 mm revestido, com alma de aço Ø 3,175 mm
Amortecedor na base da torre	Sim
Polias carenadas	Sim
Pinos seletores de peso (flauta)	Aço carbono com puxador em alumínio anodizado
Guia de pesos	Alumínio anodizado duro – baixo coeficiente de atrito e alta resistência ao desgaste
Adesivo de instruções (placard)	Localizado na torre, com instruções de utilização e músculos utilizados
Opções de cor da torre/chassi	Preta
Garantia	Até 3 anos – **Consulte o Manual de Instrução do equipamento.**

MONTAGEM DO EQUIPAMENTO

MONTAGEM DO EQUIPAMENTO

⚠ CUIDADO!

Antes de iniciar a montagem do seu equipamento necessário se atentar para os seguintes cuidados:

- Certifique que a embalagem não está danificada e que as partes e componentes do equipamento não estão avariadas.
- Recomenda-se que o equipamento seja desembalado no local em que será montado.
- O local de montagem deve estar limpo.
- O piso deve ser plano, nivelado e rígido para evitar instabilidade do equipamento.
- Recomenda-se que o equipamento seja montado longe da umidade e ao abrigo da luz solar, a fim de evitar danos às partes eletrônicas e carenagem do equipamento.

ÍCONES

Os ícones tem como função instruir boas práticas que devem ser seguidas no decorrer da montagem.



Para esta montagem recomenda-se que seja feita em duas pessoas.



Não dar o aperto final nos parafusos.



Dar o aperto final nos parafusos.

FERRAMENTAS

Use as seguintes ferramentas para fazer a montagem do equipamento. A tabela de torque tem como função guiar quanto de aperto determinado parafuso pode sofrer. A tabela deve ser seguida rigorosamente.

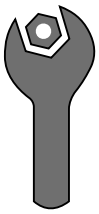

Chave fixa

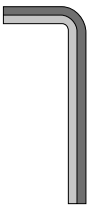

Chave hexagonal



Trava rosca torque médio



Chave de fenda cruzada

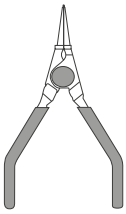

Alicate para anéis elástico

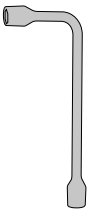

Chave biela

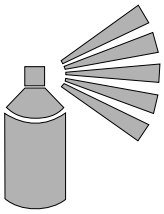

Graxa em spray



Tesoura

Especificação de torque:

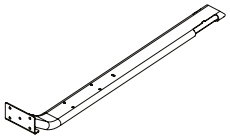

Elementos de fixação em estruturas metálicas

Diâmetro [mm]	Torque [N.m]
M6	9 a 12
M8	22 a 29
M10	45 a 48

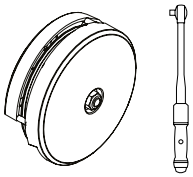

Roldanas com capas ou sem capas

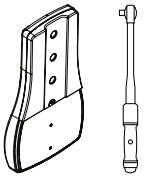

Estofados com ou sem capas

Torque [N.m]
8 a 10

MONTAGEM DO EQUIPAMENTO

LISTA DE COMPONENTES

A



CHASSI DA TORRE

B

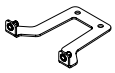

SUPORTE DA CARENAGEM REBITADO

C



HASTES GUIA DE PESOS

D



PILHA DE PESOS COM TOP PLATE

E

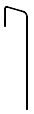

CABO DE AÇO MENOR

F

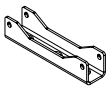

SUPORTE DO PASSA CABO

G

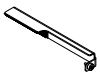

SUPORTE DO SENSOR DO CONTADOR

H

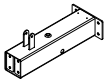

CORPO DE LIGAÇÃO INFERIOR

I



CARENAGEM FRONTAL*

J



CHASSI DA PUXADA ALTA

K



MANOPLA DOS PÉS

L



CHASSI DO ASSENTO

M

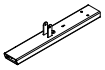

CORPO DE LIGAÇÃO SUPERIOR

N



CABO DE AÇO CENTRAL

O



CABO DE AÇO PRINCIPAL

P

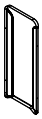

CARENAGEM TRASEIRA

Q1



APOIO DA PERNA

Q2



TRILHO

R



ESTOFADO DA COXA

S

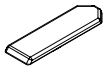

ESTOFADO DO ASSENTO

*A CARENAGEM VARIA CONFORME O MODELO, PODENDO INCLUIR CONTADOR OU NÃO.

MONTAGEM DO EQUIPAMENTO

Passo 01

A		NOME Chassi da torre	B		NOME Suporte da carenagem rebitado	C		NOME Hastes guia de pesos

1		NOME Parafuso cabeça sextavada - M8X20	Qtd. 2x	2		NOME Arruela lisa - 08,4x2,0	Qtd. 2x

3		NOME Porca sextavada insert. nylon - M8	Qtd. 2x

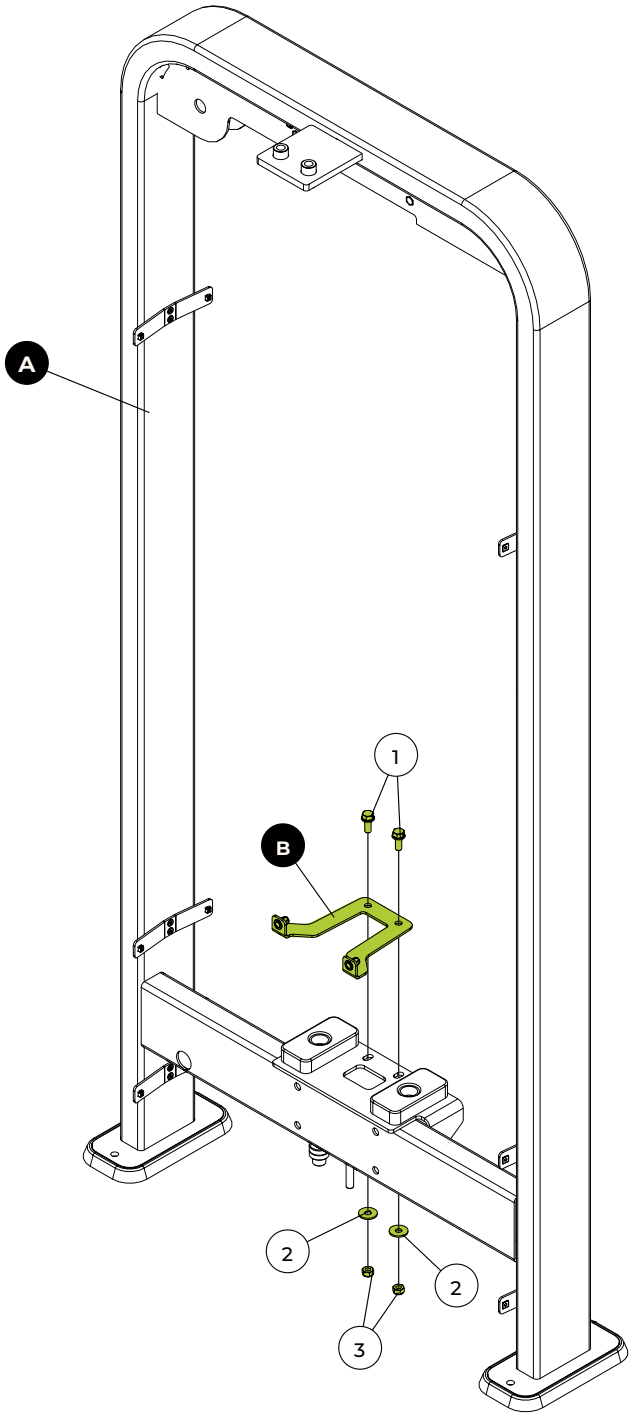

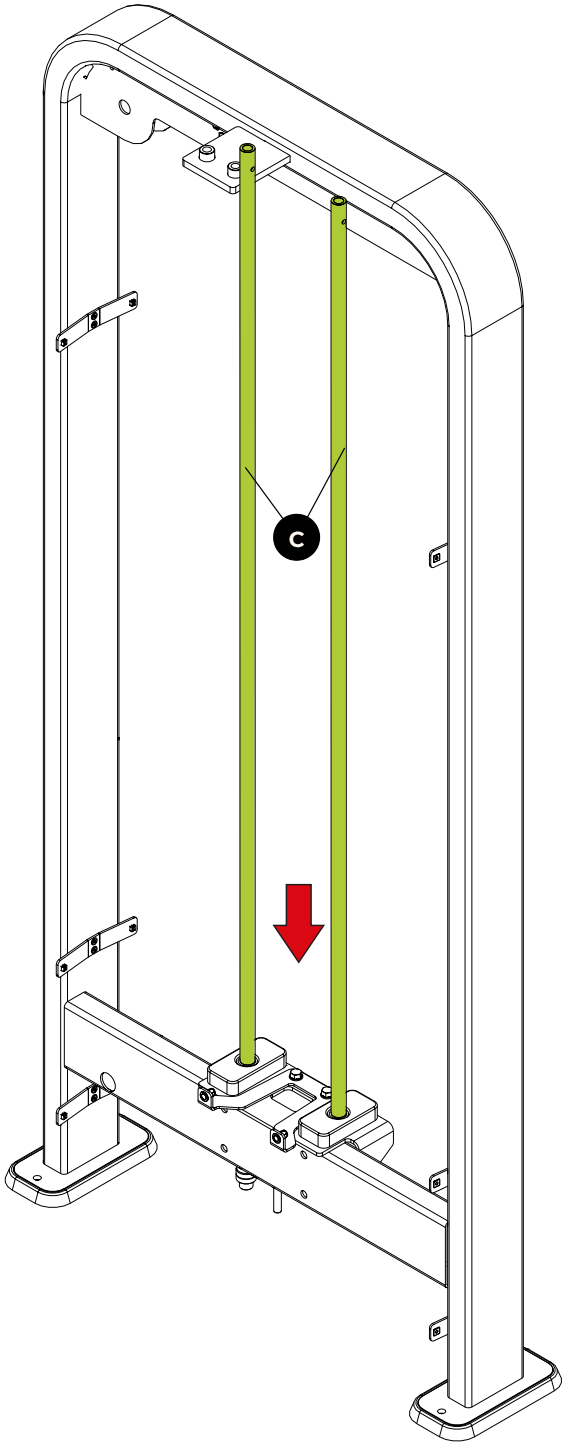

FERRAMENTAS


Chave fixa nº 13


Trava rosca torque médio



MONTAGEM DO EQUIPAMENTO

Passo 02

	NOME	Qtd.
D	Pilha de pesos com top plate	
E	Cabo de aço menor	
F	Suporte do passa cabo	
4	Base reguladora	2x
5	Arruela lisa - 06,6x1,6	4x
6	Parafuso allen - M6x25	2x
7	Porca sextavada insert. nylon - M6	2x
8	Parafuso cab. cil. sext. int. - M10x60	1x
9	Arruela lisa - 10,3x3,0	2x
10	Polia com rolamento fixo	1x
11	Bucha da roldana	2x
12	Porca sextavada insert. nylon - M10	1x

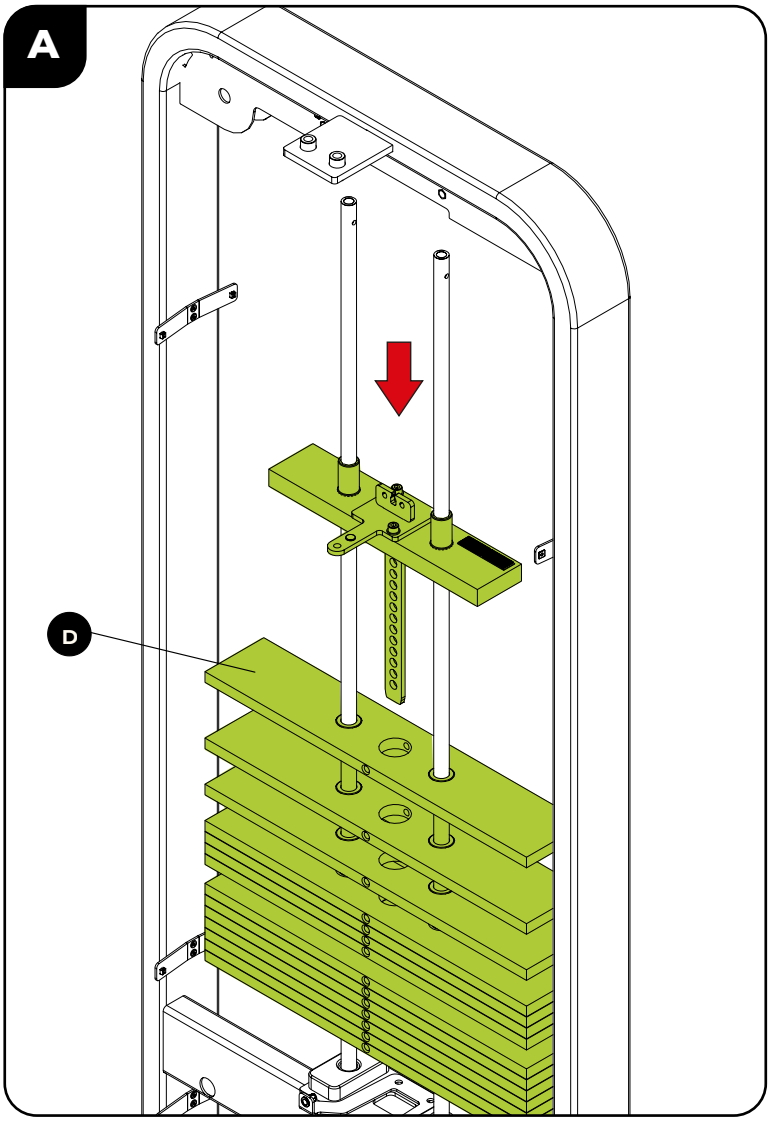

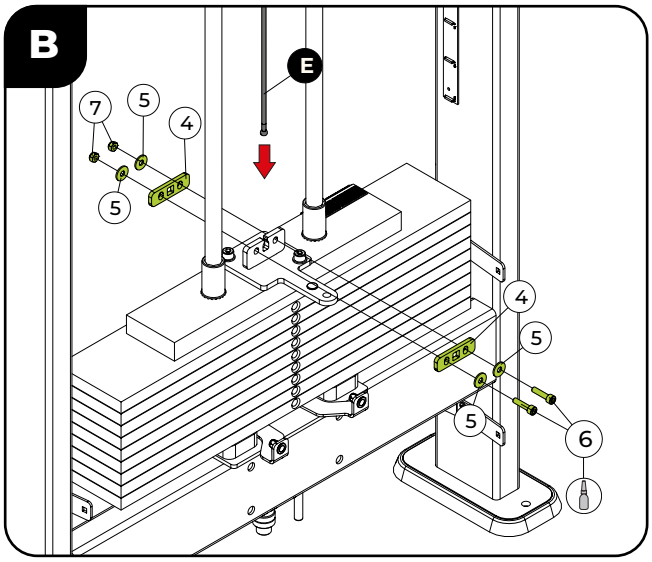

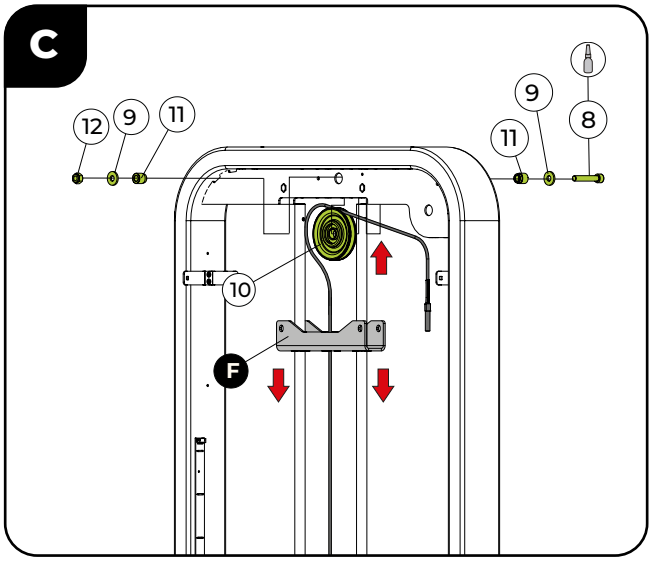

FERRAMENTAS


Chave fixa nº 10 e 17


Chave hexagonal nº 5 e 8


Trava rosca torque médio



⚠ PERIGO!

EM CASO DE NECESSIDADE DE DESLOCAMENTO OU TRANSPORTE DO EQUIPAMENTO, NÃO O FAÇA COM A PILHA DE PESO MONTADA. RISCO DE ACIDENTE OU DANOS AO EQUIPAMENTO.

Passo 03

	NOME	Qtd.
8	Parafuso cab. cil. sext. int. - M10x60	1x
9	Arruela lisa - 10,3x3,0	2x
10	Polia com rolamento fixo	1x
11	Bucha da roldana	2x
12	Porca sextavada insert. nylon - M10	1x
14	Parafuso cab. cil. sext. int. - M5x50	2x
15	Porca sextavada insert. nylon - M5	2x

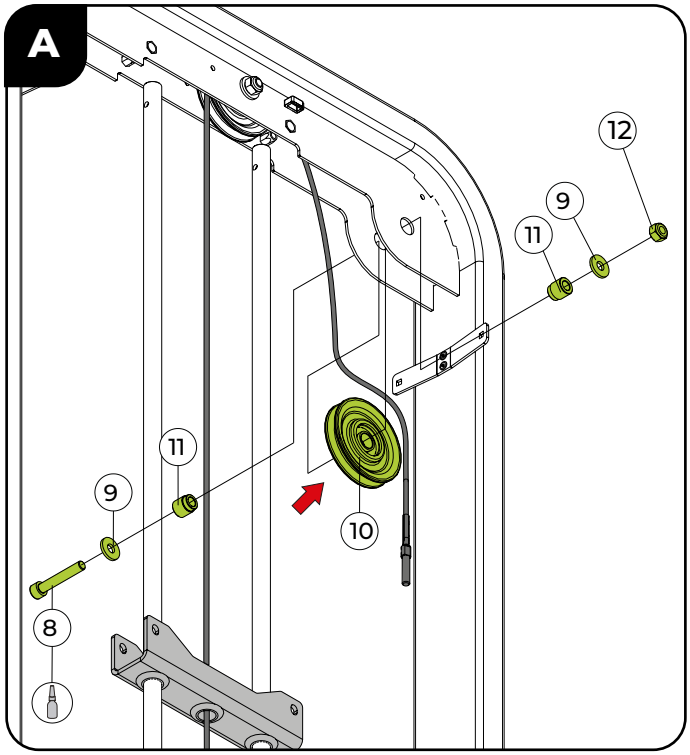

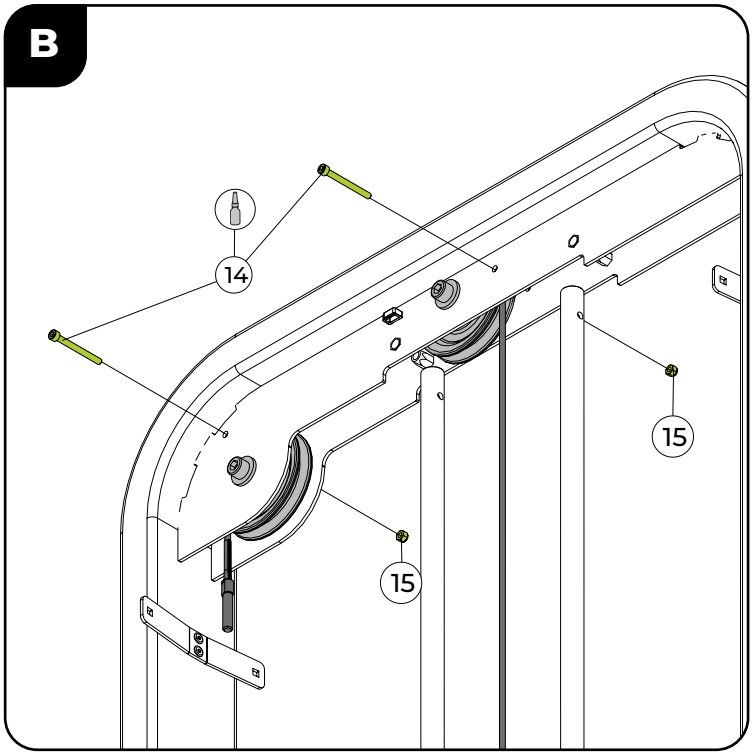

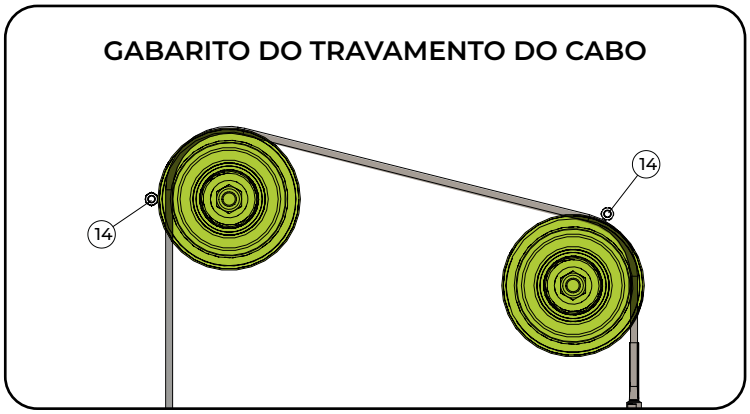

FERRAMENTAS

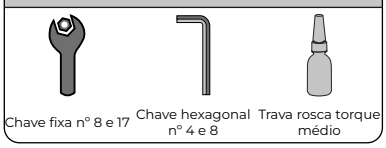



NOTA: Algumas partes foram ocultadas para facilitar a visualização.

Passo 04

	NOME	Qtd.
F	Suporte do passa cabo	
2	Arruela lisa - 08,4x2,0	4x
7	Porca sextavada insert. nylon - M6	2x
16	Parafuso cab. cil. sext. int. - M8x25	4x
17	Trava da haste de pesos	4x
18	Parafuso cabeça sextavada - M6x40	2x

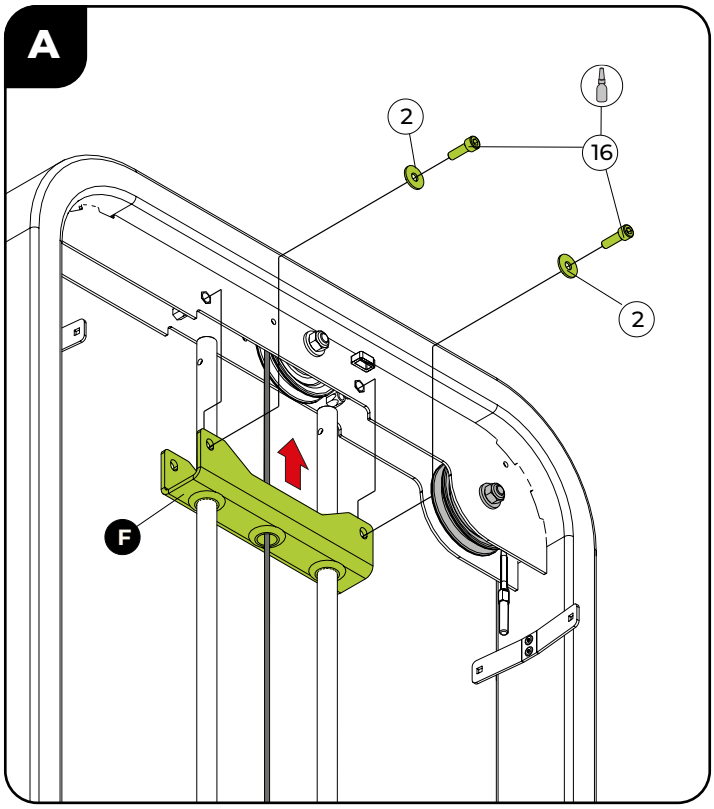

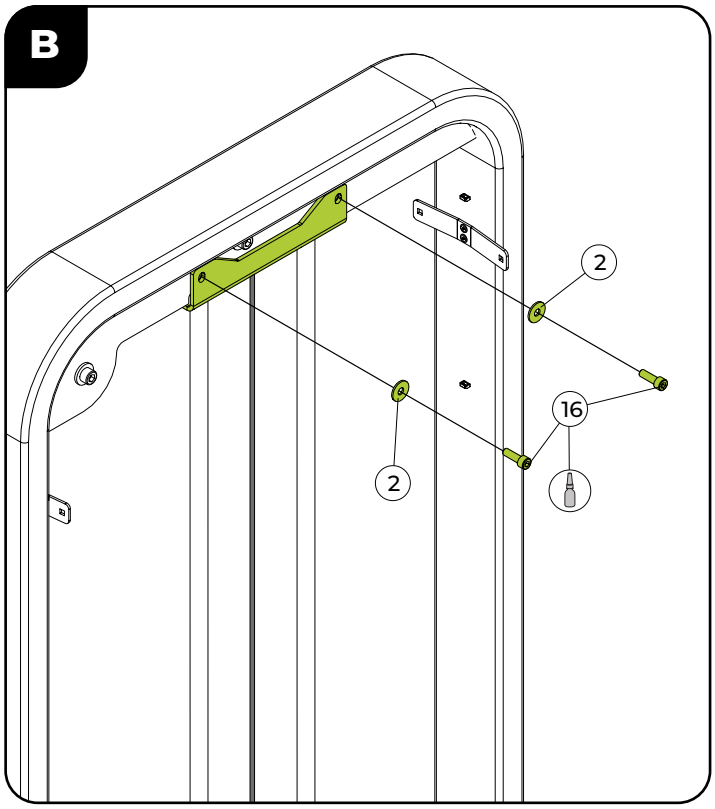

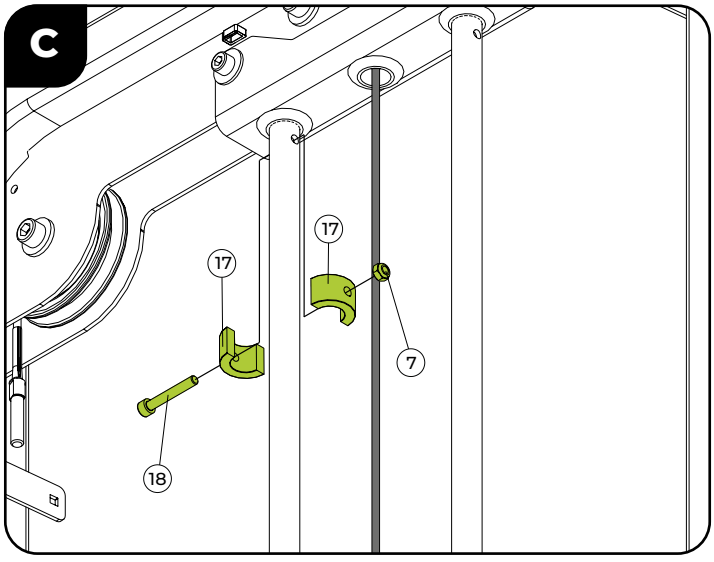

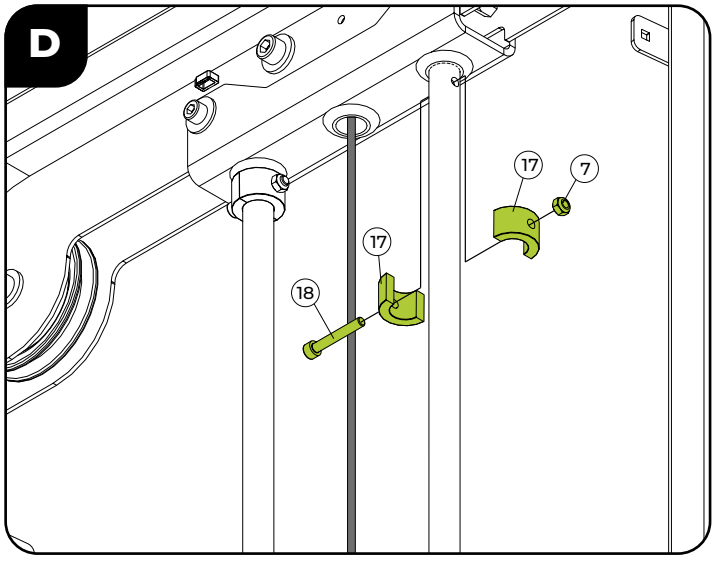

FERRAMENTAS


Chave fixa nº 10


Chave hexagonal nº 5 e 6


Trava rosca torque médio



NOTA: Algumas partes foram ocultadas para facilitar a visualização.

Passo 05

	NOME	Qtd.
19	Porca sextavada - M8	1x
20	Porca sextavada - M8	1x
21	Esticador do cabo	1x

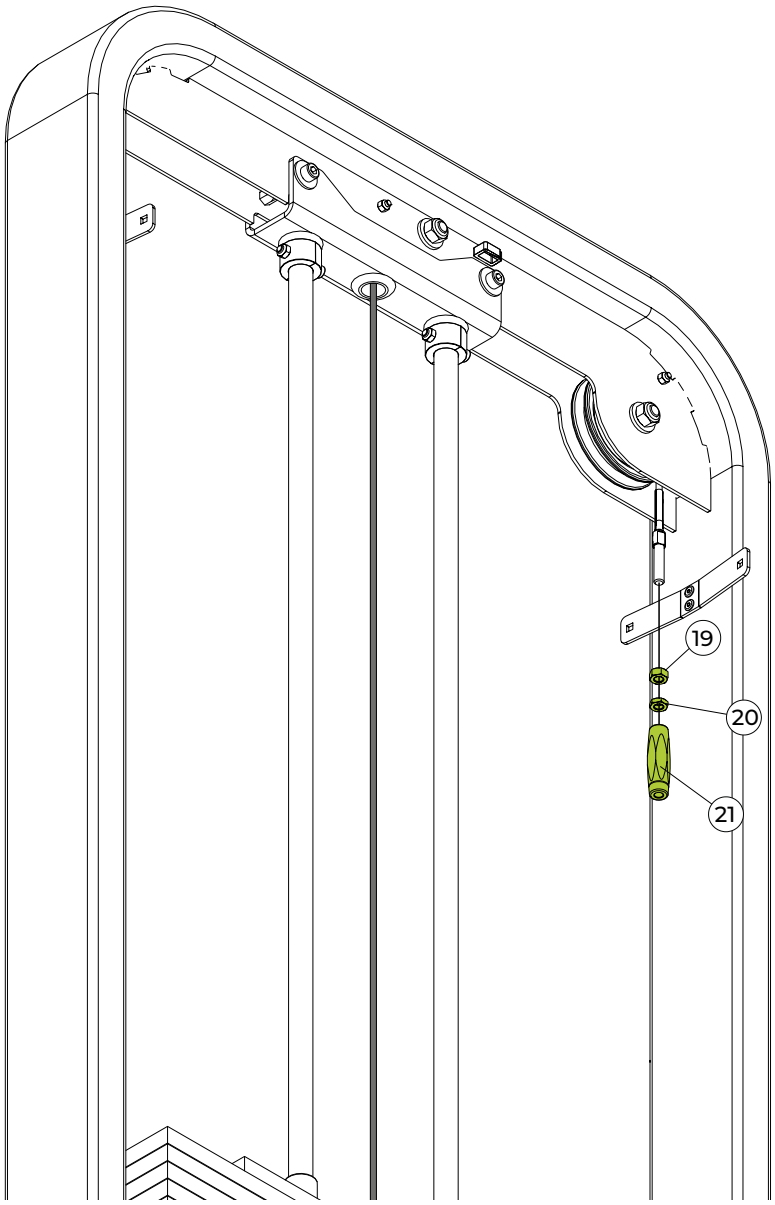

FERRAMENTAS

Chave fixa nº 13

100%

NOTA: Algumas partes foram ocultadas para facilitar a visualização.

MONTAGEM DO EQUIPAMENTO

Passo 06

	NOME	Qtd.
H	Corpo de ligação	
9	Arruela lisa - 10,3x3,0	8x
12	Porca sextavada insert. nylon - M10	4x
22	Parafuso cabeça sextavada - M10x65	4x

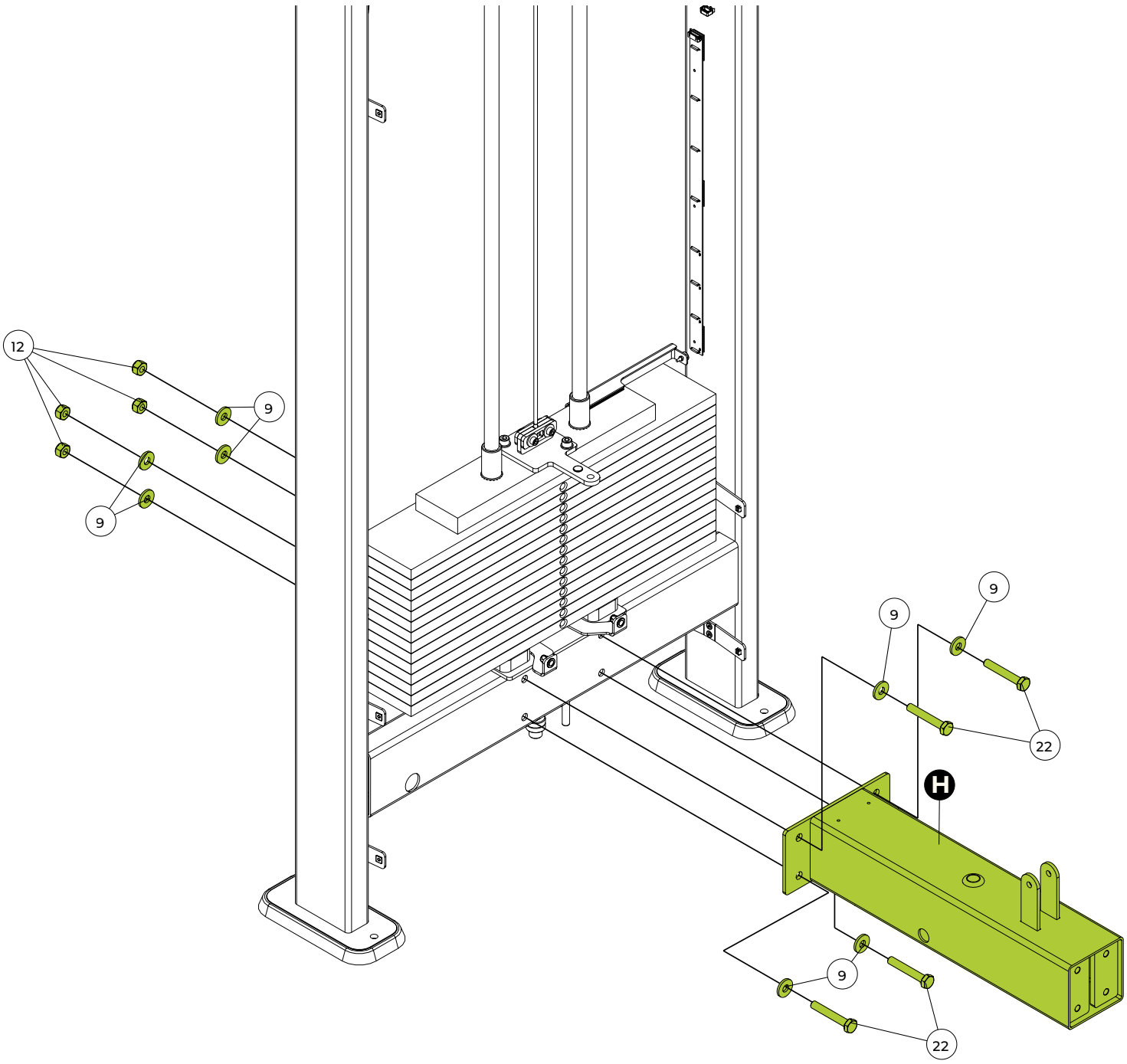

FERRAMENTAS

Chave fixa nº 17

100%

Passo 07

	NOME
I	Carenagem frontal*

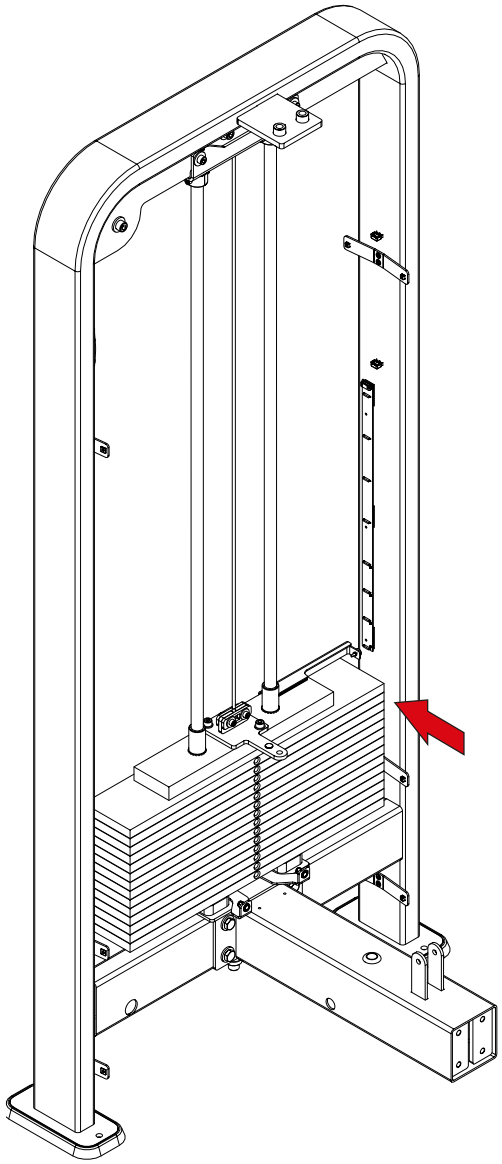

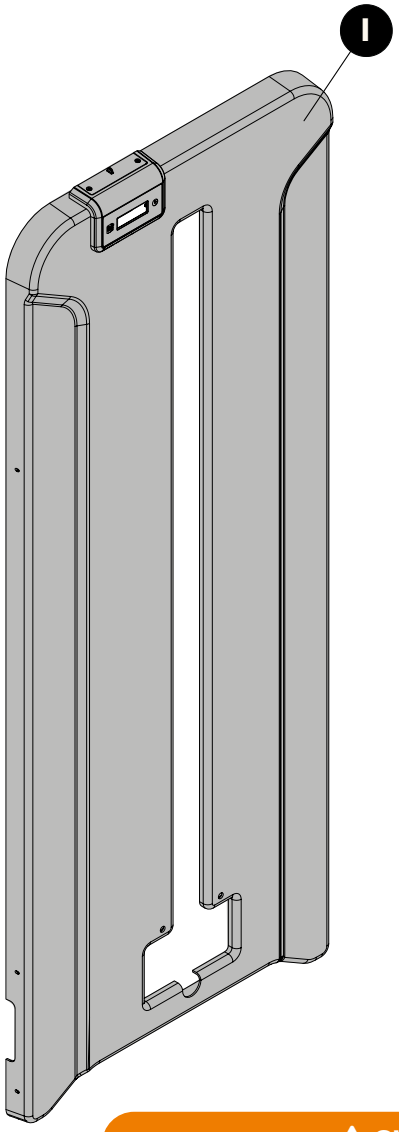

⚠ CUIDADO!

PASSE A CARENAGEM FRONTAL PELA BARRA DE LIGAÇÃO COM CUIDADO PARA EVITAR DANOS.

100%

Passo 08

	NOME	Qtd.
J	Chassi da puxada alta	
K	Manopla dos pés	
L	Chassi do assento	
M	Corpo de ligação superior	
8	Parafuso cab. cil. sext. int. - M10x60	2x
9	Arruela lisa - 10,3x3,0	16x
12	Porca sextavada insert. nylon - M10	4x
23	Parafuso cab. cil. sext. int. - M10x80	10x
24	Bucha espaçadora	2x

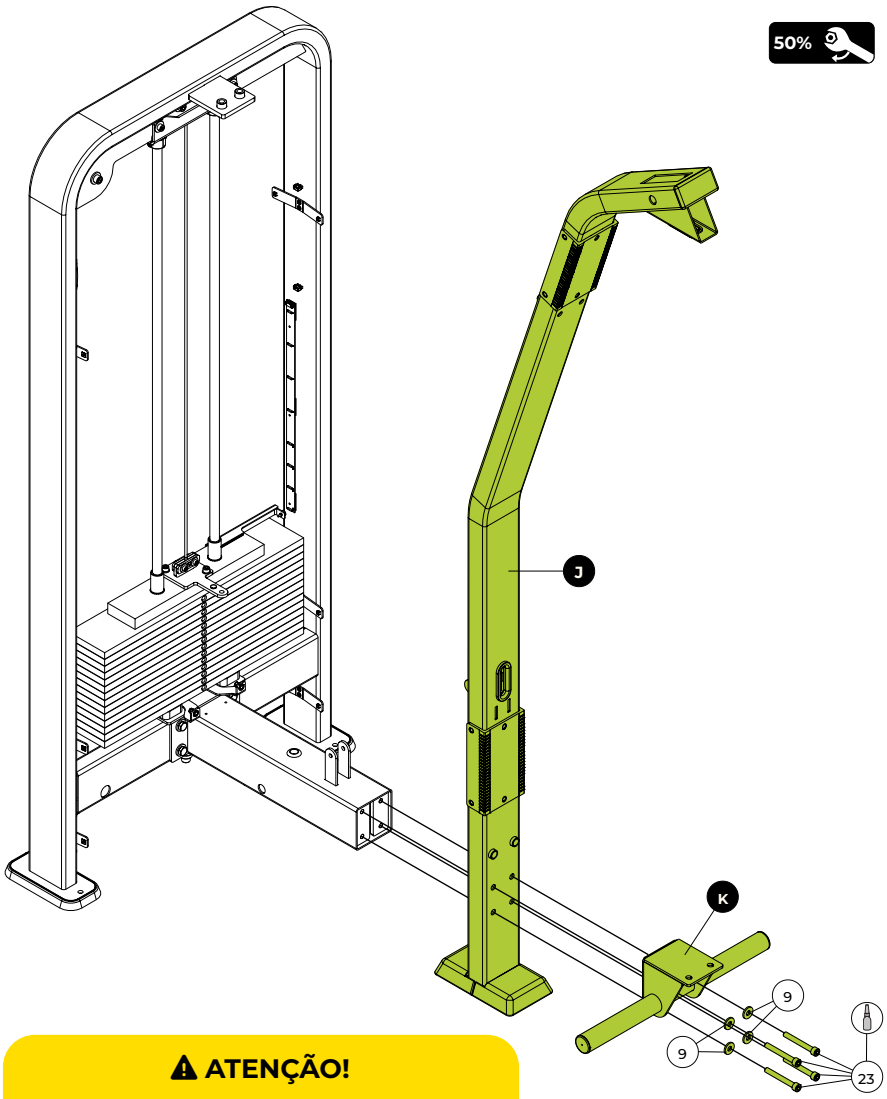

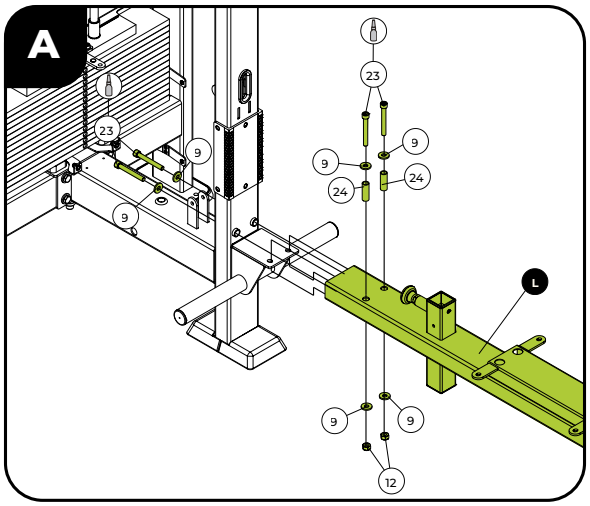

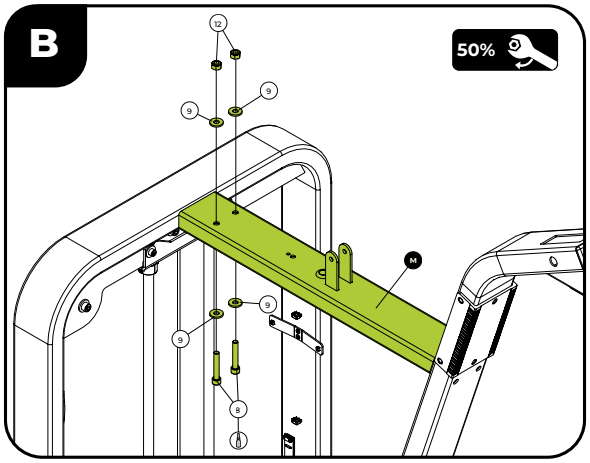

⚠ ATENÇÃO!

APLICAR O APERTO DE 100% DEPOIS DESSA MONTAGEM.

⚠ ATENÇÃO!

A CARENAGEM FRONTAL PERMANECERÁ NA BARRA DE LIGAÇÃO DURANTE TODA A MONTAGEM. MANUSEIE COM CUIDADO PARA EVITAR DANOS.

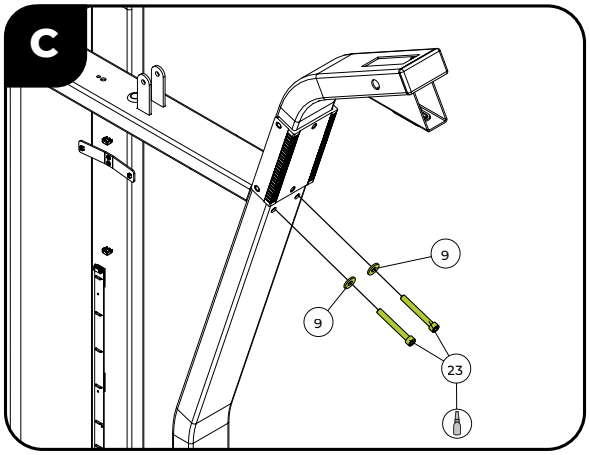

FERRAMENTAS

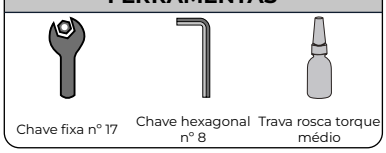

100%
50%

NOTA: Algumas partes foram ocultadas para facilitar a visualização.

Passo 09

	NOME	Qtd.
N	Cabo de aço central	
2	Arruela lisa - 08,4x2,0	2x
3	Porca sextavada insert. nylon - M8	1x
10	Polia com rolamento fixo	2x
12	Porca sextavada insert. nylon - M10	1x
27	Capa da roldana chanfrada	2x
28	Pino trava do cabo de aço	6x
29	Parafuso cab. cil. sext. int. - M8x55	1x
31	Bucha espaçadora	2x
32	Parafuso cab. cil. sext. int. - M10x120	1x
33	Bucha da roldana	2x
34	Capa da roldana	2x

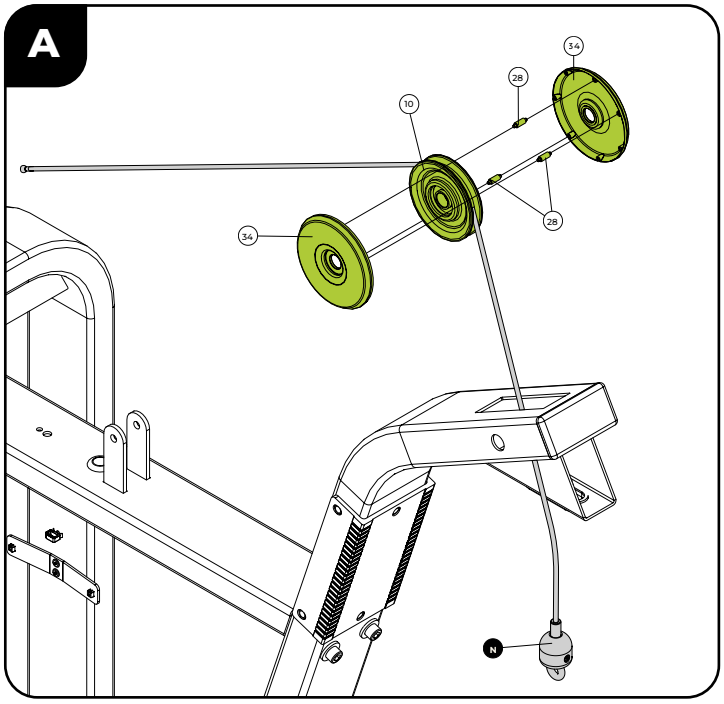

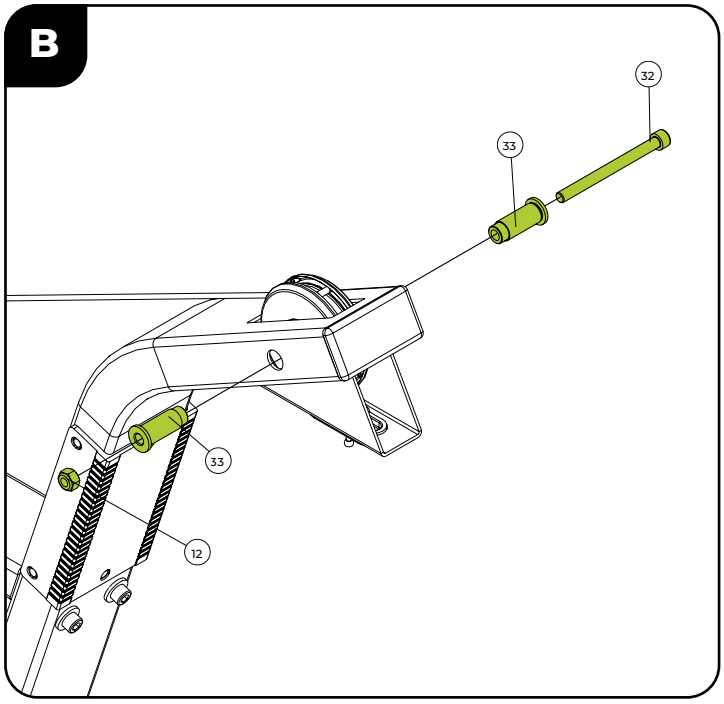

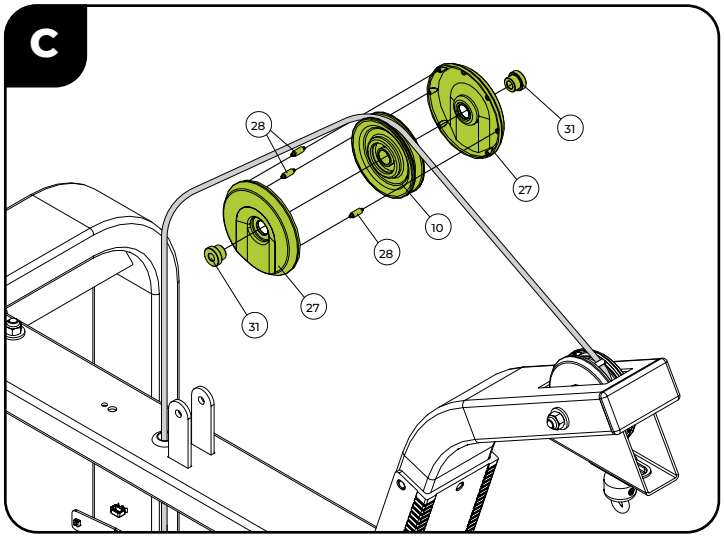

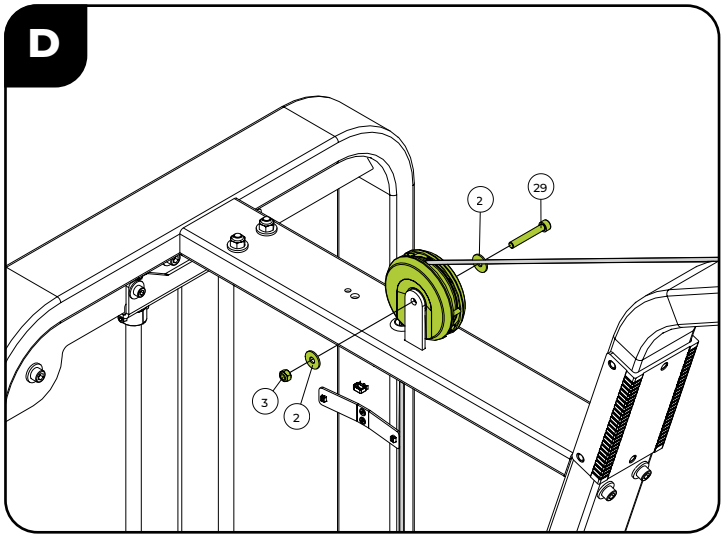

FERRAMENTAS

Chave fixa nº 13 e 17

Chave hexagonal nº 6 e 8

100%

NOTA: Algumas partes foram ocultadas para facilitar a visualização.

MONTAGEM DO EQUIPAMENTO

Passo 10

	NOME	Qtd.
N	Cabo de aço central	
2	Arruela lisa - 08,4x2,0	2x
3	Porca sextavada insert. nylon - M8	1x
10	Polia com rolamento fixo	1x
14	Parafuso cab. cil. sext. int. - M5x50	1x
25	Fixador do cabo	1x
26	Arruela lisa - G.A 06,4x1,6	1x
27	Capa da roldana chanfrada	2x
28	Pino trava do cabo de aço	3x
29	Parafuso cab. cil. sext. int. - M8x55	1x
30	Chapa de fixação da roldana	2x
31	Bucha espaçadora	2x

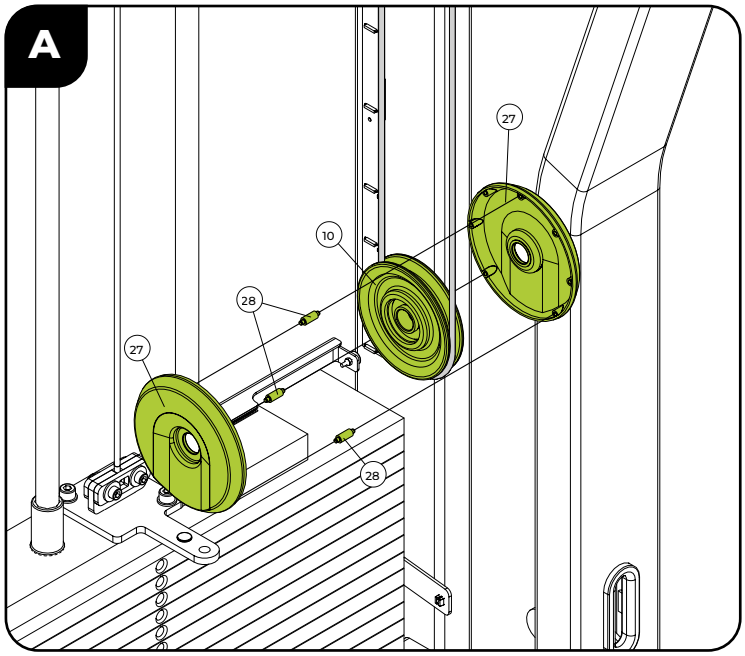

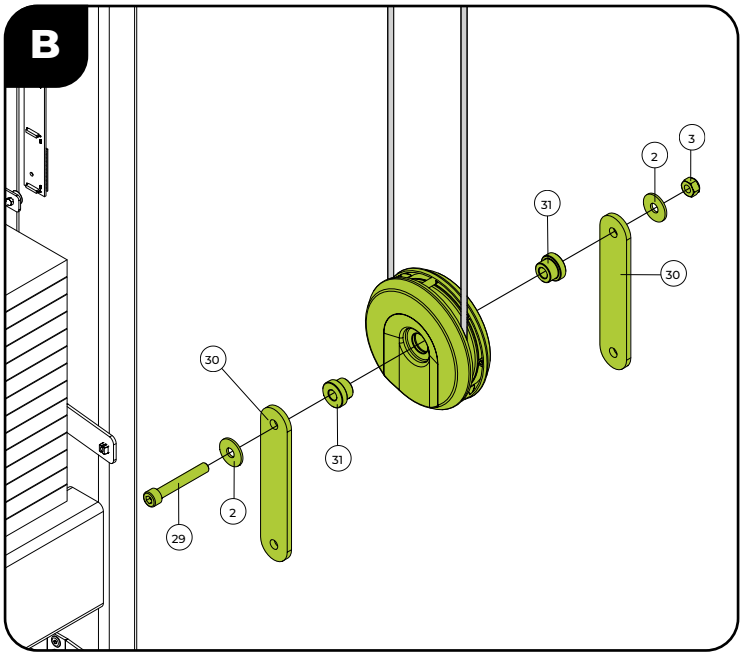

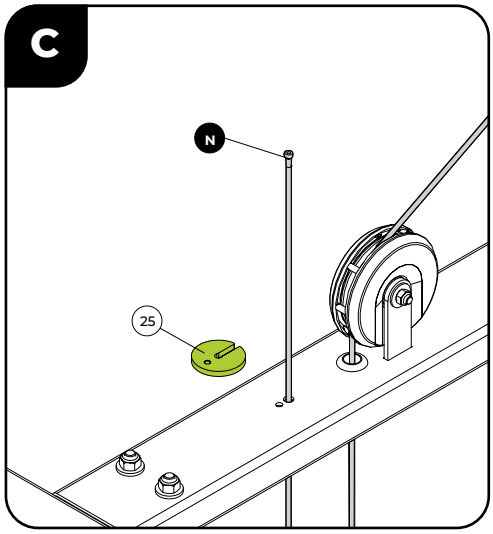

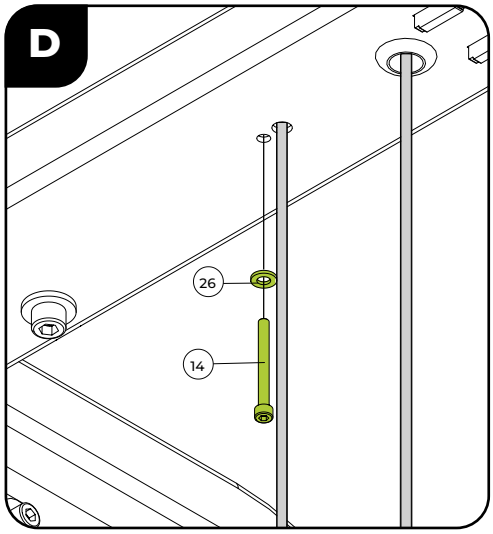

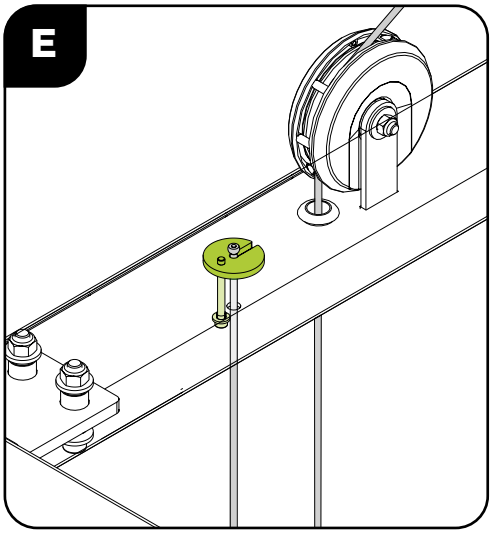

FERRAMENTAS


Chave fixa nº 13


Chave hexagonal nº 4 e 6


Trava rosca torque médio



Passo 11

	NOME	Qtd.
O	Cabo de aço principal	
2	Arruela lisa - 08,4x2,0	2x
3	Porca sextavada insert. nylon - M8	1x
10	Polia com rolamento fixo	1x
27	Capa da roldana chanfrada	2x
28	Pino trava do cabo de aço	3x
29	Parafuso cab. cil. sext. int. - M8x55	1x
31	Bucha espaçadora	2x

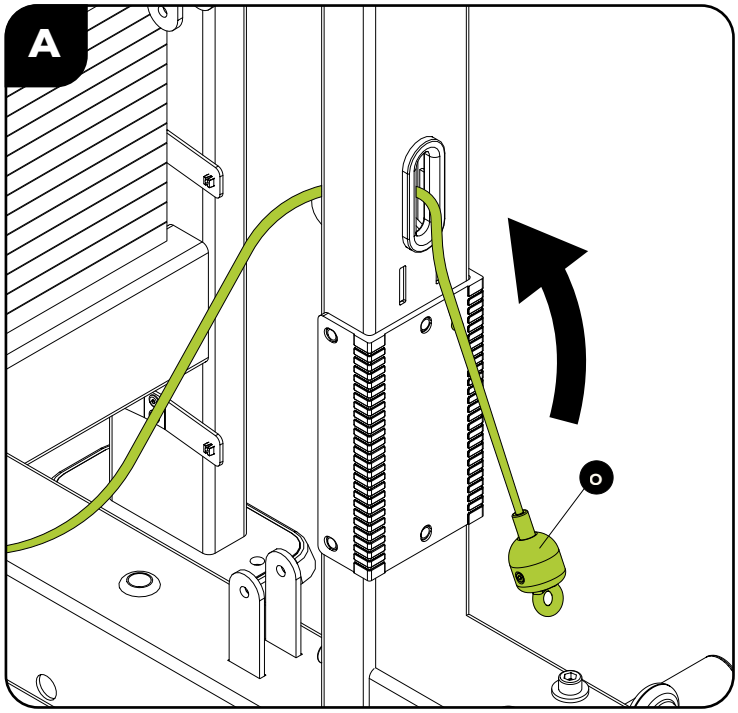

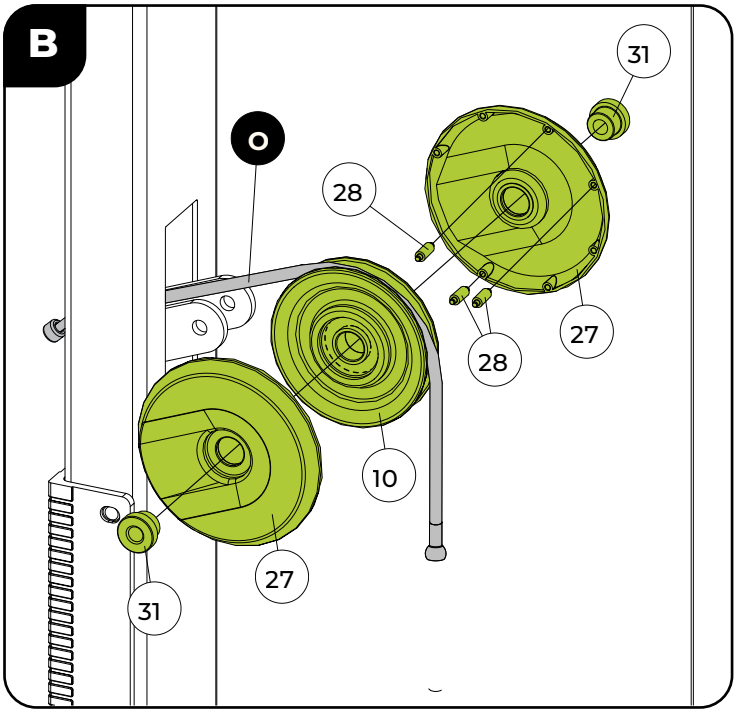

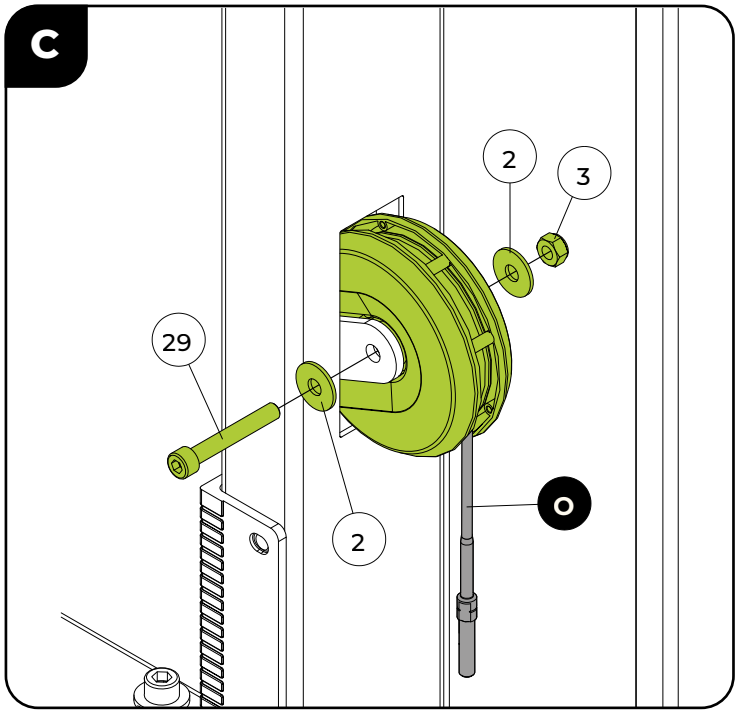

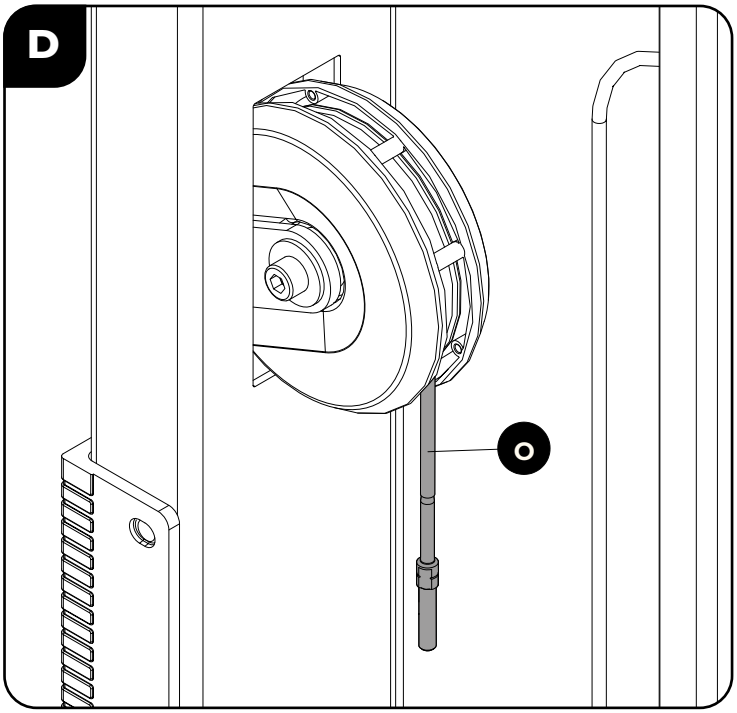

FERRAMENTAS

Chave fixa nº 13

Chave hexagonal nº 6

100%

MONTAGEM DO EQUIPAMENTO

Passo 12

	NOME	Qtd.
O	Cabo de aço principal	
2	Arruela lisa - 08,4x2,0	4x
3	Porca sextavada insert. nylon - M8	2x
10	Polia com rolamento fixo	2x
27	Capa da roldana chanfrada	4x
28	Pino trava do cabo de aço	6x
29	Parafuso cab. cil. sext. int. - M8x55	2x
31	Bucha espaçadora	4x

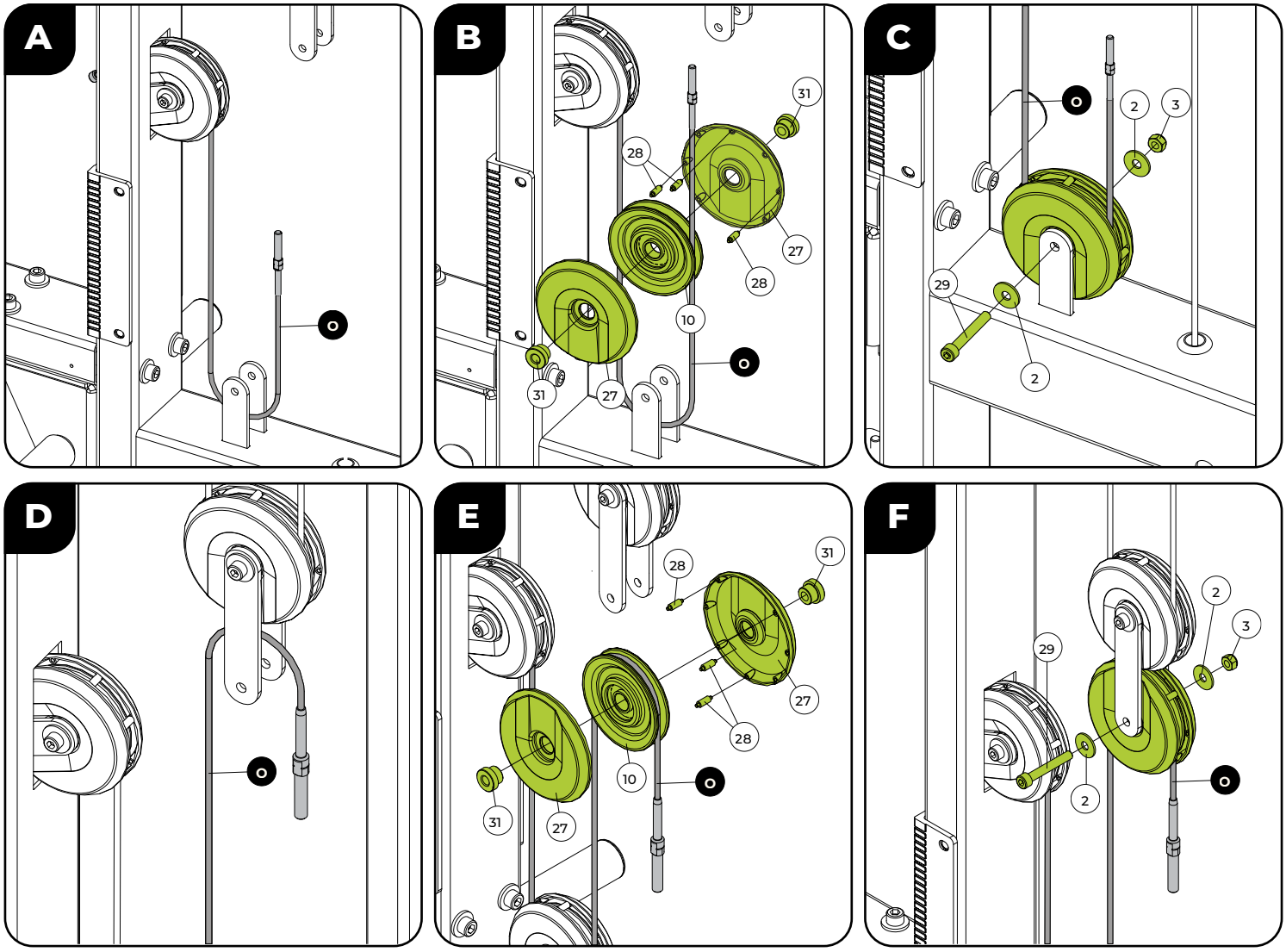

FERRAMENTAS

Chave fixa nº 13

Chave hexagonal nº 6

100%

Passo 13

	NOME	Qtd.
O	Cabo de aço principal	
10	Polia com rolamento fixo	1x
12	Porca sextavada insert. nylon - M10	1x
28	Pino trava do cabo de aço	3x
32	Parafuso cabeça cilíndrica sextavado interno - M10x120	1x
33	Parafuso cab. cil. sext. int. - M10x120	2x
34	Capa da roldana	2x

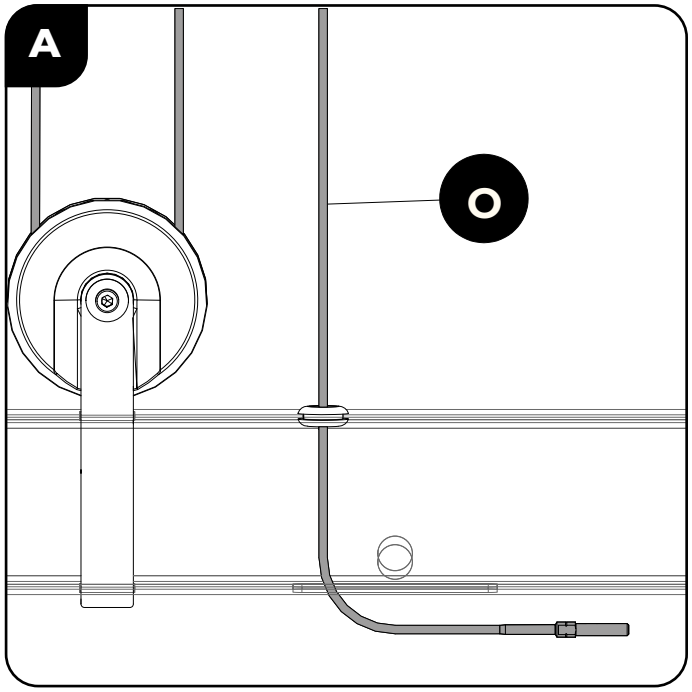

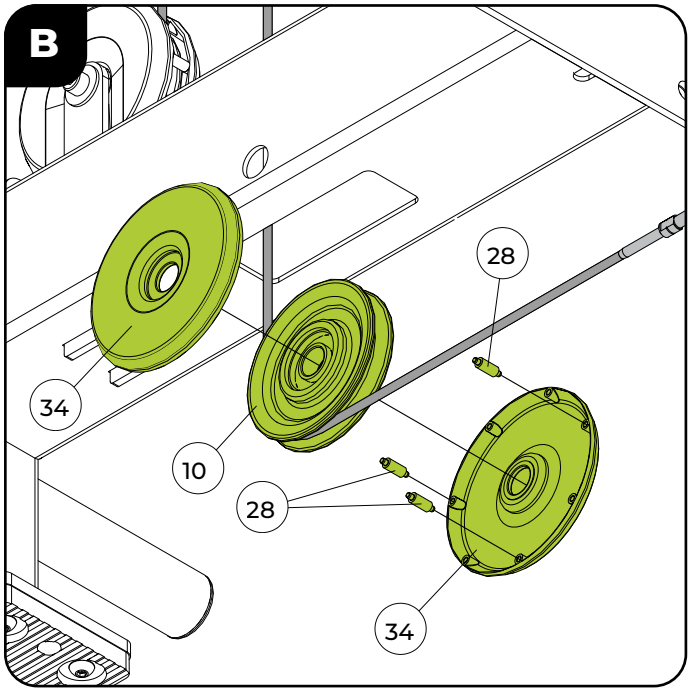

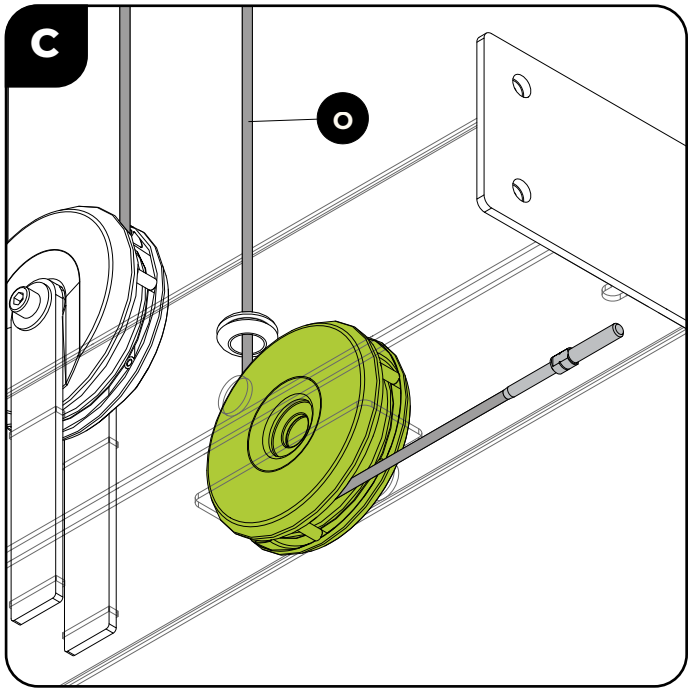

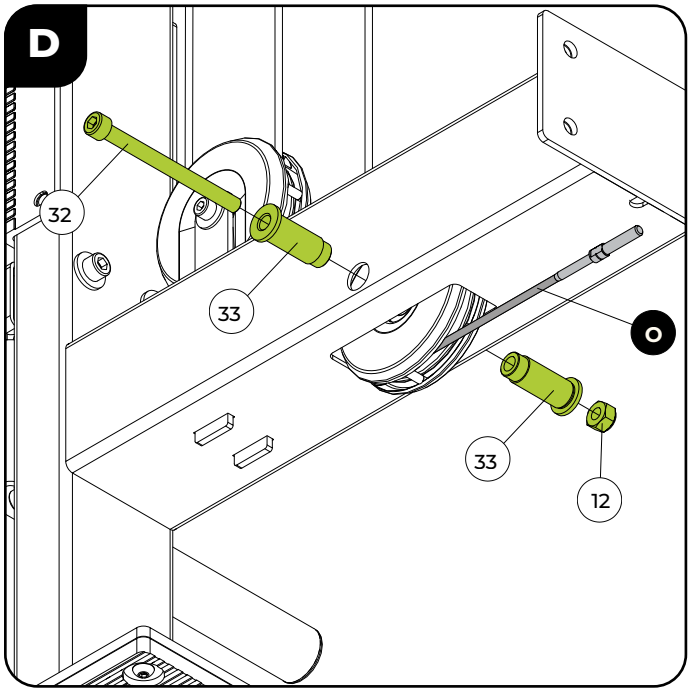

FERRAMENTAS

Chave fixa nº 17

Chave hexagonal nº 8

100%

Passo 14

	NOME	Qtd.
O	Cabo de aço principal	
2	Arruela lisa - 08,4x2,0	2x
10	Polia com rolamento fixo	2x
16	Parafuso cab. cil. sext. int. - M8x25	2x
35	Porca sextavada - M8	1x

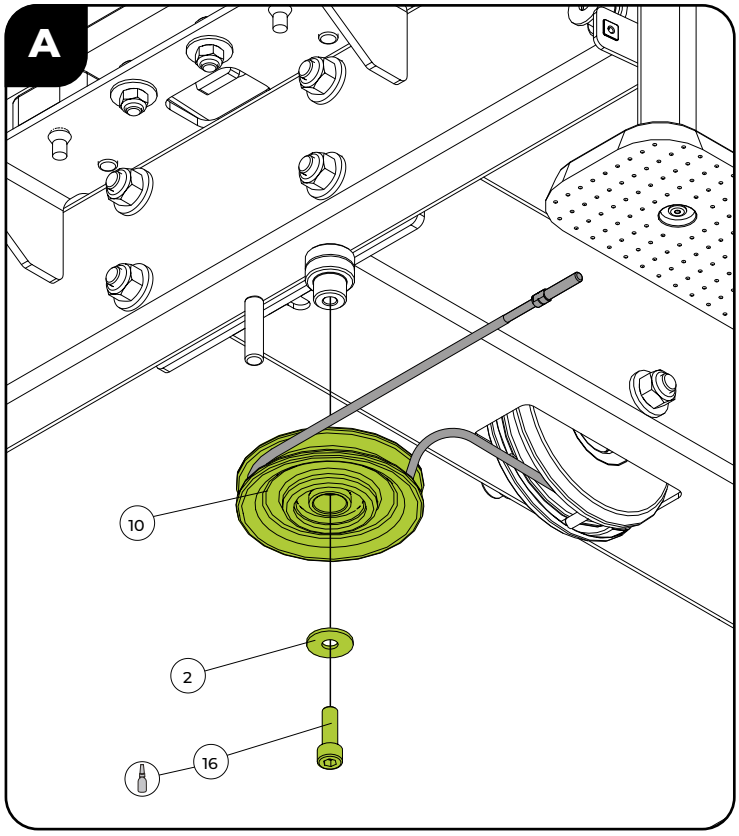

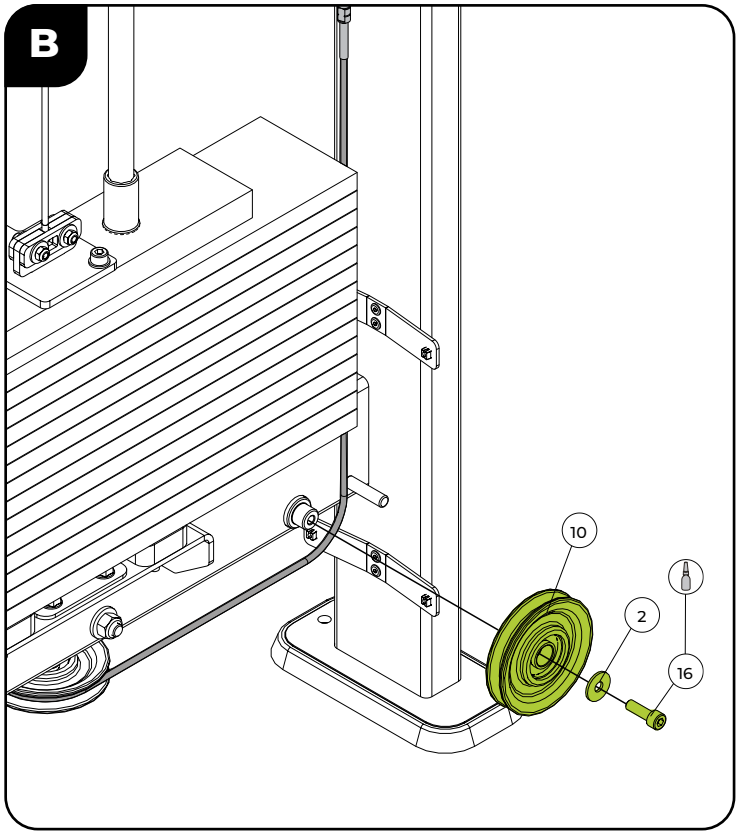

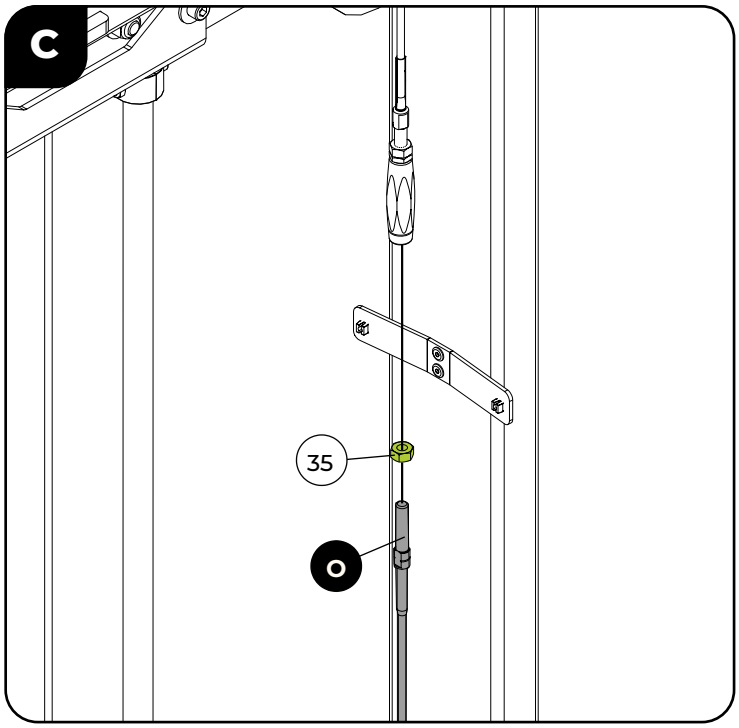

FERRAMENTAS


Chave fixa nº 13


Chave hexagonal nº 6


Trava rosca torque médio



Passo 15

	NOME	Qtd.
44	Adesivo dos pesos	1x

A

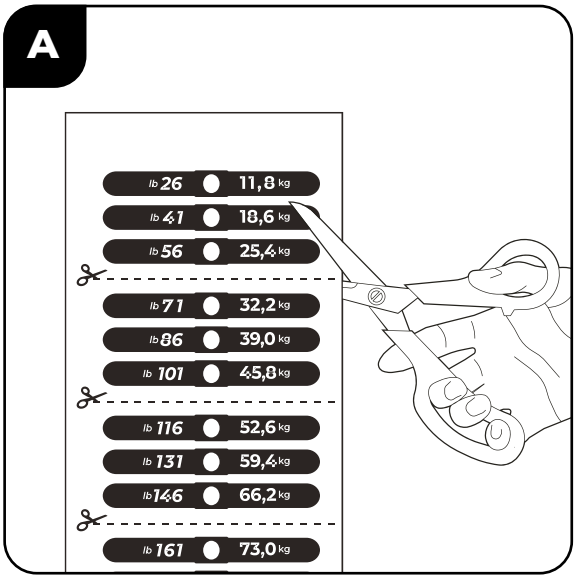

Realize o recorte do adesivo, seguindo a linha pontilhada indicada, conforme demonstrado na imagem.

B

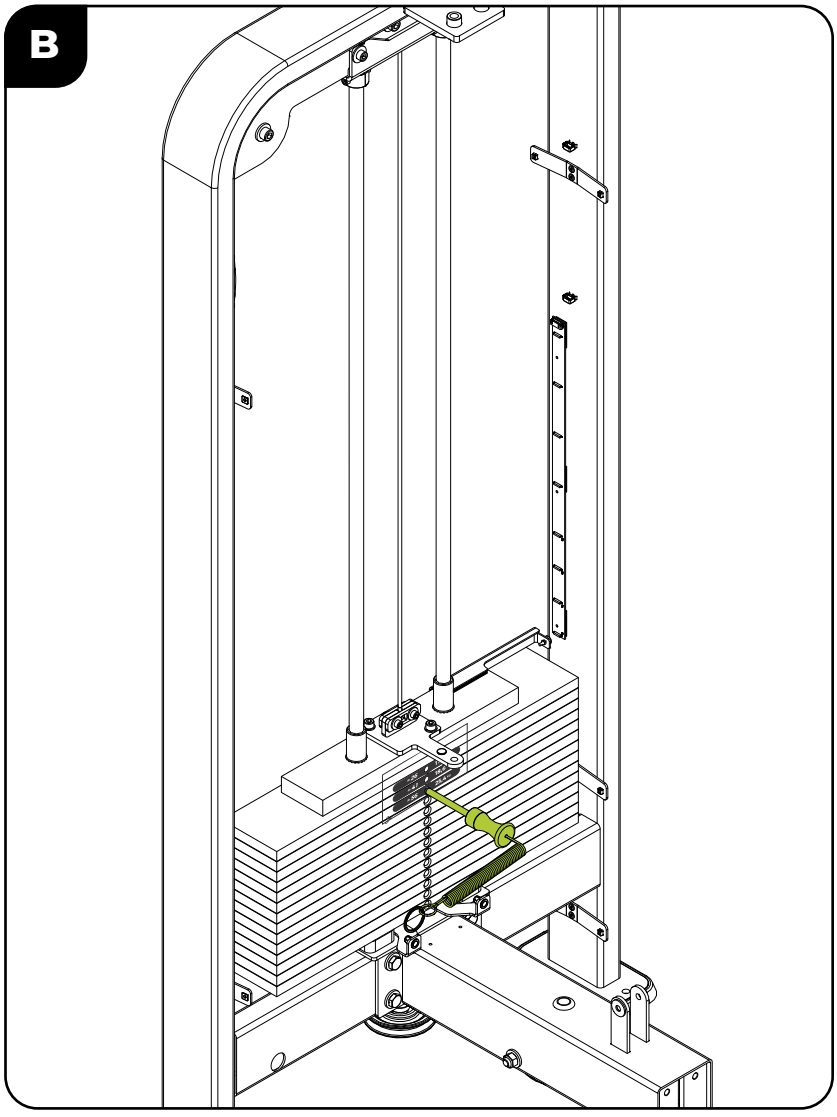

Posicione o adesivo cortado na torre, conforme a imagem. Use o pino seletor como guia para o furo indicado, sem preocupação com possíveis sobras de adesivo. Repita o processo conforme necessário, lembrando que não se deve aplicar adesivo no top plate.

FERRAMENTAS



Tesoura

NOTA: Algumas partes foram ocultadas para facilitar a visualização.

Passo 16 - Modelo com contador

	NOME
G 	Suporte do sensor do contador

A

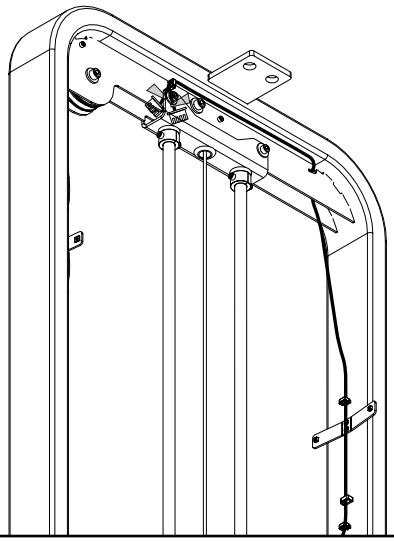

B

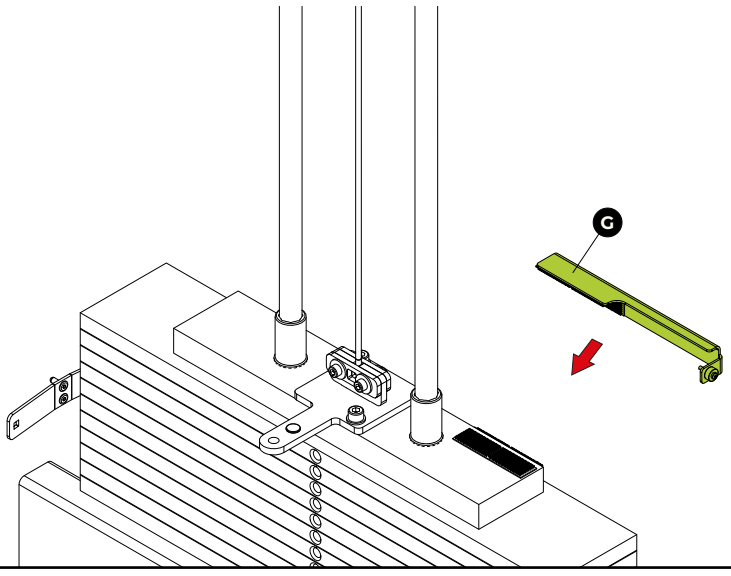

Passe o cabo de conexão da placa sensor hall pelo passa-cabo e pelo furo do chassi.

NOTA: Algumas partes foram ocultadas para facilitar a visualização.

Passo 17 - Modelo com contador

	NOME
I	Carenagem frontal

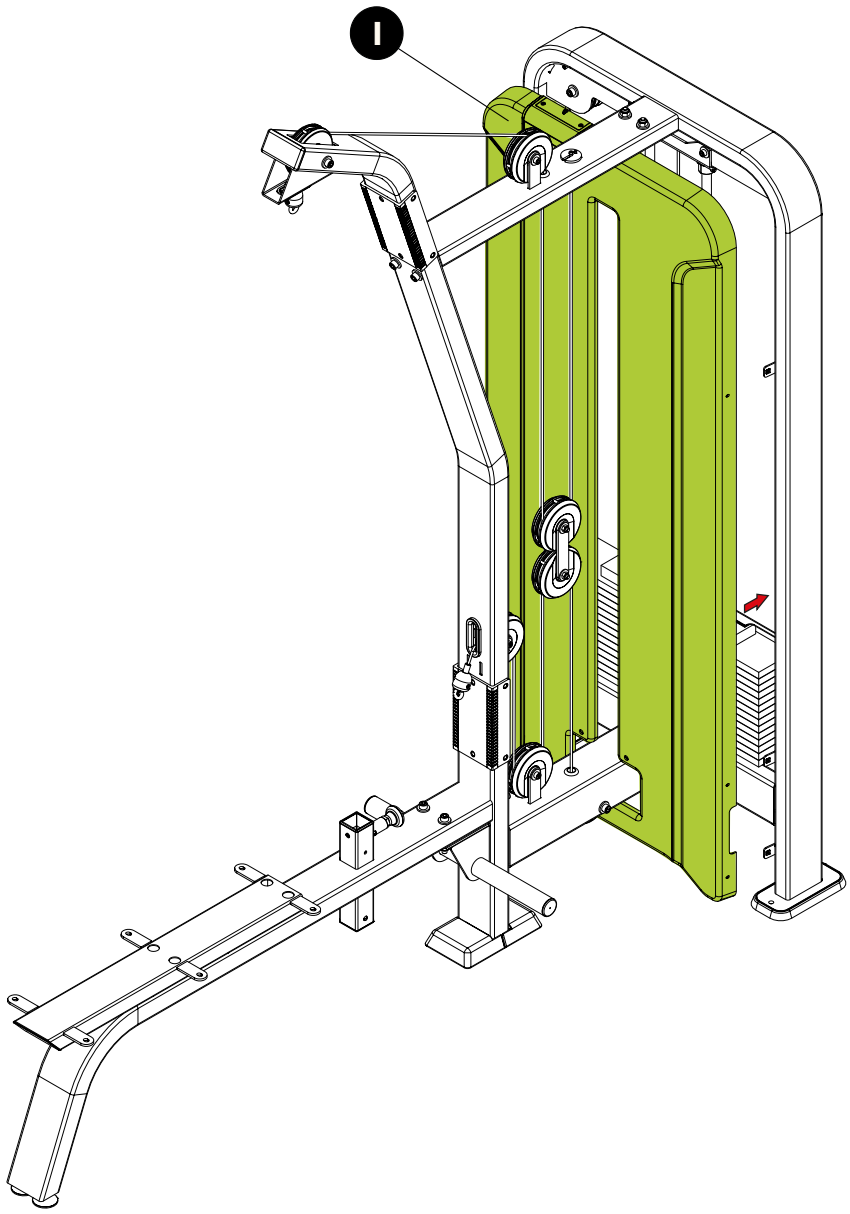

FERRAMENTAS

Chave de fenda cruzada



NOTA: Algumas partes foram ocultadas para facilitar a visualização.

A

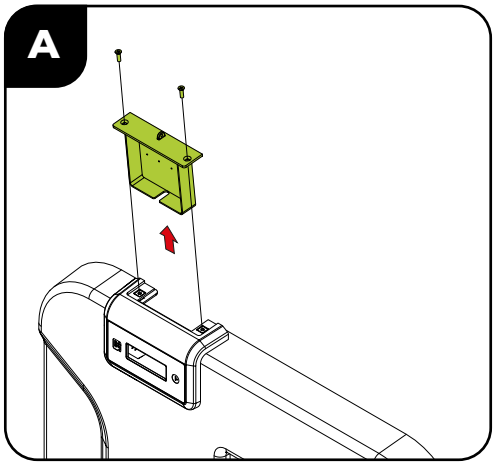

A - Remova a tampa do contador para facilitar a visualização da placa.

B

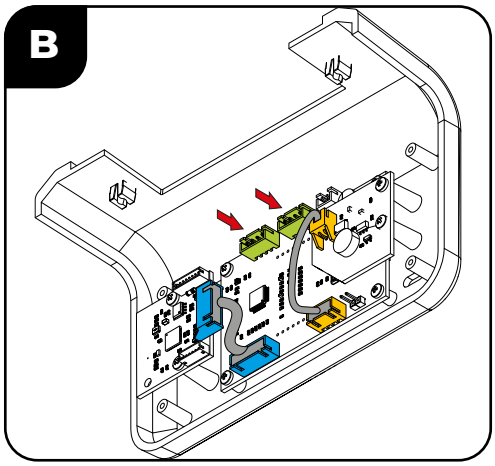

B - Encaixe o cabo na entrada de acordo com a etiqueta de identificação no cabo (CN1 ou CN2).

C

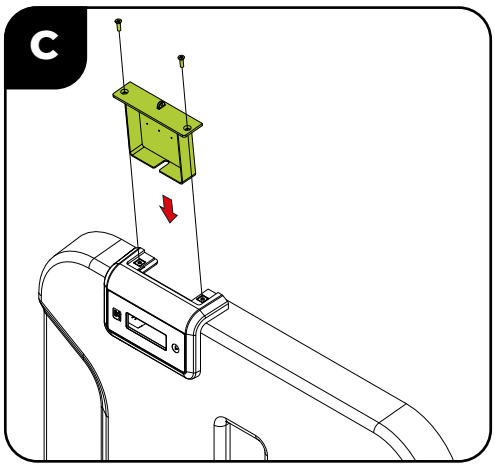

C - Encaixe a tampa de volta.

Passo 18 - Modelo sem contador

	NOME
I	Carenagem frontal

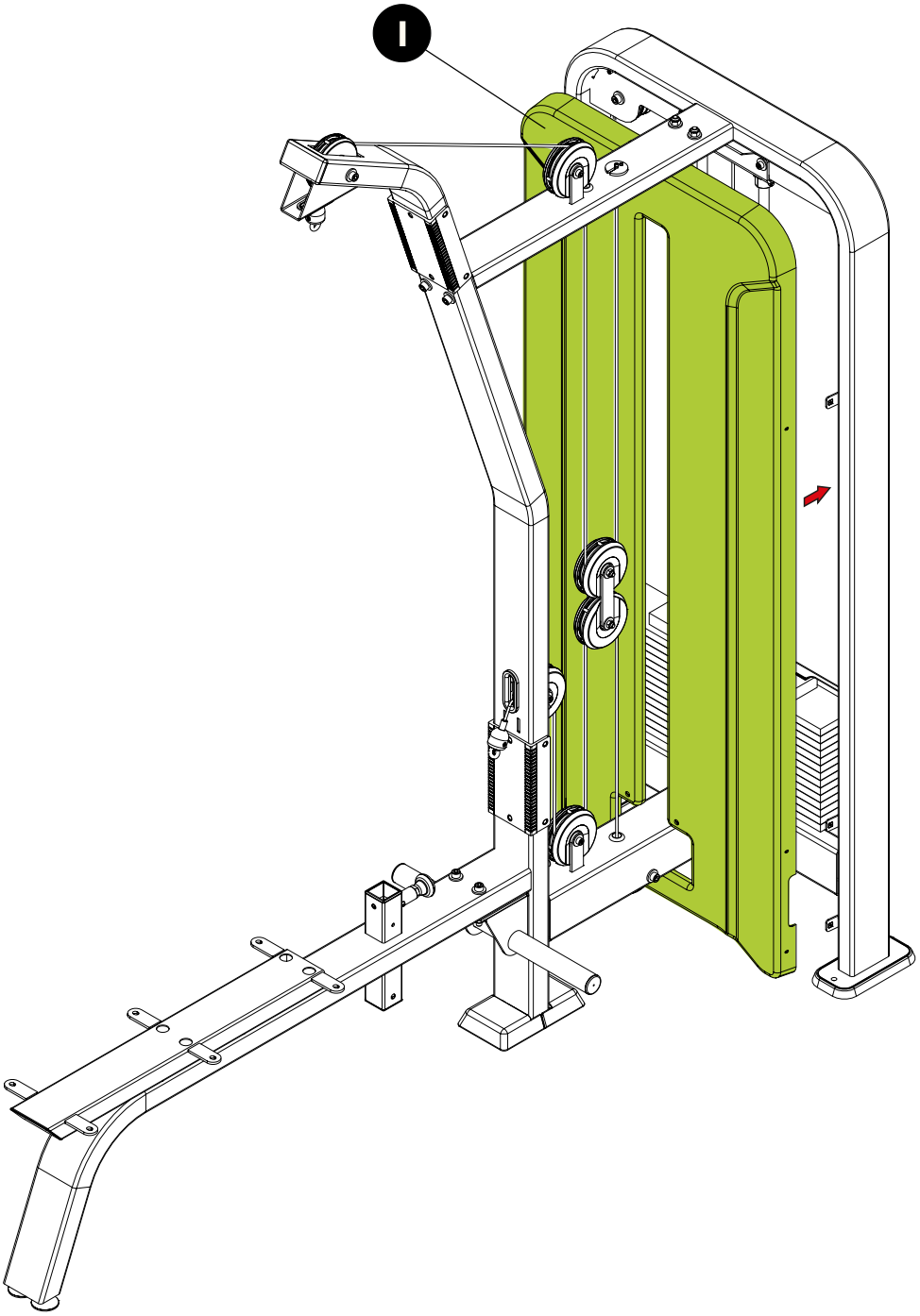

Passo 19

	NOME	Qtd.
2	Arruela lisa - 08,4x2,0	2x
41	Parafuso philips - Ø4,0x12	6x
42	Parafuso cab. abaulada sext. int. - M8x20	2x

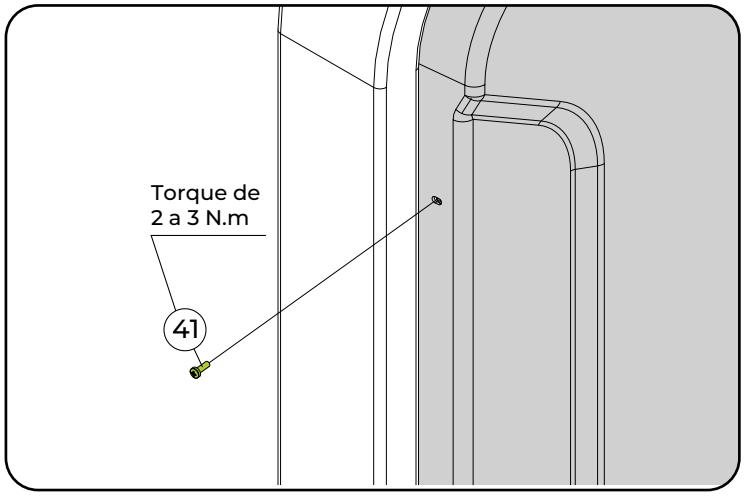

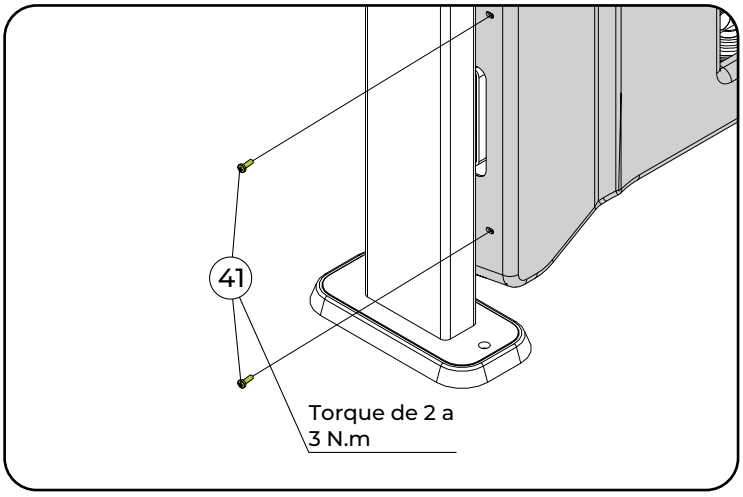

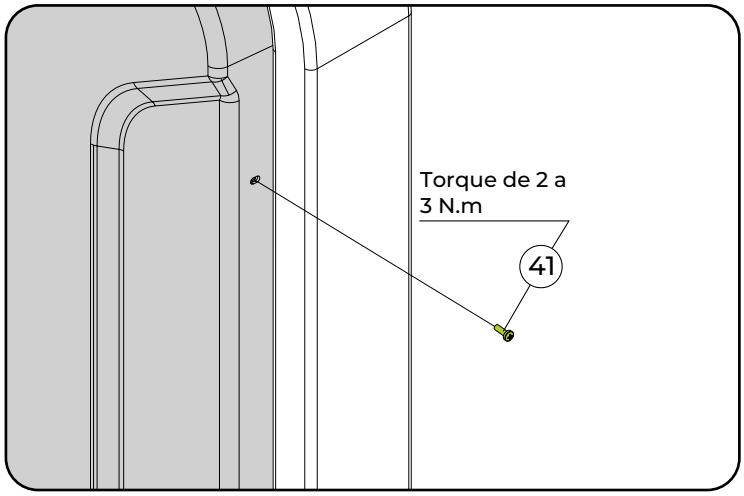

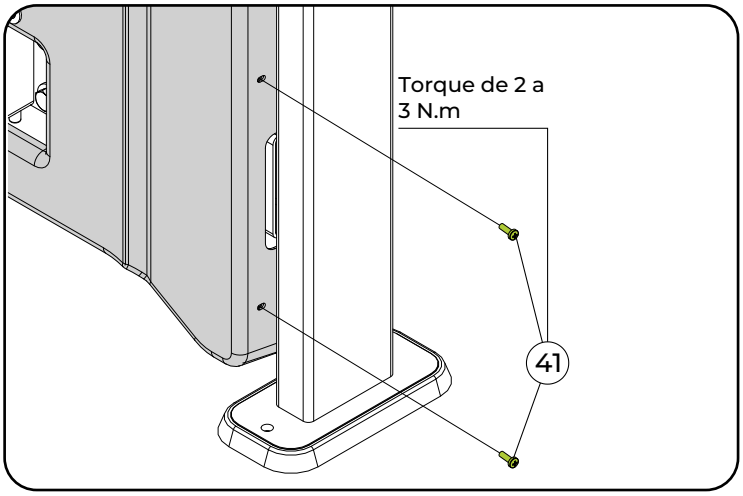

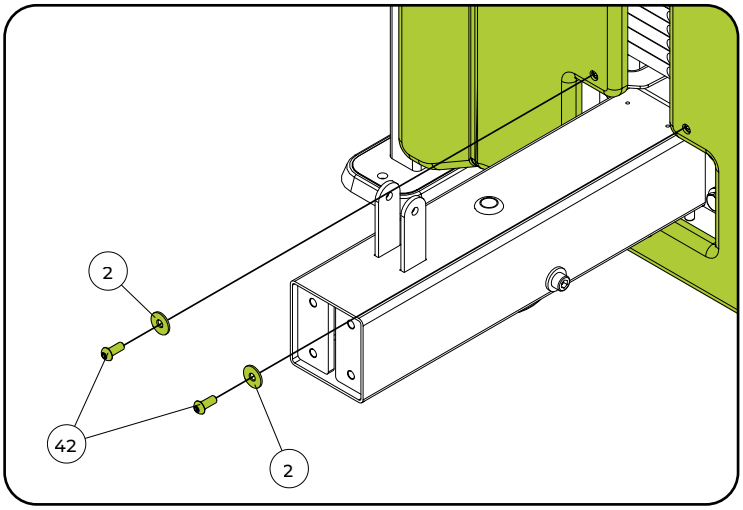

FERRAMENTAS





NOTA: Algumas partes foram ocultadas para facilitar a visualização.

Passo 20

	NOME	Qtd.
P	Carenagem traseira	
41	Parafuso philips - Ø4,0x12	6x

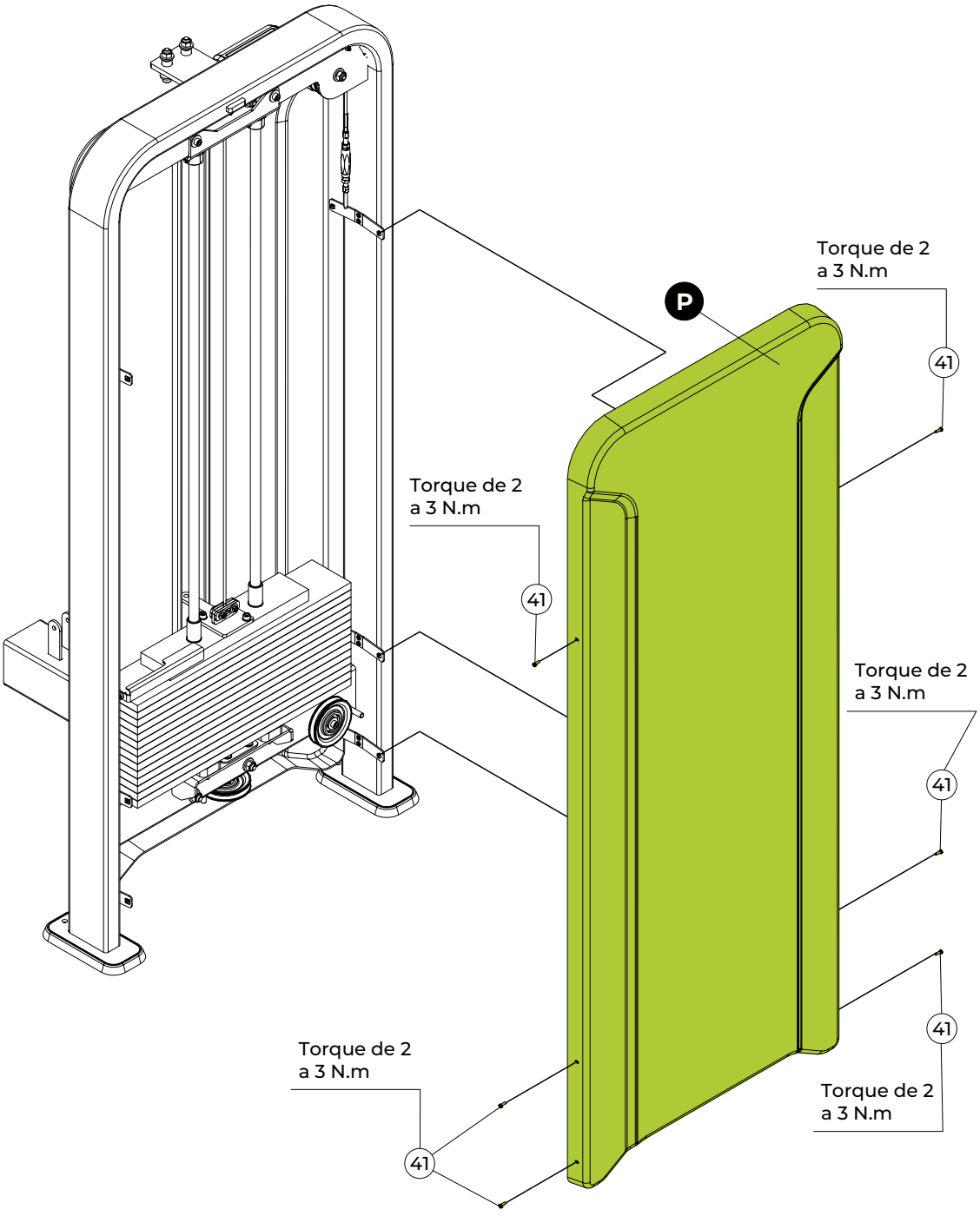

FERRAMENTAS

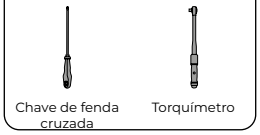



NOTA: Algumas partes foram ocultadas para facilitar a visualização.

Passo 21

	NOME	Qtd.
Q1	Apoio da perna	
Q2	Trilho	
36	Parafuso cab. abaulada sext. int. - M8x25	3x
38	Arruela de pressão	3x
39	Anel de retenção	2x
40	Pino trava	1x

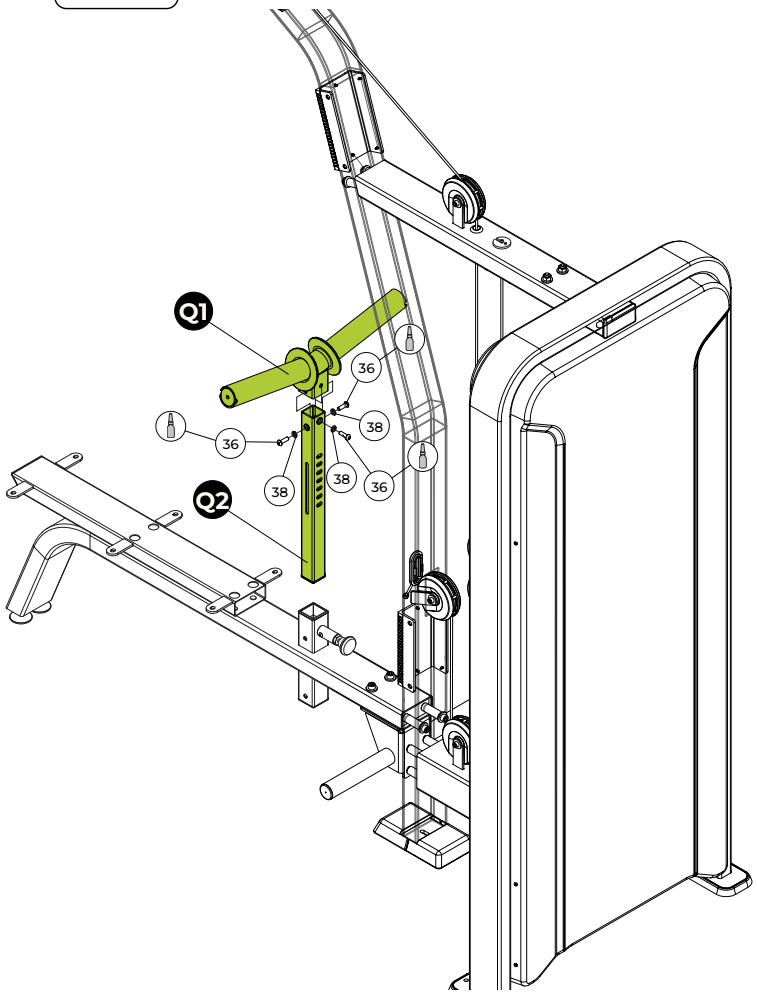

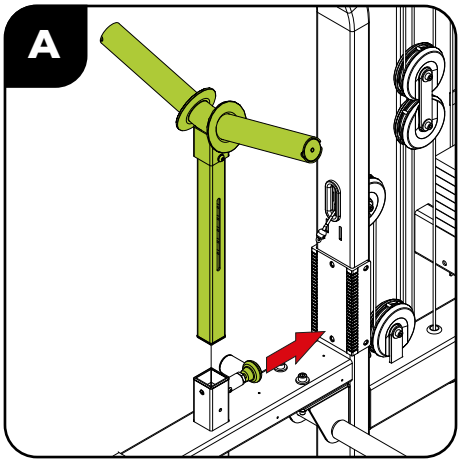

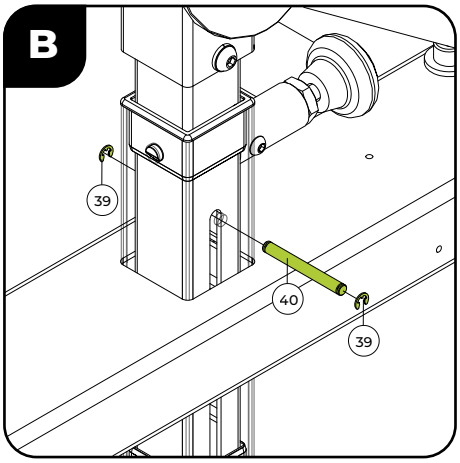

FERRAMENTAS



Chave hexagonal nº 6

100%

⚠ ATENÇÃO!

PUXE O PINO SELETOR PARA FAZER A MONTAGEM DO APOIO DA PERNA.

Passo 22

	NOME	Qtd.
R	Estofado da coxa	
S	Estofado do assento	
34	Capa da roldana	2x
36	Parafuso cab. abaulada sext. int. - M8x25	8x
37	Arruela lisa - M10	2X
38	Arruela de pressão	6x

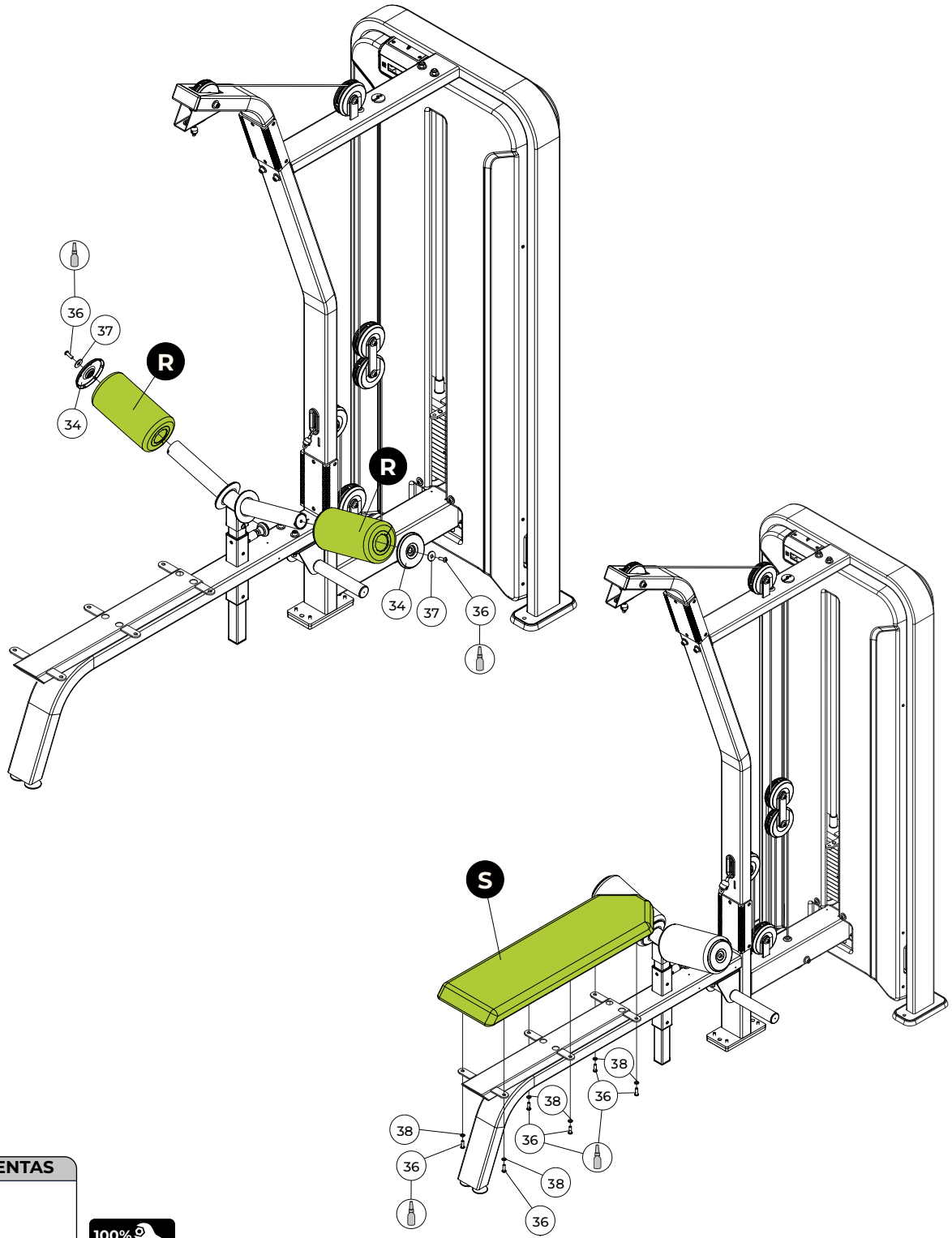

FERRAMENTAS

Chave hexagonal nº 6

100%

Passo 23

43	NOME	Qtd.
	Mosquetão	2x

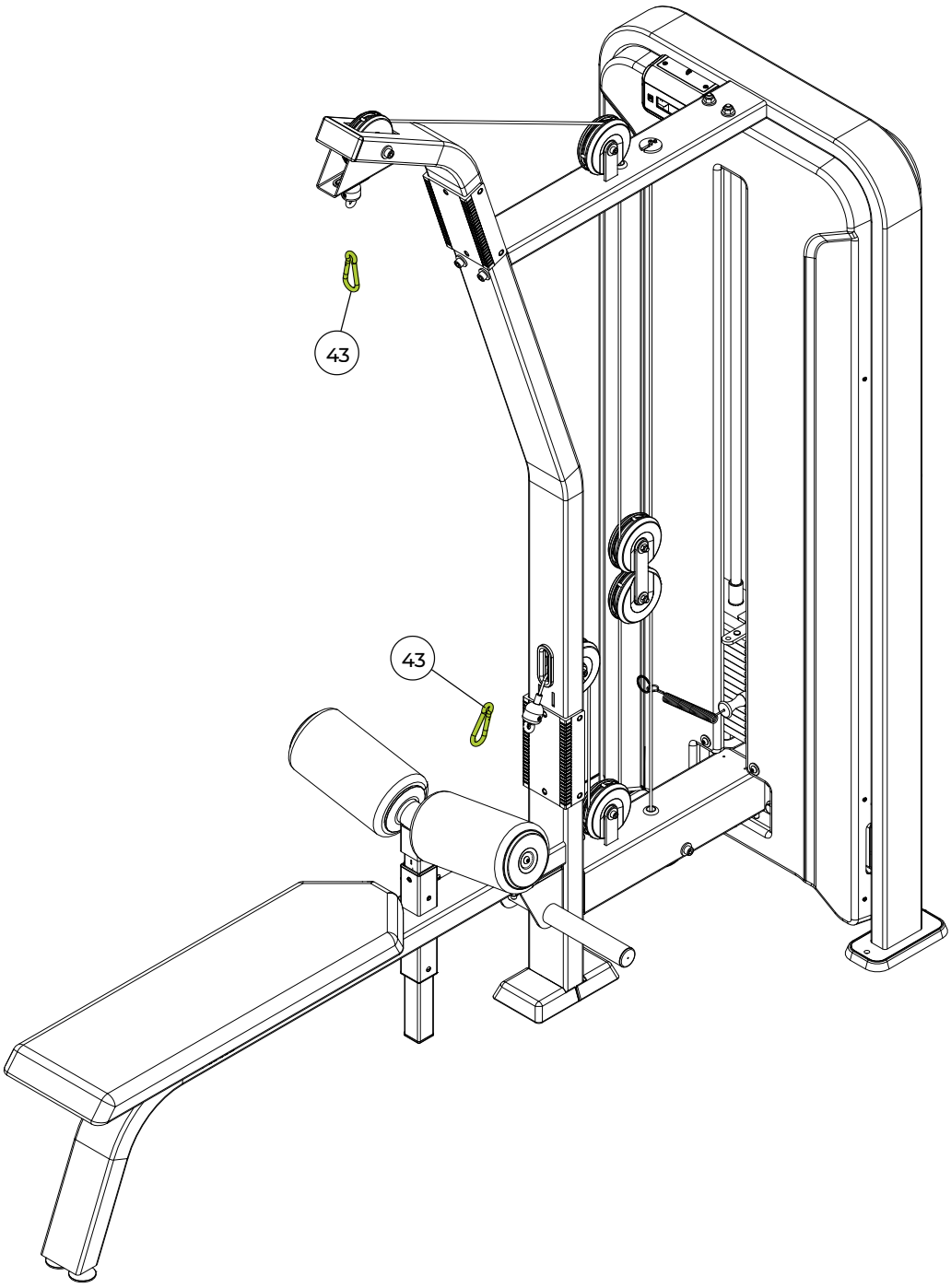

Passo 24 Adesivagem das carenagens

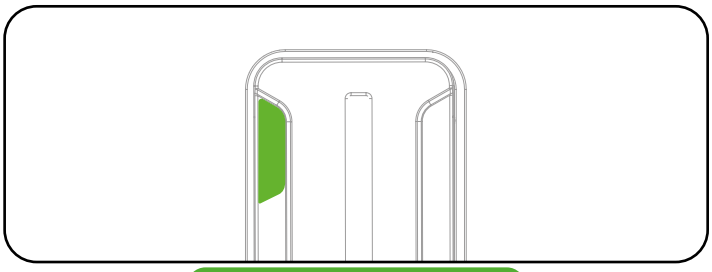

CARENAGEM FRONTAL

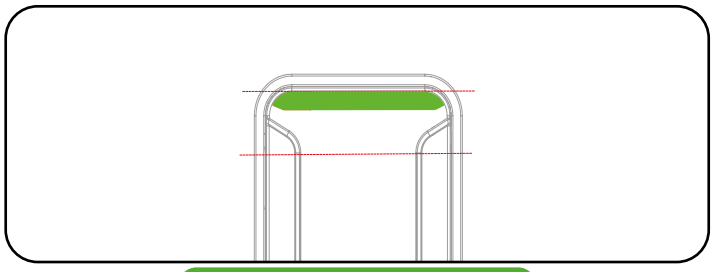

CARENAGEM TRASEIRA

Este é o local e o formato padrão do adesivo para todas as carenagens frontais da linha New Idea, tanto nas versões baixa quanto alta.

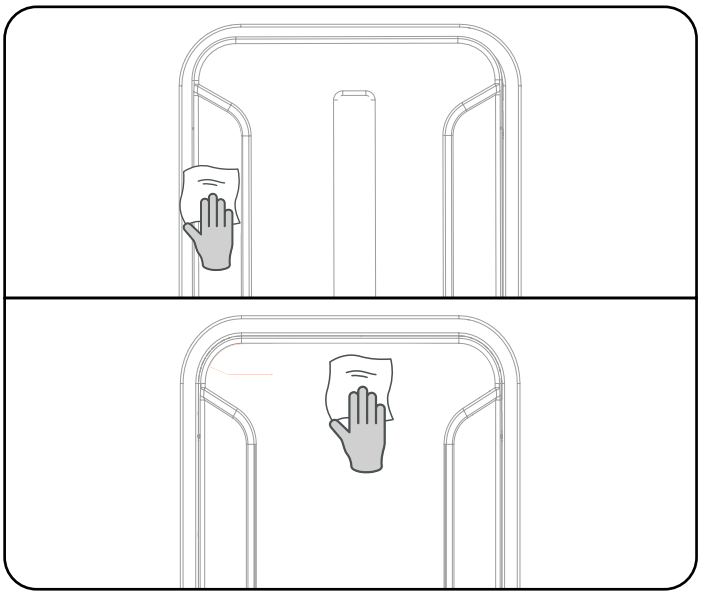

1. Preparação da Superfície
Limpe bem o chassi da máquina com um pano e desengraxante, como o LIMPADOR E DESENGRAXANTE 7070 LOCTITE. A superfície deve estar seca e sem resíduos.

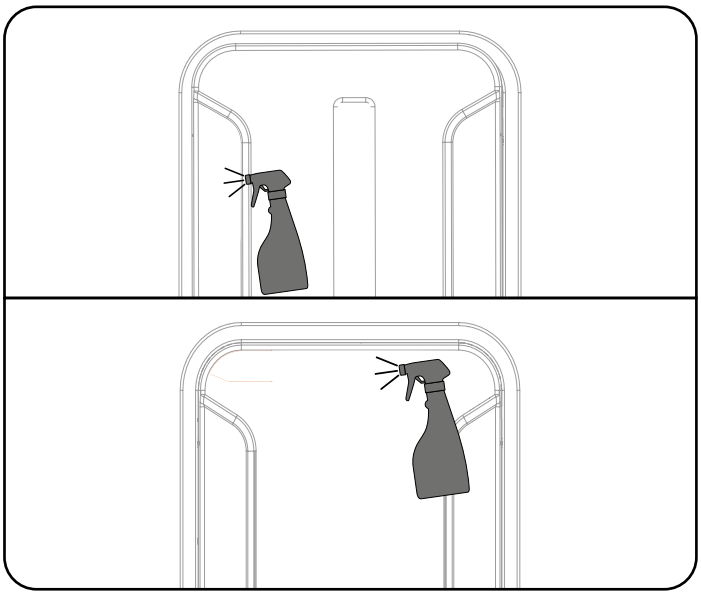

2. Umedecimento da Área
Caso queira, prepare uma solução de água com sabão neutro ou álcool (50/50) e borrife na área onde o adesivo será aplicado, para facilitar o posicionamento.

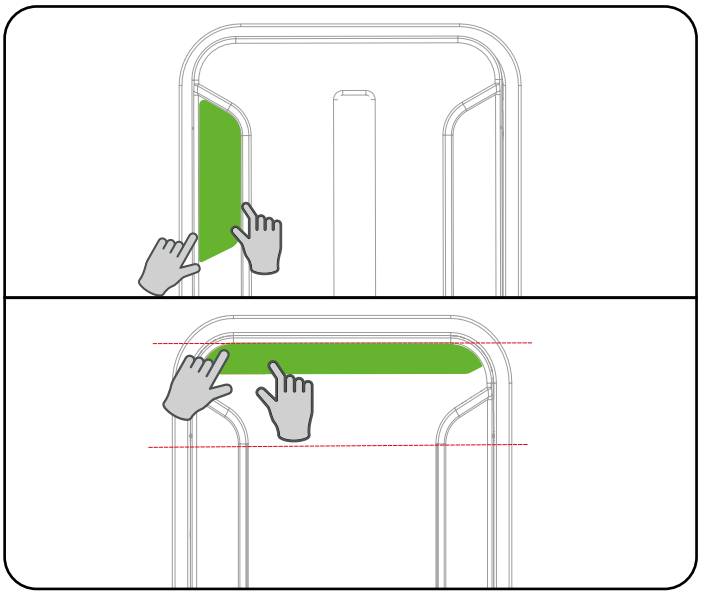

3. Aplicação do adesivo
Destaque o adesivo e posicione-o na superfície limpa e levemente umedecida. Ajuste conforme necessário.

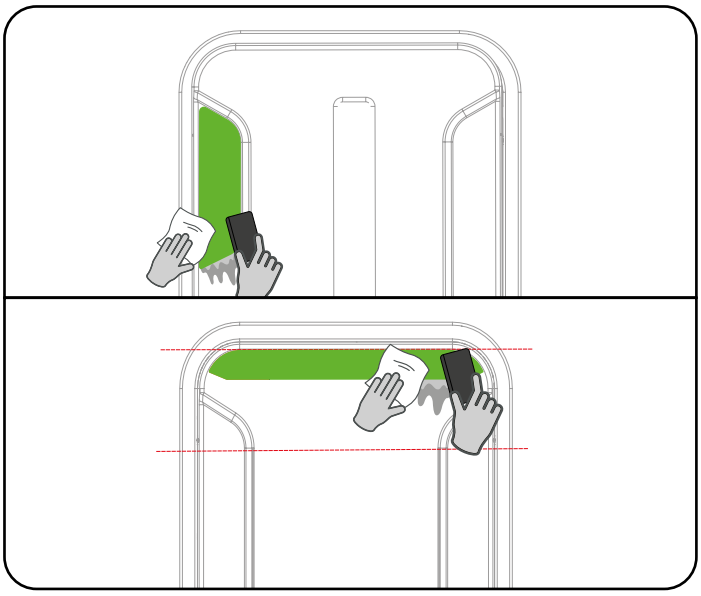

4. Fixação e Cuidados Finais
Pressione o adesivo com uma espátula ou cartão envolto em pano, removendo bolhas e excesso de solução. Deixe secar completamente antes de usar a máquina. Limpe a área com espanador ou pano úmido, evitando álcool ou solventes.

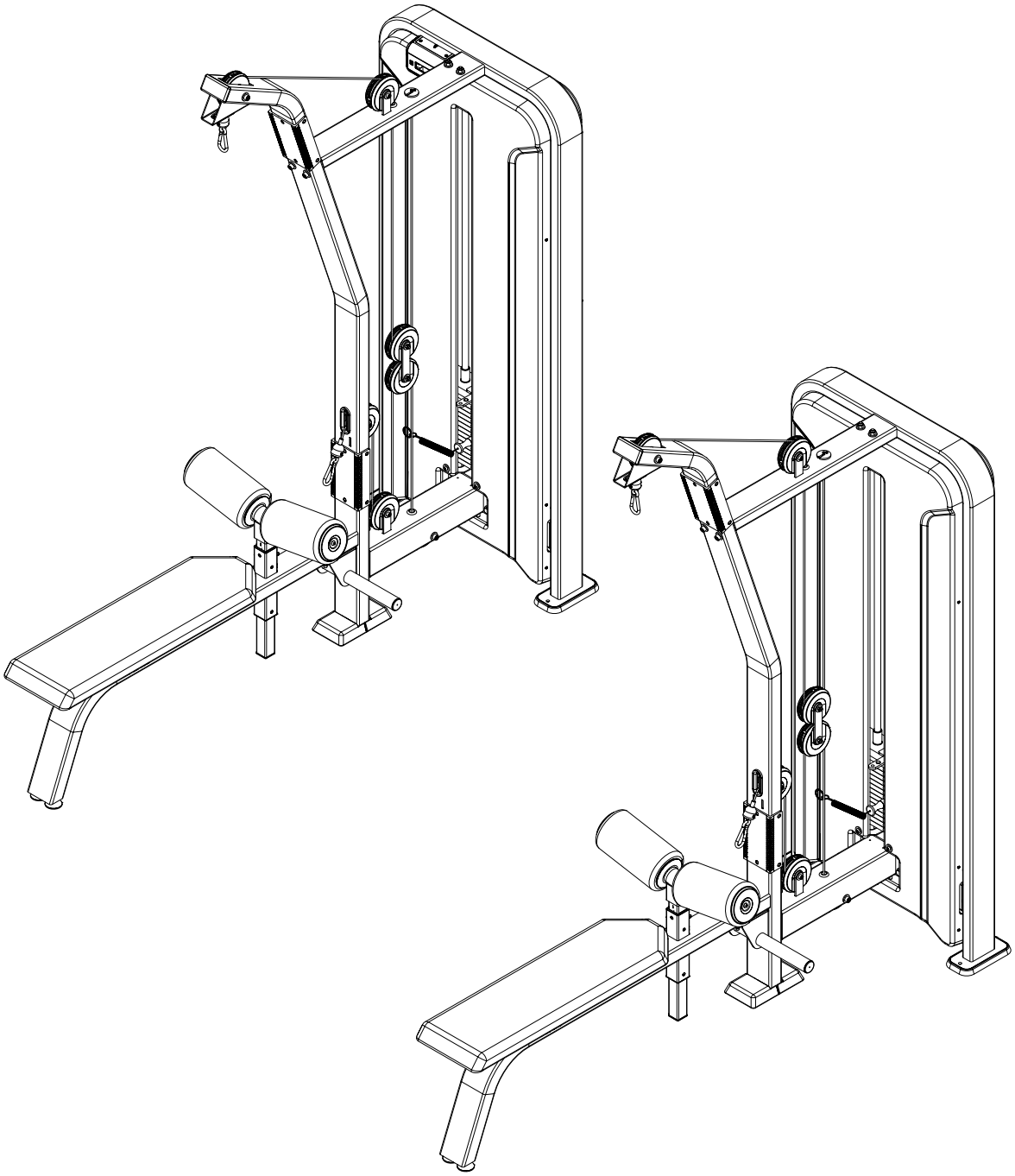

PARABÉNS! A MONTAGEM DO EQUIPAMENTO FOI CONCLUÍDA.

Antes de iniciar o seu treinamento, NIVELE o equipamento ao solo e verifique o aperto em todos os parafusos. Consulte o capítulo sobre instrução operacional antes de utilizar o equipamento.

INSTRUÇÃO OPERACIONAL



MODELOS DE TORRES

A linha NEW IDEA possui dois modelos de torres: com contador de exercícios e sem contador. A diferença entre eles pode ser identificada pela presença ou ausência da carenagem frontal na torre.

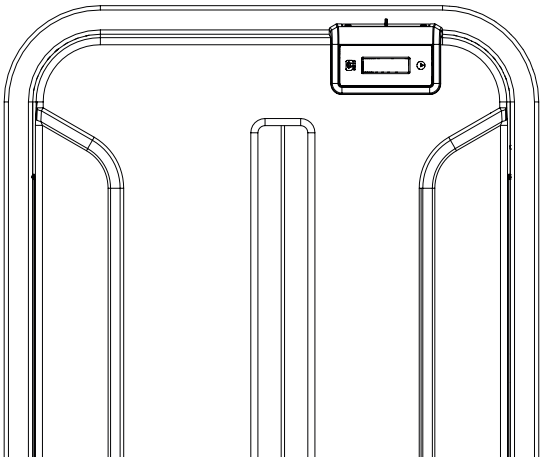

MODELO COM CONTADOR

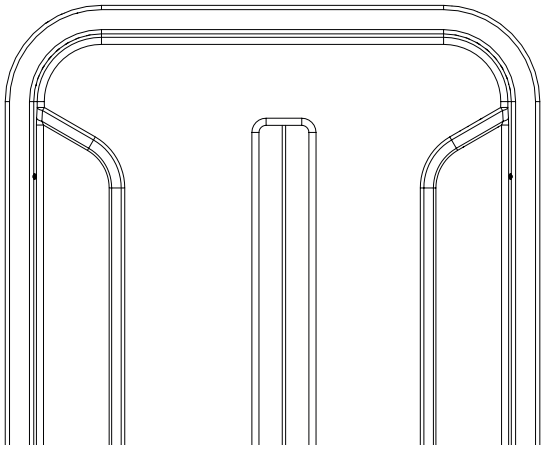

MODELO SEM CONTADOR

CONTADOR

A linha NEW IDEA oferece uma versão exclusiva equipada com um contador integrado, que registra ciclos, tempo de exercício e tempo de descanso. Este recurso foi projetado para auxiliar o usuário a monitorar e ajustar seu ritmo de treino de forma eficiente. O contador está disponível exclusivamente nos modelos NEW IDEA PLUS.

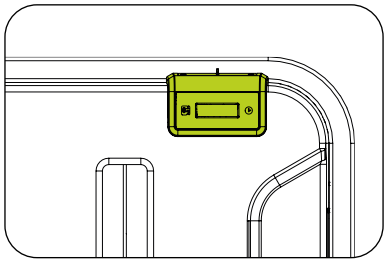

PINO SELETOR

O pino seletor permite com que os pesos sejam travados para serem usados ao executar o exercício.

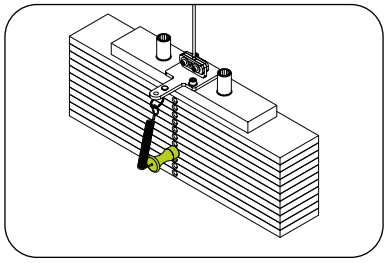

PERIGO! **Verifique se o pino seletor esta bem encaixado na pilha de peso. Risco de acidente grave ou fatal ao usuário.**

MULTIPLICADOR DE CARGA

Duplica a carga do equipamento através da tração do cabo de aço permitindo que o equipamento fique próximo a sua carga real.

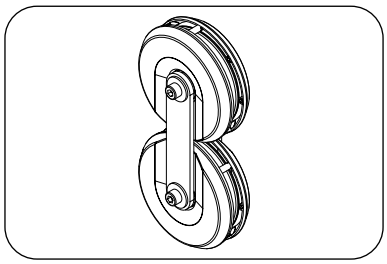

TENSIONADOR DO CABO DE AÇO

Permite com que os cabos de aço sejam regulados soltando ou afrouxando os cabos. Para soltar ou tensionar o cabo de aço basta rotacionar o tensionador. Para manter o melhor tensionamento do cabo segue abaixo os especificações para fazer o tensionamento tento com multiplicador quanto sem multiplicador.

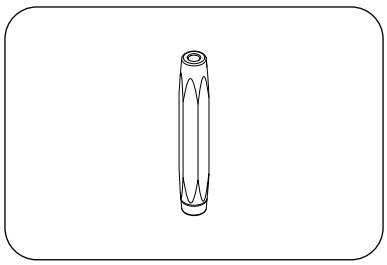

EQUIPAMENTOS COM MULTIPLICADOR DE CARGA

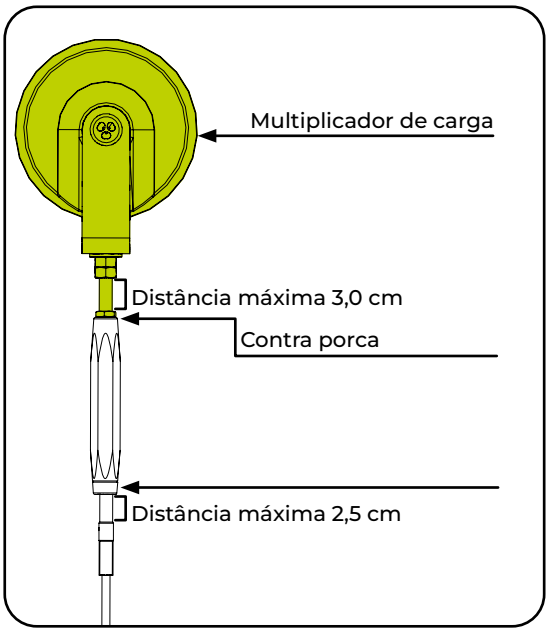

EQUIPAMENTOS SEM MULTIPLICADOR DE CARGA

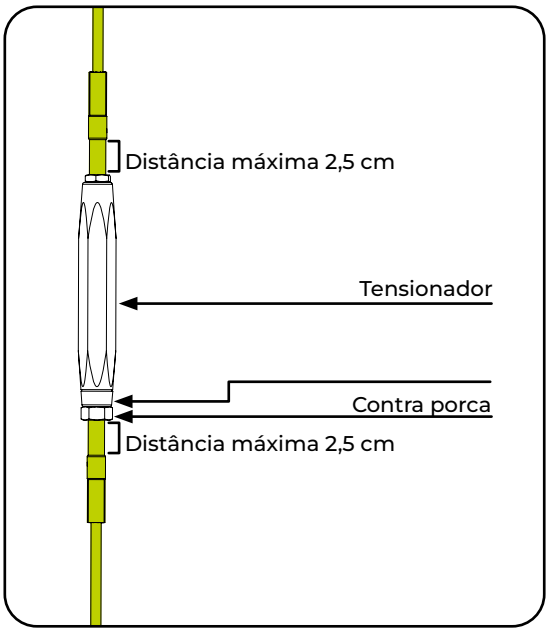

PERIGO! **E de extrema importância manter as medidas da regulagem dos cabos para evitar sua soltura e consequentemente causar danos graves ou fatais ao usuário.**

REGULAGEM DO APOIO DA PERNA

Permite que o usuário regule a altura do apoio da perna de acordo com sua preferência. A regulagem se limita ao trilho do equipamento aonde o apoio esta localizado. Use o Knob para fazer a trava do apoio da perna. Caso o knob não esteja encaixado devidamente na regulagem isso pode impactar no movimento do usuário.

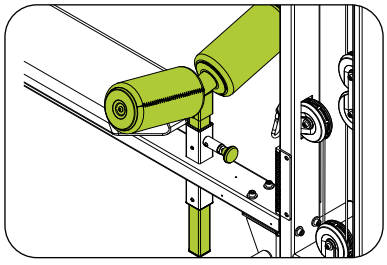

ESTOFADOS

Permite que o usuário sente, apoie o joelho e encoste no equipamento para fazer o exercício.

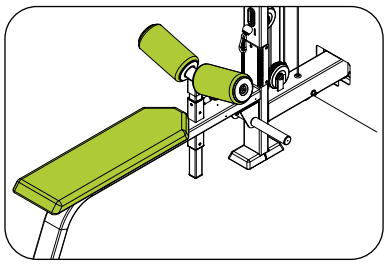

PÉS REGULÁVEIS

Os equipamentos possuem pés para mantê-lo estabilizado ao solo. O desnivelamento pode danificar o equipamento. Para fazer o nivelamento do equipamento basta rotacionar os pés.

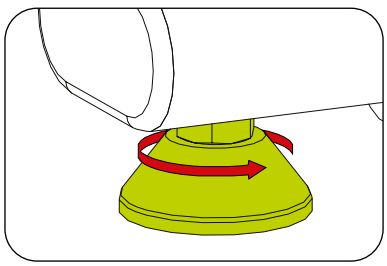

NÚMERO DE SÉRIE

O número de série contém informações pertinentes à classe do equipamento e dados do fabricante. Não remova o adesivo do número de série, pois ele facilita o fornecimento de informações para um ponto autorizado ou para o fabricante. Se o adesivo com o número de série descolar, entre em contato imediatamente com o fabricante.

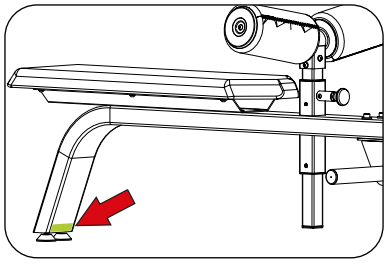

ESPAÇO

Indicamos para a segurança do usuário a utilização de uma área mínima de acesso e escape conforme figura ao lado. A área de acesso e escape pode ser comum entre os equipamentos utilizados. O espaço vale para todos os equipamentos.

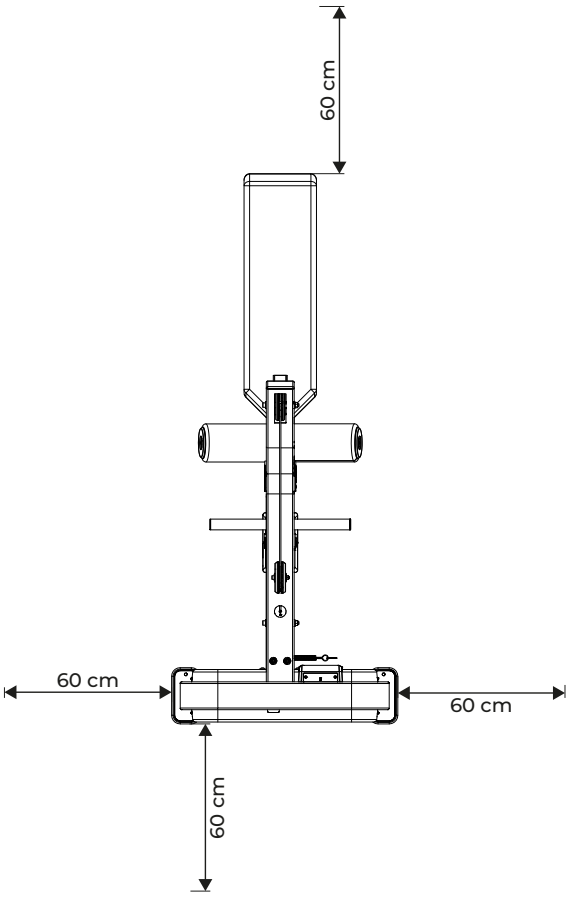

COMO UTILIZAR O EQUIPAMENTO

1. Posicione-se no equipamento;
2. Regule a posição do suporte da perna;
3. Selecione a carga usando o pino seletor;
4. Segure nas barras para estabilizar o corpo durante o exercício;
5. Inicie o treino.

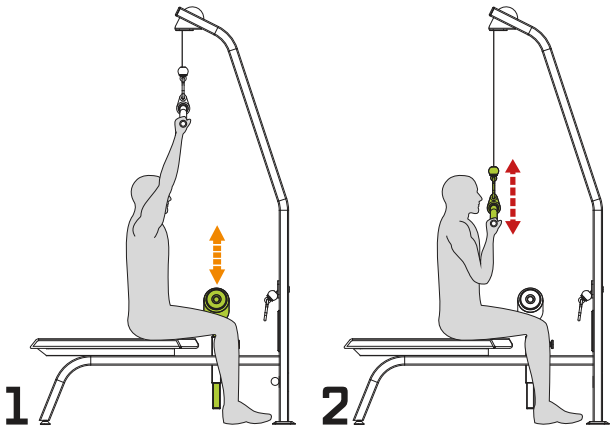

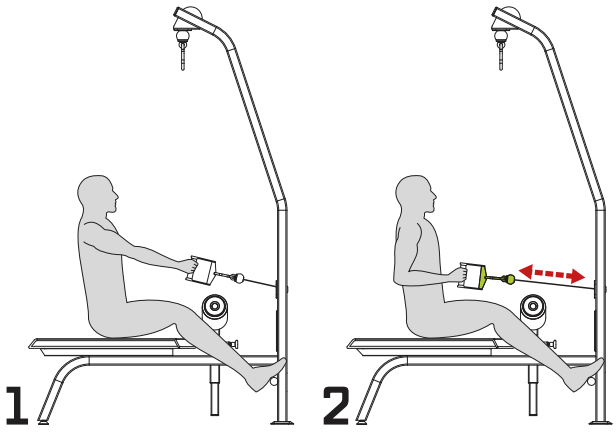

MANUTENÇÃO

MANUTENÇÃO

RECOMENDAÇÕES

Para uma maior durabilidade do equipamento é importante seguir uma série de precauções para evitar qualquer problema no equipamento, nos usuários e/ou terceiros. Em caso de quebra de qualquer parte do equipamento, coloque - o fora de uso até que a parte que foi comprometida seja devidamente consertada.

LIMPEZA

Semanalmente, limpe o equipamento utilizando uma escova de nylon macia. Passe aspirador de pó embaixo do equipamento para evitar o acúmulo de sujeira e pó, que podem afetar o funcionamento do equipamento.

Use sempre água, sabão neutro e um pano macio para a limpeza do estofado do equipamento antes e após o treino. Espere o equipamento secar por completo para assim iniciar um novo treino. Nunca utilize produtos de limpeza ácidos. Jamais despeje água no equipamento ou aplique líquidos em spray.

CARENAGEM

A carenagem serve como uma proteção da torre, caso a mesma se encontre danificada faça a substituição imediata.

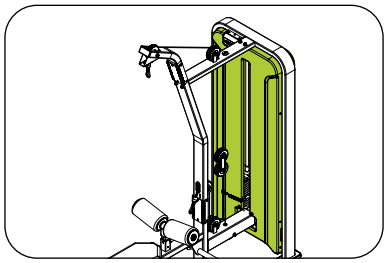

ESTOFADO

Qualquer tipo de rasgo, furos ou demais danos faça a substituição imediata. Para uma maior durabilidade do estofado faça a limpeza conforme descrito nesse manual.

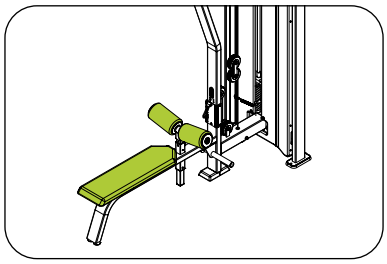

CONTADOR

Se o contador não estiver funcionando, siga as etapas abaixo para solucionar o problema:

Verifique as pilhas:

1. Remova a carenagem superior para acessar o compartimento de pilhas;
2. Substitua as pilhas pelas que acompanham o equipamento ou por novas, se necessário.
3. Caso o problema persista mesmo após a troca das pilhas, entre em contato com uma assistência técnica autorizada.

Modo de Manutenção:

Para ativar o modo de manutenção do contador:

1. Certifique-se de que o contador não está em modo stand by e que as pilhas estão carregadas;
2. Para retirar o contador do modo stand by, realize uma repetição;
3. Para ativar, aproxime um ímã do contador para ativar o modo de manutenção.
4. No modo de manutenção, o contador exibirá automaticamente as seguintes informações:
   - Versão do software;
   - Percentual da carga da bateria (0 a 100%);
   - Total de repetições registradas.

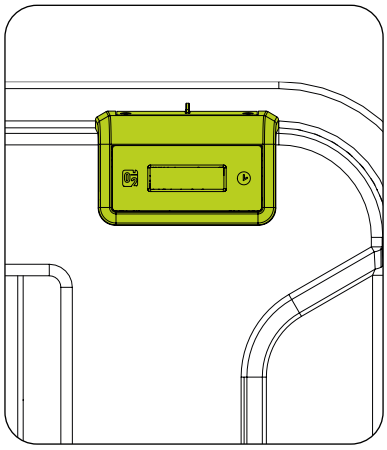

COMO TROCAR AS PILHAS DO CONTADOR

Para substituir as pilhas do contador, siga as etapas abaixo:

1. Remova os dois parafusos presentes na parte superior do compartimento de pilhas;
2. Remova o parafuso de cada porta-pilhas para poder retirar as tampas protetoras;
3. Substitua as pilhas por novas;
4. Insira novamente as tampas dos porta-pilhas e fixe os parafusos removidos.

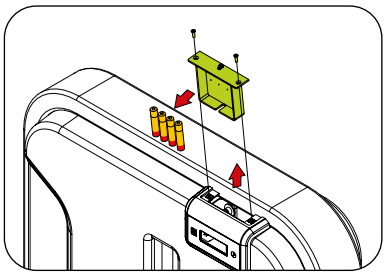

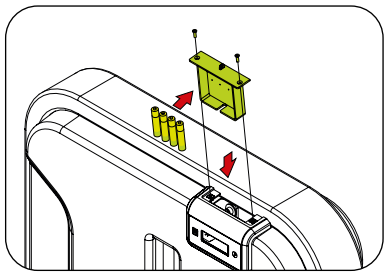

Obs.: Para um correto funcionamento do contador, substitua todas as pilhas.

RÉGUA DO CONTADOR

A régua do contador é um dispositivo instalado no chassi da torre de musculação, em frente à pilha de pesos. Quando o top plate ultrapassa uma altura específica, ativa a régua, que envia um sinal para o contador, registrando a contagem.

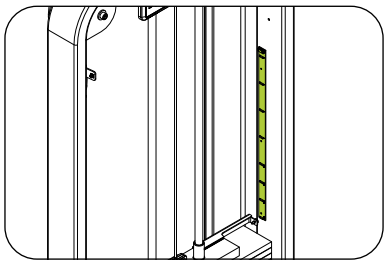

MANUTENÇÃO

TOP PLATE

Permite com que os pesos sejam selecionados. Ao menor dano ou desgaste a peça não tente selecionar o peso. Entre em contato com uma Assistência Técnica para fazer a troca.

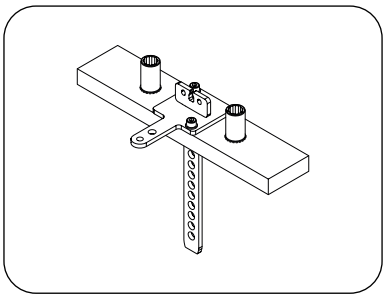

TRAVA DO CABO DE AÇO

Sempre verificar se os parafusos estão bem presos nas chapas. Caso as travas estejam danificadas, não permita que o equipamento seja usado. Entre em contato com as Assistência técnica para fazer a troca.

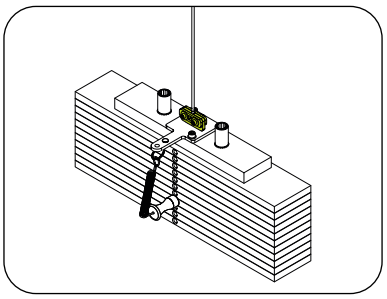

MOSQUETÃO

Alguns modelos utilizam mosquetão, portanto é de extrema importância verificar o estado do mosquetão. Ao menor sinal de desgaste, deformações, dificuldade para fechar e tudo que possa ser prejudicial à sua resistência substitua imediatamente o mosquetão.

SUBSTITUIÇÃO DO MOSQUETÃO

Para a substituição, utilizar sempre um mosquetão fornecido diretamente pela MOVEMENT.
Caso não seja possível obter um mosquetão fornecido pela MOVEMENT, utilizar um mosquetão que cumpra rigorosamente os seguintes requisitos.

- Material de composição: Inox AISI 31 6;
- Capacidade máxima fechado: 1 600 kg;
- Capacidade máxima aberto: 350kg.

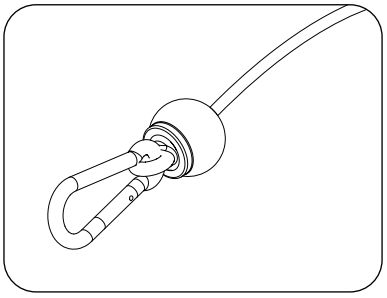

ATENÇÃO!

- **Mensalmente, verificar com atenção as condições do mosquetão;**
- **Não modificar de modo algum os mosquetões;**
- **A abertura do mosquetão deve ser feita voltada para a Coluna de pesos.**

HASTES

Para uma maior conservação do equipamento, se faz necessário que as hastes do mesmo sejam sempre limpas semanalmente. Faça a limpeza utilizando um pano úmido com água ou álcool.

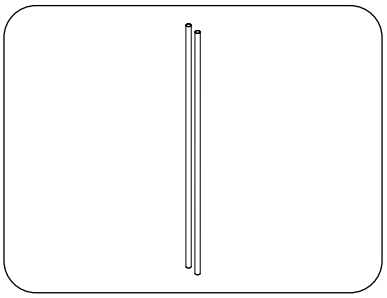

MANUTENÇÃO

CABO DE AÇO

Durante o uso do equipamento o cabo de aço pode se danificar por mau uso ou por falta de manutenção. As vezes o cabo de aço pode se danificar mesmo que não fique exposto esse dano. Fique atento e sempre observe qualquer tipo de problema com o cabo. Não utilize e não permita que o equipamento seja utilizado caso o cabo de aço esteja danificado. Abaixo estão alguns exemplos de cabo de aço danificado.

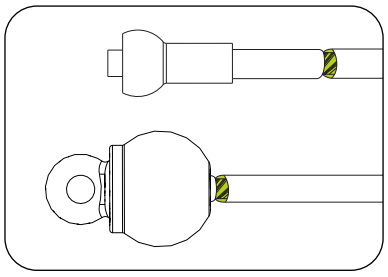

CABO DE AÇO TORCIDO

Cheque sempre o cabo de aço caso encontre torções faça a substituição do cabo imediata mente.

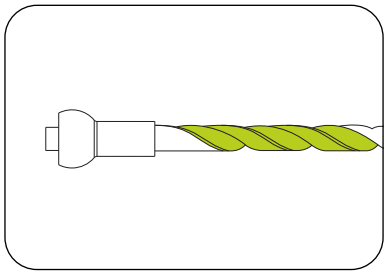

PROTUBERÂNCIA NO CABO DE AÇO

Caso o cabo se rompa internamente uma protuberância pode vir a surgir na parte externa do cabo, fazer a substituição do cabo imediatamente.

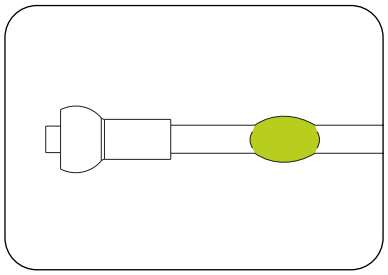

FIOS SOLTOS

Substituir qualquer cabo de aço exposto nas extremidades.

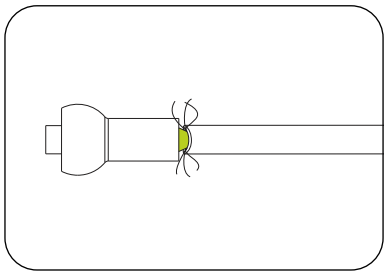

CABO DE Aço AMASSADO

Cabo de aço amassado ou fora da sua forma original pode causar rompimento ou danos a outras partes do equipamento.

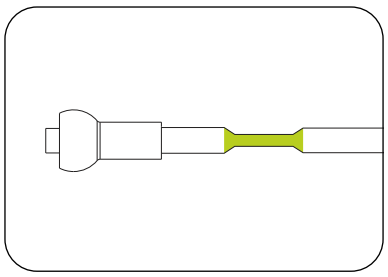

CABO DE AÇO TORCIDO

Cabo de aço torcido ou fora de sua forma original pode causar rompimento ou danos a outras partes do equipamento.

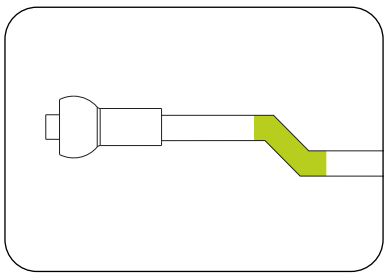

EXPOSIÇÃO

Exposição da ponta do cabo de aço.

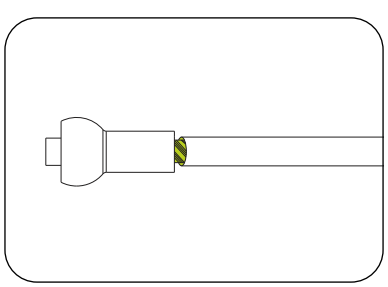

TABELA DE MANUTENÇÃO DO EQUIPAMENTO

Utilize a tabela a seguir para saber a periodicidade das manutenções.

VERIFICAR	DIÁRIA	SEMANAL	MENSAL	QUANDO PRECISO
LIMPEZA	Sempre fazer a limpeza do equipamento antes e depois de cada treino.			
PARAFUSO		Reapertar os parafusos, caso as peças estejam soltas.		
ROLDANAS		Verifique se as roldanas não estão danificadas ou desgastados. Caso estejam, fazer a troca da peça.		
PINO TRAVA		Verifique se os pinos não estão danificados ou desgastados. Caso sim, fazer a troca imediata.		
TENSIONADOR			Verificar se os cabos de aço estão devidamente tensionados de acordo com o descrito no manual. Caso não, fazer o tensionamento correto.	
MULTIPLICADOR DE CARGA (quando aplicável)	Verifique se os multiplicadores de carga estão danificados ou desgastados. Se sim, fazer a troca.			
CABO DE AÇO	Verifique todos os cabos de aço. Caso estejam danificados ou quebrados, faça a troca imediata.			
PINO SELETOR	Verificar se o pino seletor está quebrado ou danificado. Se sim, fazer a troca imediata.			
CARENAGEM		Verificar se a carenagem não está danificada ou quebrada. Se sim, fazer a troca imediata.		
CONTADOR				Verificar se a bateria está fraca. Se estiver abaixo dos 20% fazer a troca ou carregá-las.
ESTOFADOS				Verificar se há rasgos ou furos nos estofados. Se sim, fazer a troca imediata da peça.
ASSENTO		Verificar se a regulagem do assento esta encaixando perfeitamente. Verifique também as demais regulagens do equipamento. Caso alguma regulagem não esteja em conforme, fazer a troca da peça. Verifique as molas do pantógrafo. Caso esteja fazendo ruído faça a lubrificação com graxa em spray.		
PEGAS		Verificar se o pega não está danificado. Se sim, fazer a troca imediata.		Verifique se os pesos estão deslizando de forma correta nas hastes e se estão corretamente selecionados. Se não, fazer a troca imediata da peça.
MANUTENÇÃO PREVENTIVA				A cada 2 meses entre em contato com um Ponto Autorizado para fazer a manutenção preventiva do equipamento.

Qualquer dúvida pode ser sanada através da nossa central de atendimento ao consumidor, pelo telefone 0800-7724080. Para encontrar um Ponto Autorizado, acesse o site http://movement.com.br/assistencia-tecnica e permita que o navegador acesse sua localização e facilite a busca por uma Autorizada mais próxima.

GARANTIA



GARANTIA LIMITADA - LINHA MUSCULAÇÃO

Leia cuidadosamente os termos e condições de garantia antes de utilizar o equipamento.

Ao utilizar o equipamento, você concorda em seguir os seguintes termos e condições de garantia.

A Brudden Equipamentos Ltda., fabricante dos produtos Movement, garante os equipamentos novos livres de defeitos em materiais e fabricação nos períodos estabelecidos abaixo.

Os períodos de garantia iniciam-se na data de emissão da nota fiscal de compra emitida pela Fábrica ou revendedor credenciado.

Essa garantia se aplicará somente a defeitos identificados durante os prazos abaixo e apenas ao comprador original do produto. Para exercitar a garantia o comprador deverá entrar em contato com a Assistência Técnica autorizada mais próxima (lista disponível no site
www.movement.com.br/assistencia-tecnica) em menos de 30 dias da descoberta da não conformidade e disponibilizar o equipamento para inspeção.

90 dias	**Garantia legal do Código de Defesa do Consumidor (art. 26, II)** Mão de obra
6 meses	**Já incluída a garantia legal do Código de Defesa do Consumidor (art. 26, II) de 90 (noventa) dias.** Reguladores, puxadores e manoplas / Cabos de aço
9 meses	**Já incluída a garantia legal do Código de Defesa do Consumidor (art. 26, II) de 90 (noventa) dias.** Estofados
1 ano	**Já incluída a garantia legal do Código de Defesa do Consumidor (art. 26, II) de 90 (noventa) dias.** Pintura em geral (incluindo itens cromados e zincados) / Carenagens e acabamentos termoplásticos / Elastômeros / Componentes mecânicos - sistemas, partes, peças, rolamentos, molas e componentes de fixação / Componentes eletrônicos (exceto pilhas e baterias) / Adesivos
3 anos	**Já incluída a garantia legal do Código de Defesa do Consumidor (art. 26, II) de 90 (noventa) dias.** Chassi (exceto pintura) e estruturas metálicas

CONDIÇÕES E RESTRIÇÕES

1. A garantia aplica-se aos produtos Movement somente quando:

1-1. O produto estiver com o comprador original e com a prova de compra original (nota fiscal de compra);

1-2. Não tiver sido objeto de: acidentes, uso inadequado ou negligência, operação indevida, abuso, transporte e armazenamento inadequado, manutenção em desacordo com as especificações contidas no manual de instruções, serviço impróprio, ou modificação não realizada pela Movement;

1-3. As peças de reposição utilizadas forem fornecidas pela Movement;

1-4. Reclamações feitas dentro do prazo de garantia.

2. Esta garantia não cobre danos ou falhas em equipamentos causados por falha na manutenção básica e necessária como descrita no manual.

A GARANTIA NÃO SE APLICA:

- Produtos reparados ou modificados por terceiros, sem prévia autorização por escrito da Movement;
- Chamada de serviços para instalação do produto ou instruções aos proprietários sobre como utilizar o produto;
- Consertos efetuados em produtos Movement sem o número de série ou com a identificação alterada ou danificada;
- À retirada e/ou entrega do equipamento na residência do consumidor para realização de reparos.
- Nenhuma despesa de serviços ocorrida após o período de garantia de serviços.

CONDIÇÕES GERAIS DA GARANTIA

O serviço de Garantia Movement pode ser solicitado diretamente à fábrica ou a um Assistência Técnica Autorizada. Vide lista no site www.movement.com.br/assistencia-técnica.

As despesas decorrentes de eventuais transportes do produto até uma assistência técnica ou o deslocamento (visita técnica) realizado por assistente autorizado, serão custeados pelo comprador, estando ou não o produto coberto por esta garantia.

A responsabilidade da presente garantia se limita exclusivamente ao reparo, modificação ou substituição do produto fornecido.

A Movement não se responsabiliza por danos a pessoas, a terceiros, a outros equipamentos e instalações, lucro cessante ou quaisquer danos emergentes.

A Movement reserva-se no direito de paralisar a fabricação do equipamento, a qualquer tempo e sem prévio aviso, modificar suas especificações e introduzir melhorias, sem incorrer na obrigação de efetuar tais aperfeiçoamentos em produtos anteriormente fabricados.

A Movement reserva-se no direito de paralisar a fabricação do equipamento, a qualquer tempo e sem prévio aviso, modificar suas especificações e introduzir melhorias, sem incorrer na obrigação de efetuar tais aperfeiçoamentos em produtos anteriormente fabricados.

ATENDIMENTO AO CONSUMIDOR
Cx. Postal 11 - CEP 17586-202 - Pompeia - SP - Tel. 0800-7724080
falecom@movement.com.br

Fabricado por:
BRUDDEN EQUIPAMENTOS LTDA.
Av. Industrial, 700 Distrito Industrial.
CEP: 17586-202 POMPEIA-SP - BRASIL
CNPJ: 43.061.654/0001-38
www.movement.com.br
falecom@movement.com.br

MOVEMENT

NEW idea

USER MANUAL

16/10/26

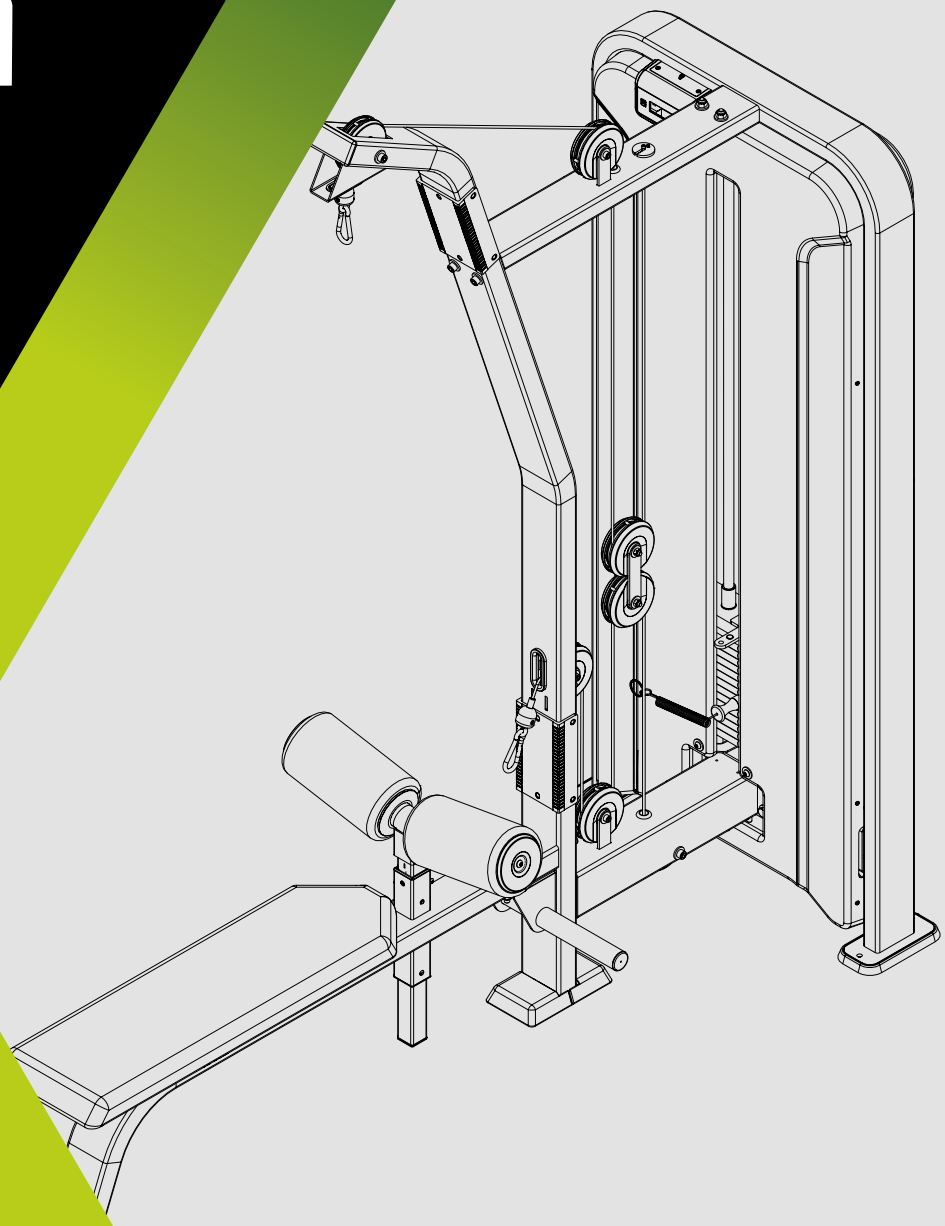

MOVEMENT

PULL DOWN / ROW

LEIA ATENTAMENTE ESTE MANUAL ANTES DE UTILIZAR O EQUIPAMENTO.
GUARDE-O PARA CONSULTA E REFERÊNCIA FUTURA.

READ THIS MANUAL CAREFULLY BEFORE USING THE EQUIPMENT.
KEEP IT FOR FUTURE CONSULTATION AND REFERENCE.

LEA DETENIDAMENTE ESTE MANUAL ANTES DE UTILIZAR EL EQUIPO.
GUARDARLO PARA FUTURAS CONSULTAS Y REFERENCIAS.


NEW

WELCOME TO MOVEMENT!

Congratulations, you are now a part of the MOVEMENT universe!

With the goal of offering products, services and innovative solutions that meet the needs of leisure, well-being and comfort, waking people up to a more pleasurable and healthy life, Brudden Equipment Ltd. has created the MOVEMENT brand.

Established to development and produce gym equipment, the Movement logo stood out in the Brazilian market for the tradition in practicality and durability, which makes Brudden a quality icon in the markets in which it plays.

With extensive investment in research and development by renowned institutions, MOVEMENT promotes the improvement of quality of life for a wide range of profiles and habits, with strong presence in Residence, Condominiums, Gyms, Clubs, Hotels, Clinics, Companies and Organizations.

The quality in equipment extends to the services provided by its wide network of services Authorized Points, spread throughout the national territory, always bringing Movement close to you and your family, for a healthier and more pleasurable life for those who train using our equipment and profitable for investors.

Visit our website and learn more about what our company offers to improve your quality of life.

SUMMARY

SAFETY INFORMATION 5
UNDERSTANDING THE EQUIPMENT 9
ASSEMBLY OF THE EQUIPMENT 13
OPERATING INSTRUCTIONS 41
MAINTENANCE 45
WARRANTY 50



SAFETY INFORMATION



EXPLANATION OF SYMBOLS

DANGER!

- A “DANGER” statement contains information that must be taken into account to avoid serious physical injury or death.

ATTENTION!

- An “ATTENTION” statement contains information that must be carried on to avoid any physical harm to the user.

CAUTION!

- A statement preceded by the word “CAUTION” contains information that must be followed to avoid damage to the product.

Keep this manual for consulting it in the future. Read and understand this manual.

DANGER!

- Misuse of the equipment can turn it into a dangerous instrument, potentially causing serious injuries or even user death. It is extremely important to read and understand this Manual.
- Before using the equipment, read this Manual carefully, ensuring correct assembly and use, under risk of serious injury and user death.
- It is the sole RESPONSIBILITY of the purchaser of MOVEMENT products to read the instruction manual and the equipment’s warning labels. It is also the sole responsibility of the purchaser to instruct end users on the correct use of the equipment.
- Users must be supervised by a qualified professional, and it is the purchaser’s responsibility to instruct them correctly. Use of the equipment contrary to the provisions of this Manual may cause accidents to users.
- This equipment is not intended for use by persons with reduced physical, sensory, or mental capabilities, or lack of experience and knowledge, unless they have been given instruction concerning the use of the equipment and are under the supervision of an instructor.
- This equipment is intended for professional use in Gyms, Clubs, Studios, Hotels, and Condominiums, always under the supervision of a qualified instructor. It is not intended for domestic use. In case of doubt, contact MOVEMENT.
- It is recommended that the equipment be located in a controlled access area. Controlling access to the equipment is the sole responsibility of the instructor, as is the supervision of the user when they are using the equipment.
- NEVER allow two or more people to use the equipment at the same time.
- Do not allow third parties to stand near the equipment, as this may cause accidents.
- Do not allow children, persons with reduced psychomotor capacity, and animals to be near the equipment, due to the risk of serious or fatal accidents.
- Do not use the equipment barefoot, with high-heeled shoes, or worn-out soles. Ensure there are no stones stuck to your footwear.
- Do not wear loose clothing; avoid using jewelry, chains, loose hair, and other objects. Always wear clothing intended for physical exercise.
- Do not use the equipment if you are ill or under the influence of drugs, alcohol, or any substance that affects your psychomotor capacity.
- When adjusting any seat, knee pad, weight stack, backrest, or any other type of adjustment, make sure that the adjustment pin or lever is fully inserted into the adjustment hole to avoid injury.
- Incorrect or excessive exercises can cause serious injuries. If you feel any kind of pain, dizziness, feeling of fainting, or shortness of breath, stop exercising immediately and consult a specialized doctor.

EXPLANATION OF SYMBOLS

DANGER!

- Keep the floor around the equipment always dry to prevent slipping and falls.
- Ensure the equipment is properly leveled on the ground and on a flat surface, away from walls to maintain the equipment's balance and prevent accidents and user injury.
- DO NOT place the equipment on a polished (smooth) floor, as it may cause instability.
- Never modify the equipment without the manufacturer's authorization. Unauthorized modifications or accessories can result in loss of warranty and may cause serious or fatal injury to the user.
- DO NOT use or allow the use of any equipment that is damaged and/or has worn or broken parts.
- Immediately replace any type of cable that is damaged or worn, due to the risk of serious or fatal user accidents. It is the instructor's full responsibility to check the condition of the steel cable.
- Use only replacement parts manufactured and supplied by MOVEMENT.
- Do not allow any unauthorized person to perform maintenance on the equipment. MOVEMENT has authorized service centers throughout the country. To find the nearest one, visit the website www.movement.com.br or contact us by phone at 0800 772 40 80.
- Preventive maintenance is the key to ensuring a long life for the equipment and thus preventing serious user accidents. For any questions about maintenance, see the maintenance chapter in this manual.
- The equipment comes equipped with a weight stack; do not use any other type of weight to increase the maximum load of the equipment, due to the risk of serious or fatal user accidents.
- Do not use any other type of selector pin than the one provided with the equipment to lock the weight stack.
- Do not allow the user to release the weight stack in free fall, due to the risk of damage to the equipment's structure.
- Do not exceed the maximum capacity of the equipment.
- Fully insert the selector pin into the weights. Partial insertion may cause the weights to fall, resulting in equipment damage and serious or fatal user accidents.
- Never remove the selector pin when the weight stack is in an eCAMted position.
- Never try to free parts or weights that are stuck.
- UNDERSTANDING each warning sticker is important. If in doubt, contact our customer service center at 0800 772 40 80.
- If the warning labels are damaged, contact MOVEMENT immediately to request replacements. The warning labels are affixed to the equipment and must be inspected before using the product.
- The triangle-shaped stickers represent a risk to the user.



DANGER!

DO NOT PLACE HANDS BETWEEN THE WEIGHTS.

CRUSHING HAZARD.



DANGER!

DO NOT PLACE HANDS BETWEEN THE PULLEYS.

CRUSHING HAZARD.



DANGER!

DO NOT PLACE HANDS BETWEEN MOVING PARTS.

CRUSHING HAZARD.



DANGER!

EQUIPMENT NOT INTENDED FOR CHILDREN. KEEP

CHILDREN AWAY FROM THE EQUIPMENT.

RISK OF ACCIDENTS.

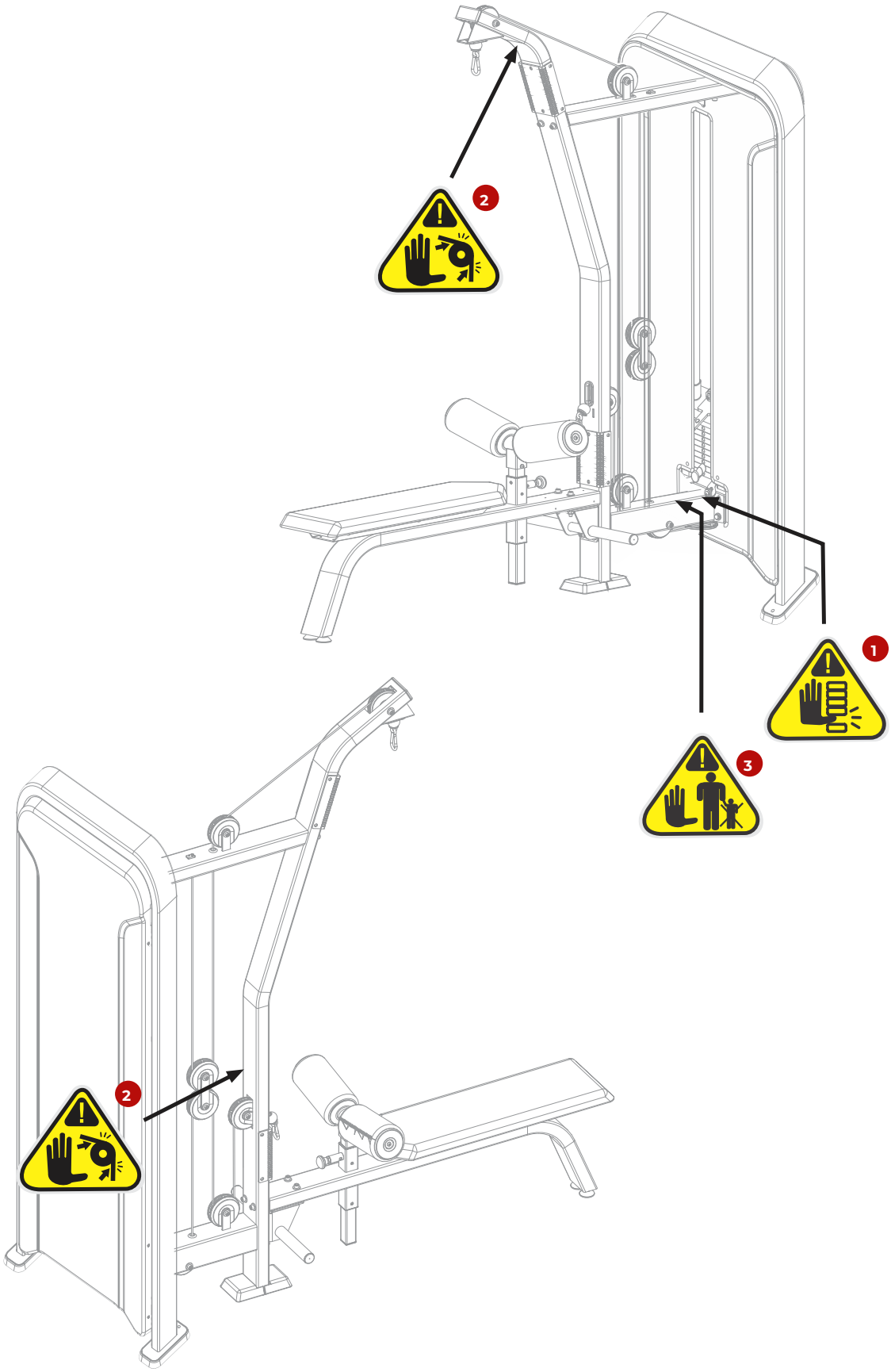
2
1
3
2


1
2
3

UNDERSTANDING THE EQUIPMENT



OBJECTIVE

The Pulldown / Row is designed for user training and physical conditioning through pulling movements. The machine is compatible with accessories that allow the execution of various exercises, focused on strengthening the back, shoulder, and arm muscles, providing versatility and efficiency in training.

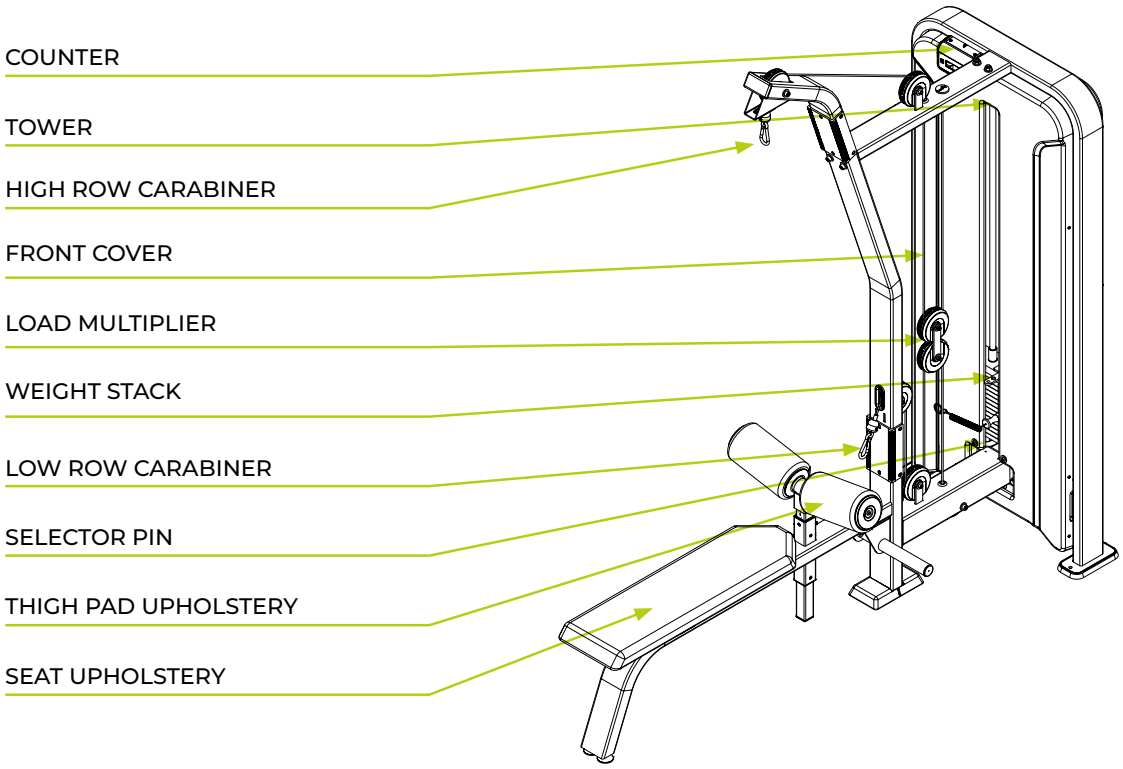

COUNTER

The IDEA line includes a version with a counter. To learn more about the counter, please refer to the operational instruction chapter.

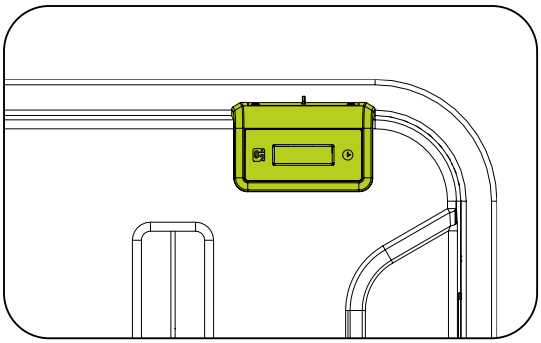

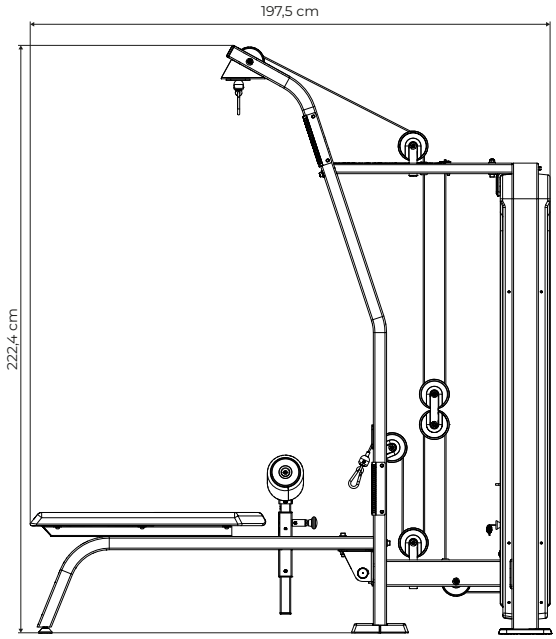

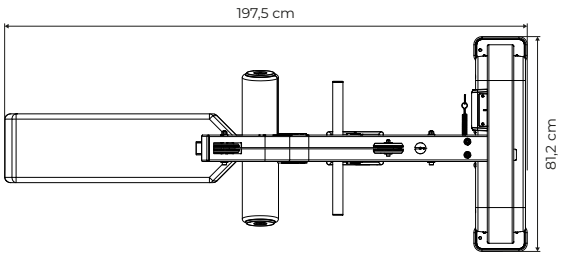

WEIGHT STACK

Each equipment in the IDEA line has a specific weight stack configuration. Below are the configurations for each model.

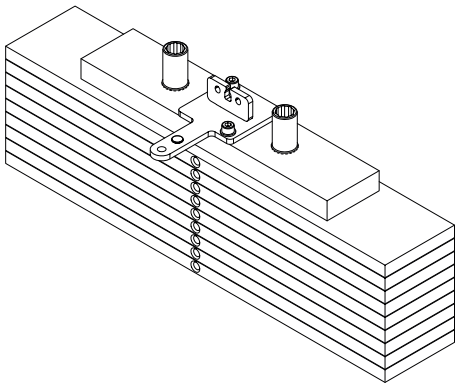

EQUIPMENT	5 KG	6,8 KG
LEG PRESS	1 TOP PLATE	9 WEIGHTS
TOTAL	66,7kg	

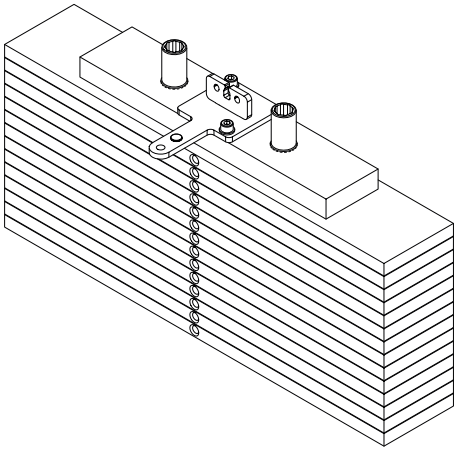

EQUIPMENT	5 KG	6,8 KG
BENCH PRESS	1 TOP PLATE	14 WEIGHTS
LEG EXTENSION/CURL	1 TOP PLATE	14 WEIGHTS
LEG EXTENSION	1 TOP PLATE	14 WEIGHTS
LEG CURL	1 TOP PLATE	14 WEIGHTS
SEATED LEG CURL	1 TOP PLATE	14 WEIGHTS
PULLDOWN	1 TOP PLATE	14 WEIGHTS
HIGH/LOW ROW	1 TOP PLATE	14 WEIGHTS
ABDUCTOR/ADDUCTOR	1 TOP PLATE	14 WEIGHTS
ABDUCTOR	1 TOP PLATE	14 WEIGHTS
ADDUCTOR	1 TOP PLATE	14 WEIGHTS
PECTORAL	1 TOP PLATE	14 WEIGHTS
SHOULDER	1 TOP PLATE	14 WEIGHTS
DORSAL	1 TOP PLATE	14 WEIGHTS
PEC FLY	1 TOP PLATE	14 WEIGHTS
ROW	1 TOP PLATE	14 WEIGHTS
TOTAL	100,7kg	

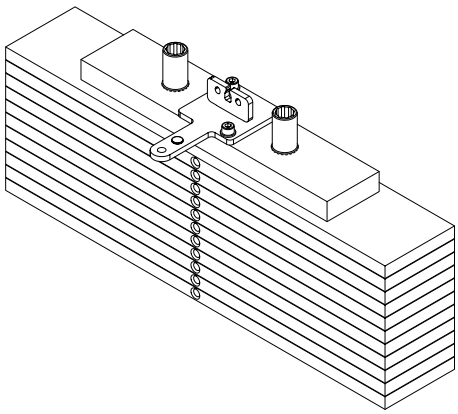

EQUIPMENT	5 KG	6,8 KG
ABDOMINAL	1 TOP PLATE	11 WEIGHTS
BICEPS	1 TOP PLATE	11 WEIGHTS
TRICEPS	1 TOP PLATE	11 WEIGHTS
GLUTE	1 TOP PLATE	11 WEIGHTS
TOTAL	80,3kg	

Equipment Specifications

Model	Dual Station Selectorized PULLDOWN / ROW
Segment	Strength Training
Category	Single Station Selectorized
Line	NEW IDEA
Maximum user weight	120 kg
Length	197.5 cm
Width	81.2 cm
Height	222.4 cm
Occupied area	1.60 m^2
Equipment weight	206.6 kg
Top plate	5 kg
Unit plate weight	6.8 kg
Initial load	5 kg
Maximum load	100.2 kg
Repetition counter	Yes – smart repetition counter with timer
Frame	Steel
Painting	Surface treatment with 9 baths + electrostatic powder coating
Welding	Robotic GMAW process
Upholstery material	High-density controlled polyurethane foam
Upholstery covering	Waterproof synthetic leather (courvin)
Steel cable	Ø 4.76 mm coated, with steel core Ø 3.175 mm
Shock absorber at weight tower base	Yes
Shrouded pulleys	Yes
Weight selector pins (flauta)	Carbon steel with anodized aluminum pull
Weight guide rods	Hard anodized aluminum – low friction and high wear resistance
Instruction decal (placard)	Located on the tower, with usage instructions and muscles worked
Tower/chassis color options	Black
Warranty	**Up to 3 years – see the Equipment Instruction Manual**

ASSEMBLY OF THE EQUIPMENT

ASSEMBLY OF THE EQUIPMENT

CAUTION!

Before starting the assembly of your equipment, it is necessary to pay attention to the following precautions:

- Ensure the packaging is not damaged and that the equipment's parts and components are not faulty.
- It is recommended that the equipment be unpacked at the location where it will be assembled.
- The assembly area must be clean.
- The floor must be flat, leveled, and solid to prevent equipment instability.
- It is recommended that the equipment be assembled away from moisture and protected from sunlight to avoid damage to electronic parts and the equipment's casing.

ICONS

The purpose of the icons is to instruct on good practices that must be followed during the assembly process.



It is recommended that this assembly be performed by two people.



Do not fully tighten the screws.



Fully tighten the screws.

TOOLS

Use the following tools to assemble the equipment. The purpose of the torque table is to guide how much tightening a specific screw can withstand. The table must be followed rigorously.

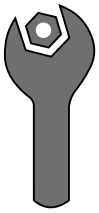

Fixed wrench

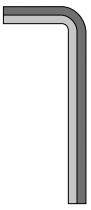

Hex wrench



Medium torque thread locker



Phillips screwdriver

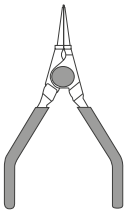

Snap ring pliers

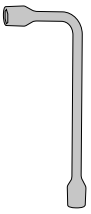

Lug wrench

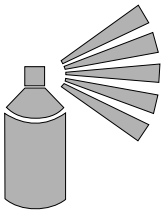

Spray grease



Scissors

Torque Specification:

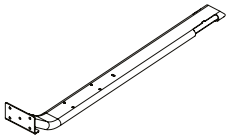

Fastening elements in metal structures

Diameter [mm]	Torque [N.m]
M6	9 to 12
M8	22 to 29
M10	45 to 48

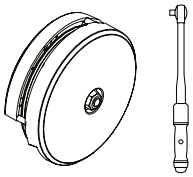

Pulleys with covers or without covers

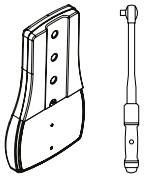

Upholstery with or without covers

Torque [N.m]

8 to 10

LIST OF COMPONENTS

A



TOWER CHASSIS

B

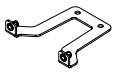

RIVETED COVER SUPPORT

C



WEIGHT GUIDE RODS

D



WEIGHT STACK WITH TOP PLATE

E

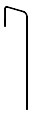

SMALLER STEEL CABLE

F

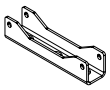

CABLE GUIDE SUPPORT

G

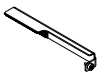

COUNTER SENSOR SUPPORT

H

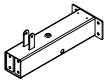

LOWER CONNECTION BODY

I



FRONT COVER*

J



HIGH ROW CHASSIS

K



FOOT LEVER

L



SEAT CHASSIS

M

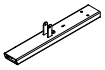

UPPER CONNECTION BODY

N



CENTRAL STEEL CABLE

O



MAIN STEEL CABLE

P

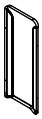

REAR COVER

Q1



LEG SUPPORT

Q2



RAIL

R



THIGH PAD UPHOLSTERY

S

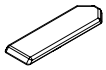

SEAT UPHOLSTERY

*THE COVER VARIES BY MODEL AND MAY OR MAY NOT INCLUDE A COUNTER...

ASSEMBLY OF THE EQUIPMENT

Step 01

A		NAME Tower chassis	B		NAME Riveted cover support	C	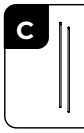	NAME Weight guide rods

1	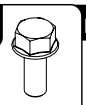	NAME Hex head screw - M8X20	Qty. 2x	2		NAME Flat washer - 08,4x2,0	Qty. 2x

3		NAME Nylon insert lock nut - M8	Qty. 2x

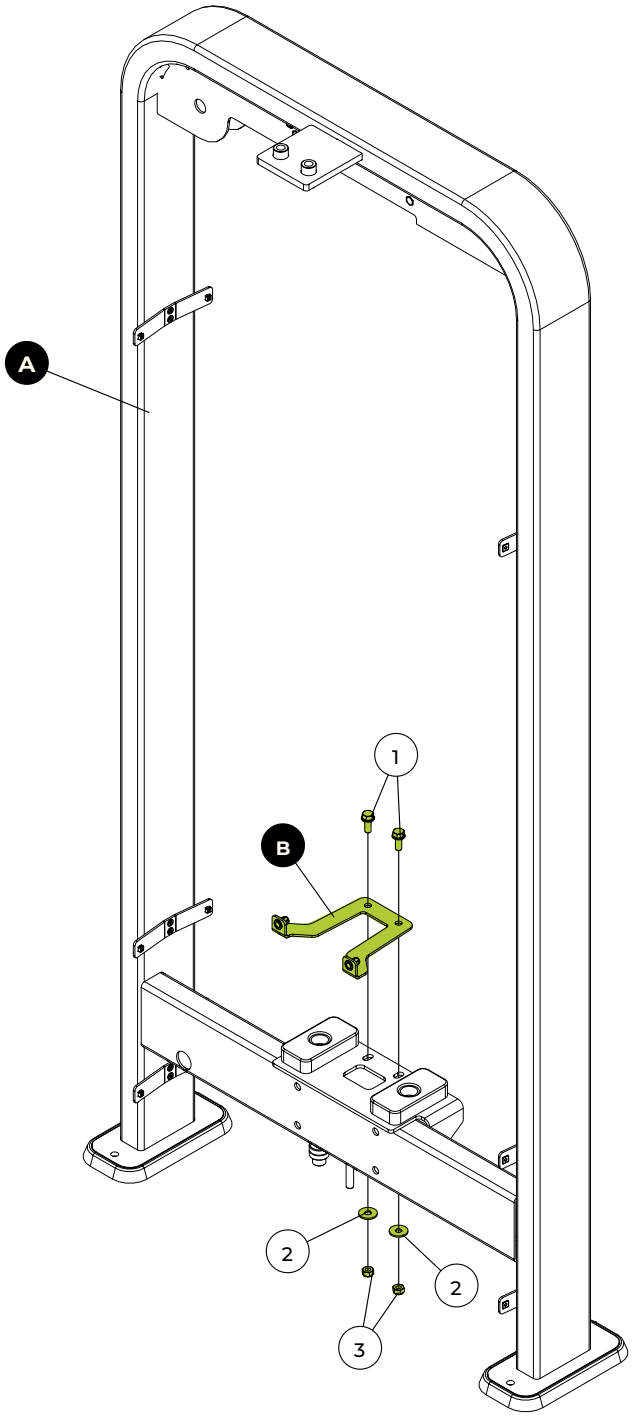

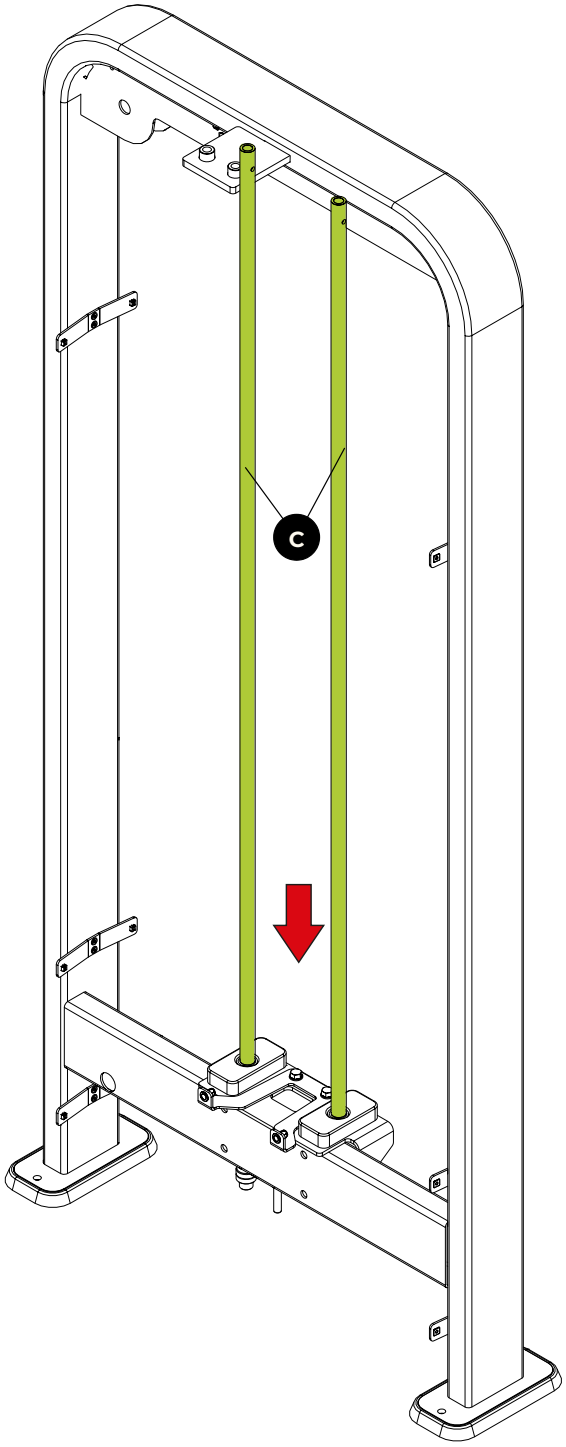

TOOLS


Fixed wrench n° 13


Medium torque thread locker



ASSEMBLY OF THE EQUIPMENT

Step 02

	NAME	Qty.
D	Weight stack with top plate	
E	Smaller steel cable	
F	Cable guide support	
4	Adjuster base	2x
5	Flat washer - 06,6x1,6	4x
6	Hex wrench screw - M6x25	2x
7	Nylon insert lock nut - M6	2x
8	Hex socket head cap screw - M10x60	1x
9	Flat washer - 10,3x3,0	2x
10	Pulley with fixed bearing	1x
11	Pulley bushing	2x
12	Nylon insert lock nut - M10	1x

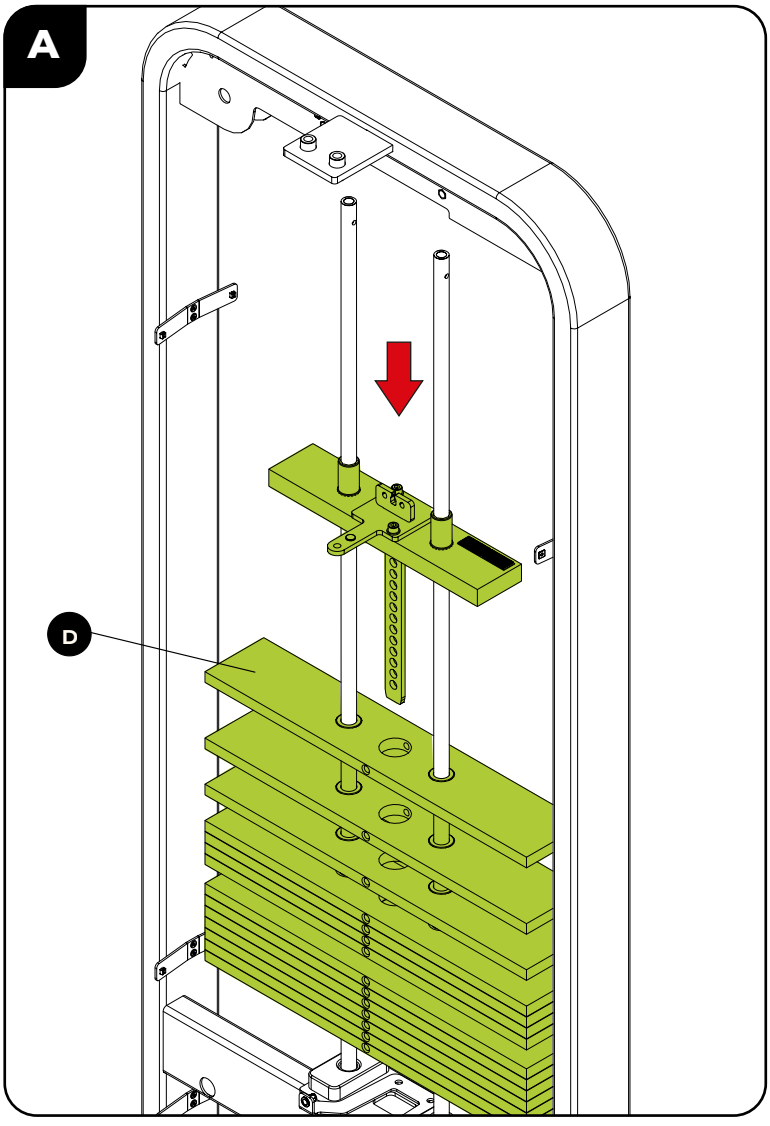

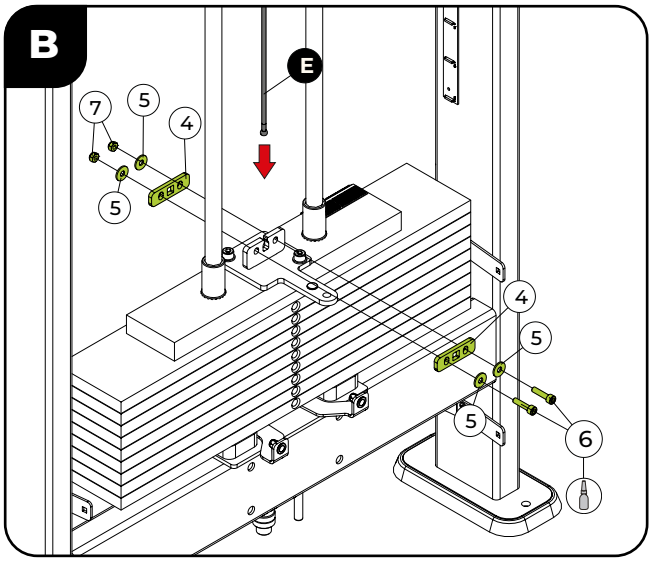

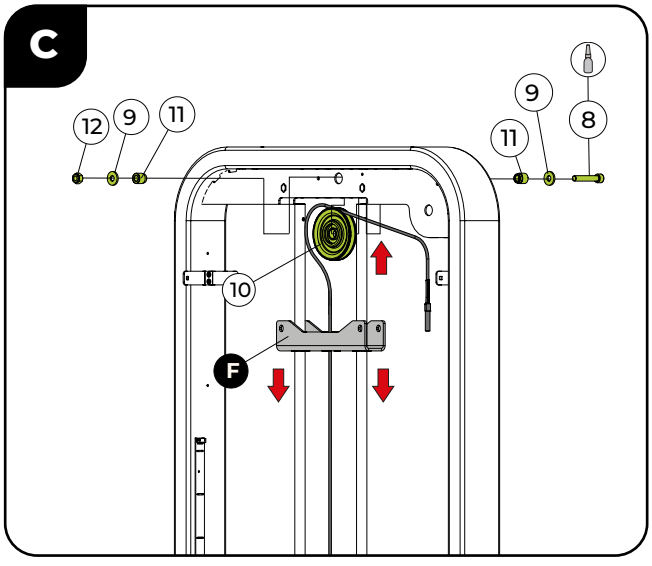

TOOLS

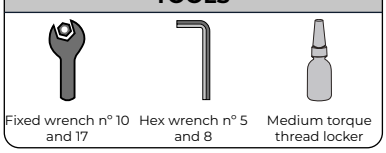

Fixed wrench n° 10 and 17 | Hex wrench n° 5 and 8 | Medium torque thread locker

100%

⚠ DANGER!

IF IT IS NECESSARY TO MOVE OR TRANSPORT THE EQUIPMENT, DO NOT DO SO WITH THE WEIGHT STACK ASSEMBLED. RISK OF ACCIDENT OR DAMAGE TO THE EQUIPMENT.

ASSEMBLY OF THE EQUIPMENT

Step 03

	NAME	Qty.
8	Hex socket head cap screw - M10x60	1x
9	Flat washer - 10,3x3,0	2x
10	Pulley with fixed bearing	1x
11	Pulley bushing	2x
12	Nylon insert lock nut - M10	1x
14	Hex socket head cap screw - M5x50	2x
15	Nylon insert lock nut - M5	2x

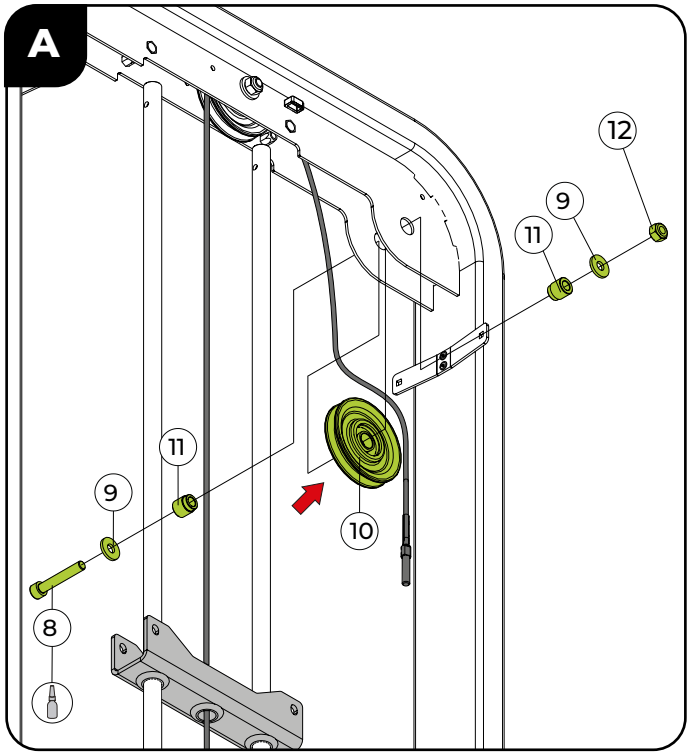

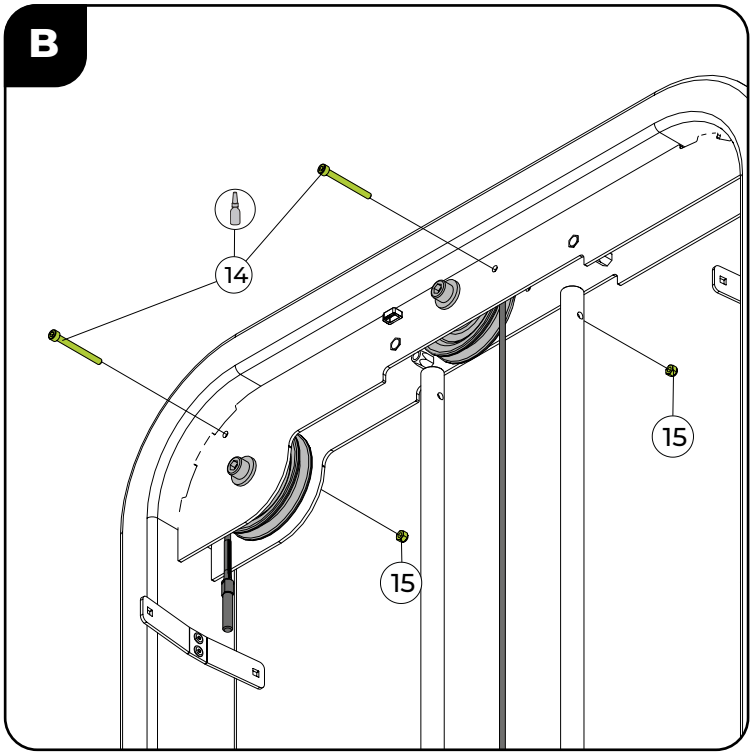

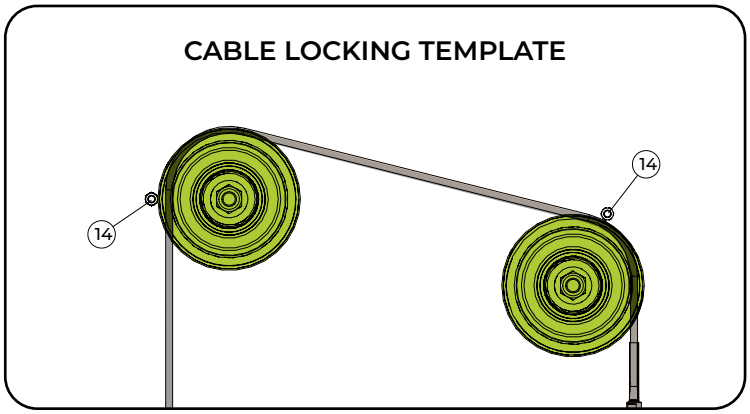

TOOLS



Fixed wrench n° 8 and 17 | Hex wrench n° 4 and 8 | Medium torque thread locker



NOTE: Some parts have been hidden to facilitate visualization.

Step 04

	NAME	Qty.
F	Cable guide support	
2	Flat washer - 08,4x2,0	4x
7	Nylon insert lock nut - M6	2x
16	Hex socket head cap screw - M8x25	4x
17	Weight rod lock	4x
18	Hex head screw - M6x40	2x

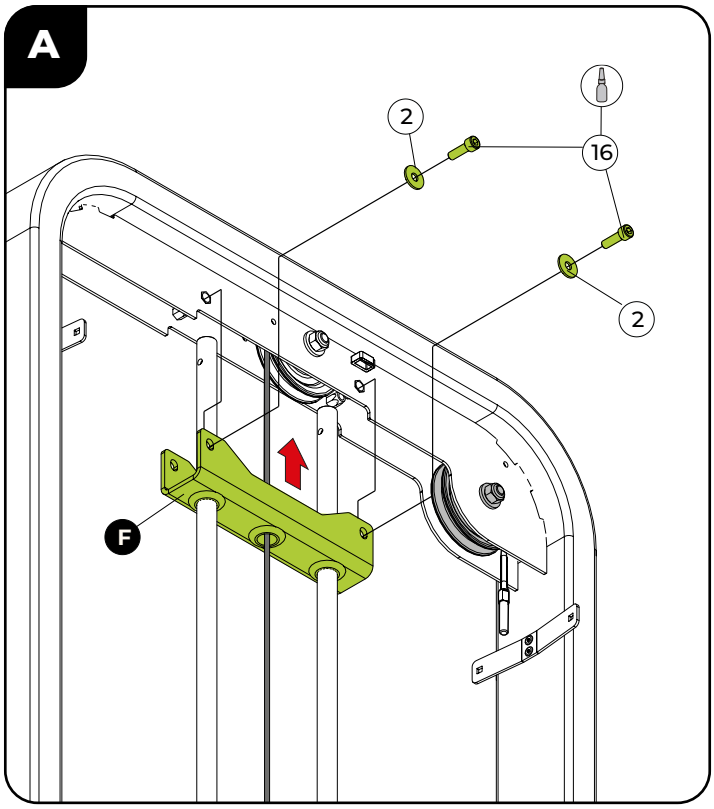

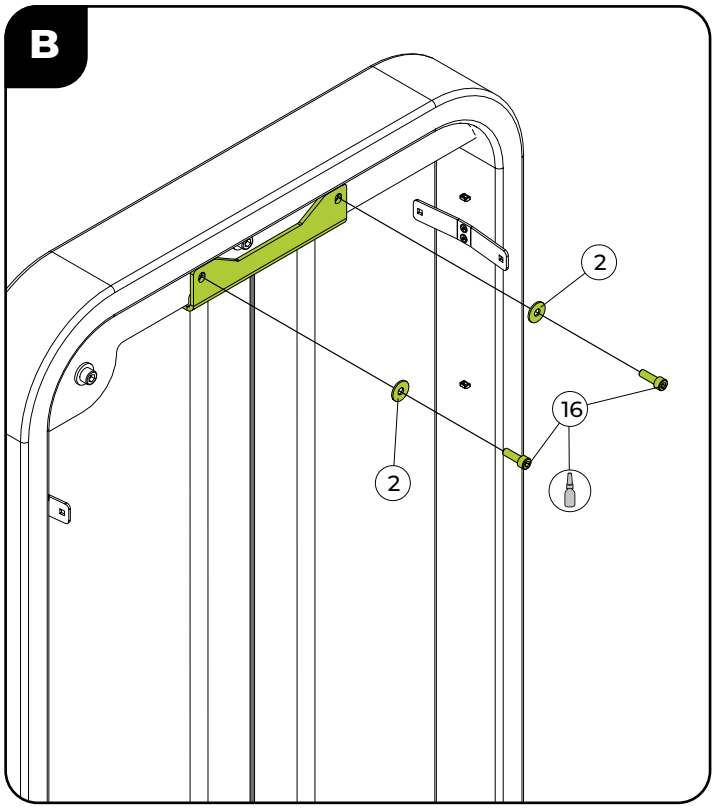

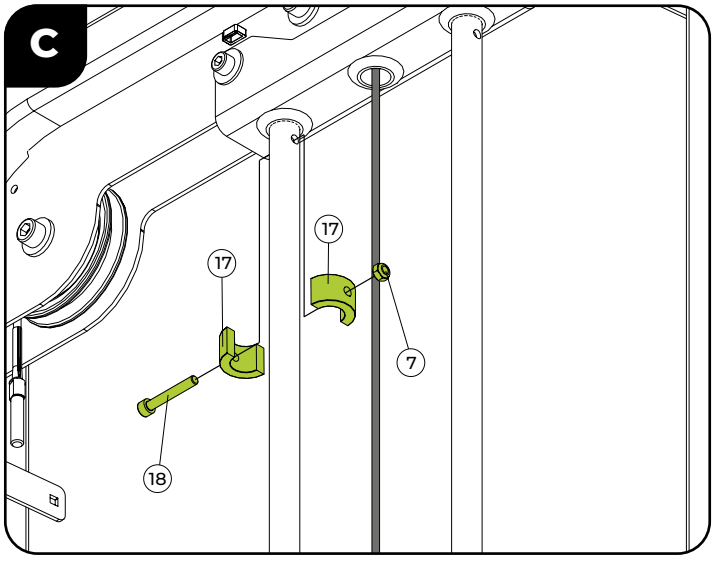

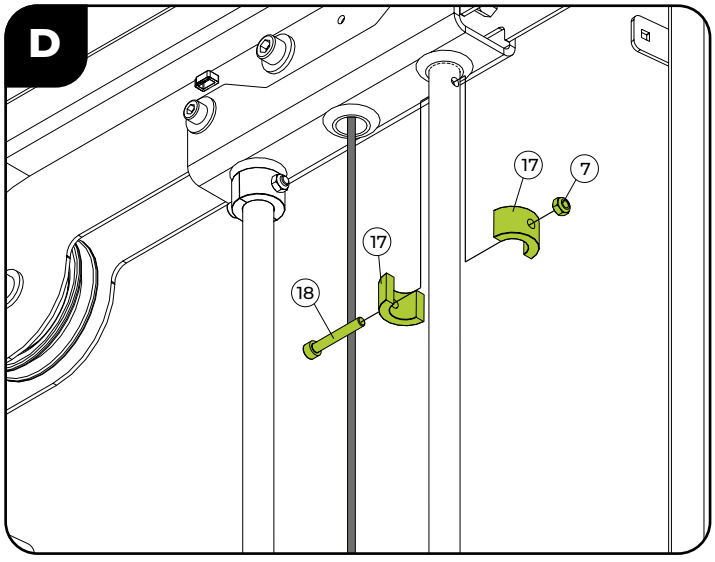

TOOLS

Fixed wrench nº 10 | Hex wrench nº 5 and 6 | Medium torque thread locker

100%

NOTE: Some parts have been hidden to facilitate visualization.

Step 05

	NAME	Qty.
19	Hux nut - M8	1x
20	Hux nut - M8	1x
21	Cable tensioner	1x

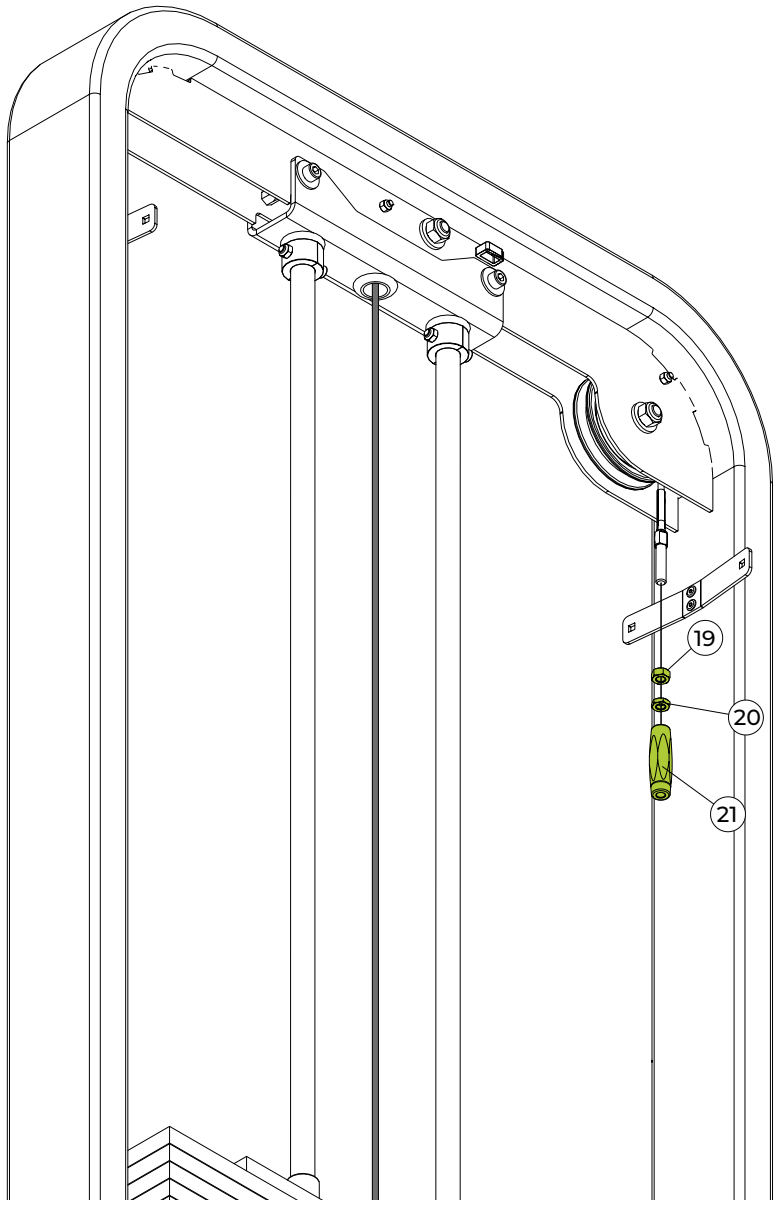

TOOLS

Fixed wrench nº 13

100%

NOTE: Some parts have been hidden to facilitate visualization.

Step 06

	NAME	Qty.
H	Connection body	
9	Flat washer - 10,3x3,0	8x
12	Nylon insert lock nut - M10	4x
22	Hex head screw - M10x65	4x

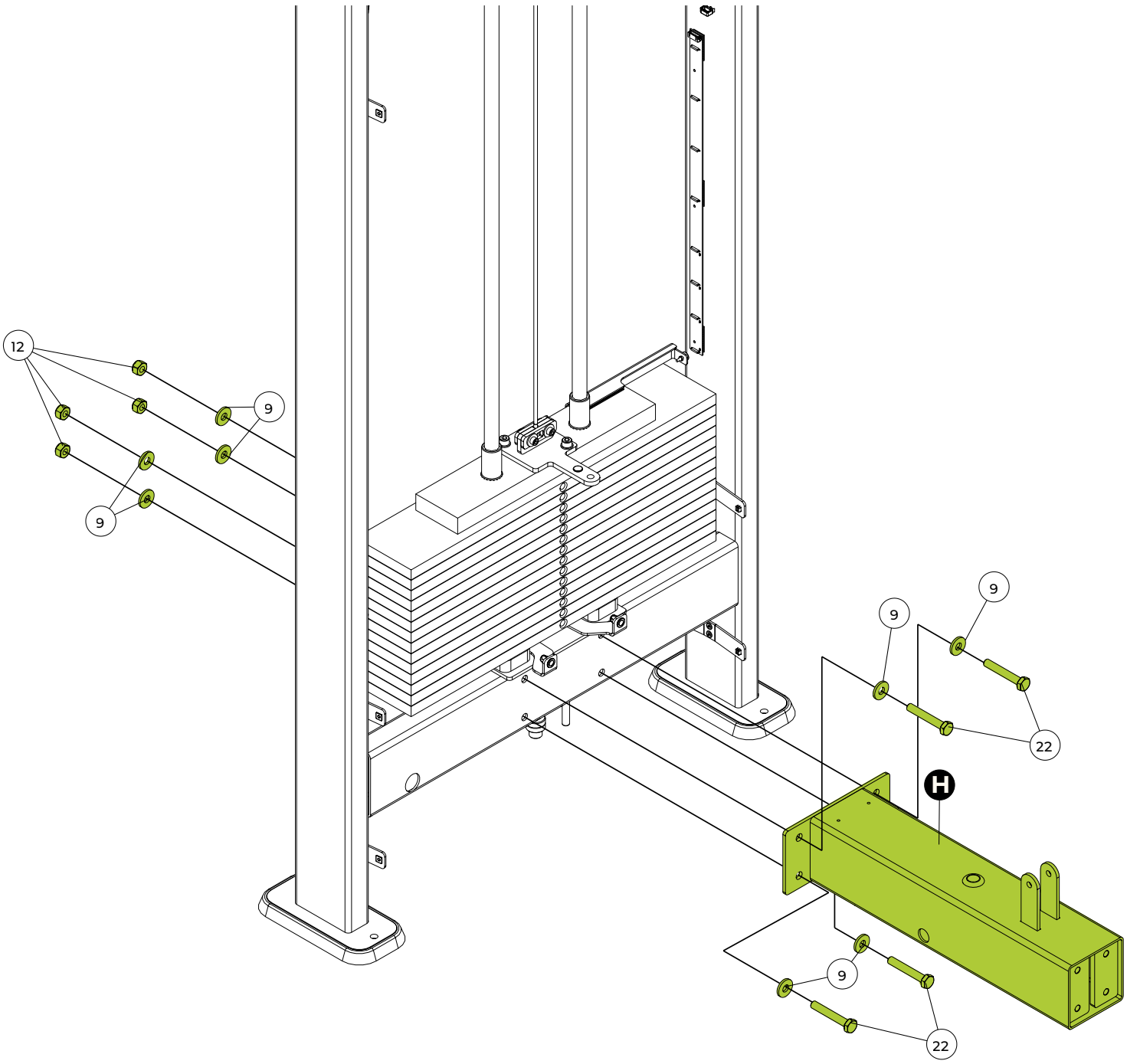

TOOLS

Fixed wrench n° 17

100%

Step 07

	NAME	
I	Front cover*	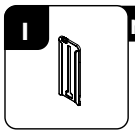

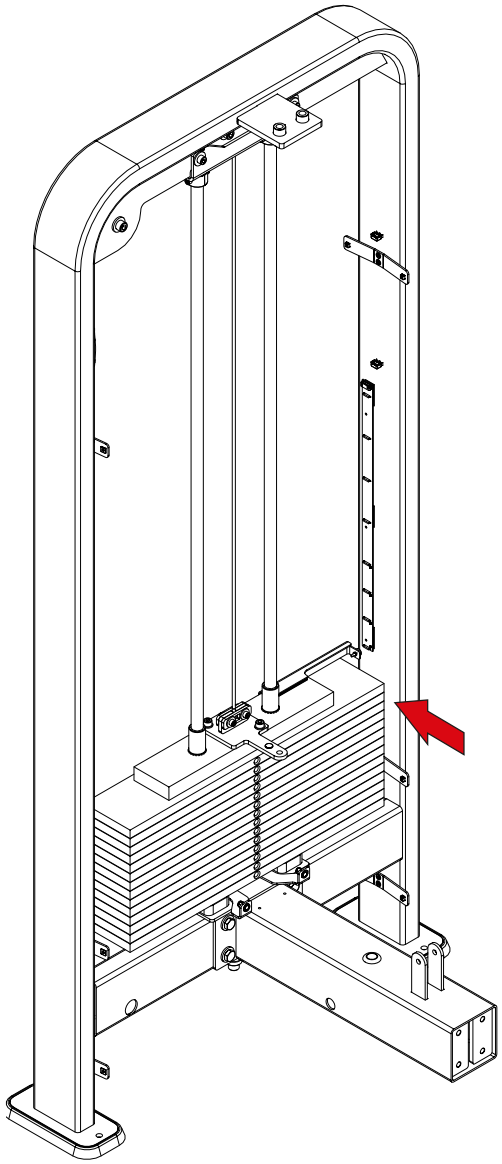

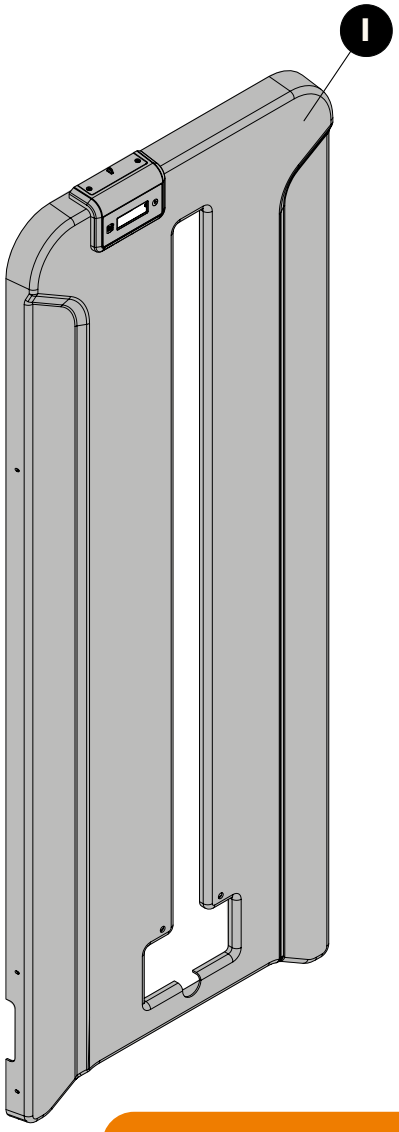

⚠ CAUTION!

CAREFULLY PASS THE FRONT COVER OVER THE LINKAGE BAR TO AVOID DAMAGE.



Step 08

	NAME	Qty.
J	High row chassis	
K	Foot lever	
L	Seat chassis	
M	Upper connection body	
8	Hex socket head cap screw - M10x60	2x
9	Flat washer - 10,3x3,0	16x
12	Nylon insert lock nut - M10	4x
23	Hex socket head cap screw - M10x80	10x
24	Spacer bushing	2x

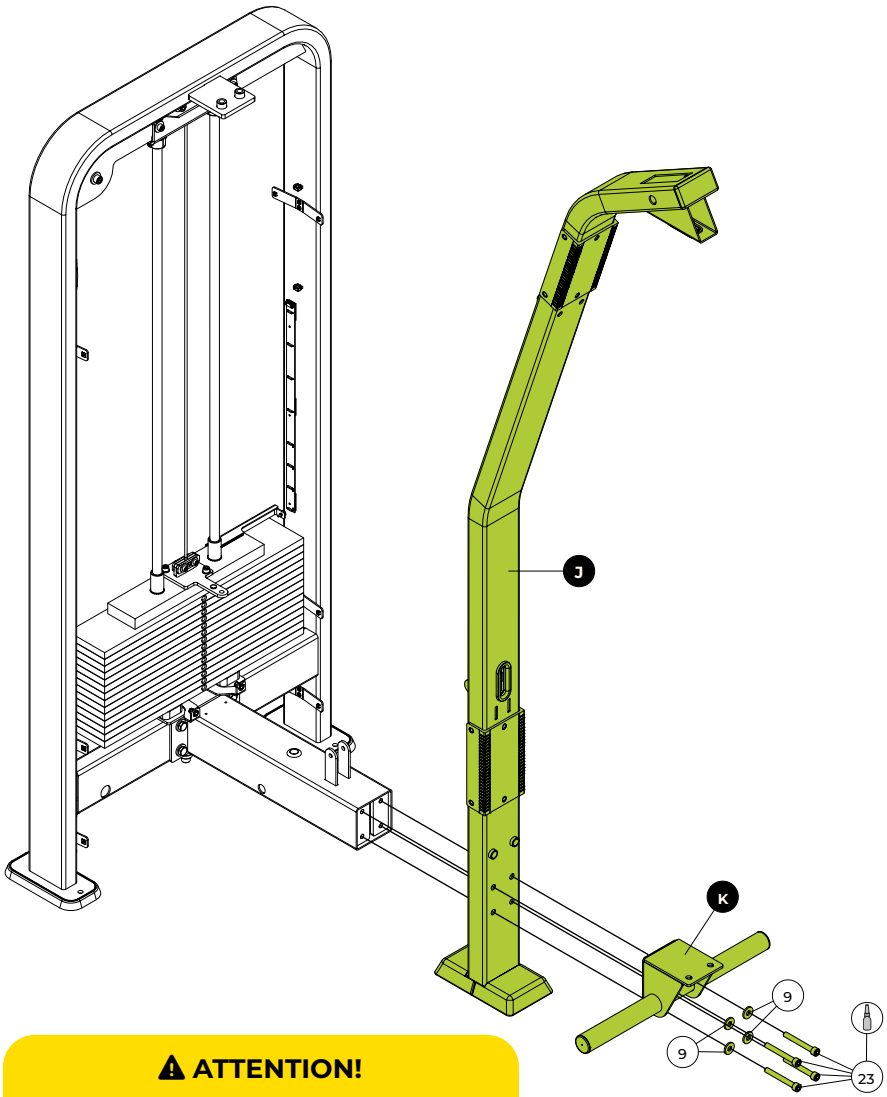

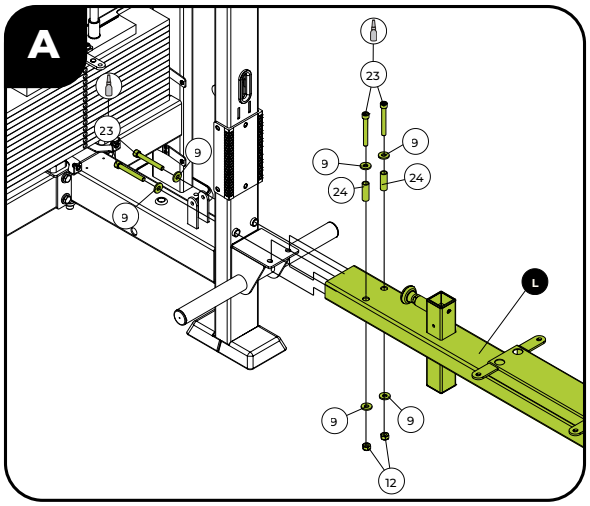

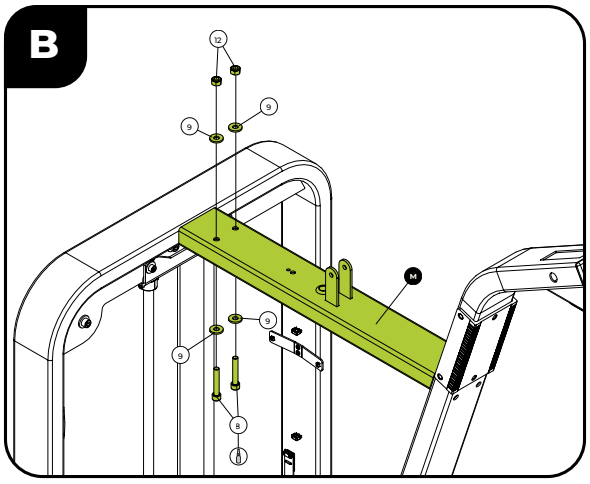

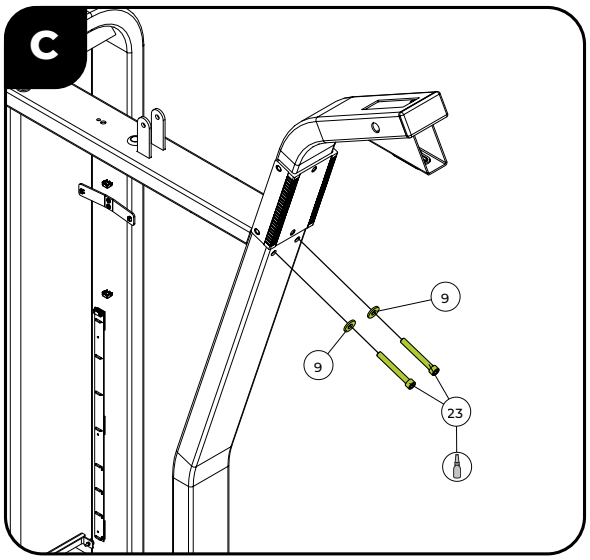

⚠ ATTENTION!

THE FRONT COVER WILL REMAIN ON THE LINKAGE BAR THROUGHOUT THE ENTIRE ASSEMBLY. HANDLE WITH CARE TO AVOID DAMAGE.

TOOLS

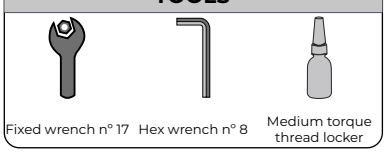



NOTE: Some parts have been hidden to facilitate visualization.

Step 09

	NAME	Qty.
N	Central steel cable	
2	Flat washer - 08,4x2,0	2x
3	Nylon insert lock nut - M8	1x
10	Pulley with fixed bearing	2x
12	Nylon insert lock nut - M10	1x
27	Chamfered pulley cover	2x
28	Steel cable lock pin	6x
29	Hex socket head cap screw - M8x55	1x
31	Spacer bushing	2x
32	Hex socket head cap screw - M10x120	1x
33	Pulley bushing	2x
34	Pulley cover	2x

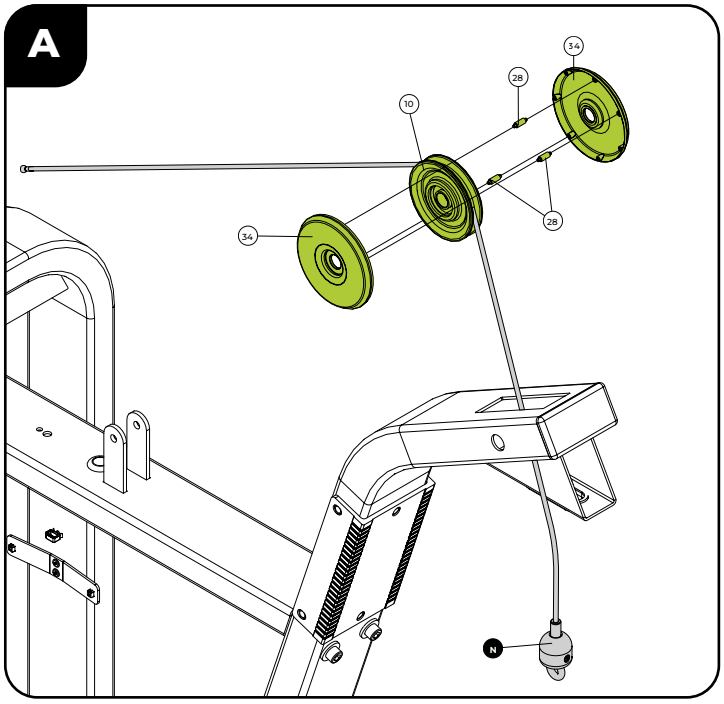

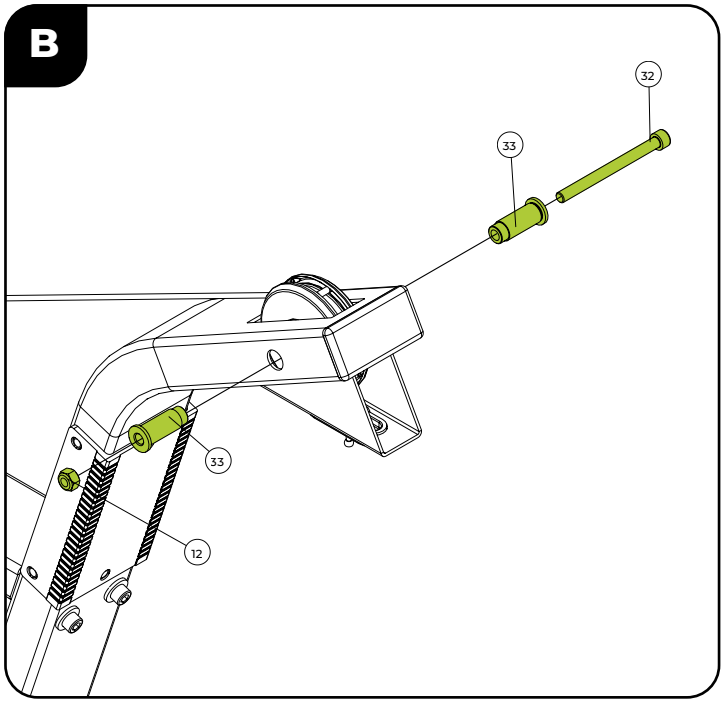

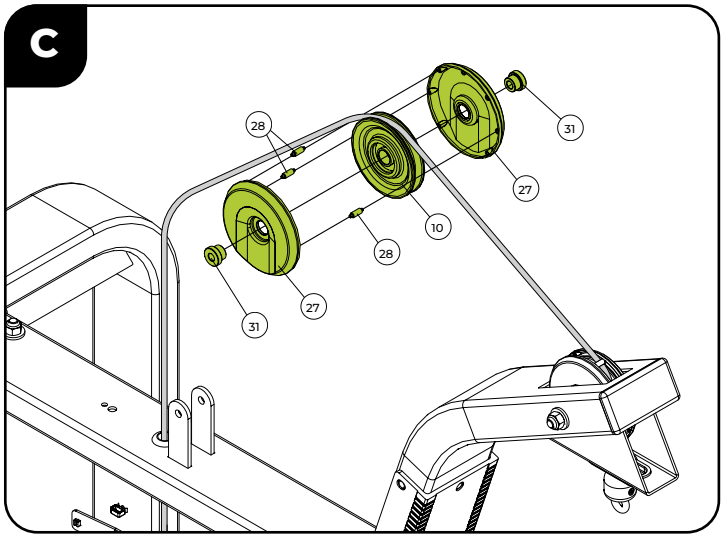

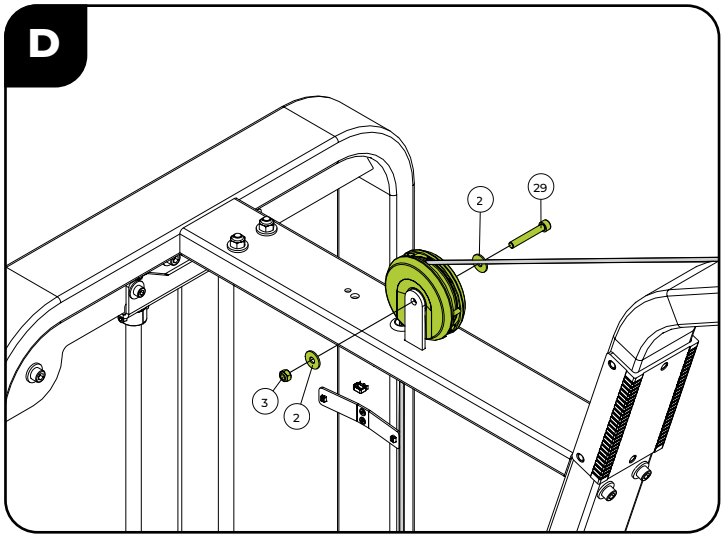

TOOLS

Fixed wrench n° 13 and 17

Hex wrench n° 6 and 8

100%

NOTE: Some parts have been hidden to facilitate visualization.

ASSEMBLY OF THE EQUIPMENT

Step 10

	NAME	Qty.
N	Central steel cable	
2	Flat washer - 08,4x2,0	2x
3	Nylon insert lock nut - M8	1x
10	Pulley with fixed bearing	1x
14	Hex socket head cap screw - M5x50	1x
25	Cable clamp	1x
26	Flat washer - G.A 06,4x1,6	1x
27	Chamfered pulley cover	2x
28	Steel cable lock pin	3x
29	Hex socket head cap screw - M8x55	1x
30	Pulley fixing plate	2x
31	Spacer bushing	2x

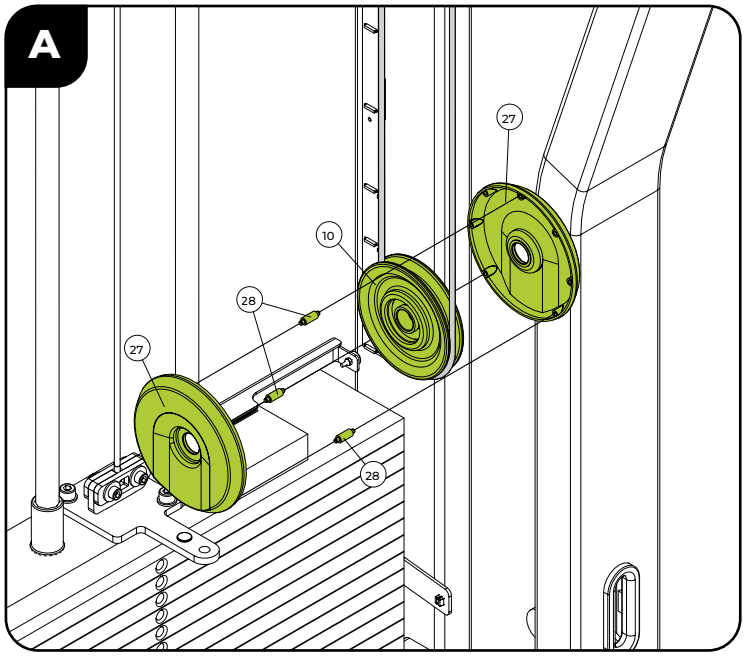

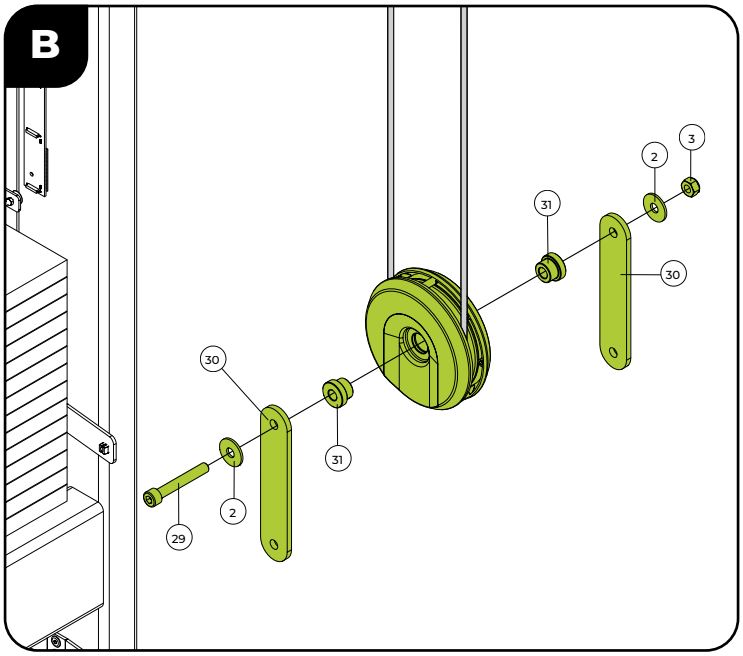

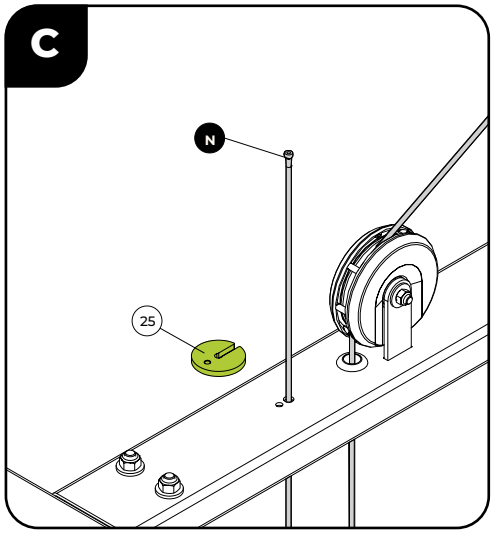

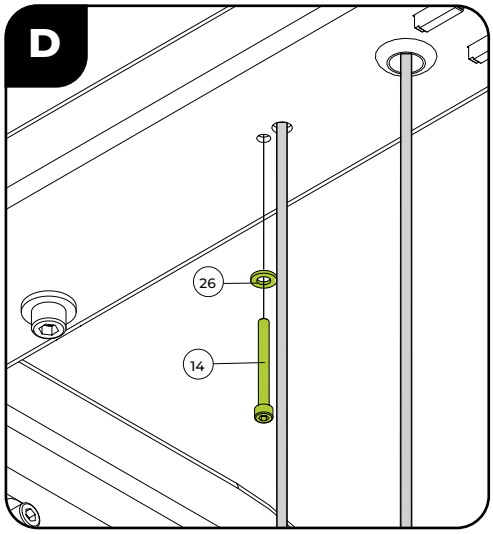

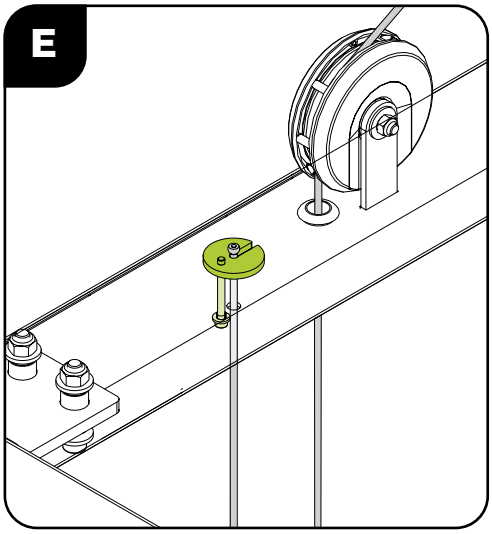

TOOLS


Fixed wrench n° 13


Hex wrench n° 4 and 6


Medium torque thread locker



Step 11

	NAME	Qty.
O	Main steel cable	
2	Flat washer - 08,4x2,0	2x
3	Nylon insert lock nut - M8	1x
10	Pulley with fixed bearing	1x
27	Chamfered pulley cover	2x
28	Steel cable lock pin	3x
29	Hex socket head cap screw - M8x55	1x
31	Spacer bushing	2x

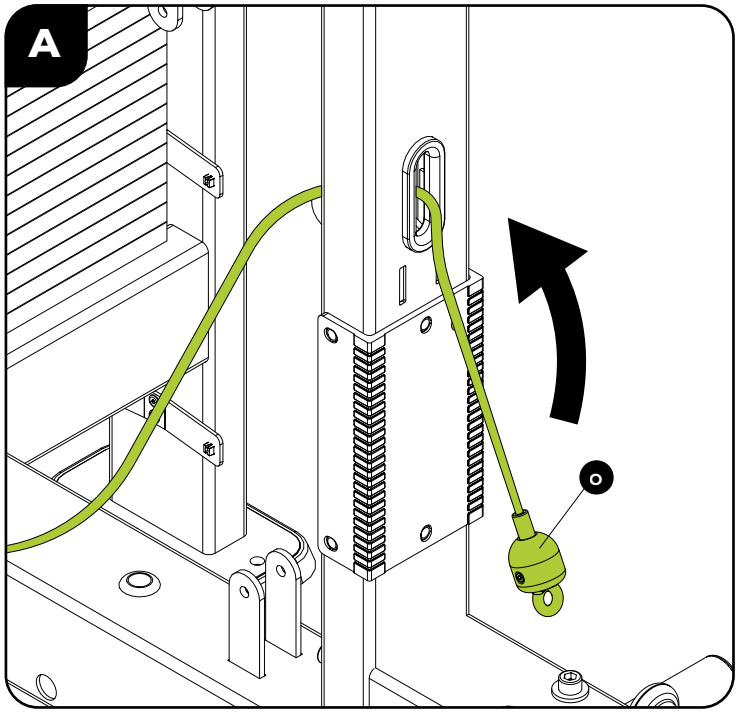

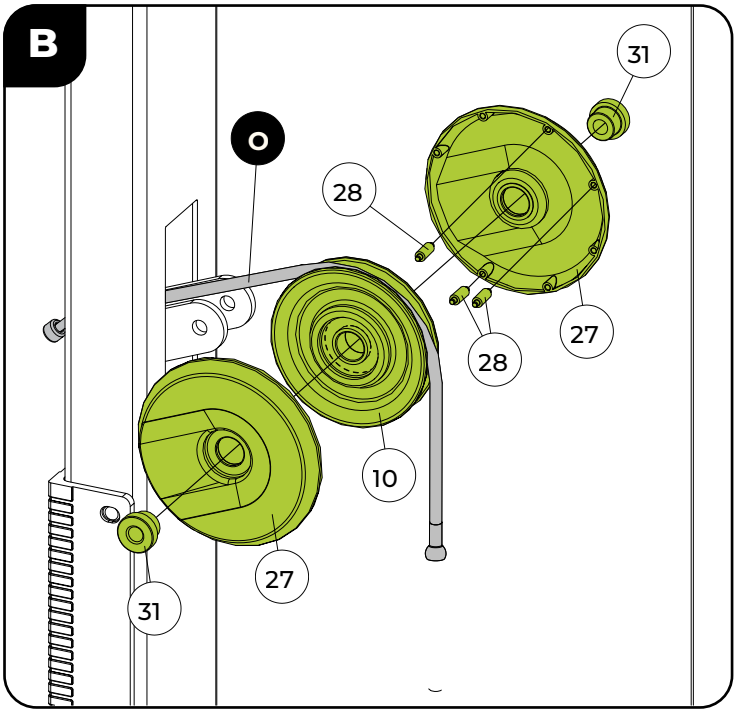

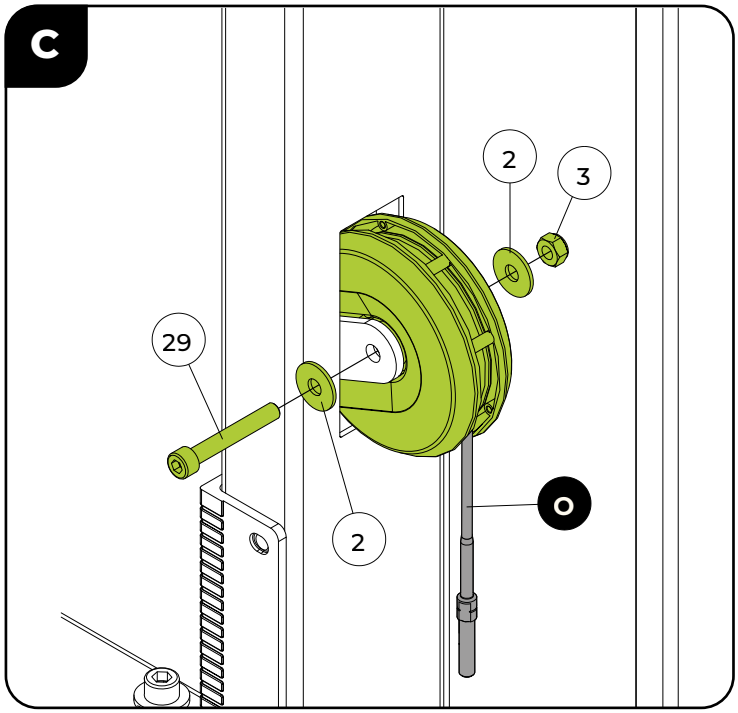

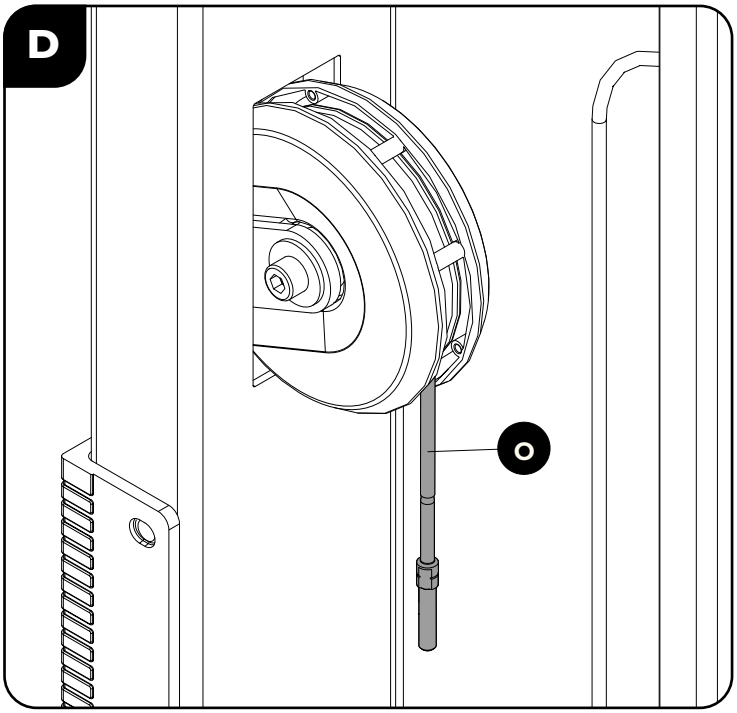

TOOLS

Fixed wrench n° 13 Hex wrench n° 6

100%

ASSEMBLY OF THE EQUIPMENT

Step 12

	NAME	Qty.
O	Main steel cable	
2	Flat washer - 08,4x2,0	4x
3	Nylon insert lock nut - M8	2x
10	Pulley with fixed bearing	2x
27	Chamfered pulley cover	4x
28	Steel cable lock pin	6x
29	Hex socket head cap screw - M8x55	2x
31	Spacer bushing	4x

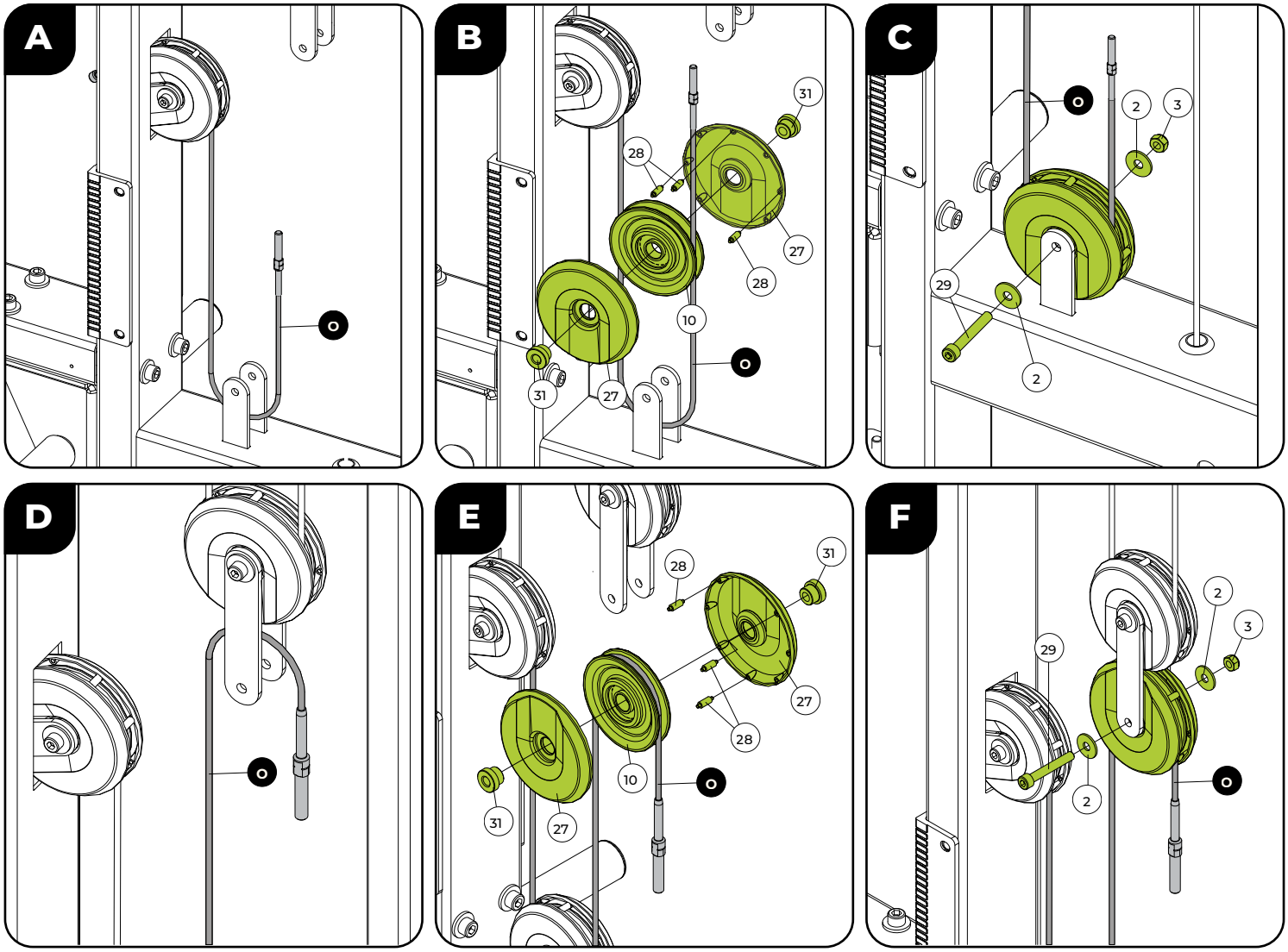

TOOLS

Fixed wrench n° 13 Hex wrench n° 6

100%

Step 13

	NAME	Qty.
O	Main steel cable	
10	Pulley with fixed bearing	1x
12	Nylon insert lock nut - M10	1x
28	Steel cable lock pin	3x
32	Hex socket head cap screw - M10x120	1x
33	Hex socket head cap screw - M10x120	2x
34	Pulley cover	2x

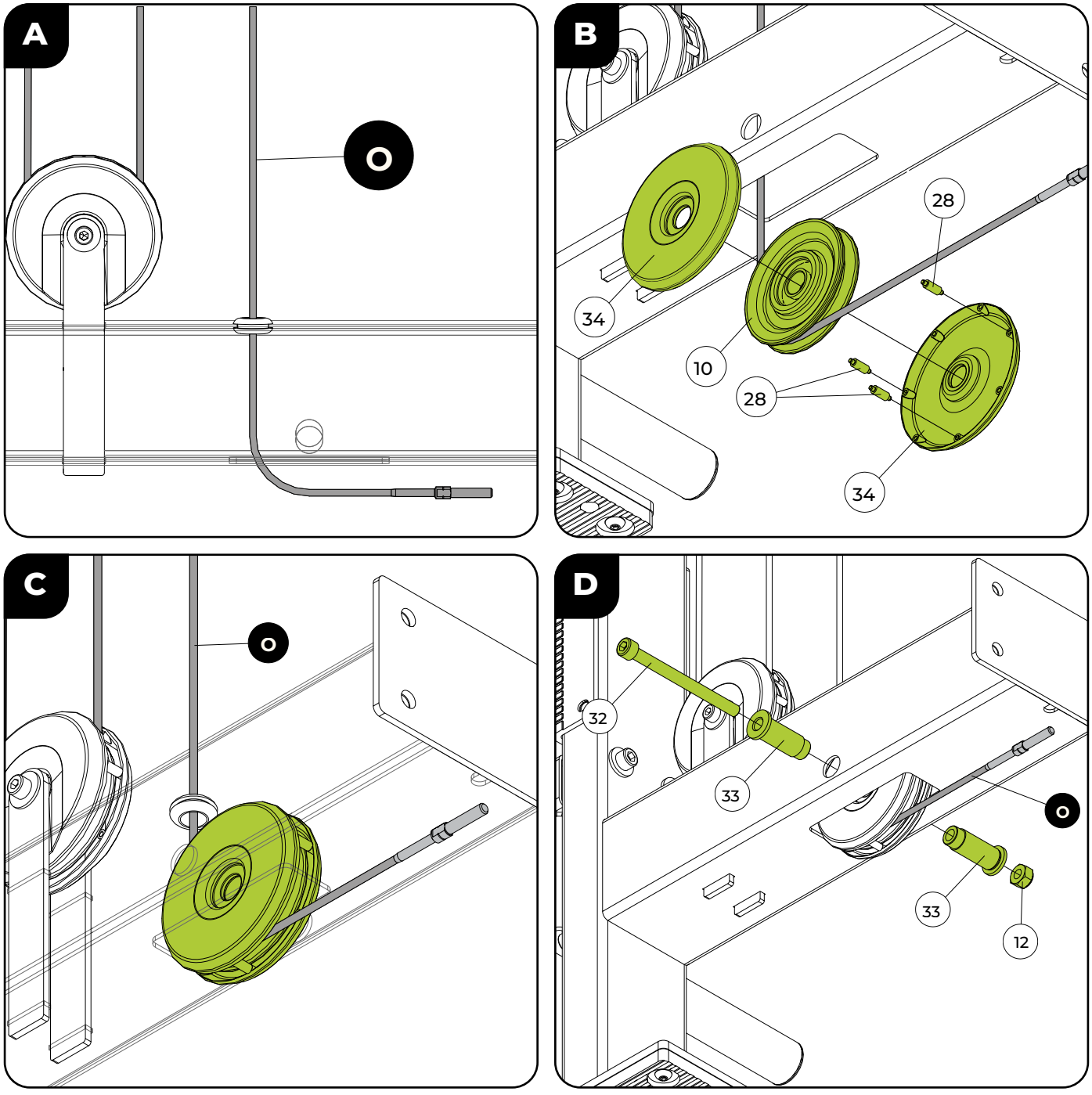

TOOLS

Fixed wrench n° 17 Hex wrench n° 8

100%

Step 14

	NAME	Qty.
O	Main steel cable	
2	Flat washer - 08,4x2,0	2x
10	Pulley with fixed bearing	2x
16	Hex socket head cap screw - M8x25	2x
35	Hux nut - M8	1x

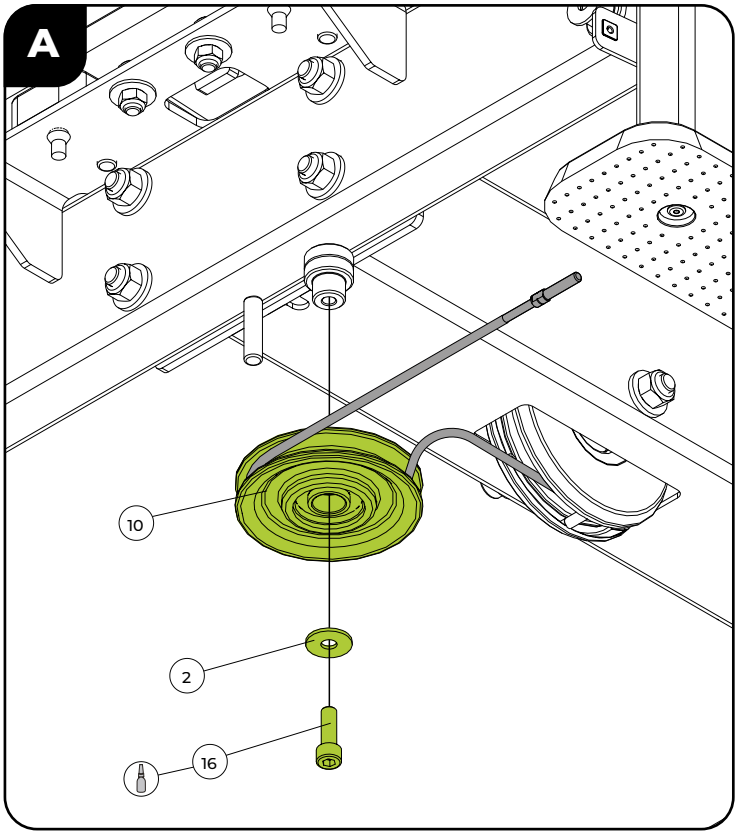

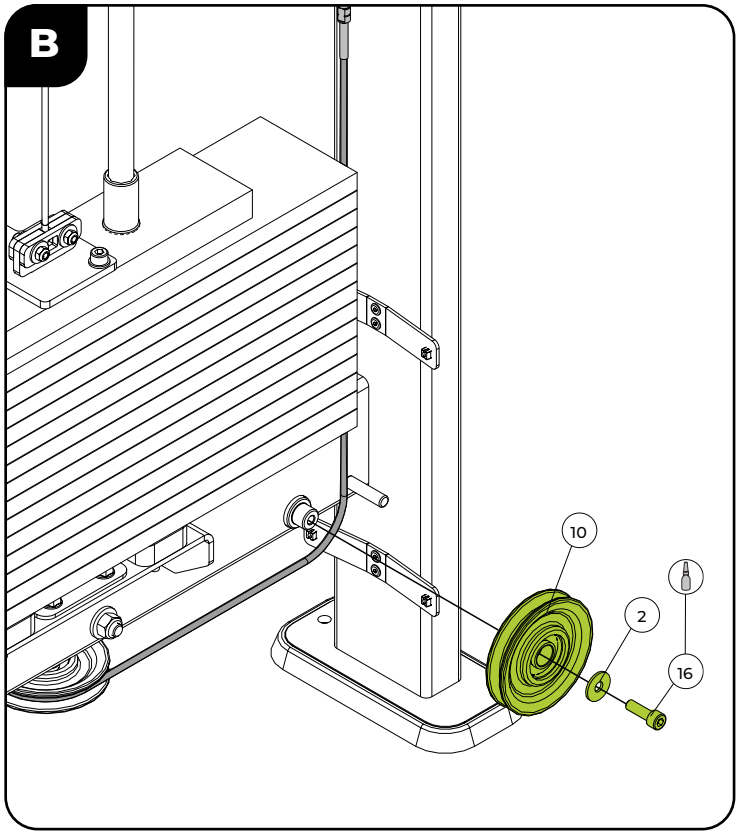

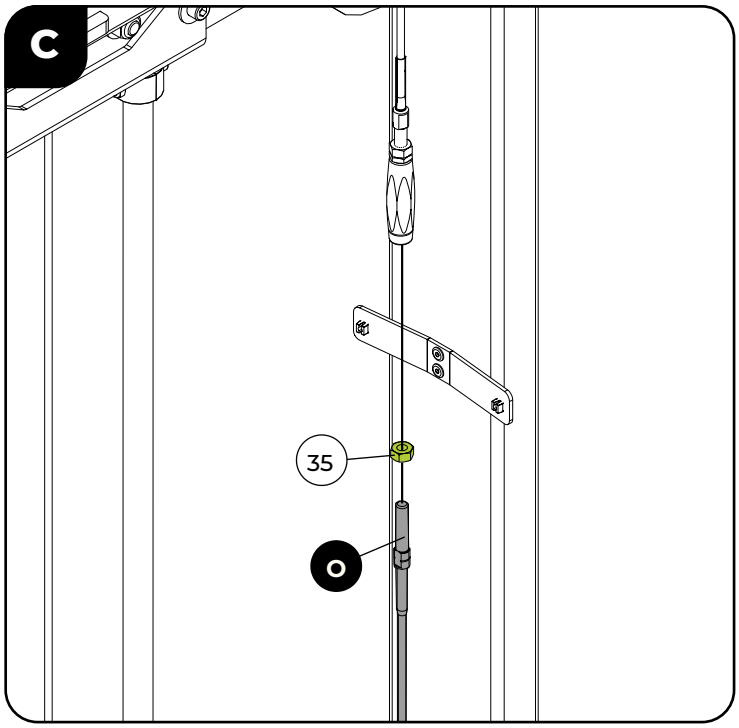

TOOLS

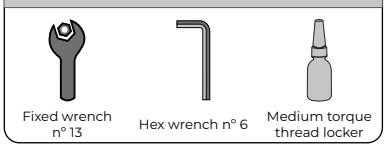



Step 15

44	NAME	Qty.
	Weight label	1x

A

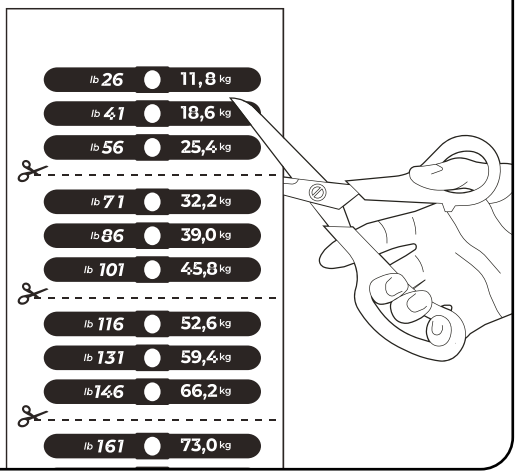

Cut the label along the indicated dotted line, as shown in the image.

B

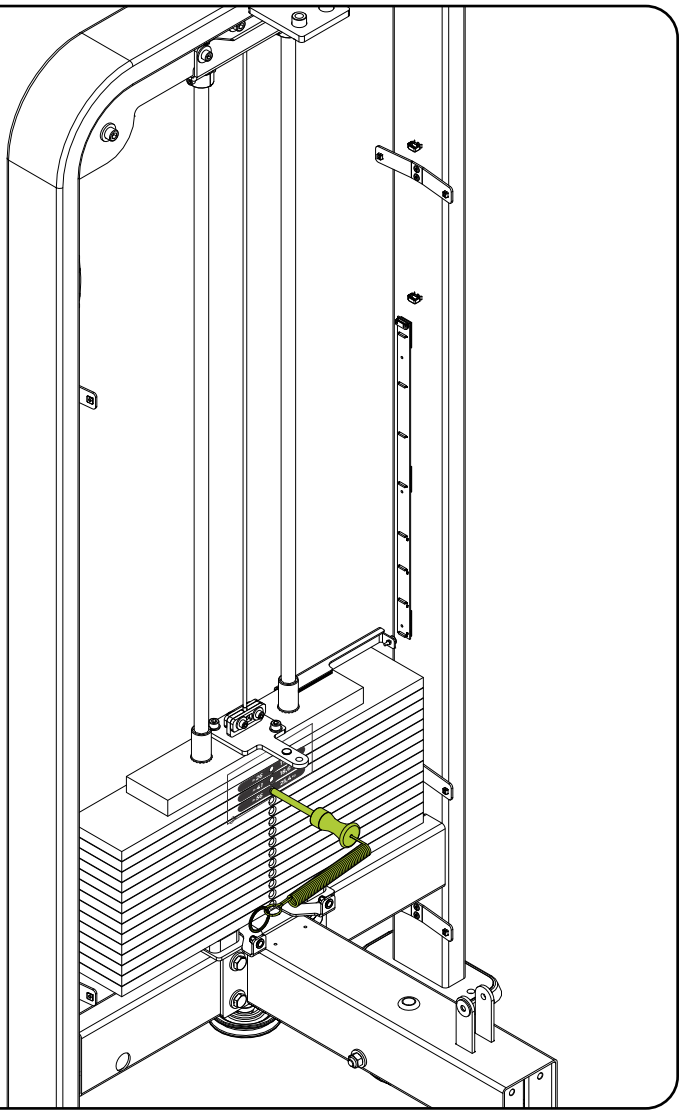

Position the cut label on the tower, as shown in the image. Use the selector pin as a guide for the indicated hole, without worrying about possible label overhang. Repeat the process as needed, remembering that no label should be applied to the top plate.

TOOLS



Scissors

NOTE: Some parts have been hidden to facilitate visualization.

Step 16 - MODEL WITH COUNTER

G	NAME
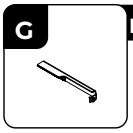	Counter sensor support

A

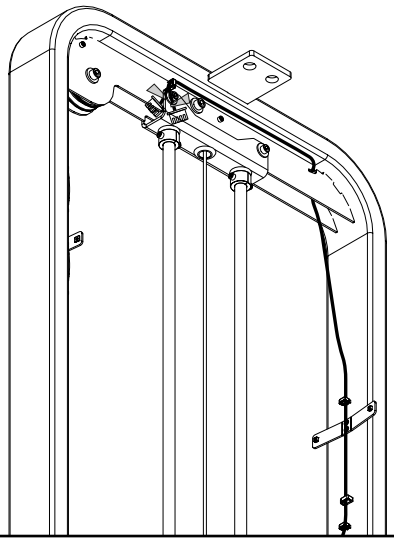

B

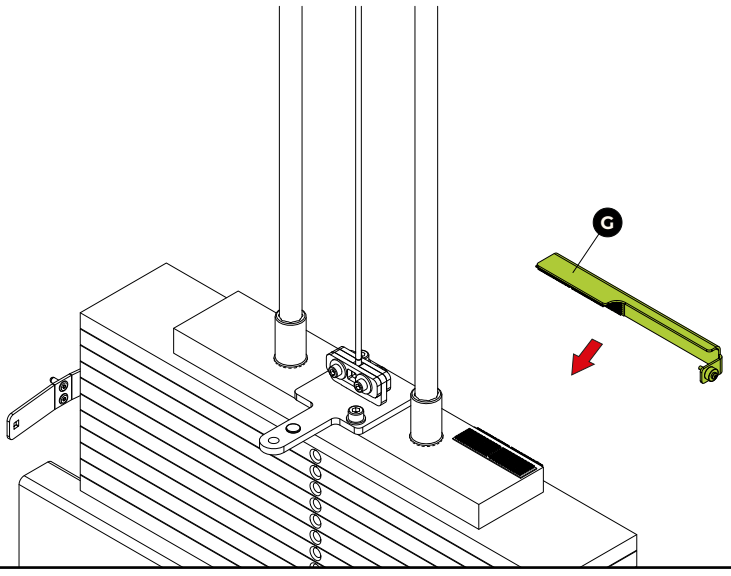

Pass the Hall sensor plate connection cable through the cable guide and through the chassis hole.

NOTE: Some parts have been hidden to facilitate visualization.

Step 17 - MODEL WITH COUNTER

	NAME	
I	Front cover	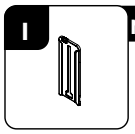

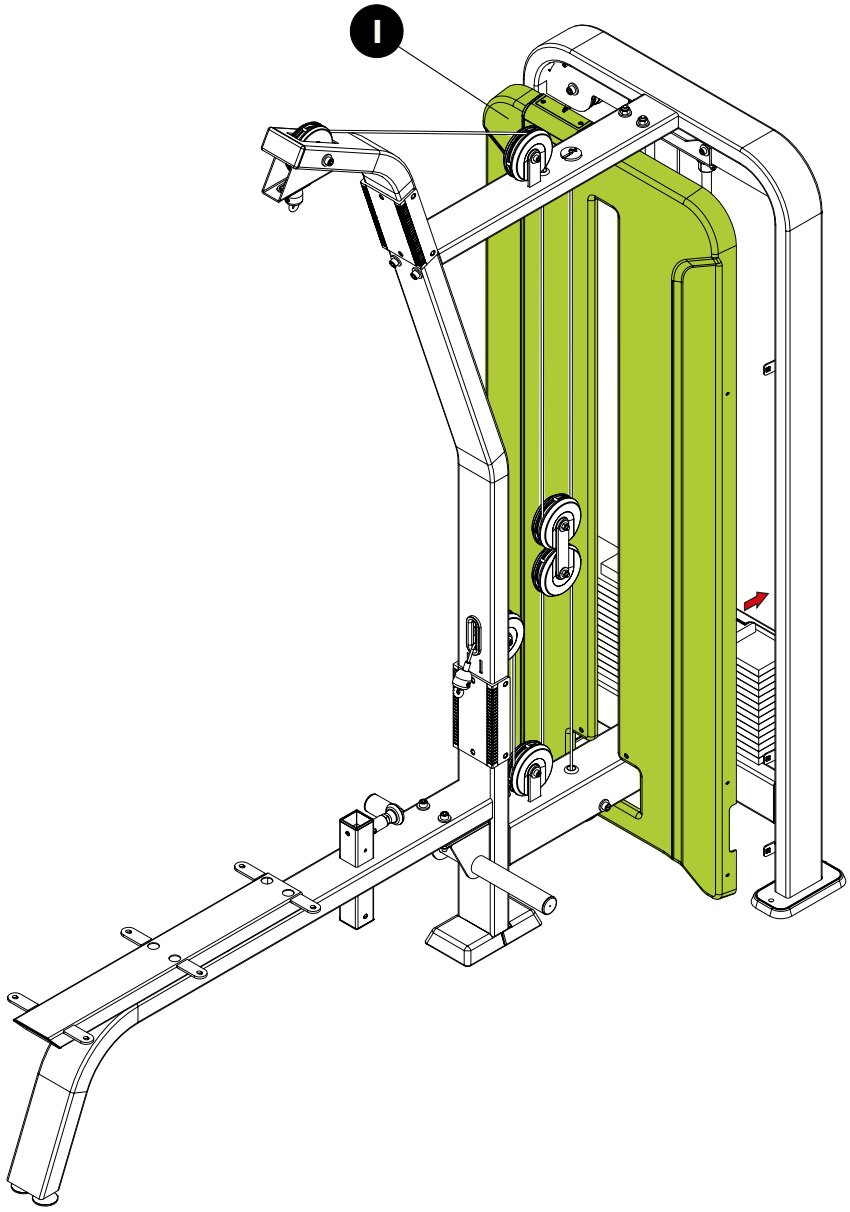

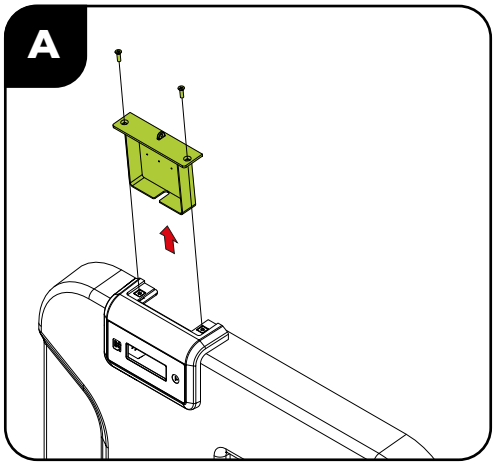

A - Remove the counter cover to facilitate viewing of the plate.

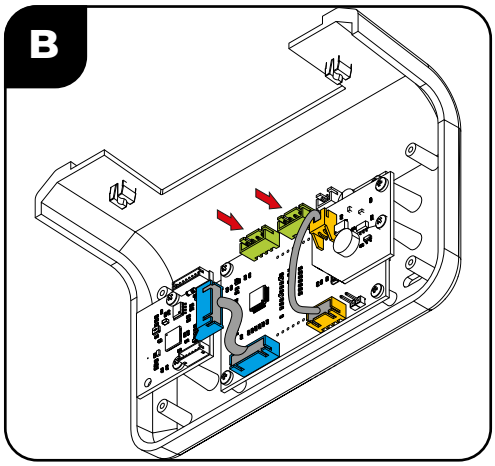

B - Connect the cable to the input according to the identification label on the cable (CN1 or CN2).

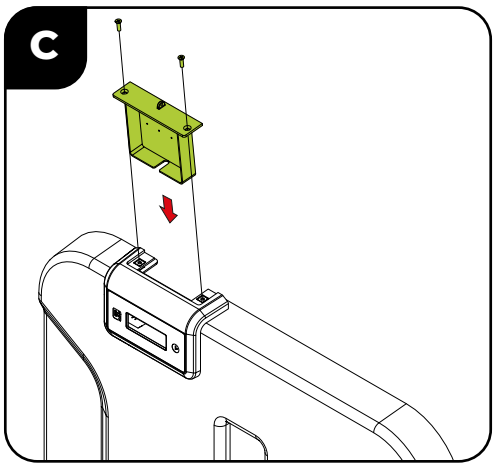

C - Put the cover back on.

TOOLS

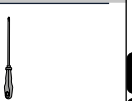

Phillips screwdriver



NOTE: Some parts have been hidden to facilitate visualization.

Step 18 - MODEL WITHOUT COUNTER

	NAME	
I	Front cover	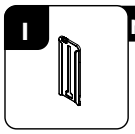

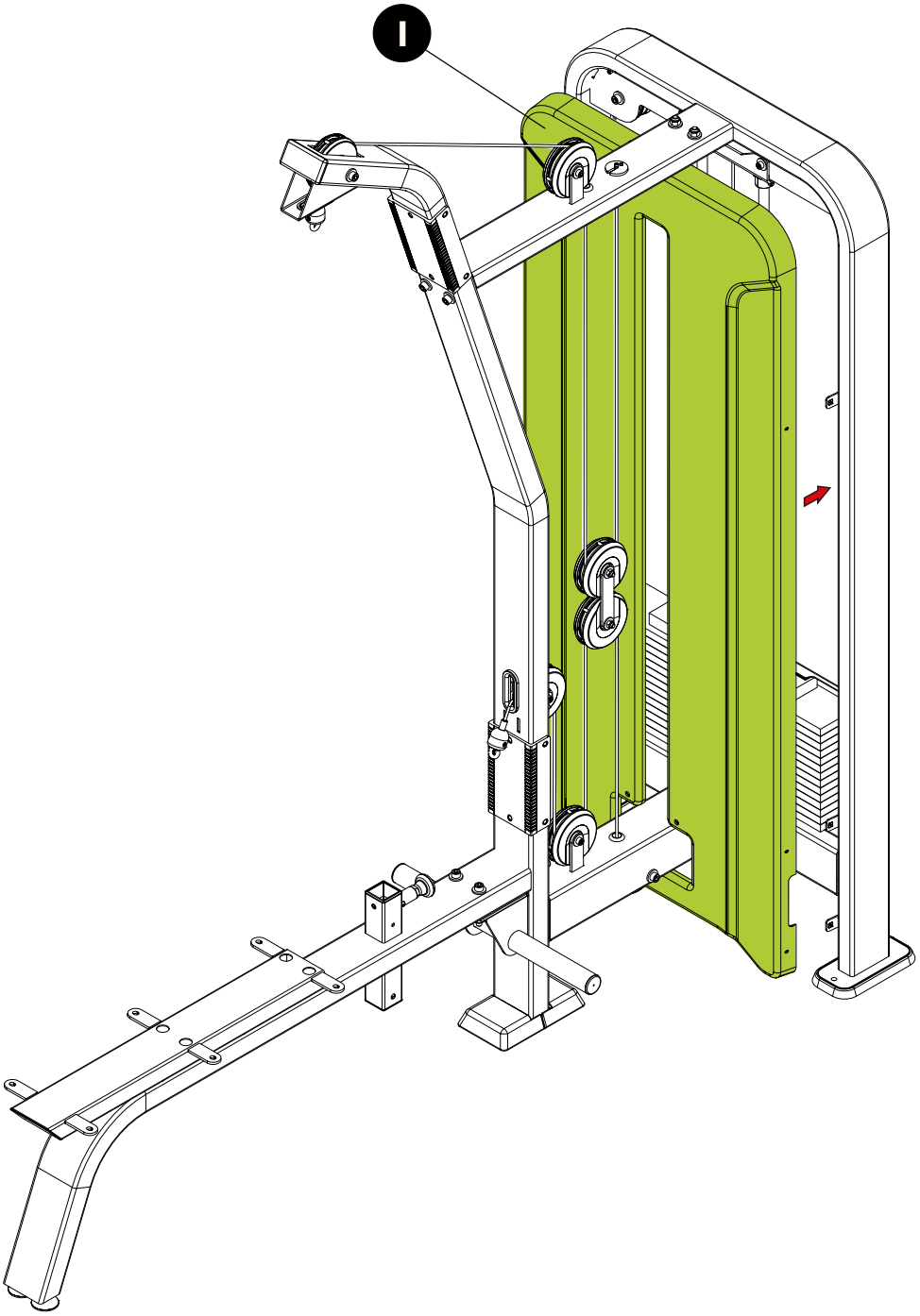

Step 19

	NAME	Qty.
2	Flat washer - 08,4x2,0	2x
41	Philips screw - Ø4,0x12	6x
42	Button head socket cap screw - M8x20	2x

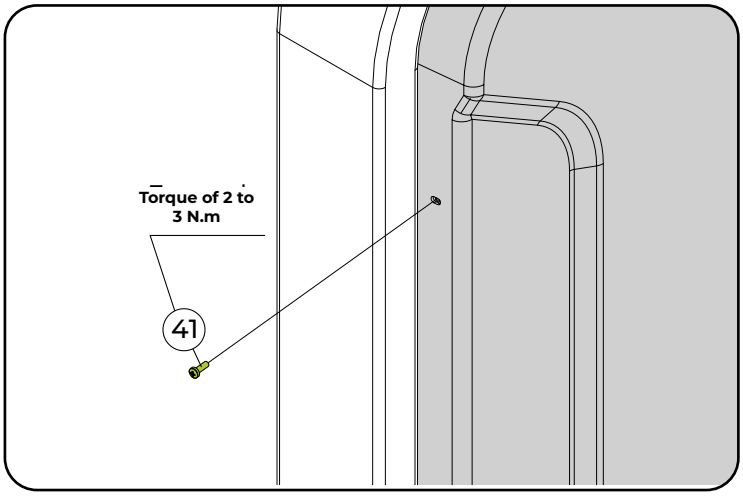

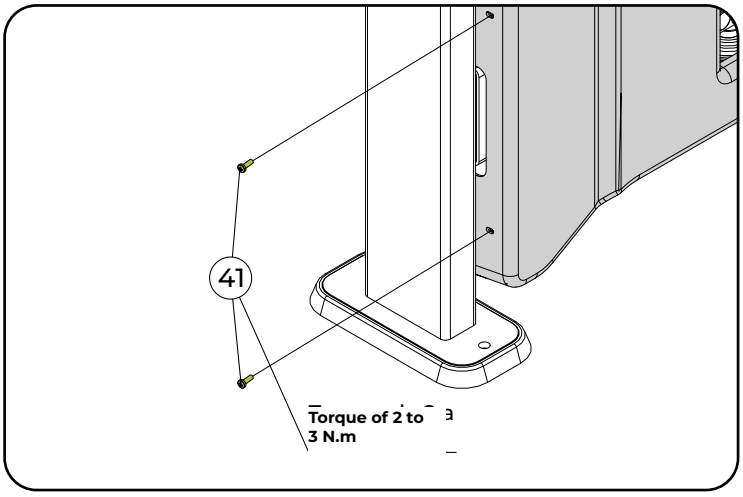

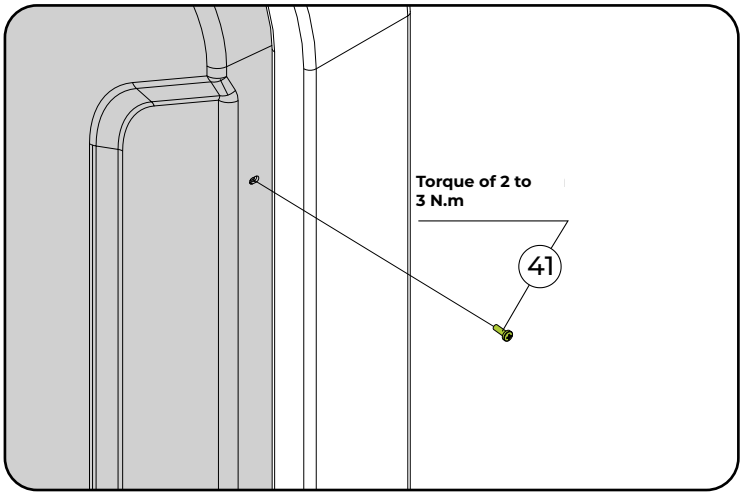

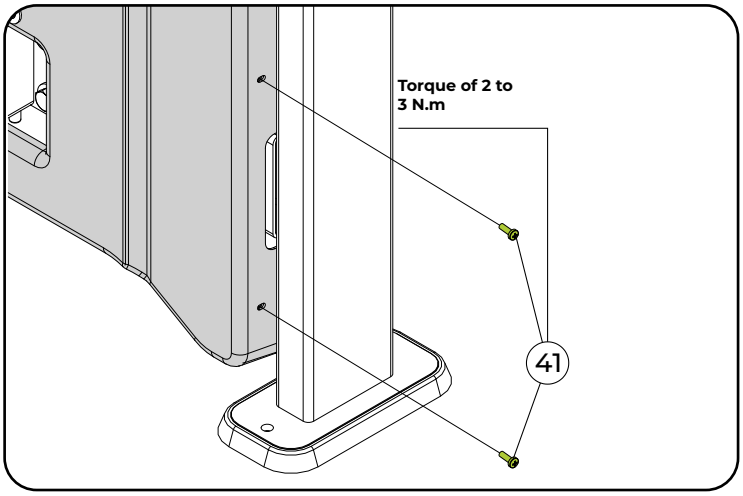

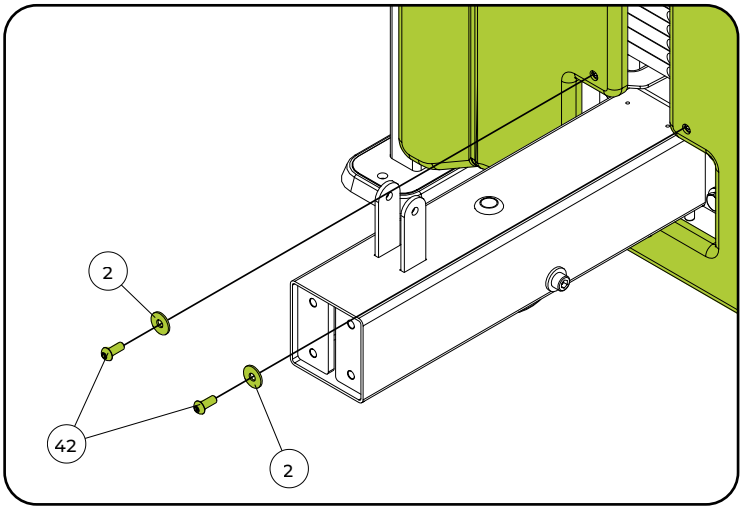

TOOLS


Hex wrench nº 5


Phillips screwdriver

Torque wrench



NOTE: Some parts have been hidden to facilitate visualization.

Step 20

P	NAME
	Rear cover

41	NAME	Qty.
	Philips screw - Ø4,0x12	6x

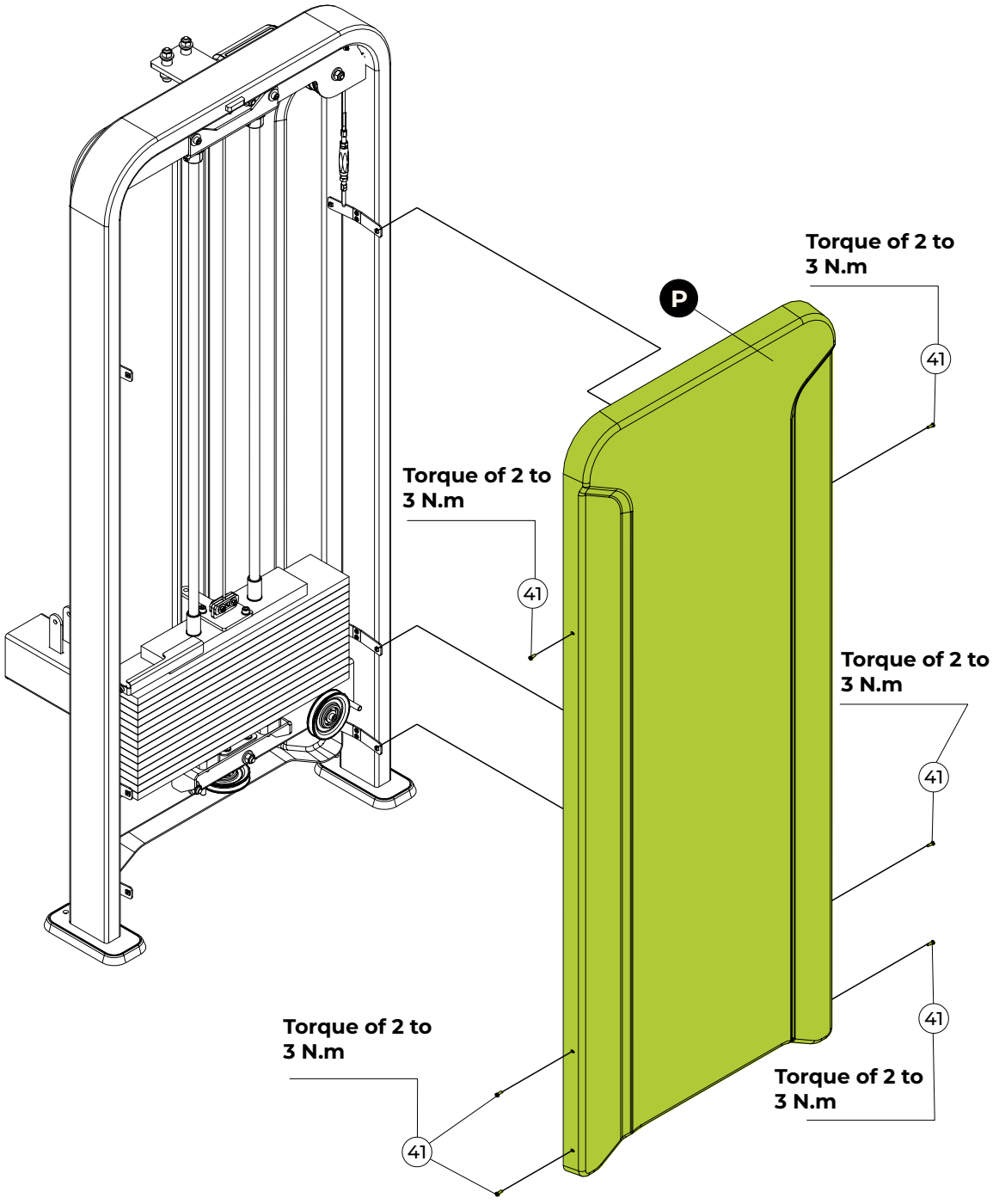

TOOLS

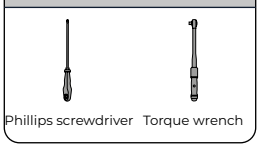



NOTE: Some parts have been hidden to facilitate visualization.

Step 21

	NAME	Qty.
Q1	Leg support	
Q2	Rail	
36	Button head socket cap screw - M8x25	3x
38	Lock washer	3x
39	Retaining ring	2x
40	Lock pin	1x

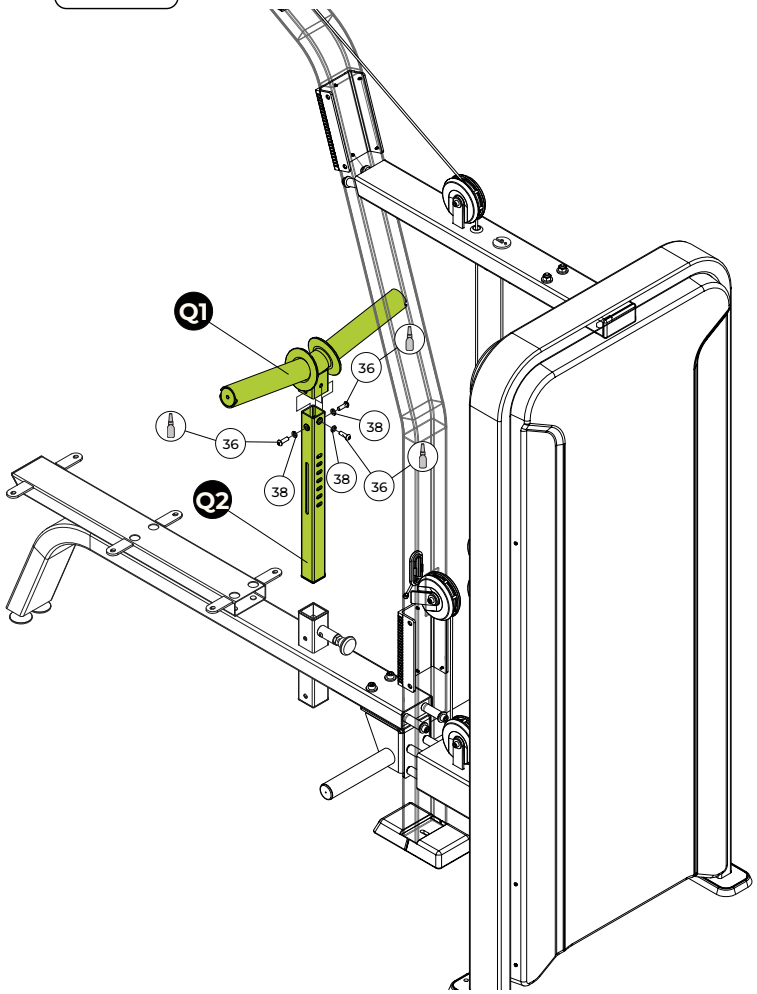

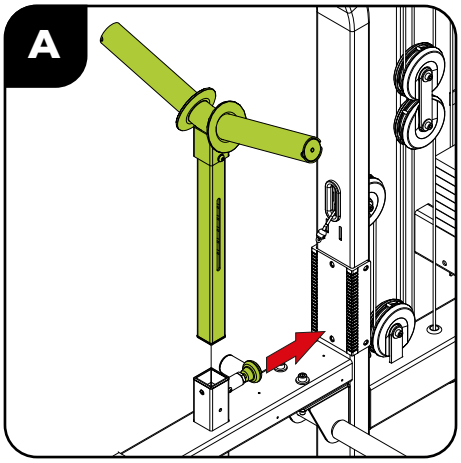

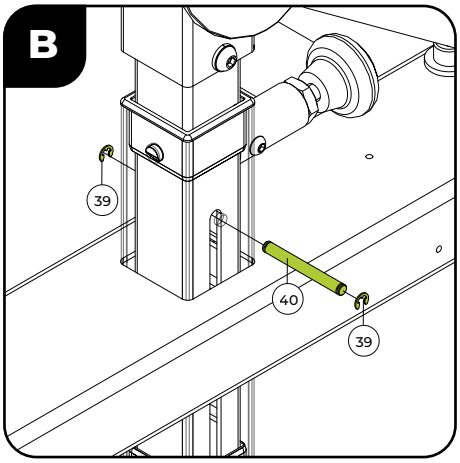

TOOLS



Hex wrench n° 6

100%

⚠ ATTENTION!

PULL THE SELECTOR PIN TO ASSEMBLE THE LEG SUPPORT.

Step 22

	NAME	Qty.
R	Thigh pad upholstery	
S	Seat upholstery	
34	Pulley cover	2x
36	Button head socket cap screw - M8x25	8x
37	Flat washer - M10	2X
38	Lock washer	6x

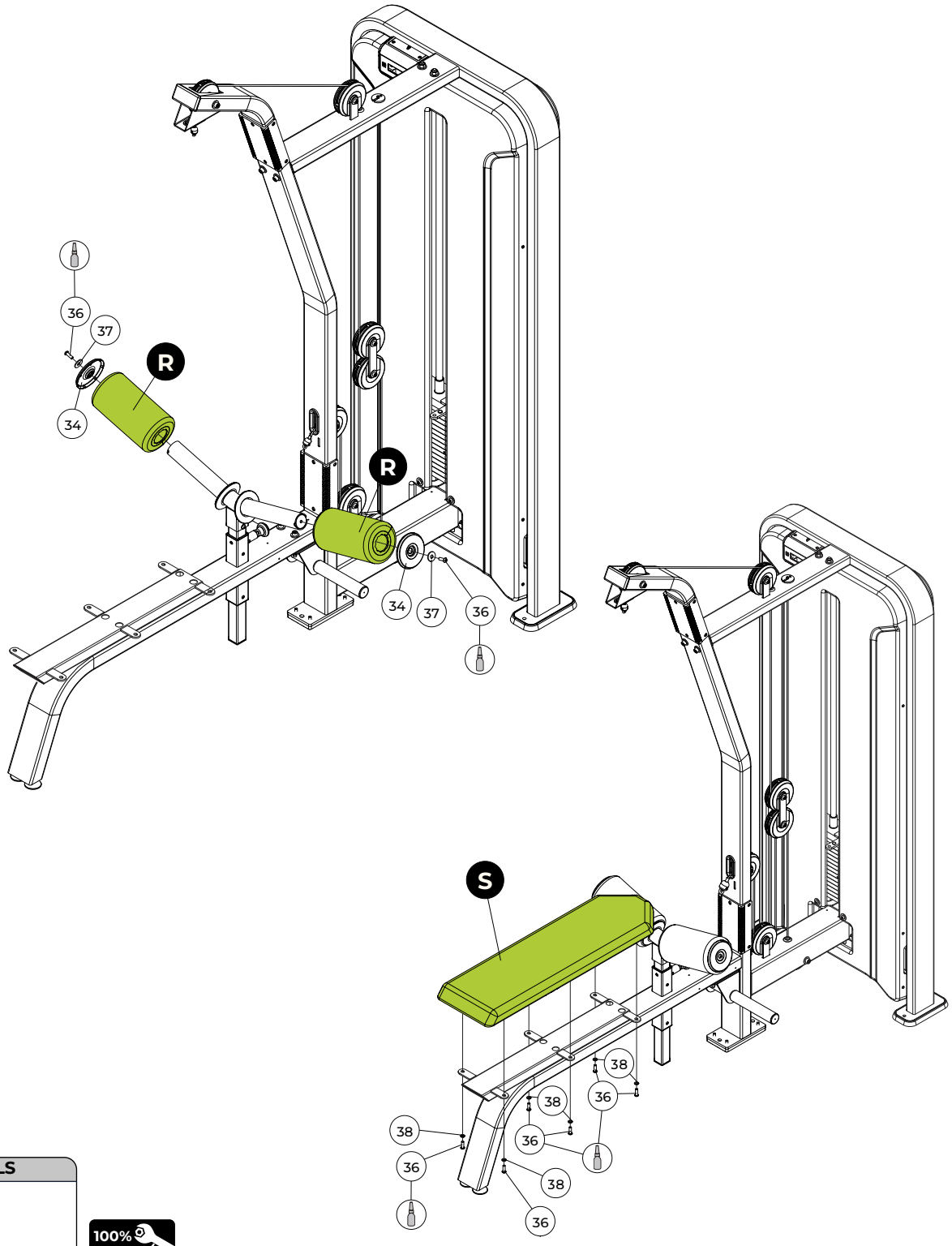

TOOLS

Hex wrench n° 6

100%

Step 23

	NAME	Qty.
43	Carabiner	2x

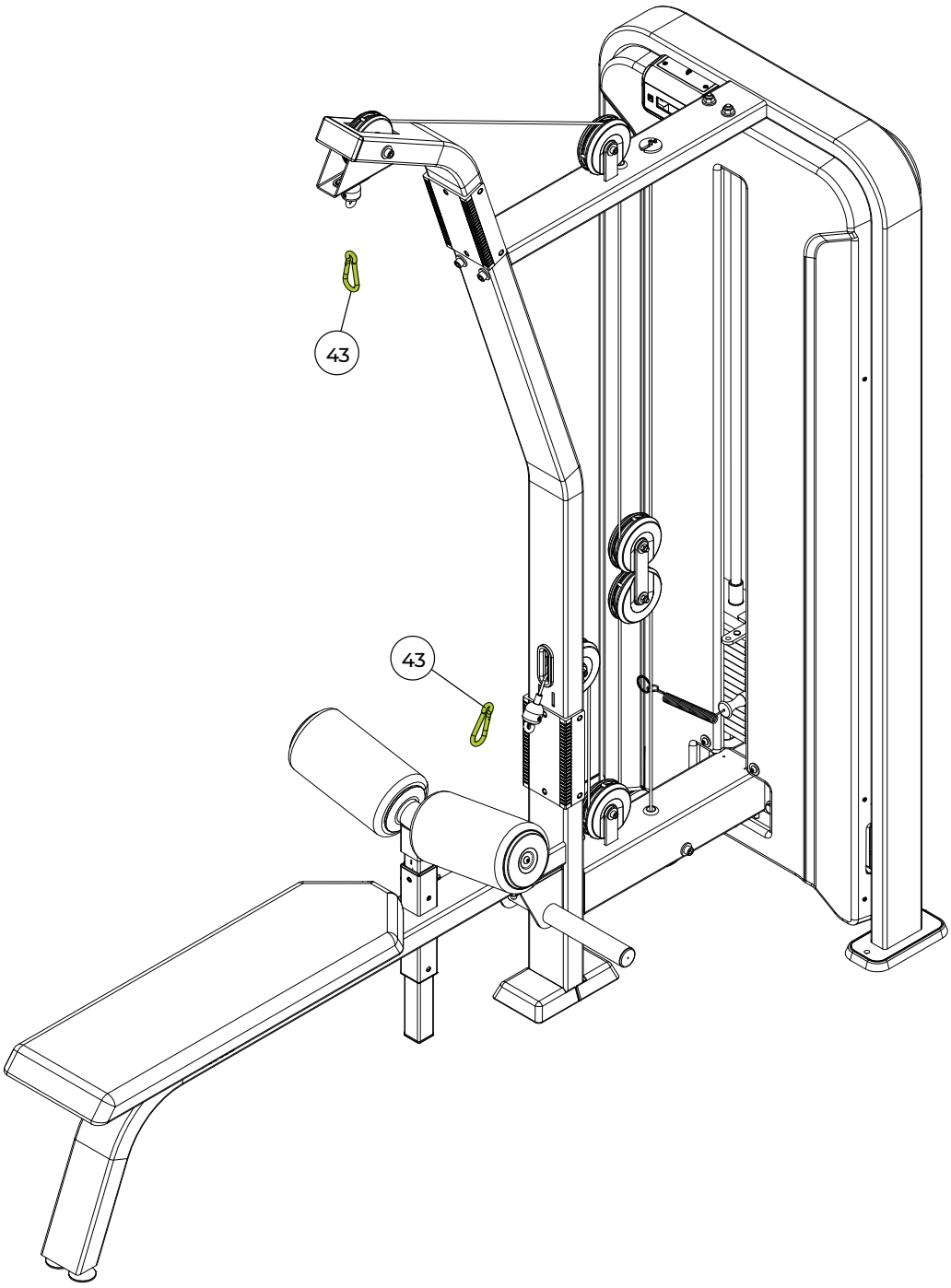

Step 24 Applying Labels to the Covers

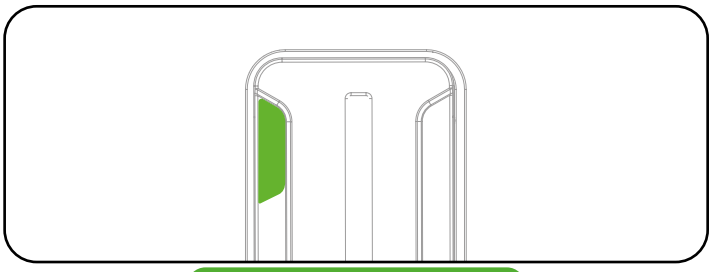

FRONT COVER

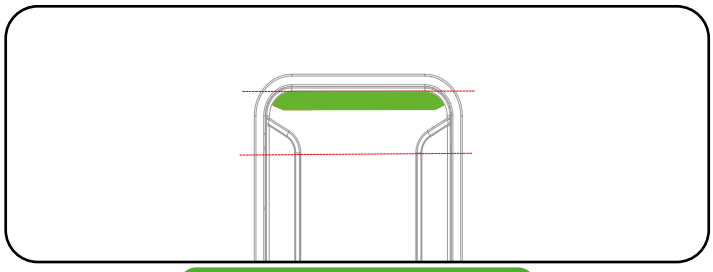

Rear cover

This is the standard location and format of the label for all front covers of the New Idea line, in both low and high versions.

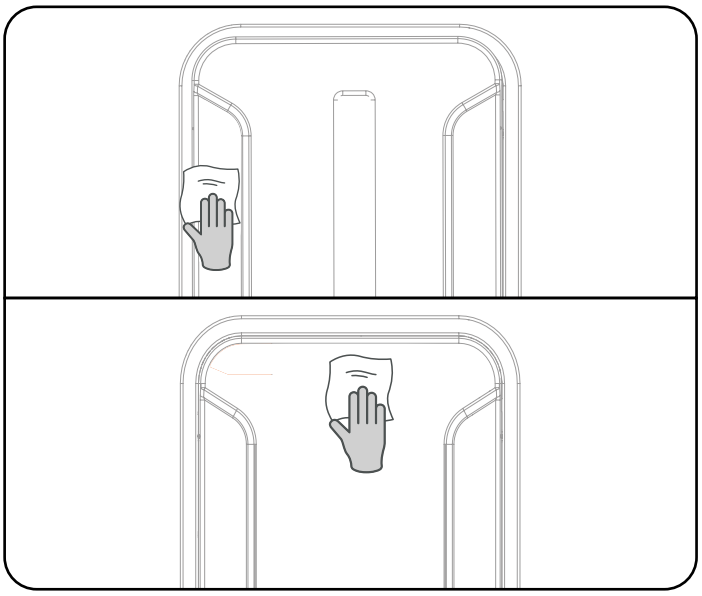

1. Surface Preparation
Thoroughly clean the machine's chassis with a cloth and a degreaser, such as LOCTITE 7070 CLEANER & DEGREASER. The surface must be dry and free of residue.

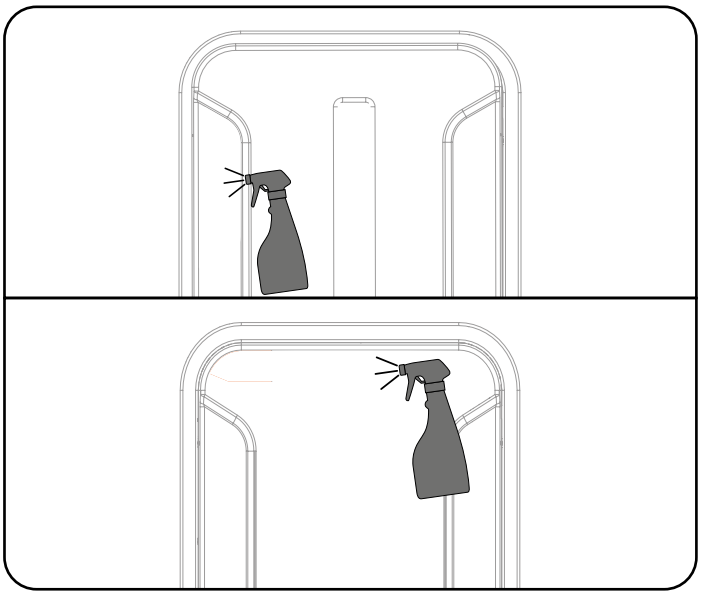

2. Wetting the Area
If desired, prepare a solution of water with neutral soap or alcohol (50/50) and spray it on the area where the label will be applied, to facilitate positioning.

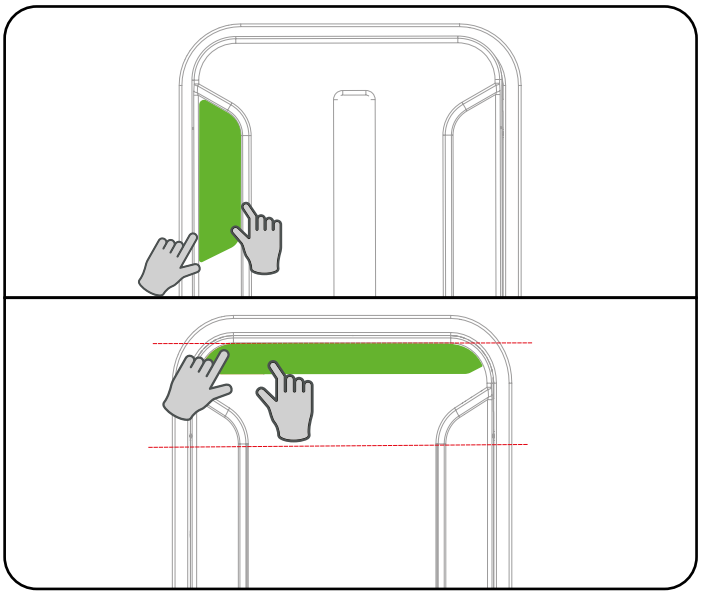

3. Label Application
Peel off the label and position it on the clean, slightly damp surface. Adjust as needed.

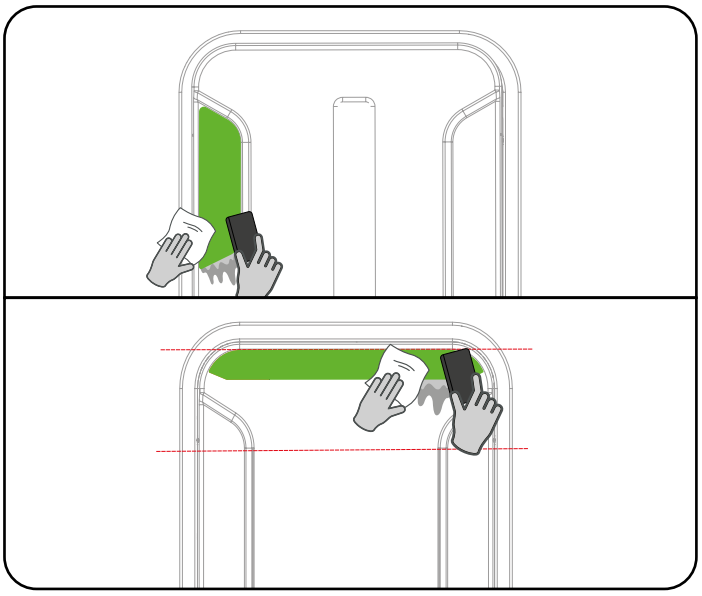

4. Final Fixing and Care
Press the label with a spatula or a cloth-wrapped card, removing bubbles and excess solution. Let it dry completely before using the machine. Clean the area with a duster or damp cloth, avoiding alcohol or solvents.

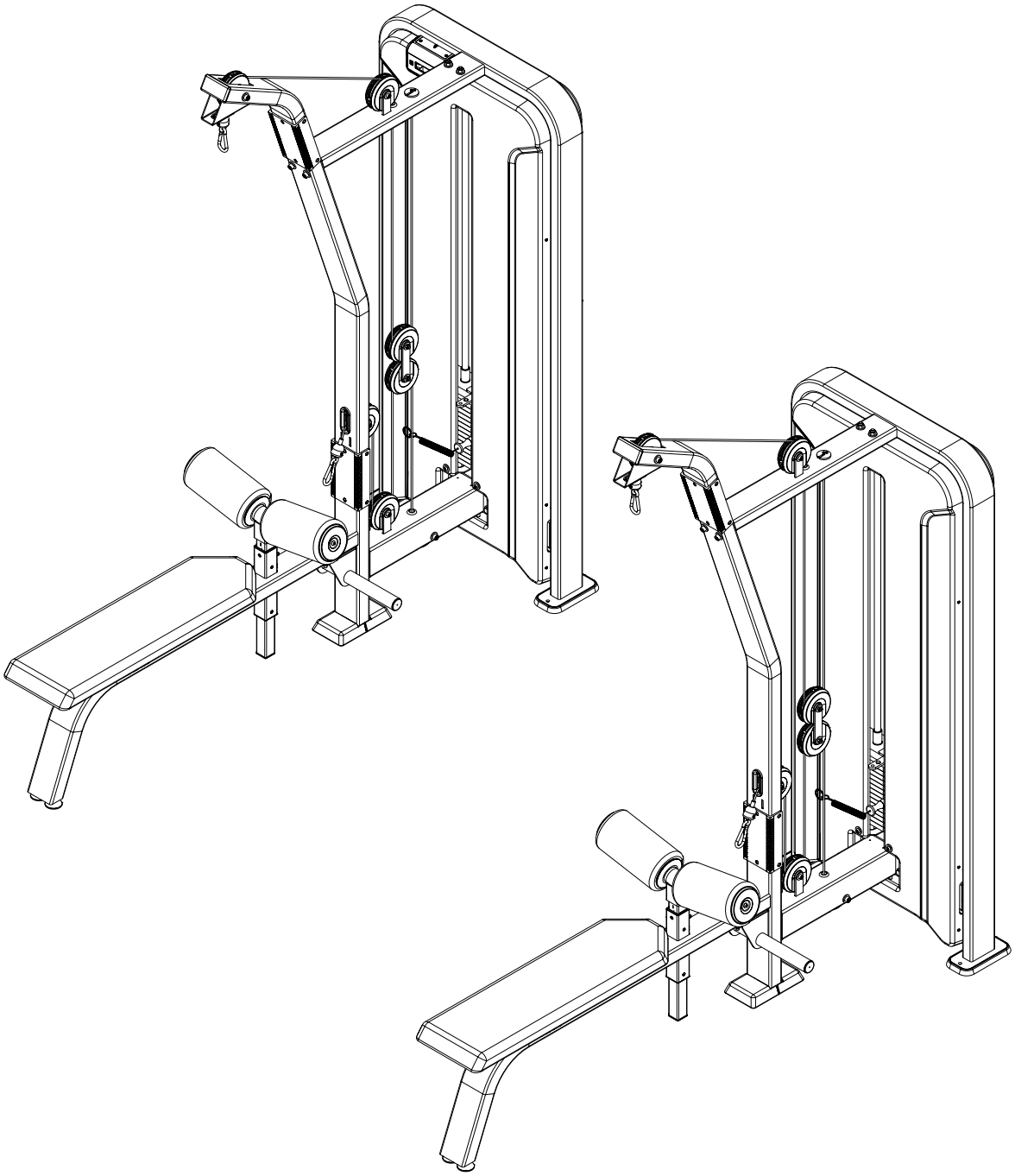

CONGRATULATIONS! THE EQUIPMENT ASSEMBLY HAS BEEN COMPLETED.

Before starting your workout, LEVEL the equipment on the floor and check the tightness of all screws. Consult the operational instruction chapter before using the equipment.

OPERATING INSTRUCTIONS



TOWER MODELS

The NEW IDEA line has two tower models: with an exercise counter and without a counter. The difference between them can be identified by the presence or absence of the FRONT COVER on the tower.

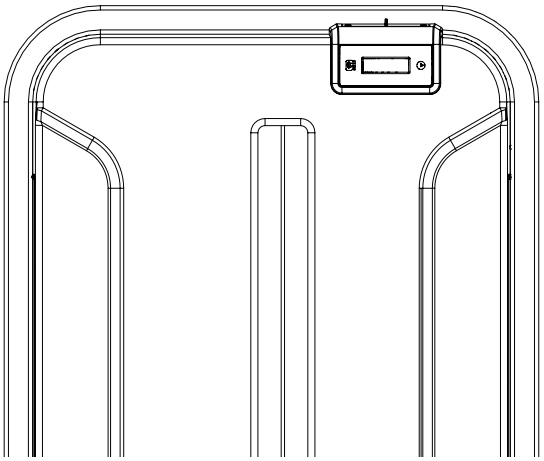

MODEL WITH COUNTER

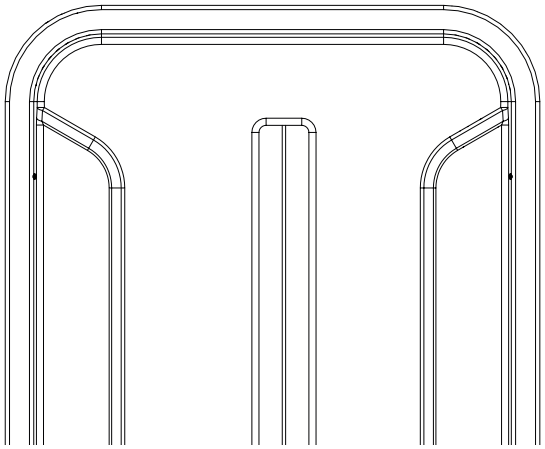

MODEL WITHOUT COUNTER

COUNTER

The NEW IDEA line offers an exclusive version equipped with an integrated counter, which records cycles, exercise time, and rest time. This feature has been designed to help the user efficiently monitor and adjust their training pace. The counter is available exclusively in the NEW IDEA PLUS models.

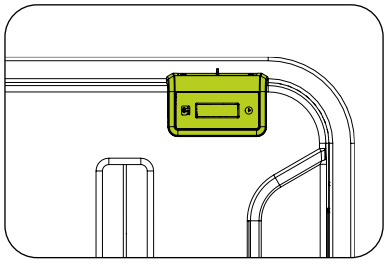

SELECTOR PIN

The selector pin allows the weights to be locked for use during exercise execution.

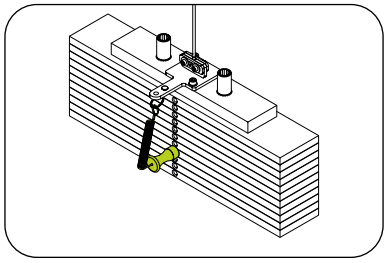

DANGER! **Check that the selector pin is properly engaged in the weight stack. Risk of serious or fatal accident to the user.**

LOAD MULTIPLIER

It duplicates the machine's load through the traction of the steel cable, allowing the machine to approach its actual load capacity.

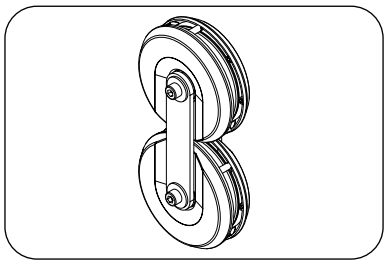

STEEL CABLE TENSIONER

It allows the steel cables to be adjusted by loosening or tensioning the cables. To loosen or tension the steel cable, simply turn the tensioner. To maintain the best cable tension, the instructions for tensioning, both with and without a multiplier, are specified below.

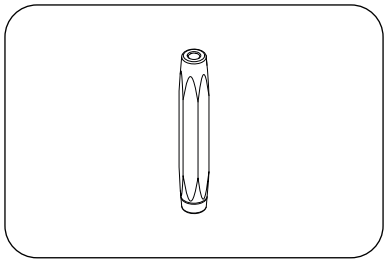

EQUIPMENT WITH LOAD MULTIPLIER

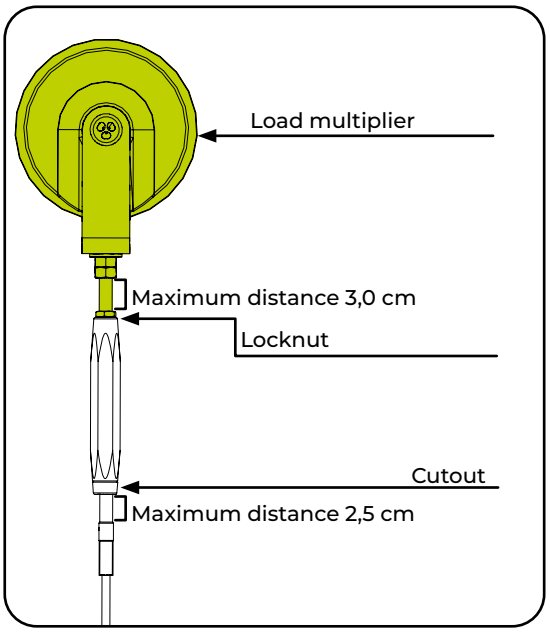

EQUIPMENT WITHOUT LOAD MULTIPLIER

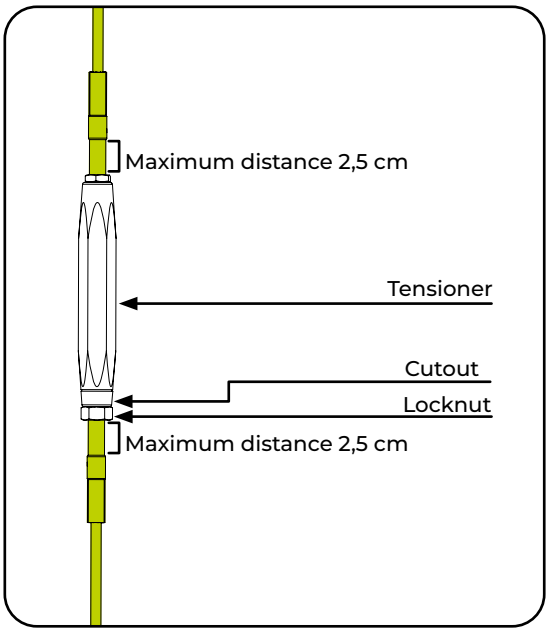

DANGER! **It is extremely important to maintain the cable adjustment measurements to prevent them from loosening and, consequently, causing serious or fatal injury to the user.**

LEG SUPPORT ADJUSTMENT

Allows the user to adjust the height of the leg support according to their preference. The adjustment is limited to the equipment rail where the support is located. Use the knob to lock the leg support in place. If the knob is not properly engaged in the adjustment, it may affect the user's movement.

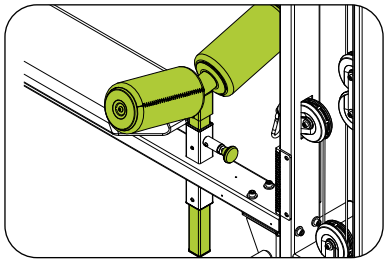

UPHOLSTERY

Allows the user to sit, support the knee, and lean against the equipment while performing the exercise.

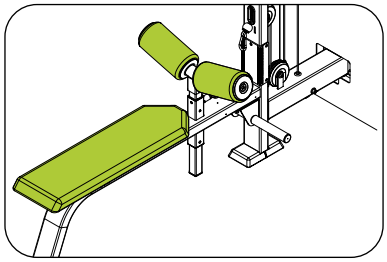

ADJUSTABLE FEET

Os equipamentos possuem pés para mantê-lo estabilizado ao solo. O desnivelamento pode danificar o equipamento. Para fazer o nivelamento do equipamento basta rotacionar os pés.

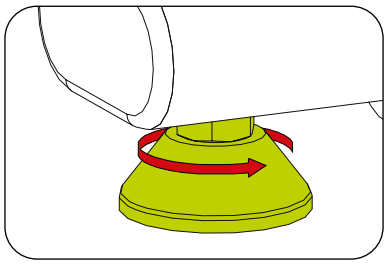

NÚMERO DE SÉRIE

O número de série contém informações pertinentes à classe do equipamento e dados do fabricante. Não remova o adesivo do número de série, pois ele facilita o fornecimento de informações para um ponto autorizado ou para o fabricante. Se o adesivo com o número de série descolar, entre em contato imediatamente com o fabricante.

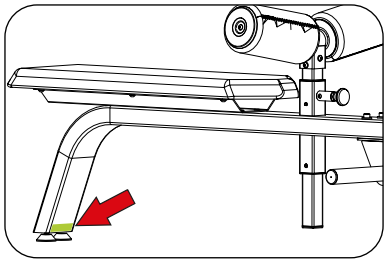

SPACE

For the user's safety, we recommend using a minimum access and escape area as shown in the figure beside. The access and escape area can be shared among the equipment used. This space requirement applies to all equipment.

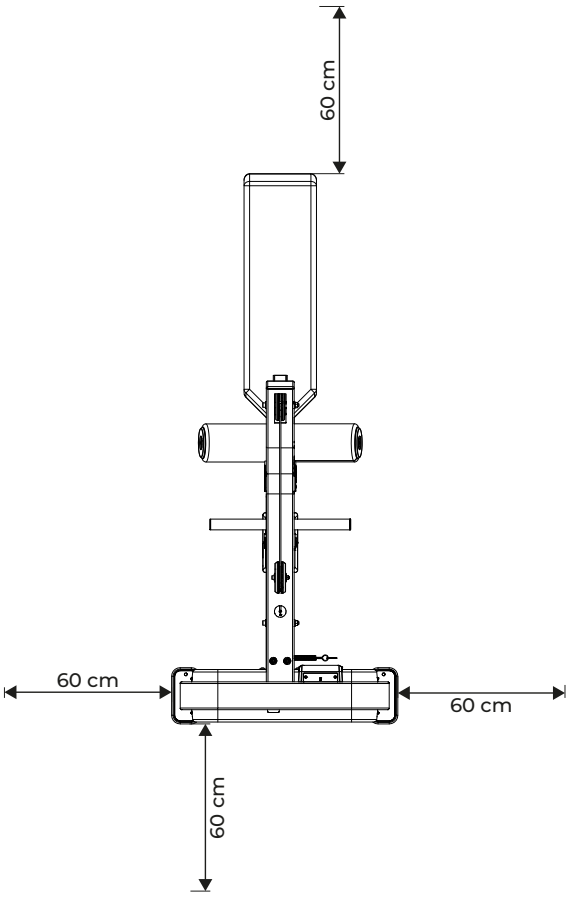

HOW TO USE THE EQUIPMENT

1. Position yourself on the equipment;
2. Adjust the leg support position;
3. Select the load using the selector pin;
4. Hold the bars to stabilize the body during the exercise;
5. Start the workout.

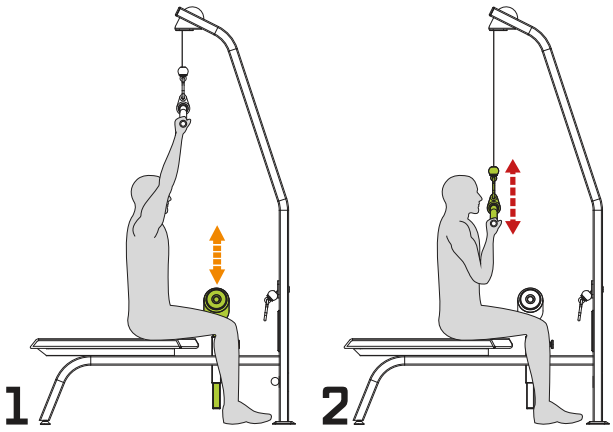

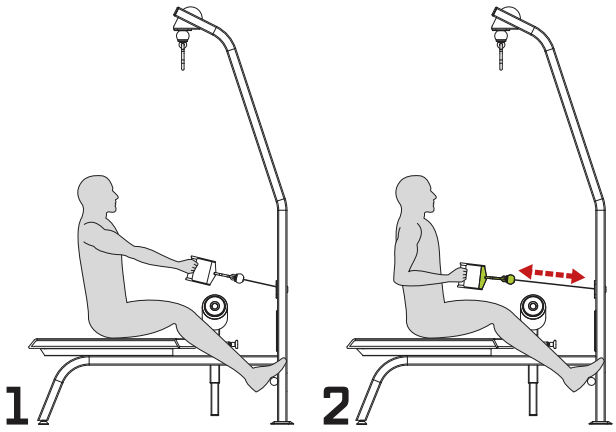

MAINTENANCE



MAINTENANCE

RECOMMENDATIONS

To ensure greater equipment durability, it is important to follow a series of precautions to avoid any problems with the equipment, users, and/or third parties. If any part of the equipment breaks, take it out of service until the compromised part has been properly repaired.

CLEANING

Weekly, clean the equipment using a soft nylon brush. Vacuum underneath the equipment to prevent the accumulation of dirt and dust, which may affect the equipment's operation.

Always use water, neutral soap, and a soft cloth to clean the equipment's upholstery before and after training. Allow the equipment to dry completely before starting a new workout. Never use acidic cleaning products. Never pour water on the equipment or apply spray liquids.

COVERING

The cover serves as protection for the tower. If it is damaged, replace it immediately.

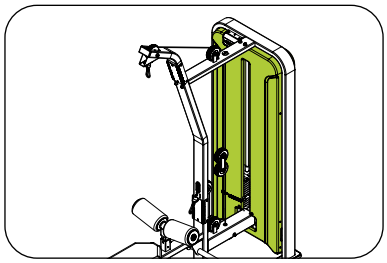

UPHOLSTERY

Immediately replace the upholstery in case of any type of tear, puncture, or other damage. To ensure greater durability of the upholstery, clean it as described in this manual.

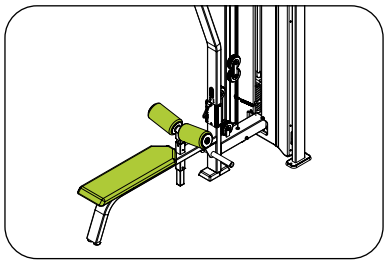

COUNTER

If the counter is not working, follow the steps below to troubleshoot the issue:

Check the batteries:

1. Remove the top cover to access the battery compartment;
2. Replace the batteries with the ones supplied with the equipment or with new batteries, if necessary.
3. If the problem persists even after replacing the batteries, contact an authorized technical service center.

Maintenance Mode:

To activate the counter's maintenance mode:

1. Ensure the counter is not in standby mode and that the batteries are charged;
2. To wake the counter from standby mode, perform one repetition;
3. To activate maintenance mode, bring a magnet close to the counter;
4. In maintenance mode, the counter will automatically display the following information:
   - Software version.
   - Battery charge percentage (0 to 100%).
   - Total number of repetitions recorded.

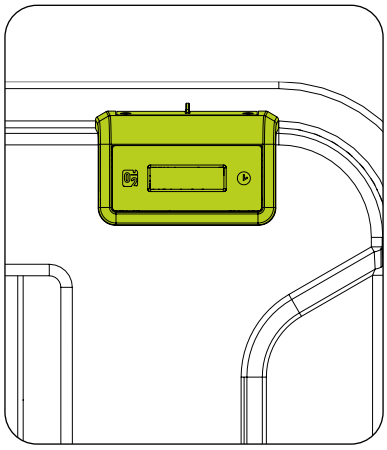

HOW TO CHANGE THE COUNTER'S BATTERIES

To replace the counter's batteries, follow the steps below:

1. Remove the two screws located on the top of the battery compartment.
2. Remove the screw from each battery holder to be able to remove the protective covers.
3. Replace the batteries with new ones.
4. Reinsert the battery holder covers and secure the removed screws.

Note: For the counter to function correctly, replace all batteries.

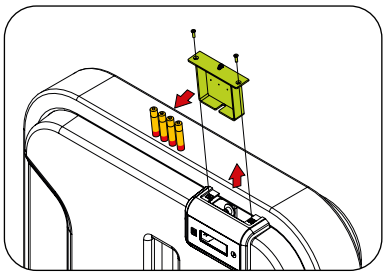

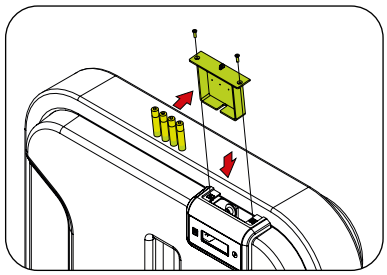

COUNTER'S RIBBON CABLE

If the counter is not working and the other steps do not resolve the issue, check the counter's ribbon cable by following the steps below:

1. Inspect the magnet on the Counter sensor support for any damage. Replace the magnet if you identify cracks or breakage.
2. Check the alignment of the ribbon cable with the magnet of the Counter sensor support: position the magnet so that its side is aligned with the center of the ribbon cable's sensor (see image below). To align correctly, carefully remove the ribbon cable to avoid damage and position it properly.

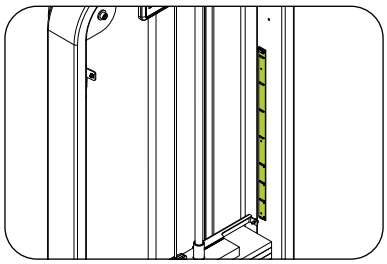

MAINTENANCE

TOP PLATE

It allows the weights to be selected. If any damage or wear is identified on the part, do not attempt to select the weight. Contact a Technical Support service to have it replaced.

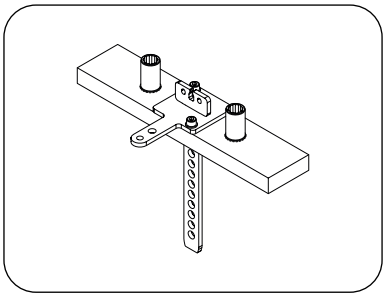

STEEL CABLE LOCK

Always check if the screws are securely fastened to the plates. If the locks are damaged, do not allow the equipment to be used. Contact Technical Support to have them replaced.

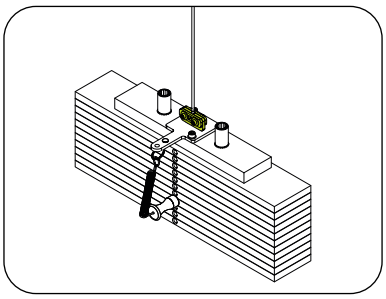

CARABINER

Some models use a carabiner, so it is extremely important to check its condition. At the first sign of wear, deformation, difficulty closing, or anything that could compromise its strength, replace the carabiner immediately.

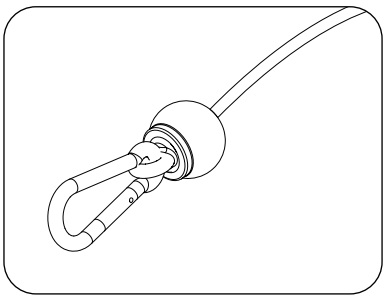

CARABINER REPLACEMENT

For replacement, always use a carabiner supplied directly by MOVEMENT.

If it is not possible to obtain a MOVEMENT-supplied carabiner, use a carabiner that strictly meets the following requirements:

- Material composition: Stainless Steel AISI 316;
- Maximum capacity closed: 1,600 kg;
- Maximum capacity open: 350 kg.

ATTENTION!

- **Monthly, carefully check the condition of the carabiner;**
- **Do not under any circumstances modify the carabiners;**
- **The carabiner gate must face the Weight Column.**

GUIDE RODS

To better preserve the equipment, the guide rods must be cleaned weekly. Clean them using a cloth dampened with water or alcohol.

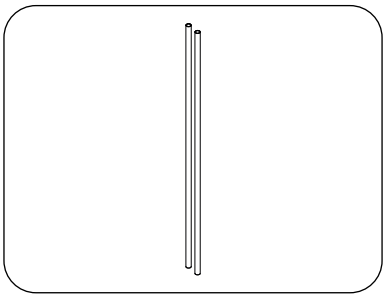

STEEL CABLE

During equipment use, the steel cable can become damaged due to misuse or lack of maintenance. Sometimes, the steel cable can be damaged even if the damage is not visible. Pay attention and always watch for any type of problem with the cable. Do not use and do not allow the equipment to be used if the steel cable is damaged. Below are some examples of a damaged steel cable.

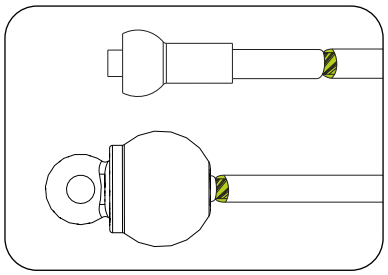

TWISTED STEEL CABLE

Always check the steel cable. If you identify any twists, replace it immediately.

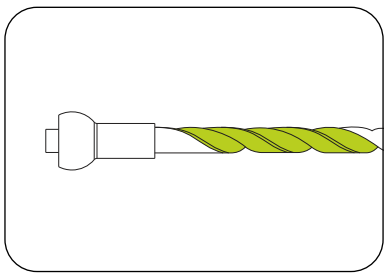

BULGE IN THE STEEL CABLE

If the cable breaks internally, a bulge may appear on the outside of the cable. If this occurs, replace it immediately.

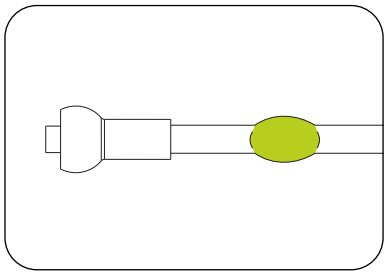

LOOSE WIRES

Replace any steel cable with exposed strands at the ends.

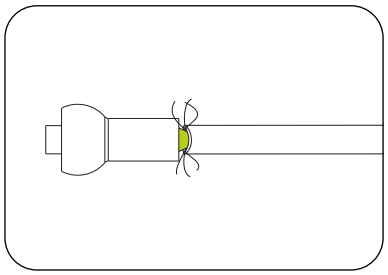

CRUSHED STEEL CABLE

A dented or crushed steel cable, or one that is not in its original shape, can cause breakage or damage to other parts of the equipment.

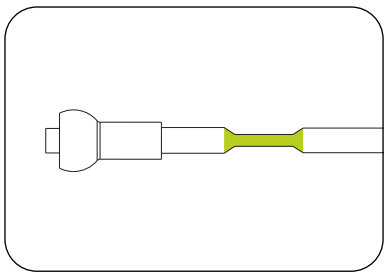

TWISTED STEEL CABLE

A twisted steel cable or one that is not in its original shape can cause breakage or damage to other parts of the equipment.

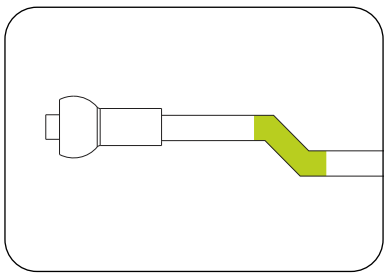

EXPOSURE

Exposed end of the steel cable.

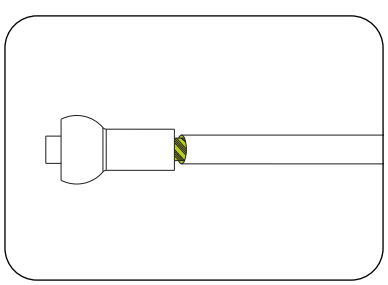

EQUIPMENT MAINTENANCE SCHEDULE

Use the following table to determine the maintenance frequency.

CHECK	DAILY	WEEKLY	MONTHLY	AS NEEDED
CLEANING	Always clean the equipment before and after each workout.			
SCREWS		Retighten screws if parts are loose.		
PULLEYS		Check if pulleys are damaged or worn. If so, replace the part.		
LOCKING PIN		Check if pins are damaged or worn. If so, replace them immediately.		
TENSIONER			Check if the steel cables are properly tensioned as described in the manual. If not, perform the correct tensioning procedure.	
LOAD MULTIPLIER (when applicable)	Check if the load multipliers are damaged or worn. If so, replace them.			
STEEL CABLE	Check all steel cables. If they are damaged or broken, replace them immediately.			
SELECTOR PIN	Check if the selector pin is broken or damaged. If so, replace it immediately.			
COVER / CASING		Check if the cover is damaged or broken. If so, replace it immediately.		
COUNTER				Check if the battery is weak. If it is below 20%, replace or recharge it.
UPHOLSTERY				Check for tears or holes in the upholstery. If found, replace the part immediately.
SEAT		Check that the seat adjustment locks securely into place. Also check the equipment's other adjustments. If any adjustment is not functioning correctly, replace the part. Check the pantograph springs. If they are making noise, lubricate them with spray grease.		
HANDLES		Check if the handle is damaged. If so, replace it immediately.		Check if the weights are sliding correctly on the guide rods and are properly selected. If not, replace the part immediately.
PREVENTIVE MAINTENANCE				Every 2 months, contact an Authorized Service Center to perform preventive maintenance on the equipment.

Any questions can be resolved through our customer service center at phone number 0800-7724080. To find an Authorized Service Center, visit the website http://movement.com.br/assistencia-tecnica and allow the browser to access your location to facilitate the search for the nearest authorized center.

WARRANTY



WARRANTY

LIMITED WARRANTY - STRENGTH TRAINING LINE

Read the warranty terms and conditions carefully before using the equipment.
By using the equipment, you agree to abide by the following warranty terms and conditions.

Brudden Equipamentos Ltda., the manufacturer of Movement products, warrants that new equipment will be free from defects in materials and workmanship for the periods established below.
The warranty periods begin on the date of the purchase invoice issued by the Factory or an authorized retailer.

This warranty applies only to defects identified within the timeframes below and only to the original purchaser of the product. To exercise the warranty, the purchaser must contact the nearest authorized Technical Support center (list available at www.movement.com.br/assistencia-tecnica) within 30 days of discovering the non-conformity and make the equipment available for inspection.

90 days	Labor
6 months	Adjusters, handles and grips / Steel cables
9 months	Upholstery
1 year	General painting (including chrome-plated and zinc-coated items) / Thermoplastic covers and finishes / Elastomers / Mechanical components - systems, parts, components, bearings, springs and fastening components / Electronic components (except cells and batteries) / Adhesives
3 years	Chassis (except painting) and metal structures

TERMS AND CONDITIONS
1. The warranty applies to Movement products only when:
1-1. The product is with the original purchaser and accompanied by the original proof of purchase (purchase invoice);
1-2. It has not been subject to: accidents, misuse or negligence, improper operation, abuse, improper transportation and storage, maintenance not in accordance with the specifications contained in the instruction manual, improper service, or modification not performed by Movement;
1-3. The replacement parts used are supplied by Movement;
1-4. Claims are made within the warranty period.
2. This warranty does not cover damage or equipment failures caused by failure to perform basic and necessary maintenance as described in the manual.

THE WARRANTY DOES NOT APPLY TO:
- Products repaired or modified by third parties without prior written authorization from Movement;
- Service calls for product installation or instructions to owners on how to use the product;
- Repairs performed on Movement products without the serial number or with altered or damaged identification;
- Pickup and/or delivery of the equipment to the consumer's residence for repairs;
- Any service expenses incurred after the service warranty period.

GENERAL WARRANTY TERMS
Movement Warranty service can be requested directly from the factory or from an Authorized Technical Service center. See the list on the website www.movement.com.br/assistencia-tecnica.
Expenses resulting from any transportation of the product to a technical service center or the travel (technical visit) by an authorized technician will be borne by the purchaser, whether or not the product is covered by this Warranty.
The liability under this Warranty is strictly limited to the repair, modification, or replacement of the supplied product.
Movement is not responsible for damages to persons, third parties, other equipment and facilities, loss of profits, or any consequential damages.
Movement reserves the right to discontinue the manufacture of the equipment at any time and without prior notice, modify its specifications, and introduce improvements, without incurring any obligation to implement such improvements in previously manufactured products.

Movement reserves the right to discontinue the manufacture of the equipment at any time and without prior notice, modify its specifications, and introduce improvements, without incurring the obligation to implement such improvements in products manufactured previously.

CUSTOMER SERVICE
Cx. Postal 11 - CEP 17586-202 - Pompeia - SP - Tel. 0800-7724080
falecom@movement.com.br

Manufactured by:
BRUDDEN EQUIPAMENTOS LTDA.
Av. Industrial, 700 Distrito Industrial.
CEP: 17586-202 POMPEIA-SP - BRASIL
CNPJ: 43.061.654/0001-38
www.movement.com.br
falecom@movement.com.br

NEW idea

MANUAL DE USUARIO

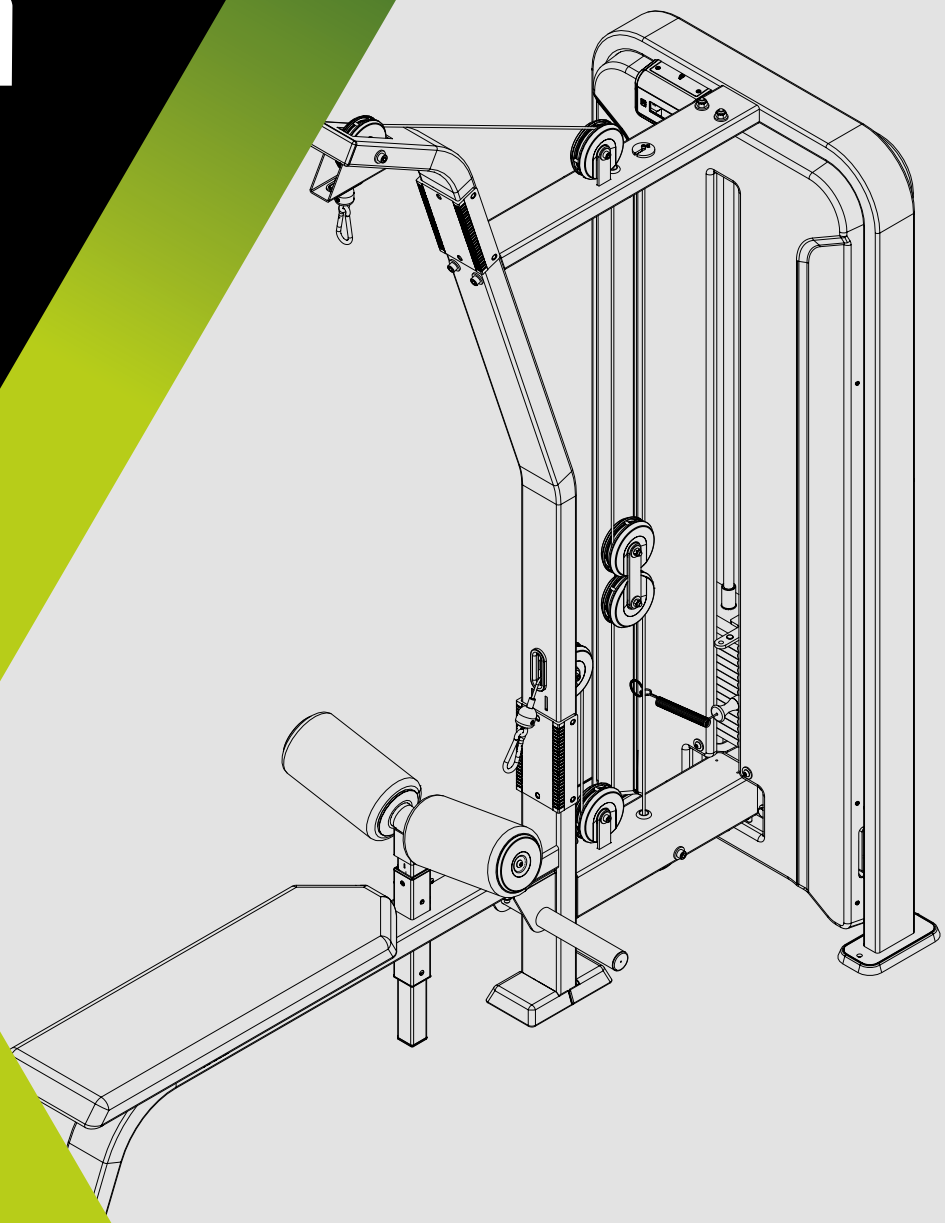

16/10/26

MOVEMENT

PULLDOWN / ROW

LEIA ATENTAMENTE ESTE MANUAL ANTES DE UTILIZAR O EQUIPAMENTO.
GUARDE-O PARA CONSULTA E REFERÊNCIA FUTURA.

READ THIS MANUAL CAREFULLY BEFORE USING THE EQUIPMENT.
KEEP IT FOR FUTURE CONSULTATION AND REFERENCE.

LEA DETENIDAMENTE ESTE MANUAL ANTES DE UTILIZAR EL EQUIPO.
GUARDARLO PARA FUTURAS CONSULTAS Y REFERENCIAS.


NEW

¡BIENVENIDO A MOVEMENT!

¡Felicitaciones, ahora forma parte del universo MOVEMENT!

Con el objetivo de ofrecer productos, servicios y soluciones innovadoras que respondan a las necesidades de ocio, bienestar y comodidad, dando a las personas una vida más agradable y sana, Brudden Equipamentos Ltda. creó la marca MOVEMENT.

Fundada para desarrollar y producir equipos de gimnasia, Movement se destacó enseguida en el mercado brasileño por la tradición en practicidad y durabilidad que hace de Brudden un icono en calidad en los mercados en los que aclosa.

Con una alta inversión en investigación y desarrollo junto a instituciones reconocidas, como la Escuela de Educación Física y Deportes de la Universidad de São Paulo - EEFE/USP, Movement promueve la mejora de la calidad de vida de los más diferentes perfiles y hábitos, con una fuerte presencia en Residencias, Urbanizaciones, Gimnasios, Clubes, Hoteles, Clínicas, Empresas y Organizaciones.

La calidad en equipos se extiende a los servicios prestados por su amplia red de atención y Puntos Autorizados, repartidos por todo el territorio nacional, con Movement siempre cerca de usted y su familia a favor de una vida más saludable y agradable para quien entrena con nuestros equipos y rentable para los inversionistas.

Acceda a nuestra página web y sepa más sobre lo que nuestra empresa ofrece para mejorar su calidad de vida.

ÍNDICE

INFORMACIÓN SOBRE SEGURIDAD.....5
CONOCIENDO EL EQUIPO 9
MONTAJE DEL EQUIPO.....13
INSTRUCCIÓN OPERACIONAL.....41
MANTENIMIENTO.....45
GARANTÍA 50

INFORMACIÓN SOBRE SEGURIDAD

INFORMACIÓN SOBRE SEGURIDAD

EXPLICACIÓN DE LOS SÍMBOLOS

¡PELIGRO!

- Una declaración precedida de “PELIGRO” contiene información que debe ser puesta en práctica para evitar lesiones físicas graves o la muerte.

¡ATENCIÓN!

- Una declaración precedida de “ATENCIÓN” contiene información que debe ser puesta en práctica para evitar algún daño físico al usuario.

¡CUIDADO!

- Una indicación precedida por la palabra “CUIDADO” contiene información que debe ser puesta en práctica para evitar daños al producto.

Guarde este Manual para consultarlo en el futuro. Lea y comprenda este manual.

¡PELIGRO!

- El mal uso del equipo puede transformarlo en un instrumento peligroso, pudiendo causar lesiones graves o incluso la muerte del usuario, siendo de extrema importancia la lectura y comprensión de este Manual.
- Antes de utilizar el equipo, lea atentamente este Manual, verificando su correcto ensamblaje y uso, so pena de lesiones graves y muerte del usuario.
- Es de entera RESPONSABILIDAD del comprador de los productos MOVEMENT leer el manual de instrucciones y las etiquetas de advertencia del equipo. También es de entera responsabilidad del comprador instruir a los usuarios finales sobre el uso correcto del equipo.
- Los usuarios deben ser supervisados por un profesional calificado, correspondiendo al comprador instruirlos correctamente. El uso del equipo de forma contraria a lo previsto en este Manual puede causar accidentes a los usuarios.
- Este equipo no está destinado a personas con capacidad física, sensorial o mental reducida, o por personas con falta de experiencia y conocimiento, a menos que hayan recibido instrucciones referentes a la utilización del equipo y estén bajo la supervisión de un instructor.
- Este equipo está destinado al uso profesional en Gimnasios, Clubes, Estudios, Hoteles y Condominios, siempre con la supervisión de un instructor calificado. No está destinado al uso doméstico. En caso de duda, contacte con MOVEMENT.
- Se recomienda que el equipo esté en un área de acceso controlado. El control de acceso al equipo es de entera responsabilidad del instructor, así como la supervisión del usuario cuando esté utilizando el equipo.
- NUNCA permita que dos o más personas utilicen el equipo al mismo tiempo.
- No permita que terceros se acerquen al equipo, ya que pueden causar accidentes.
- No permita que niños, personas con capacidad psicomotora reducida y animales se acerquen al equipo, riesgo de accidente grave o fatal.
- No utilice el equipo descalzo, con calzado de tacón o suela desgastada. Asegúrese de que no hay piedras AGARREdas al calzado.
- No utilice ropa holgada, evite usar joyas, cadenas, cabellos sueltos y demás objetos. Use siempre ropa destinada a la práctica del ejercicio físico.
- No utilice el equipo si está enfermo o bajo los efectos de drogas, alcohol o cualquier sustancia que afecte su capacidad psicomotora.
- Al regular cualquier asiento, apoyo de rodillas, banco de pesas, respaldo o cualquier otro tipo de ajuste, asegúrese de que el pasador de regulación o palanca esté completamente encajado en el orificio de ajuste para evitar lesiones.
- Ejercicios incorrectos o excesivos pueden causar lesiones graves. Si siente cualquier tipo de dolor, mareos, sensación de desmayo o falta de aire, detenga inmediatamente el ejercicio y consulte a un médico especializado.

EXPLICACIÓN DE LOS SÍMBOLOS

¡PELIGRO!

- Mantenga el suelo alrededor del equipo siempre seco, para evitar resbalones y caídas.
- Asegúrese de que el equipo esté debidamente nivelado sobre el suelo y sobre una superficie plana, lejos de paredes, para mantener el equilibrio del equipo y evitar accidentes y daños al usuario.
- NO coloque el equipo sobre suelos pulidos (lisos), ya que puede causar inestabilidad del equipo.
- Nunca realice modificaciones en el equipo sin la autorización del fabricante. Las modificaciones o accesorios no autorizados pueden resultar en la pérdida de la garantía, además de provocar lesiones graves o fatales al usuario.
- NO use ni permita el uso de cualquier equipo que esté dañado y/o tenga piezas gastadas o rotas.
- Sustituya inmediatamente cualquier tipo de cable de acero que esté dañado o desgastado, riesgo de accidente grave o fatal para el usuario. Es responsabilidad del instructor verificar el estado del cable de acero.
- Use úniLEVAnte piezas de repuesto fabricadas y suministradas por MOVEMENT.
- No permita que ninguna persona realice mantenimiento en el equipo. MOVEMENT cuenta con puntos autorizados en todo el territorio nacional. Para localizar el más cercano, consulte el sitio web www.movement.com.br o contacte por teléfono al 0800 772 40 80.
- El mantenimiento preventivo es clave para mantener una larga vida del equipo y así evitar accidentes graves al usuario. Cualquier duda sobre mantenimiento, vea el capítulo de mantenimiento en este manual.
- El equipo viene equipado con una pila de pesas; no use ningún otro tipo de peso para aumentar la carga máxima del equipo, riesgo de accidente grave o fatal para el usuario.
- No utilice ningún otro tipo de pasador selector que no sea el que acompaña al equipo para trabar la pila de pesas.
- No permita que el usuario suelte la pila de pesas en caída libre, riesgo de daño a la estructura del equipo.
- No exceda la capacidad máxima del equipo.
- Inserte completamente el pasador selector en las pesas. La inserción parcial puede hacer que las pesas se caigan, causando daños al equipo y accidentes graves o fatales al usuario.
- Nunca retire el pasador selector cuando la pila de pesas esté en posición elevada.
- Nunca intente liberar piezas o pesas que estén atascadas.
- ENTENDER cada etiqueta de advertencia es importante. En caso de duda, contacte a nuestra central de servicio al cliente por teléfono al 0800 772 40 80.
- Si las etiquetas de alerta están dañadas, contacte a MOVEMENT inmediatamente para solicitar su reemplazo. Las etiquetas de alerta están fijadas en el equipo y deben ser inspeccionadas antes de la utilización del producto.
- Las etiquetas en forma de triángulo representan riesgo para el usuario.



¡PELIGRO!

NO PONGA LAS MANOS ENTRE LAS PESAS.

RIESGO DE APLASTAMIENTO.



¡PELIGRO!

NO PONGA LAS MANOS ENTRE LAS POLEAS.

RIESGO DE APLASTAMIENTO



¡PELIGRO!

NO PONGA LAS MANOS ENTRE LAS PARTES MÓVILES.

RIESGO DE APLASTAMIENTO.



¡PELIGRO!

EQUIPO NO DISEÑADO PARA NIÑOS. MANTENGA A LOS NIÑOS ALEJADOS DEL EQUIPO.

RIESGO DE ACCIDENTES.

INFORMACIÓN SOBRE SEGURIDAD

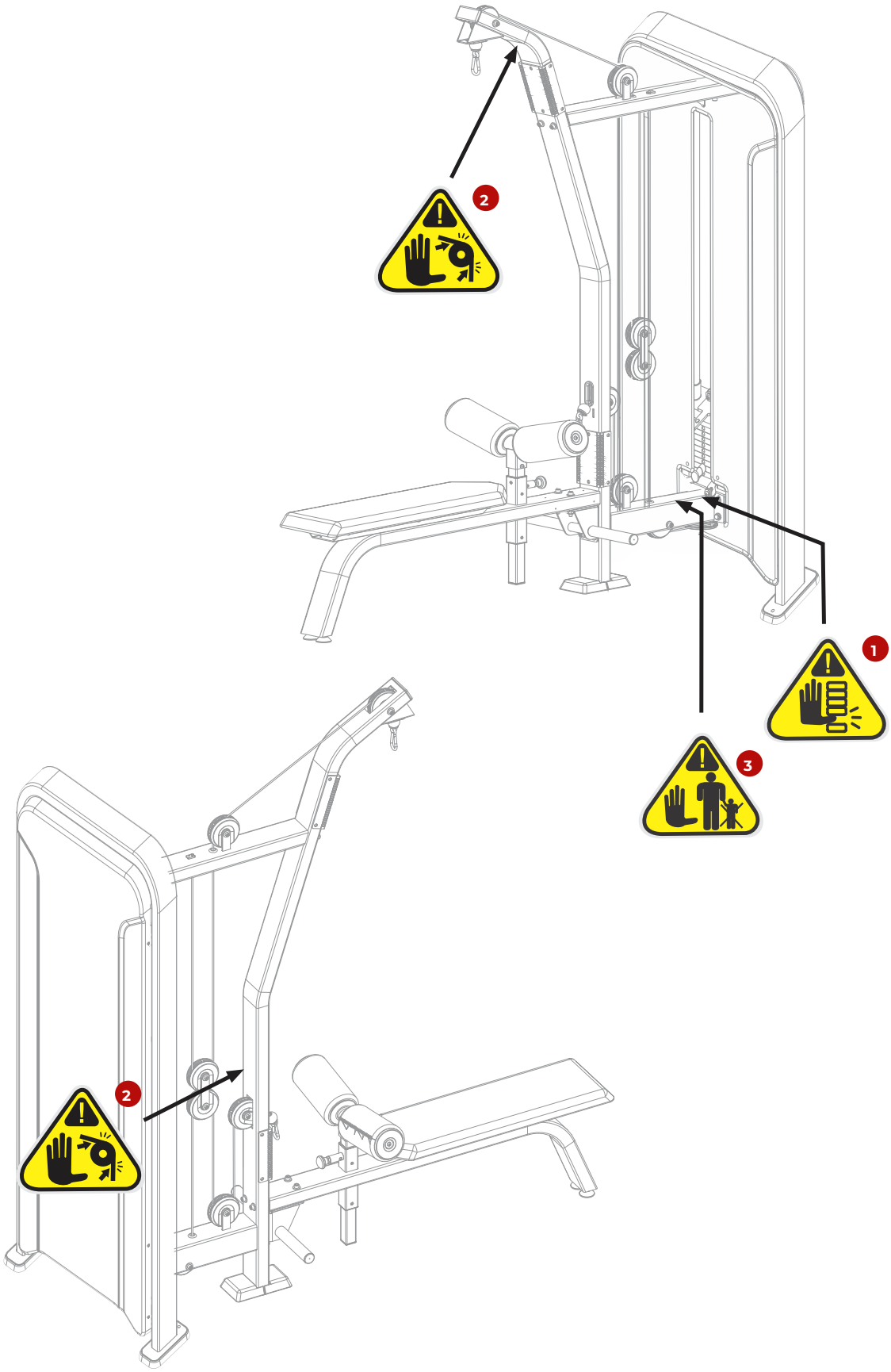



CONOCIENDO EL EQUIPO

OBJETIVO

La Remada Alta/Baja está destinada al entrenamiento y acondicionamiento físico del usuario mediante movimientos de tracción. El equipo es compatible con accesorios que permiten la ejecución de ejercicios variados, enfocados en el fortalecimiento de la musculatura de la espalda, hombros y brazos, proporcionando versatilidad y eficiencia en el entrenamiento.

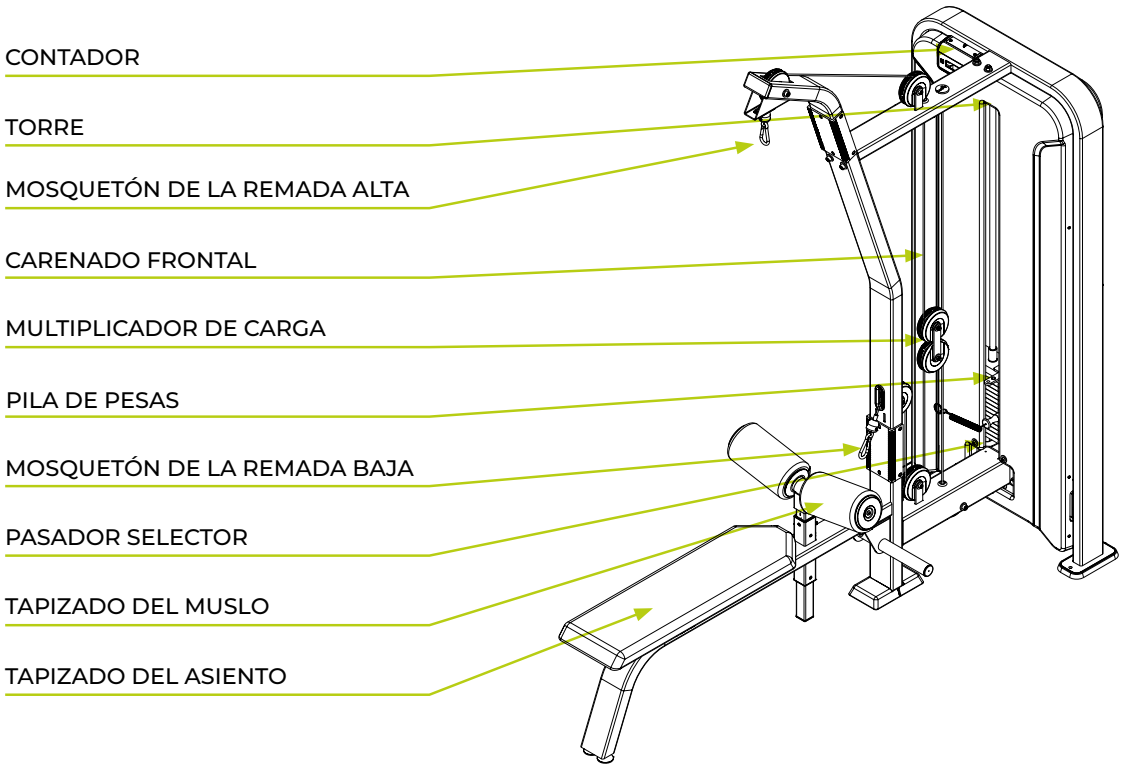

CONTADOR

La línea IDEA cuenta con una versión que incluye un contador. Para saber más sobre el contador, consulte el capítulo de instrucción operacional.

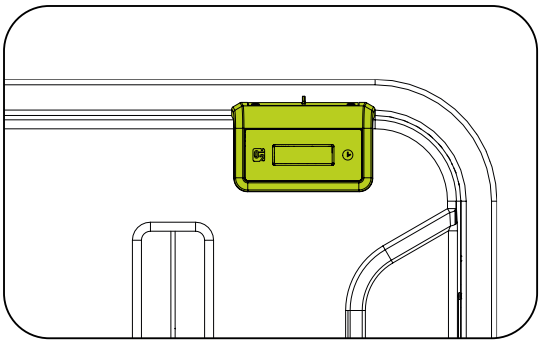

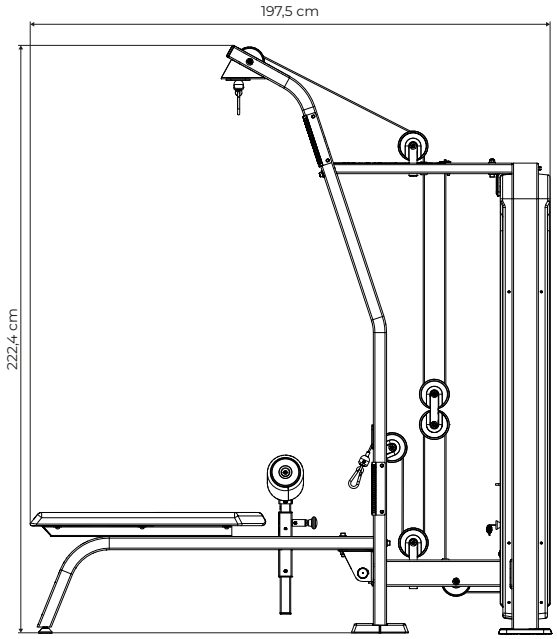

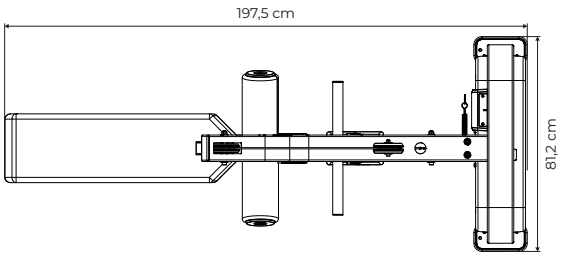

PILA DE PESAS

Cada equipo de la línea IDEA posee una configuración específica para la pila de pesas. A continuación, se listan las configuraciones de cada modelo.

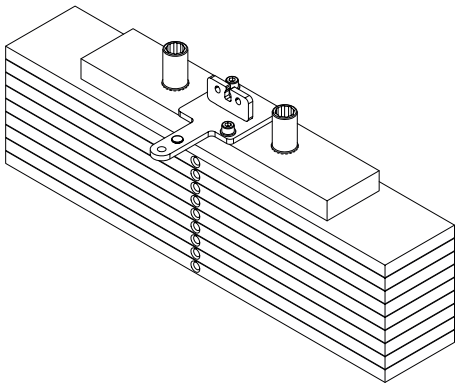

EQUIPO	5 KG	6,8 KG
LEG PRESS	1 TOP PLATE	9 PESAS
TOTAL	66,7kg	

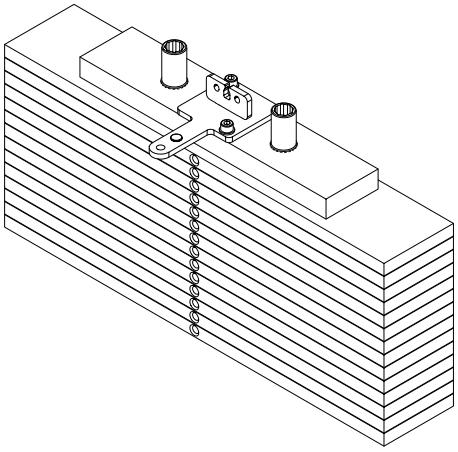

EQUIPO	5 KG	6,8 KG
SUPINO	1 TOP PLATE	14 PESAS
EXTENSORA/FLEXORA	1 TOP PLATE	14 PESAS
EXTENSORA	1 TOP PLATE	14 PESAS
FLEXORA	1 TOP PLATE	14 PESAS
FLEXORA ACOSTADA	1 TOP PLATE	14 PESAS
REMADA GUIADA	1 TOP PLATE	14 PESAS
REMADA ALTA/BAJA	1 TOP PLATE	14 PESAS
ABDUCTOR/ADUCTOR	1 TOP PLATE	14 PESAS
ABDUCTOR	1 TOP PLATE	14 PESAS
ADUCTOR	1 TOP PLATE	14 PESAS
PECTORAL	1 TOP PLATE	14 PESAS
SHOULDER	1 TOP PLATE	14 PESAS
DORSAL	1 TOP PLATE	14 PESAS
PEC FLY	1 TOP PLATE	14 PESAS
REMADA	1 TOP PLATE	14 PESAS
TOTAL	100,7kg	

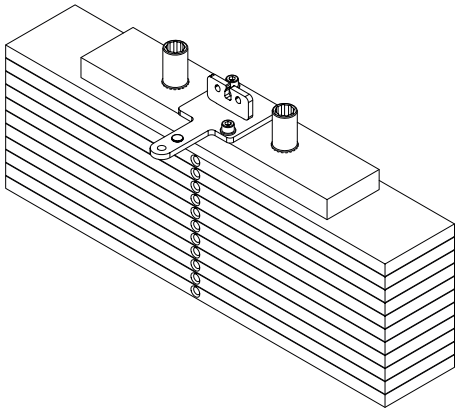

EQUIPO	5 KG	6,8 KG
ABDOMINAL	1 TOP PLATE	11 PESAS
BÍCEPS	1 TOP PLATE	11 PESAS
TRÍCEPS	1 TOP PLATE	11 PESAS
GLÚTEO	1 TOP PLATE	11 PESAS
TOTAL	80,3kg	

Especificaciones del equipo

Modelo	Dual Station Selectorized PULLDOWN / ROW
Segmento	Musculación
Categoría	Single Station Selectorized
Línea	NEW IDEA
Peso máximo del usuario	120 kg
Longitud	197,5 cm
Ancho	81,2 cm
Altura	222,4 cm
Área ocupada	1,60 m²
Peso del equipo	206,6 kg
Top plate	5 kg
Peso unitario de la placa	6,8 kg
Carga inicial	5 kg
Carga máxima	100,2 kg
Contador de repeticiones	Sí – contador de repeticiones inteligente con temporizador
Estructura	Acero
Pintura	Tratamiento de superficie con 9 baños + pintura electrostática en polvo
Soldadura	MIG/MAG robotizada
Material del acolchado	Espuma de poliuretano de alta densidad controlada
Revestimiento del acolchado	Cuero sintético impermeable
Cable de acero	Ø 4,76 mm revestido, con alma de acero Ø 3,175 mm
Amortiguador en la base de la torre	Sí
Poleas carenadas	Sí
Pines selectores de peso (flauta)	Acero al carbono con tirador de aluminio anodizado
Guías de pesos	Aluminio anodizado duro – bajo coeficiente de fricción y alta resistencia al desgaste
Adhesivo de instrucciones (placard)	Ubicado en la torre, con instrucciones de uso y músculos trabajados
Opciones de color de la torre/chasis	Negro
Garantía	**Hasta 3 años – consulte el Manual de Instrucciones del equipo**

MONTAJE DEL EQUIPO

MONTAJE DEL EQUIPO

⚠ ¡CUIDADO!

Antes de iniciar el ensamblaje de su equipo, es necesario prestar atención a los siguientes cuidados:

- Verifique que el embalaje no esté dañado y que las partes y componentes del equipo no estén estropeados.
- Se recomienda desembalar el equipo en el lugar donde será ensamblado.
- El lugar de montaje debe estar limpio.
- El suelo debe ser plano, nivelado y rígido para evitar inestabilidad del equipo.
- Se recomienda que el equipo sea ensamblado lejos de la humedad y al abrigo de la luz solar, a fin de evitar daños a las partes electrónicas y la carcasa del equipo.

ICONOS

Los iconos tienen la función de instruir buenas prácticas que deben ser seguidas durante el ensamblaje.



Para este ensamblaje se recomienda que sea realizado por dos personas.



No dar el apriete final en los tornillos.



Dar el apriete final en los tornillos.

HERRAMIENTAS

Utilice las siguientes herramientas para el ensamblaje del equipo. La tabla de torque tiene la función de guiar cuánto apriete puede soportar determinado tornillo. La tabla debe ser seguida rigurosamente.

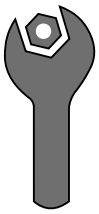

Llave fija

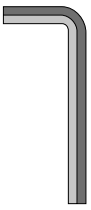

Llave hexagonal



Traba rosca torque medio



Llave Philips

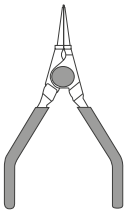

Alicate para anillos elásticos

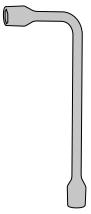

Llave para ruedas

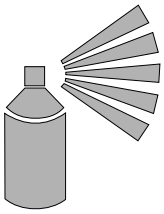

Grasa en spray



Tijeras

Especificación de torque:

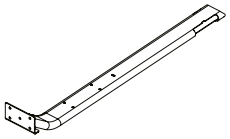

Elementos de fijación en estructuras metálicas

Diámetro [mm]	Torque [N.m]
M6	9 a 12
M8	22 a 29
M10	45 a 48

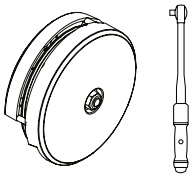

Poleas con fundas o sin fundas

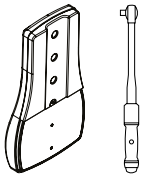

Asientos tapizados con fundas o sin fundas

Torque [N.m]

8 a 10

LISTA DE COMPONENTES

A



CHASIS DE LA TORRE

B

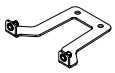

SOPORTE DEL CARENADO REMACHADO

C



BARRAS GUÍA DE PESAS

D



PILA DE PESAS CON TOP PLATE

E

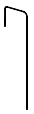

CABLE DE ACERO MENOR

F

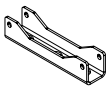

SOPORTE DEL PASA-CABLES

G

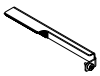

SOPORTE DEL SENSOR DEL CONTADOR

H

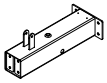

CUERPO DE CONE-XIÓN INFERIOR

I



CARENADO FRONTAL*

J



CHASIS DE LA RE-MADA ALTA

K



MANIVELA DE LOS PIES

L



CHASIS DEL ASIENTO

M

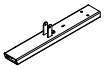

CUERPO DE CONE-XIÓN SUPERIOR

N



CABLE DE ACERO CENTRAL

O



CABLE DE ACERO PRINCIPAL

P

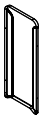

CARENADO TRASERO

Q1



APOYO DE LA PIERNA

Q2



CARRIL

R



TAPIZADO DEL MUSLO

S

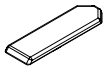

TAPIZADO DEL ASIENTO

*EL CARENADO VARÍA SEGÚN EL MODELO, PUDIENDO INCLUIR CONTADOR O NO.

MONTAJE DEL EQUIPO

Paso 01

	NOMBRE	Ctd.
A	Chasis de la torre	
B	Soporte del carenado remachado	
C	Barras guía de pesas	
1	Tornillo cabeza hexagonal - M8X20	2x
2	Arandela lisa - 08,4x2,0	2x
3	Tuerca hex. inserto de nylon - M8	2x

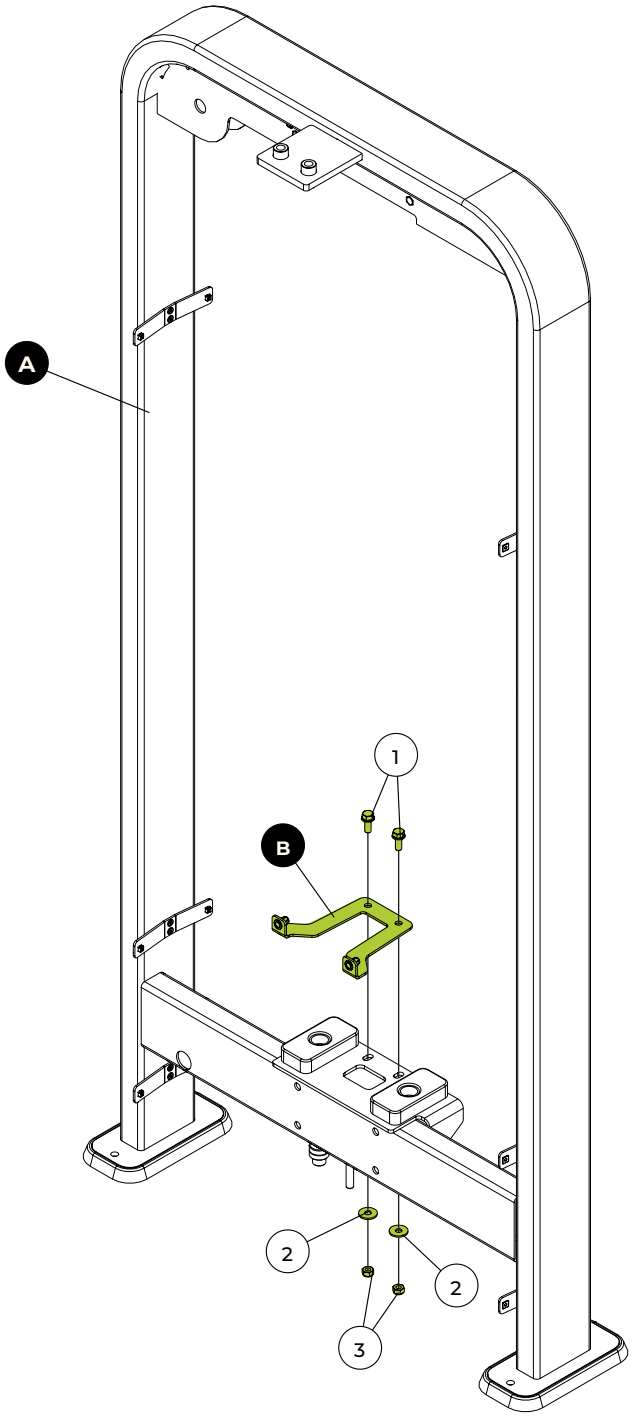

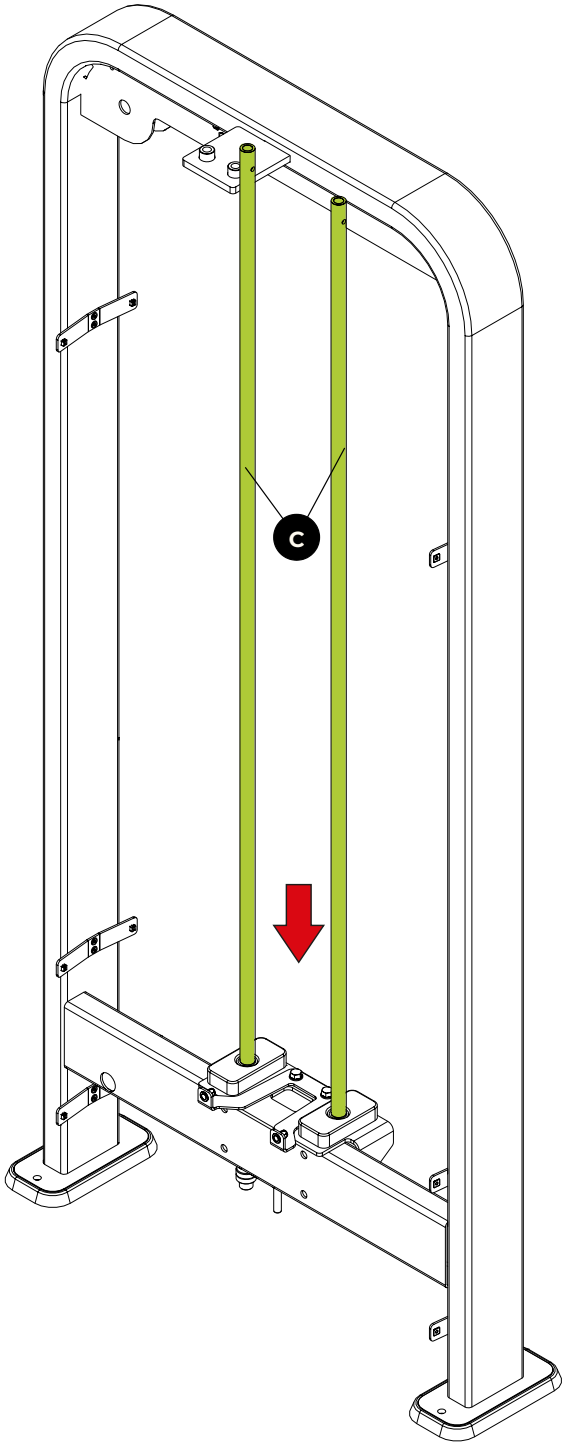

HERRAMIENTAS



Llave fija n° 13



Traba rosca torque medio



MONTAJE DEL EQUIPO

Paso 02

	NOMBRE	Ctd.
D	Pila de pesas con top plate	
E	Cable de acero menor	
F	Soporte del pasacables	
4	Base reguladora	2x
5	Arandela lisa - 06,6x1,6	4x
6	Tornillo allen - M6x25	2x
7	Tuerca hex. inserto de nylon - M6	2x
8	Tornillo cab. cil. hex. int. - M10x60	1x
9	Arandela lisa - 10,3x3,0	2x
10	Polea con rodamiento fijo	1x
11	Buje de la polea	2x
12	Tuerca hex. inserto de nylon - M10	1x

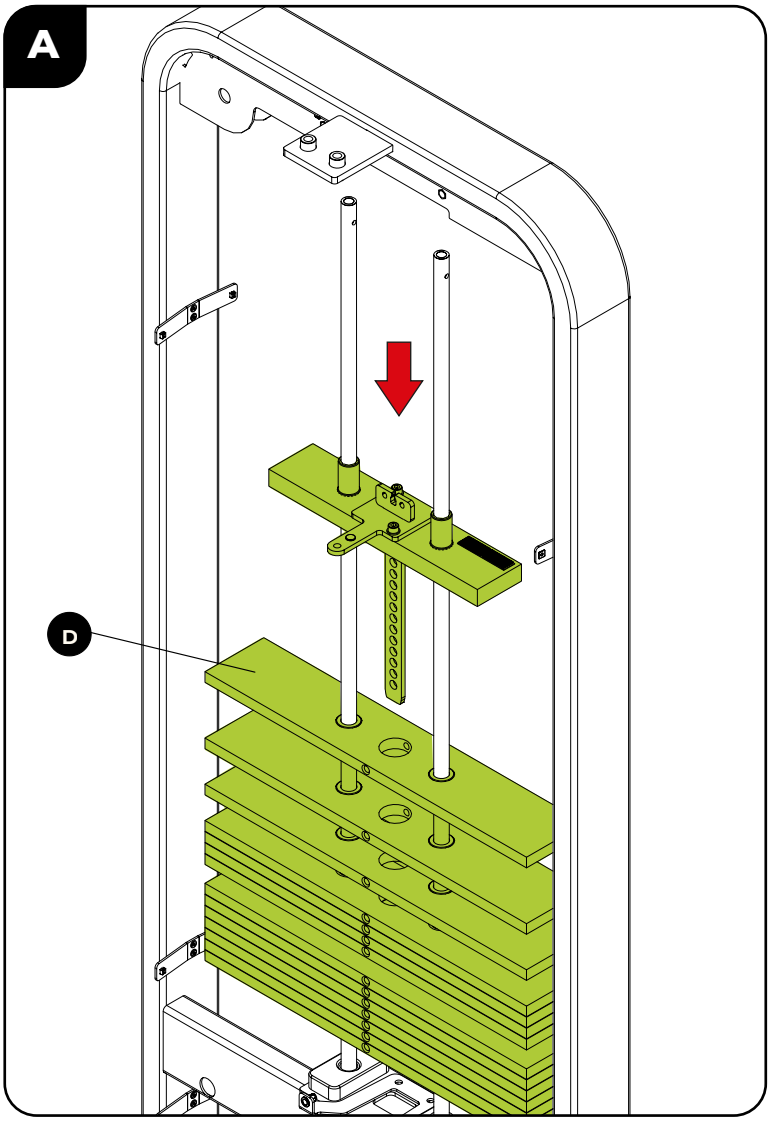

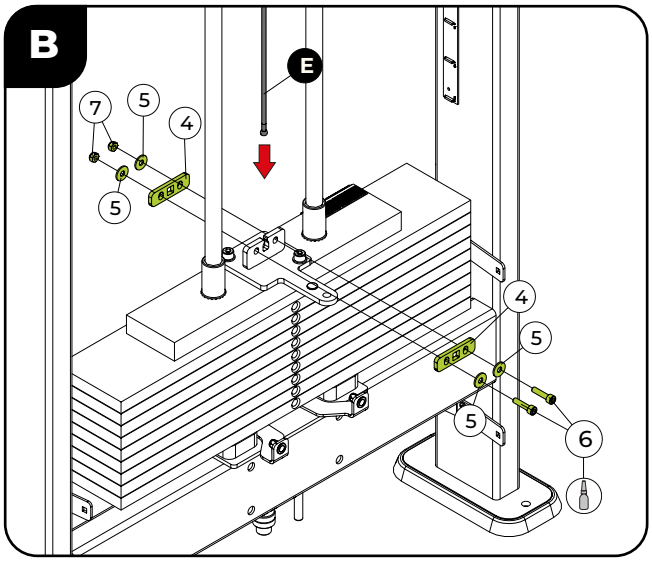

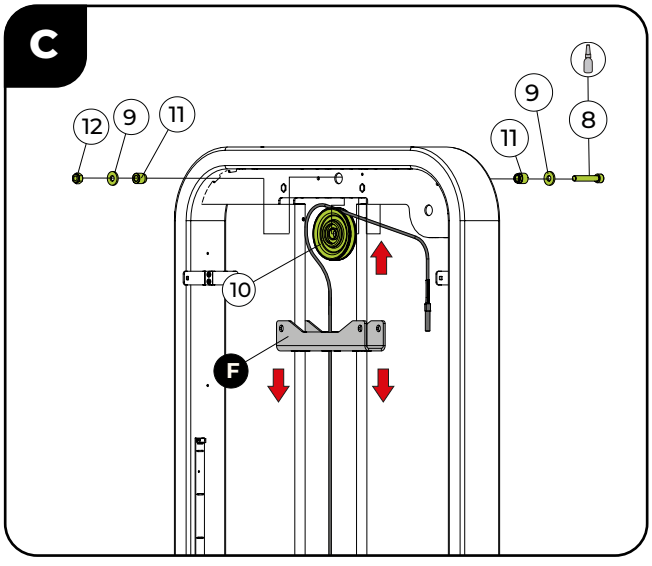

HERRAMIENTAS

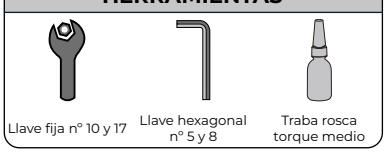



⚠ ¡PELIGRO!

EN CASO DE NECESITAR DESPLAZAR O TRANSPORTAR EL EQUIPO, NO LO HAGA CON LA PILA DE PESAS MONTADA. RIESGO DE ACCIDENTE O DAÑOS AL EQUIPO.

MONTAJE DEL EQUIPO

Paso 03

	NOMBRE	Ctd.
8	Tornillo cab. cil. hex. int. - M10x60	1x
9	Arandela lisa - 10,3x3,0	2x
10	Polea con rodamiento fijo	1x
11	Buje de la polea	2x
12	Tuerca hex. inserto de nylon - M10	1x
14	Tornillo cab. cil. hex. int. - M5x50	2x
15	Tuerca hex. inserto de nylon - M5	2x

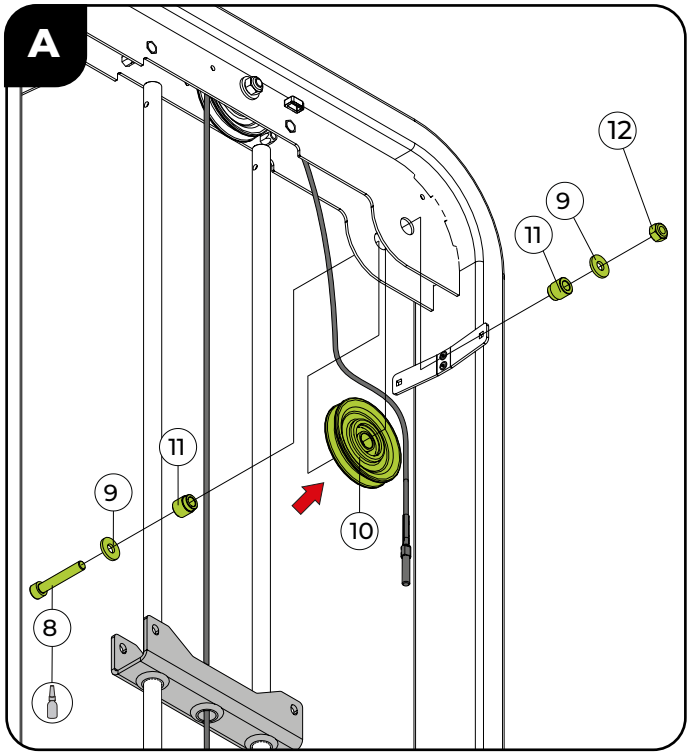

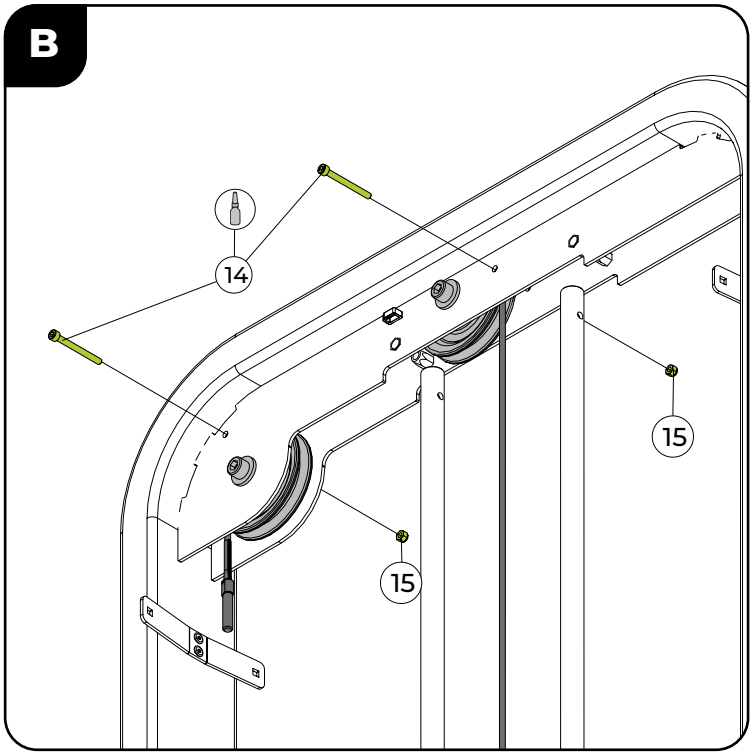

PLANTILLA DE BLOQUEO DEL CABLE

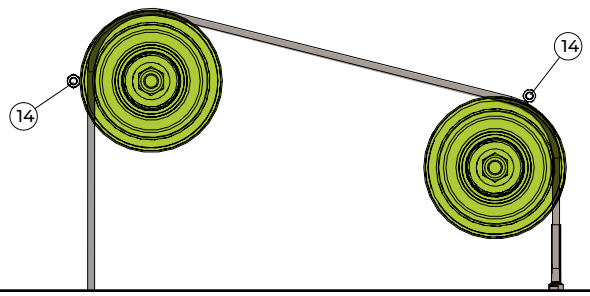

HERRAMIENTAS


Llave fija nº 8 y 17


Llave hexagonal nº 4 y 8


Traba rosca torque medio



NOTA: Algunas partes han sido ocultadas para facilitar la visualización.

MONTAJE DEL EQUIPO

Paso 04

	NOMBRE	Ctd.
F	Soporte del pasacables	
2	Arandela lisa - 08,4x2,0	4x
7	Tuerca hex. inserto de nylon - M6	2x
16	Tornillo cab. cil. hex. int. - M8x25	4x
17	Traba de la barra de pesas	4x
18	Tornillo cabeza hexagonal - M6x40	2x

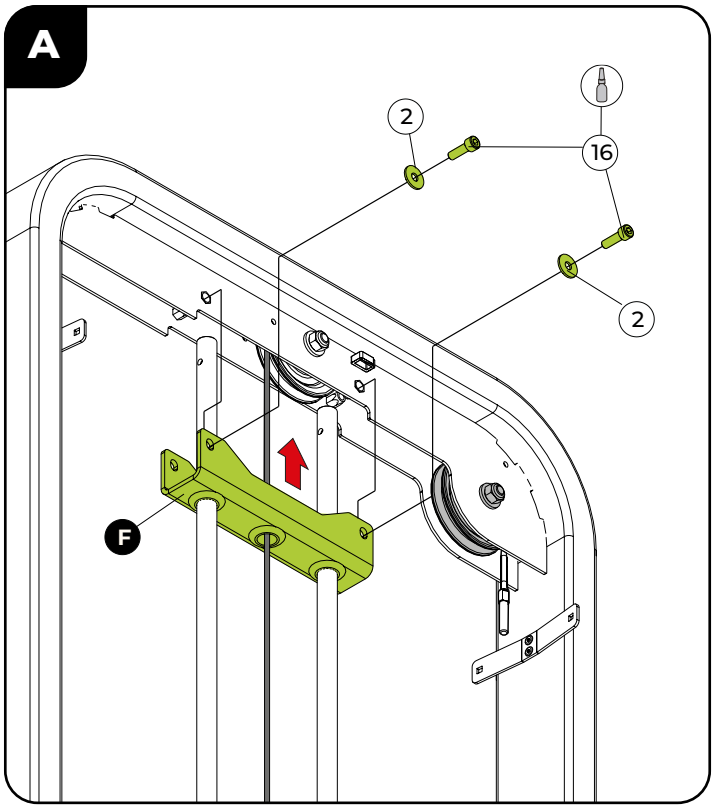

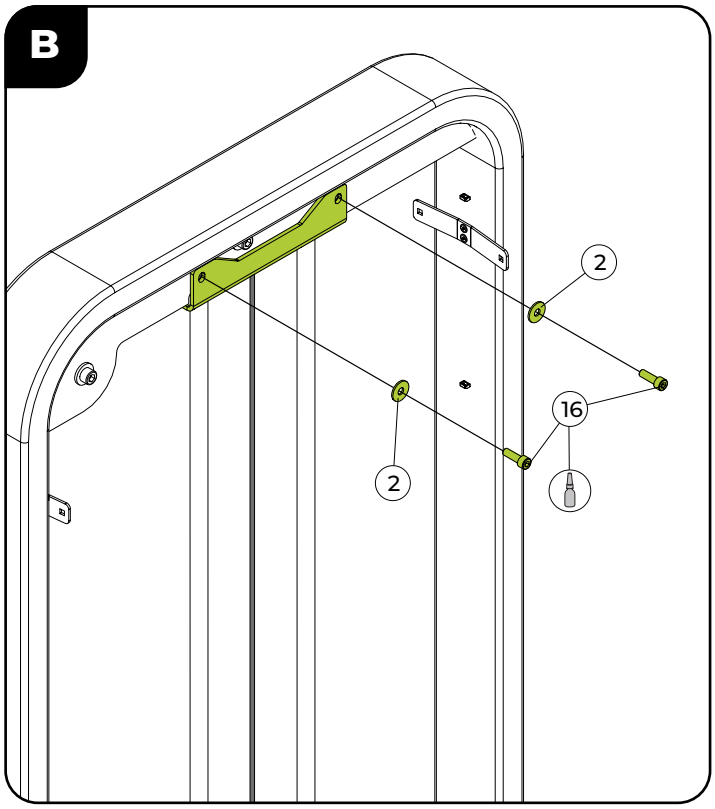

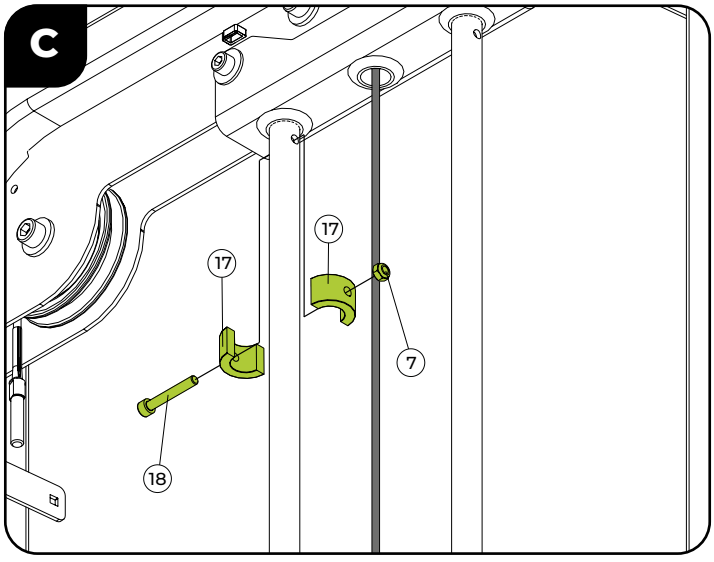

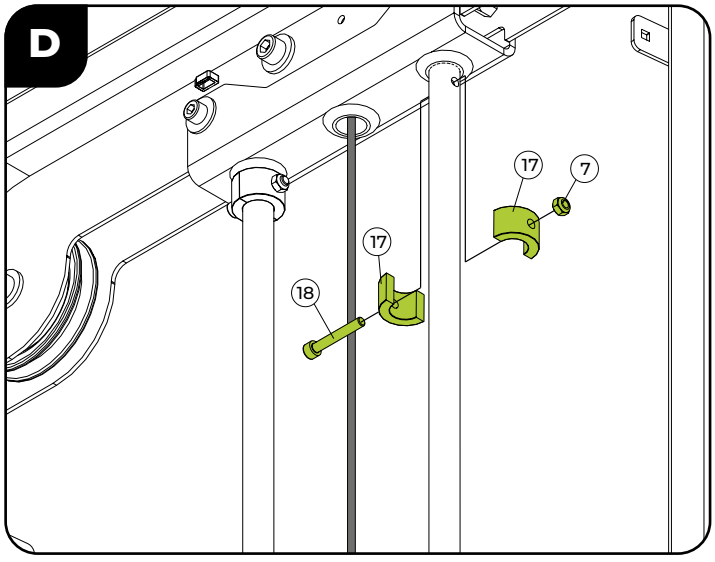

HERRAMIENTAS

Llave fija nº 10 | Llave hexagonal nº 5 y 6 | Traba rosca torque medio

100%

NOTA: Algunas partes han sido ocultadas para facilitar la visualización.

Paso 05

	NOMBRE	Ctd.
19	Tuerca hexagonal - M8	1x
20	Tuerca hexagonal - M8	1x
21	Tensor del cable	1x

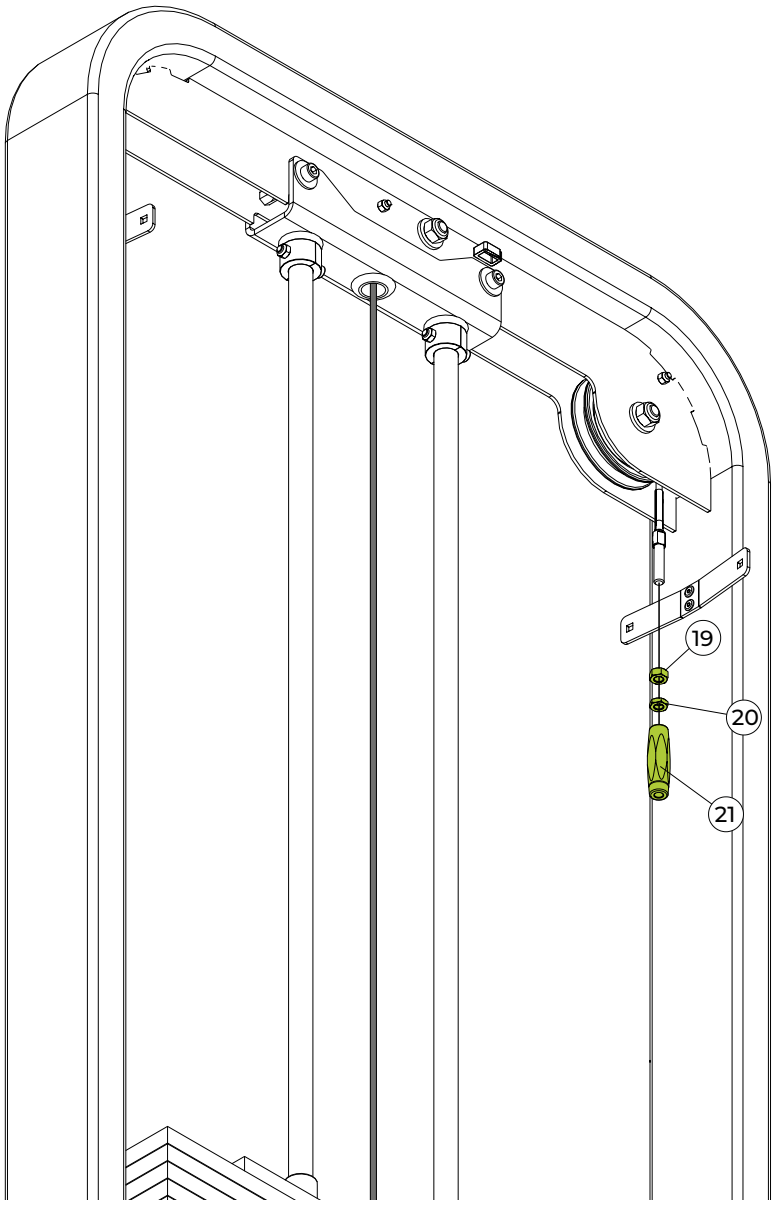

HERRAMIENTAS

Llave fija nº 13

100%

NOTA: Algunas partes han sido ocultadas para facilitar la visualización.

MONTAJE DEL EQUIPO

Paso 06

	NOMBRE	Ctd.
H	Cuerpo de conexión	
9	Arandela lisa - 10,3x3,0	8x
12	Tuerca hex. inserto de nylon - M10	4x
22	Tornillo cabeza hexagonal - M10x65	4x

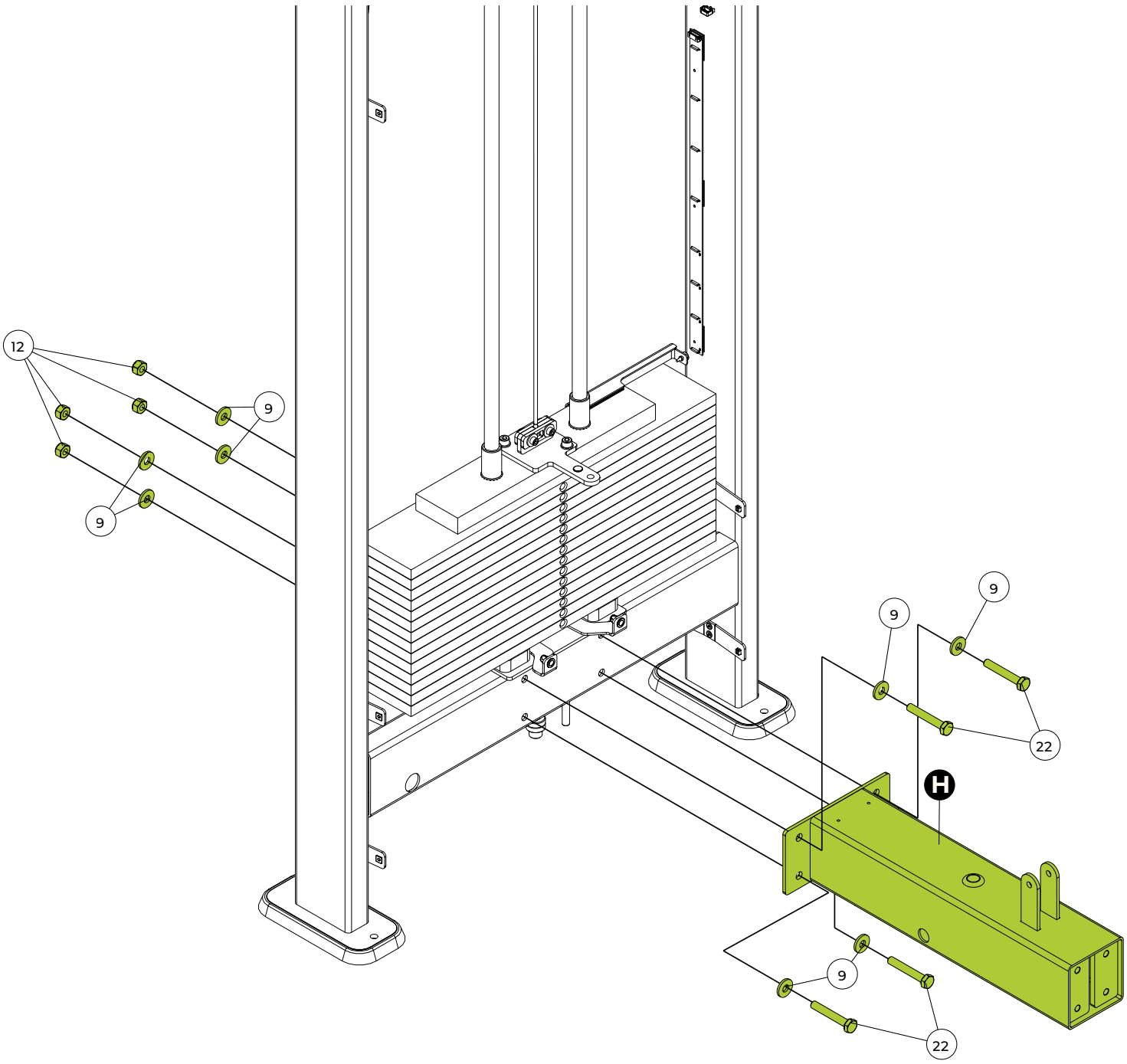

HERRAMIENTAS

Llave fija nº 17

Paso 07

	NOMBRE
I	Carenado frontal*

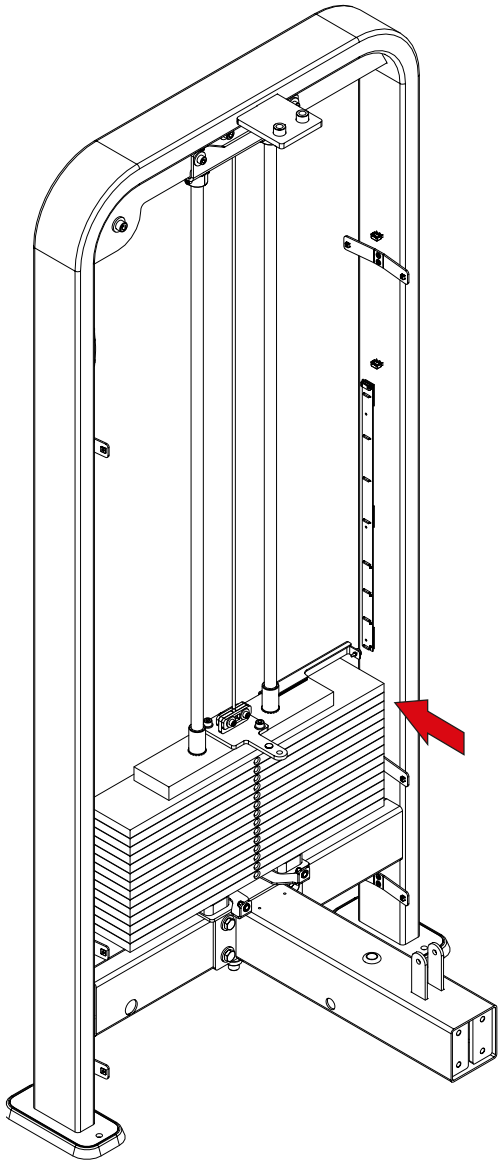

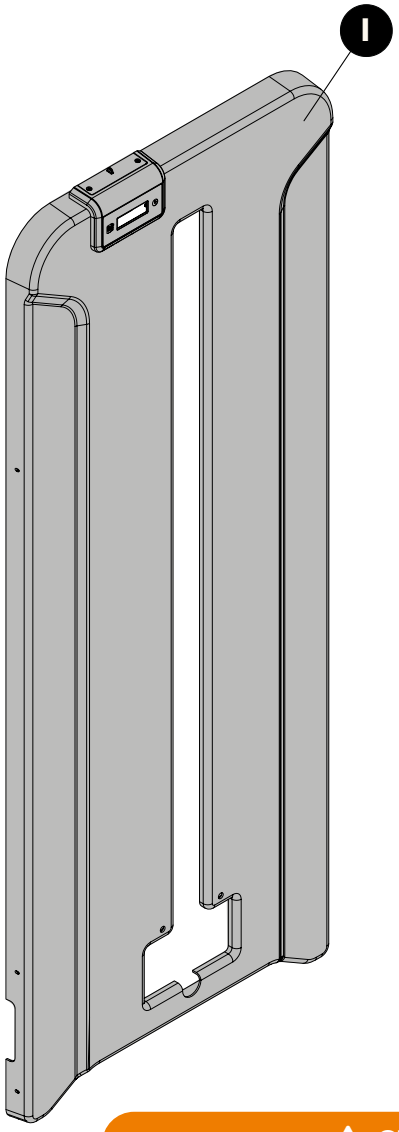

⚠ ¡CUIDADO!

PASE EL CARENADO FRONTAL POR LA BARRA DE CONEXIÓN CON CUIDADO PARA EVITAR DAÑOS.

Paso 08

	NOMBRE	Ctd.
J	Chasis de la remada alta	
K	Manivela de los pies	
L	Chasis del asiento	
M	Cuerpo de conexión superior	
8	Tornillo cab. cil. hex. int. - M10x60	2x
9	Arandela lisa - 10,3x3,0	16x
12	Tuerca hex. inserto de nylon - M10	4x
23	Tornillo cab. cil. hex. int. - M10x80	10x
24	Buje espaciador	2x

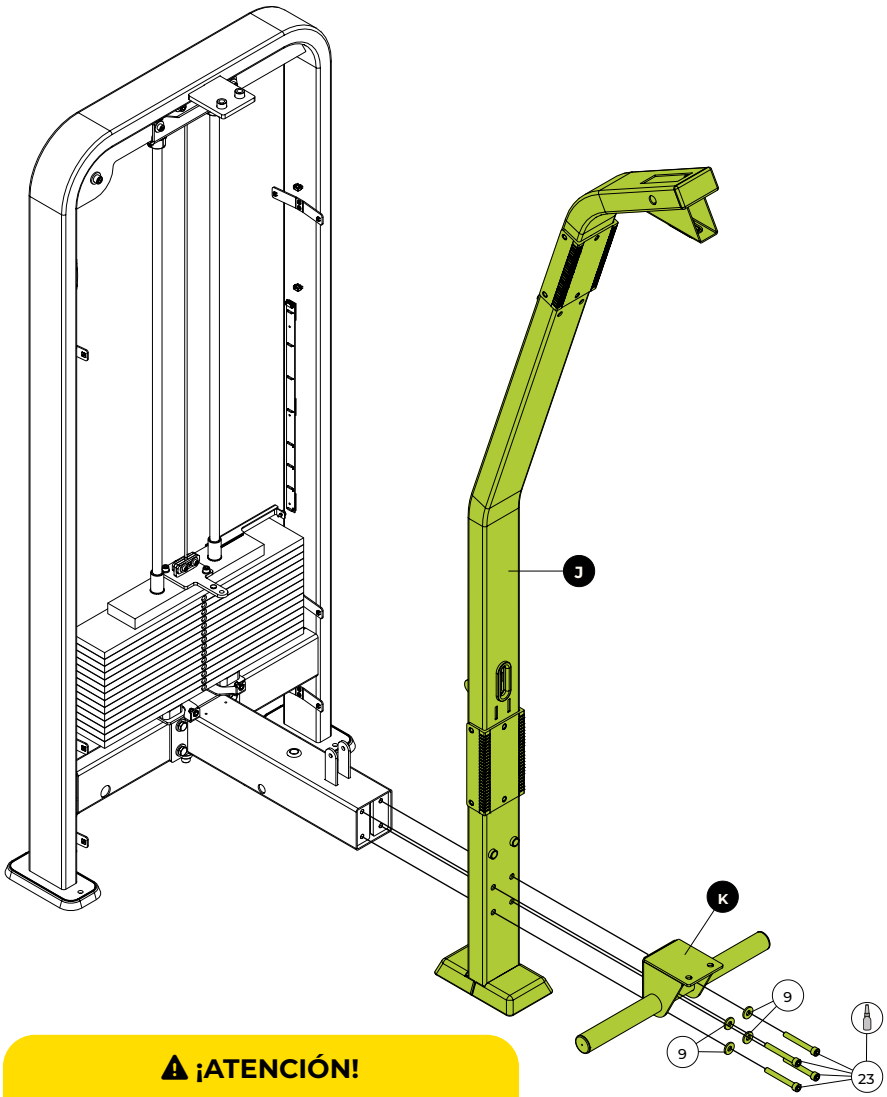

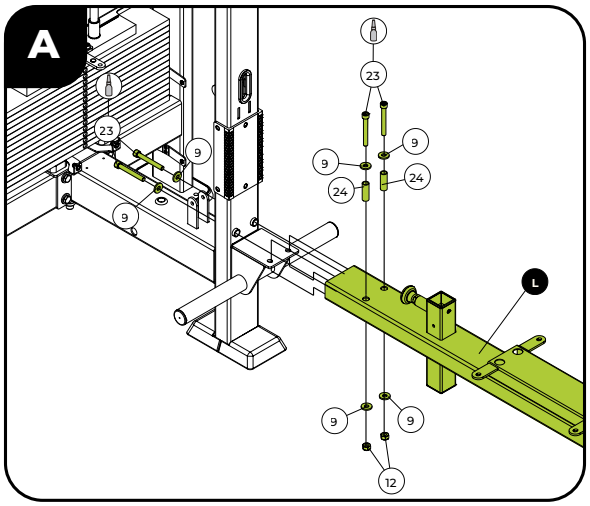

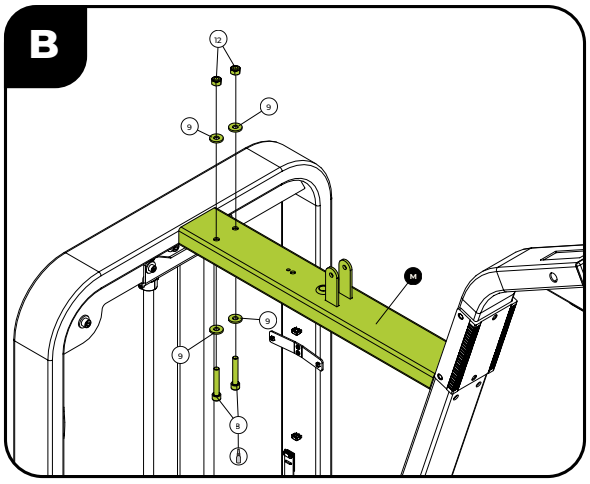

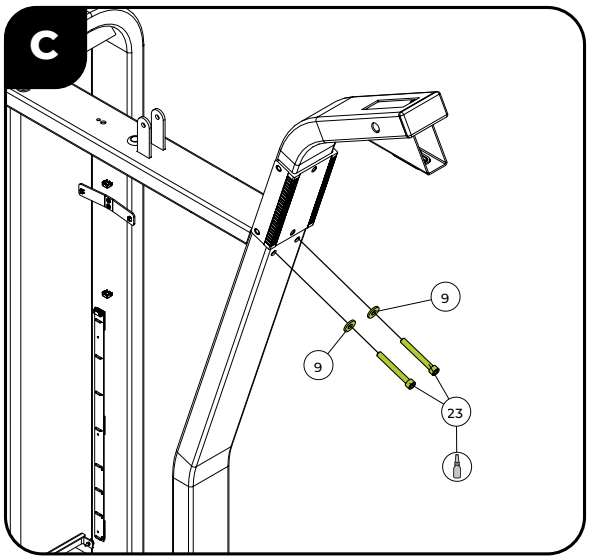

⚠ ¡ATENCIÓN!

EL CARENADO FRONTAL PERMANECERÁ EN LA BARRA DE CONEXIÓN DURANTE TODO EL MONTAJE. MANIPULE CON CUIDADO PARA EVITAR DAÑOS.

HERRAMIENTAS

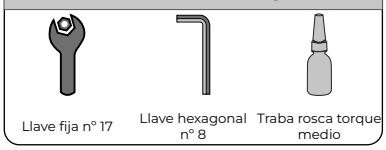

Llave fija nº 17 | Llave hexagonal nº 8 | Traba rosca torque medio



NOTA: Algunas partes han sido ocultadas para facilitar la visualización.

Paso 09

	NOMBRE	Ctd.
N	Cable de acero central	
2	Arandela lisa - 08,4x2,0	2x
3	Tuerca hex. inserto de nylon - M8	1x
10	Polea con rodamiento fijo	2x
12	Tuerca hex. inserto de nylon - M10	1x
27	Funda de la polea biselada	2x
28	Pasador traba del cable de acero	6x
29	Tornillo cab. cil. hex. int. - M8x55	1x
31	Buje espaciador	2x
32	Tornillo cab. cil. hex. int. - M10x120	1x
33	Buje de la polea	2x
34	Funda de la polea	2x

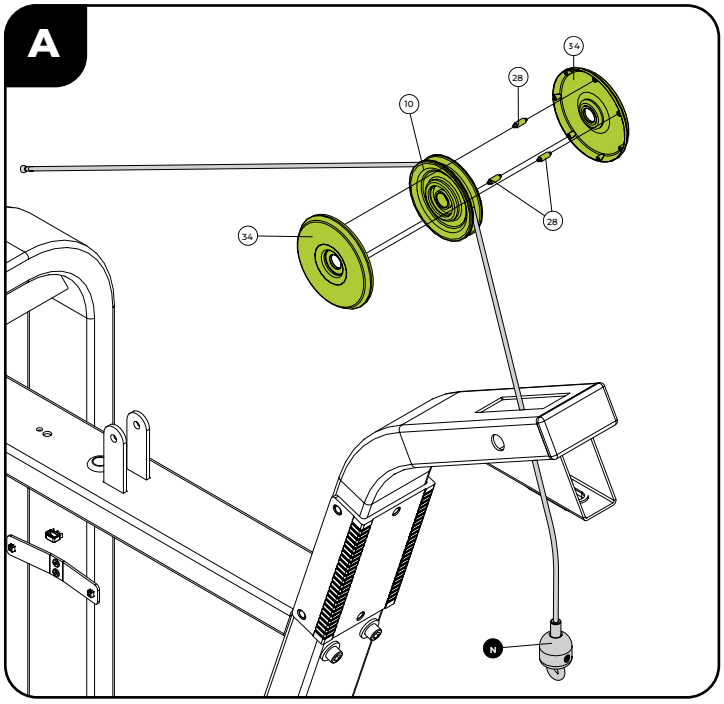

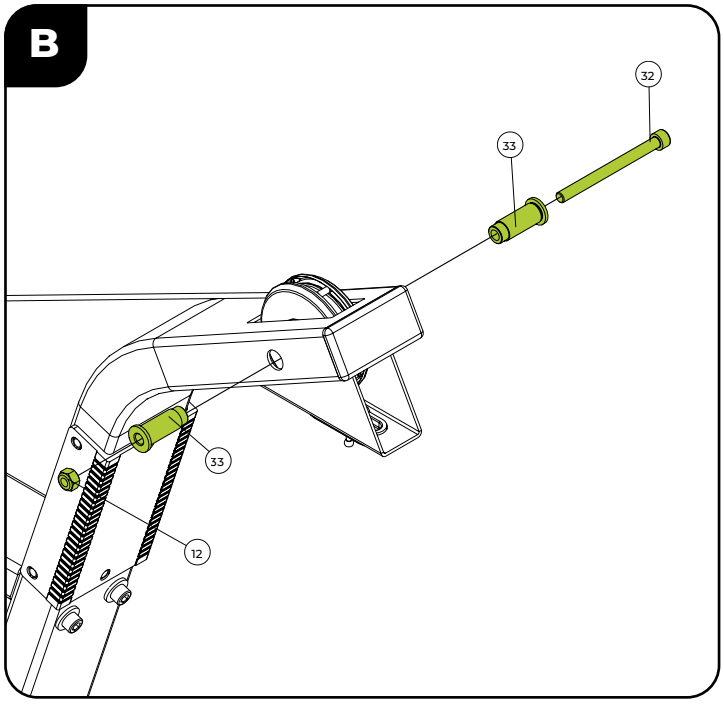

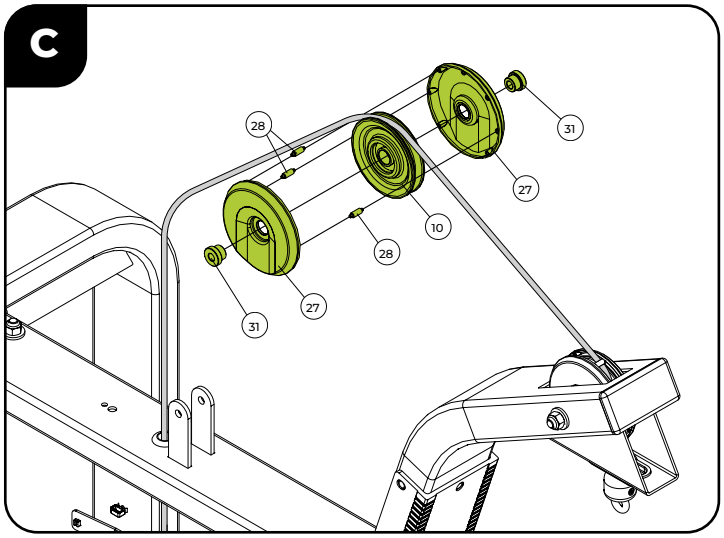

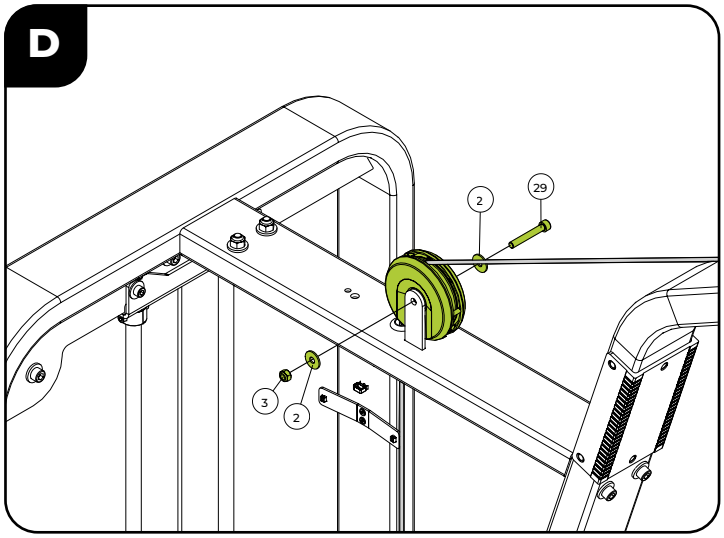

HERRAMIENTAS



Llave fija nº 13 y 17 — Llave hexagonal nº 6 y 8

100%

NOTA: Algunas partes han sido ocultadas para facilitar la visualización.

MONTAJE DEL EQUIPO

Paso 10

	NOMBRE	Ctd.
N	Cable de acero central	
2	Arandela lisa - 08,4x2,0	2x
3	Tuerca hex. inserto de nylon - M8	1x
10	Polea con rodamiento fijo	1x
14	Tornillo cab. cil. hex. int. - M5x50	1x
25	Fijador del cable	1x
26	Arandela lisa - G.A 06,4x1,6	1x
27	Funda de la polea biselada	2x
28	Pasador traba del cable de acero	3x
29	Tornillo cab. cil. hex. int. - M8x55	1x
30	Chapa de fijación de la polea	2x
31	Buje espaciador	2x

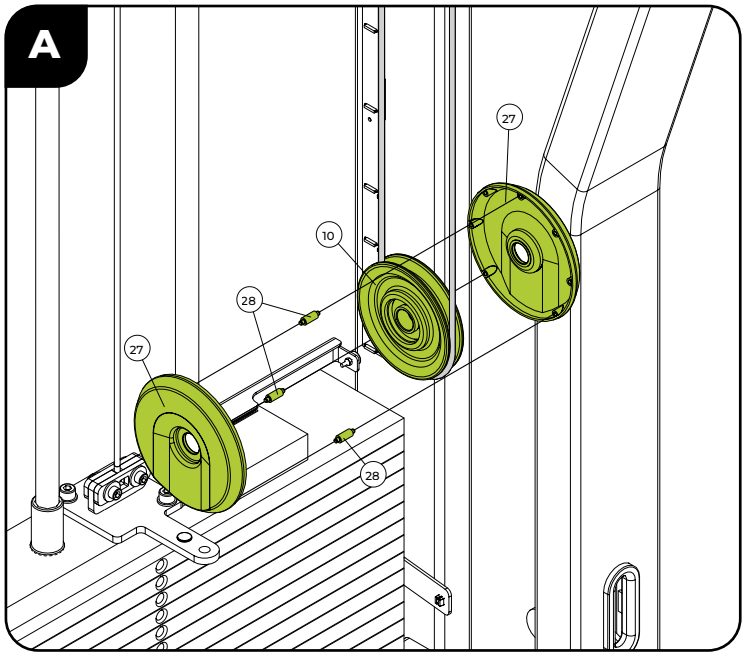

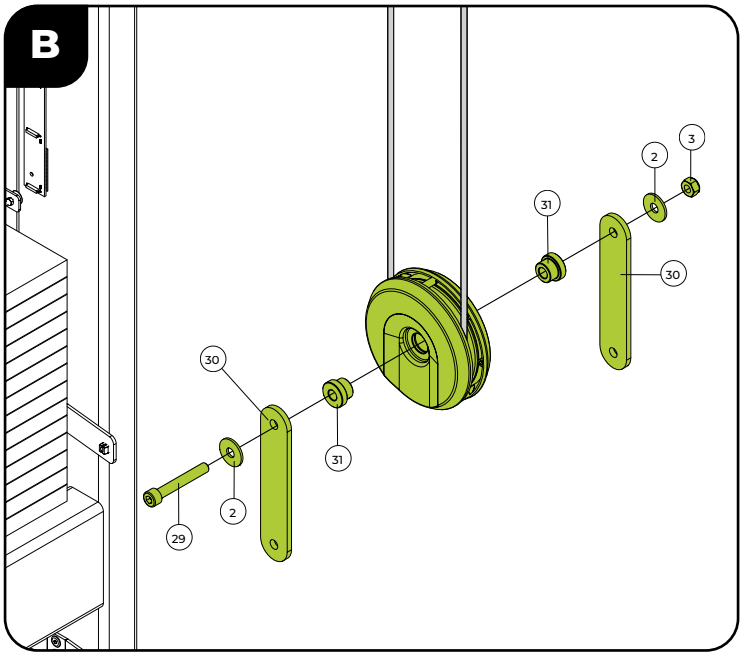

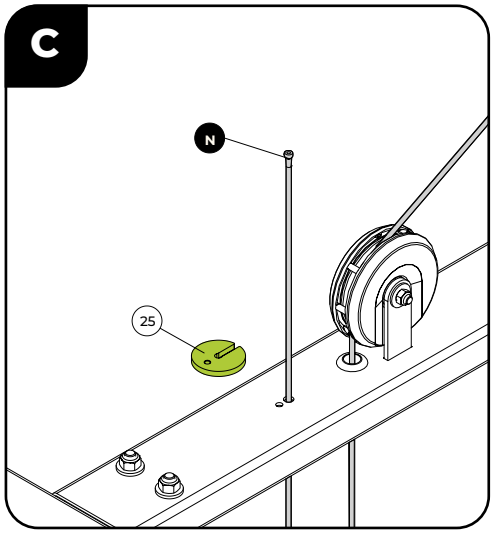

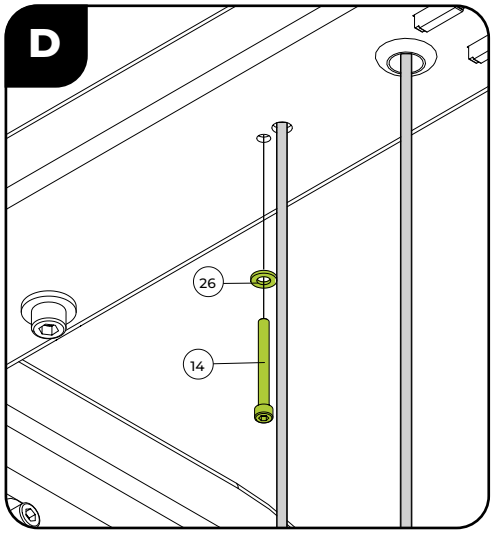

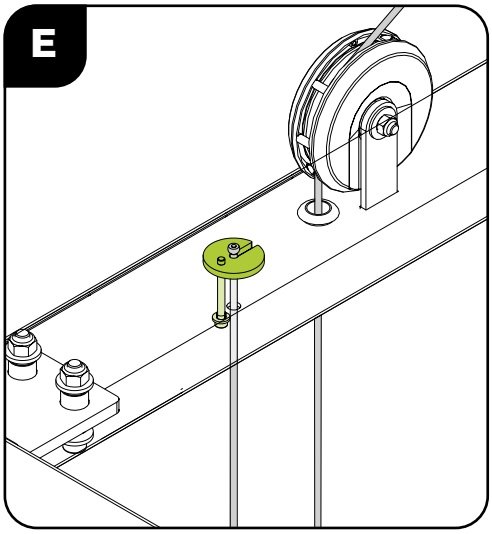

HERRAMIENTAS


Llave fija nº 13


Llave hexagonal nº 4 y 6


Traba rosca torque medio



Paso 11

	NOMBRE	Ctd.
O	Cable de acero principal	
2	Arandela lisa - 08,4x2,0	2x
3	Tuerca hex. inserto de nylon - M8	1x
10	Polea con rodamiento fijo	1x
27	Funda de la polea biselada	2x
28	Pasador traba del cable de acero	3x
29	Tornillo cab. cil. hex. int. - M8x55	1x
31	Buje espaciador	2x

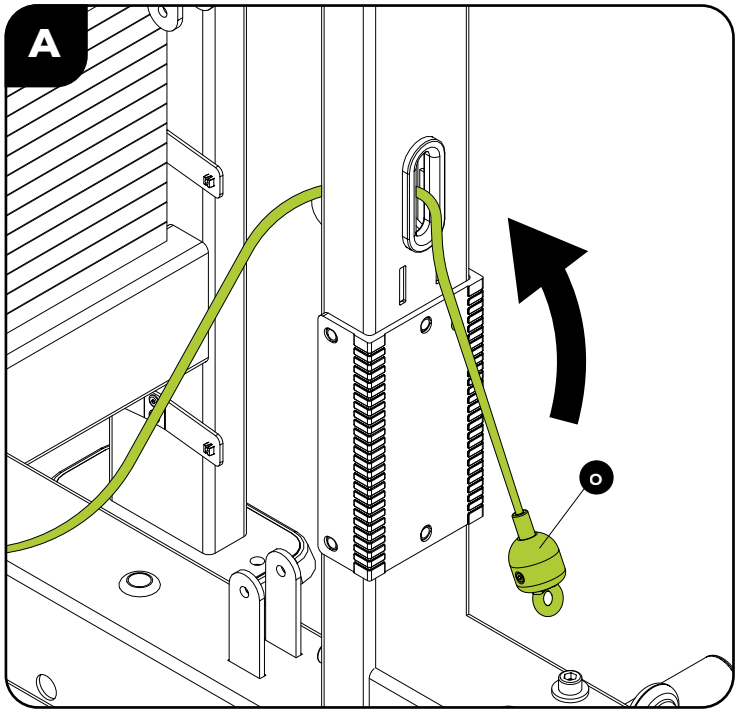

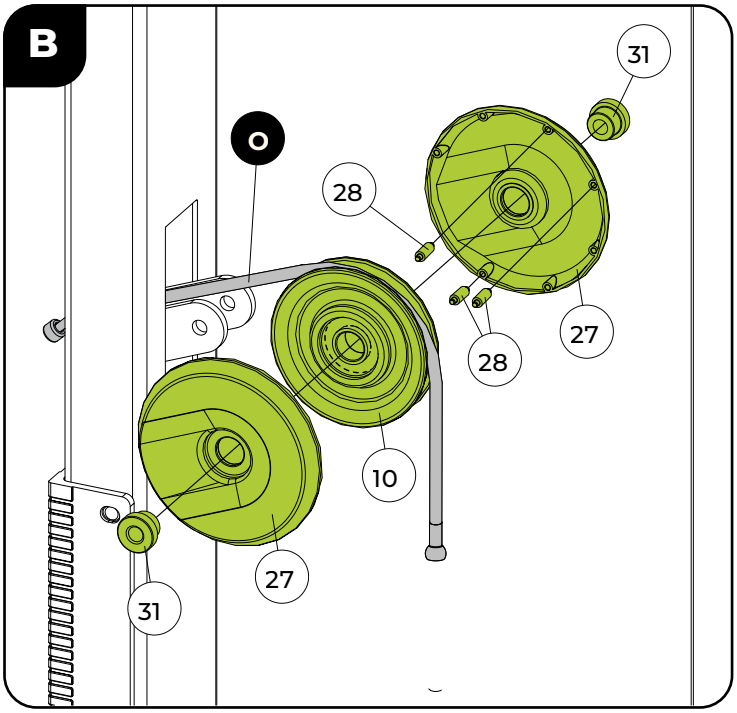

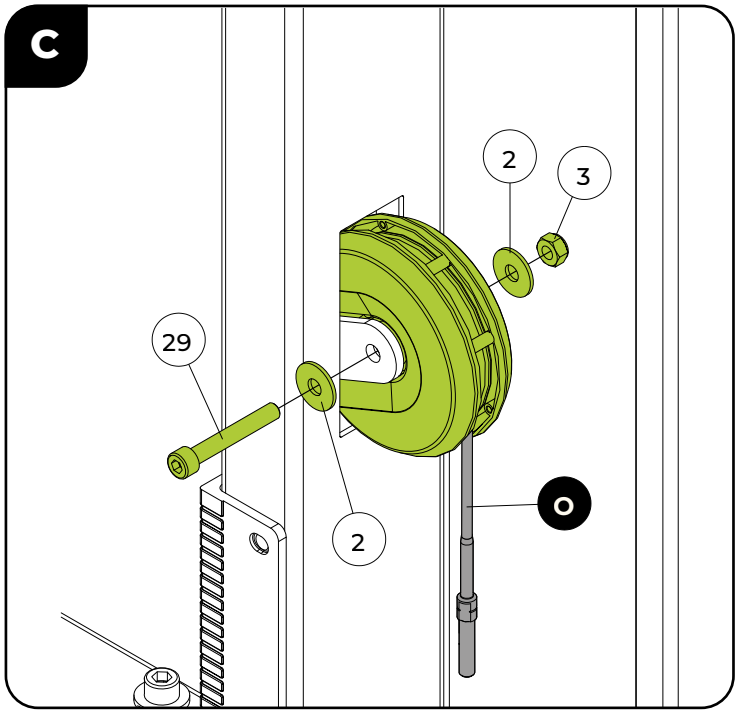

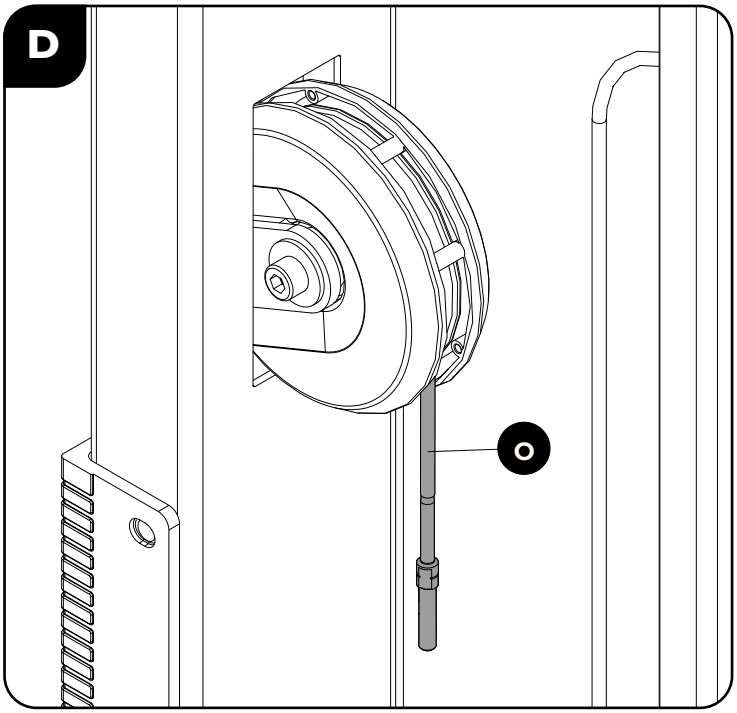

HERRAMIENTAS

Llave fija nº 13

Llave hexagonal nº 6

100%

Paso 12

	NOMBRE	Ctd.
O	Cable de acero principal	
2	Arandela lisa - 08,4x2,0	4x
3	Tuerca hex. inserto de nylon - M8	2x
10	Polea con rodamiento fijo	2x
27	Funda de la polea biselada	4x
28	Pasador traba del cable de acero	6x
29	Tornillo cab. cil. hex. int. - M8x55	2x
31	Buje espaciador	4x

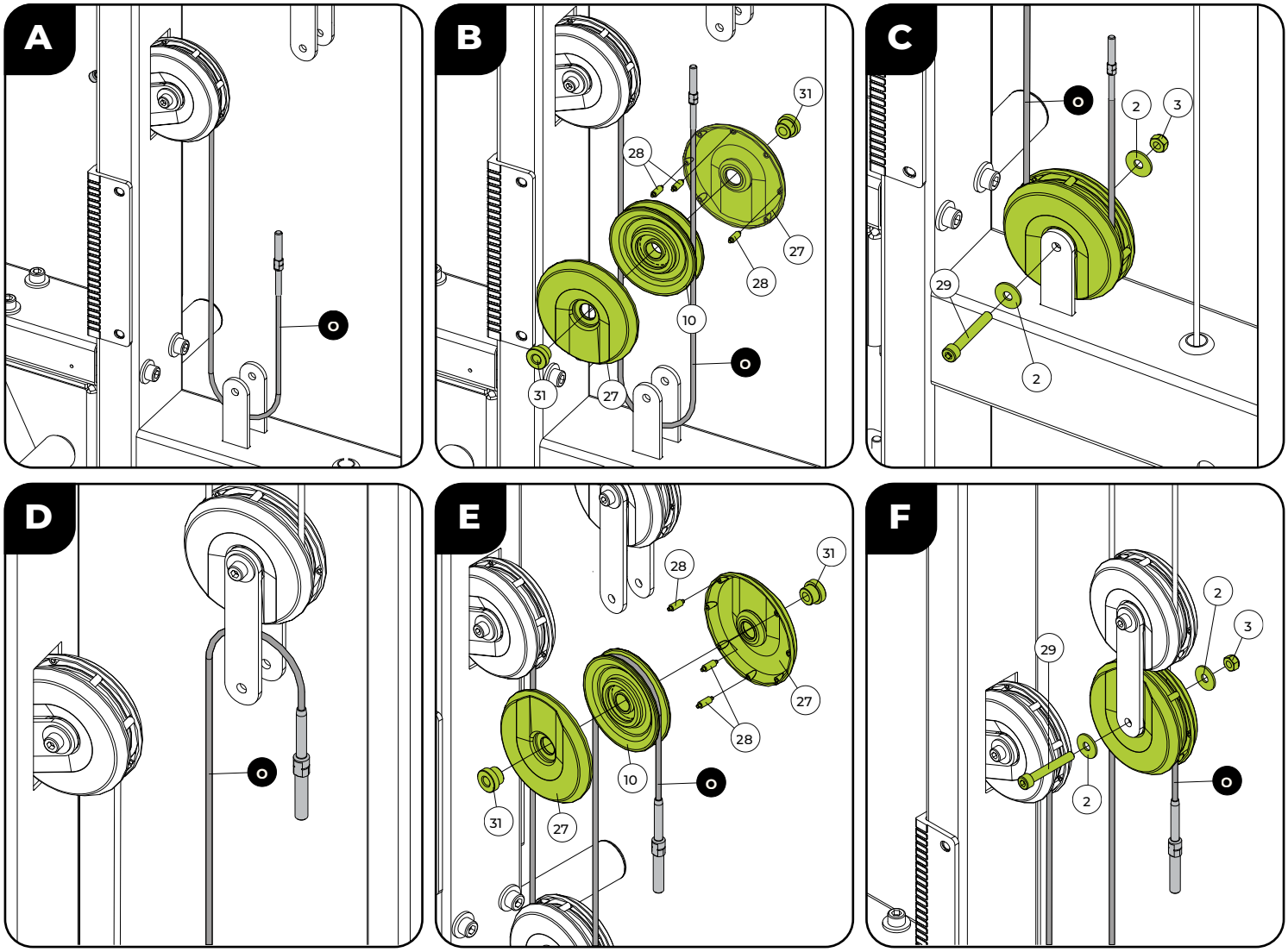

HERRAMIENTAS

Llave fija nº 13

Llave hexagonal nº 6

100%

MONTAJE DEL EQUIPO

Paso 13

	NOMBRE	Ctd.
O	Cable de acero principal	
10	Polea con rodamiento fijo	1x
12	Tuerca hex. inserto de nylon - M10	1x
28	Pasador traba del cable de acero	3x
32	Tornillo cabeza cilíndrica hexagonal interna - M10x120	1x
33	Tornillo cab. cil. hex. int. - M10x120	2x
34	Funda de la polea	2x

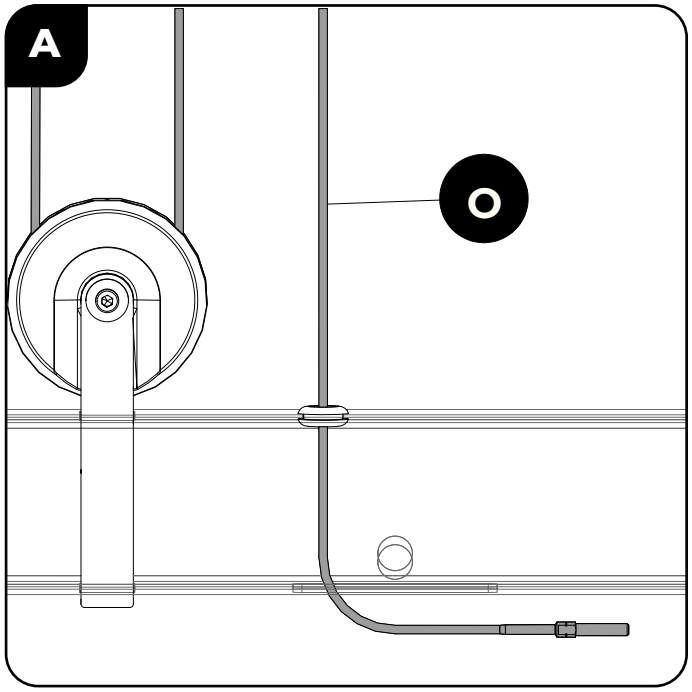

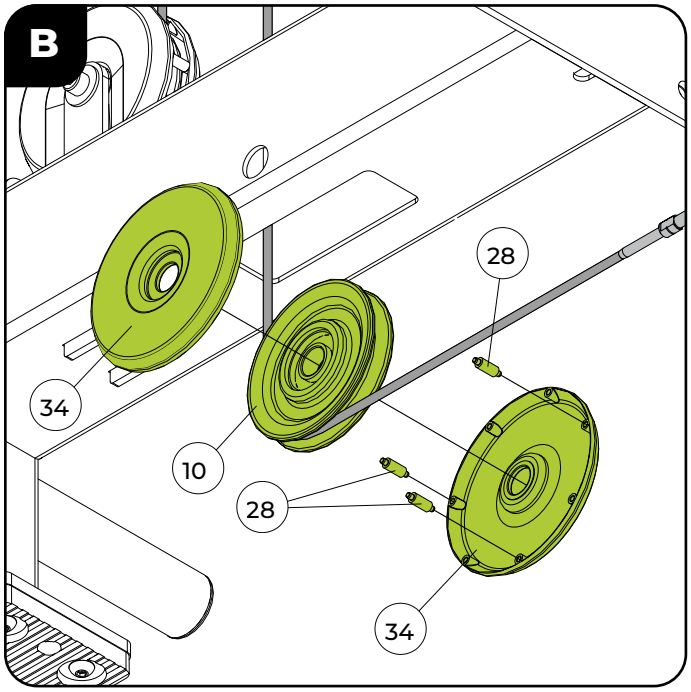

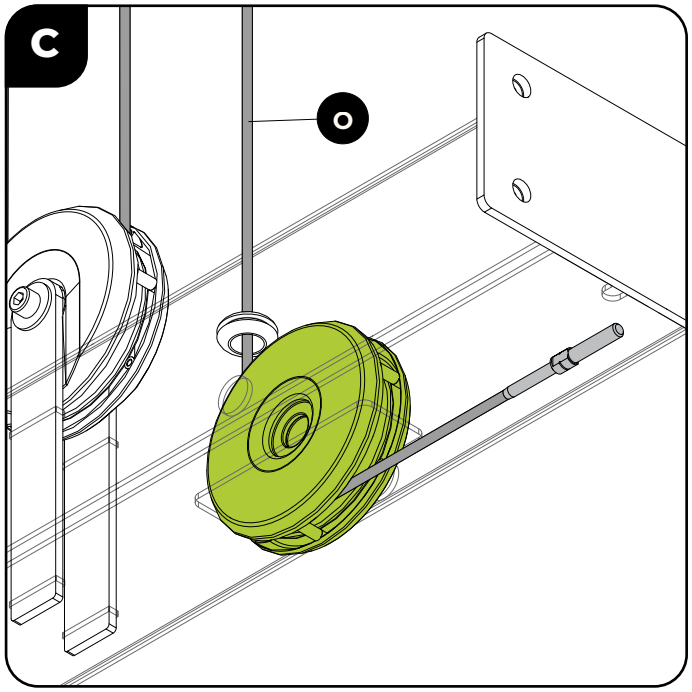

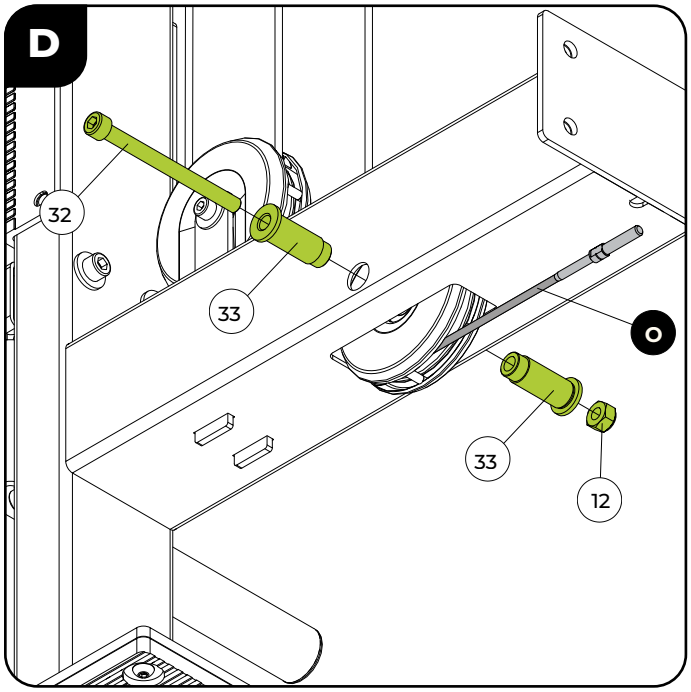

HERRAMIENTAS

Llave fija n° 17

Llave hexagonal n° 8

100%

Paso 14

	NOMBRE	Ctd.
O	Cable de acero principal	
2	Arandela lisa - 08,4x2,0	2x
10	Polea con rodamiento fijo	2x
16	Tornillo cab. cil. hex. int. - M8x25	2x
35	Tuerca hexagonal - M8	1x

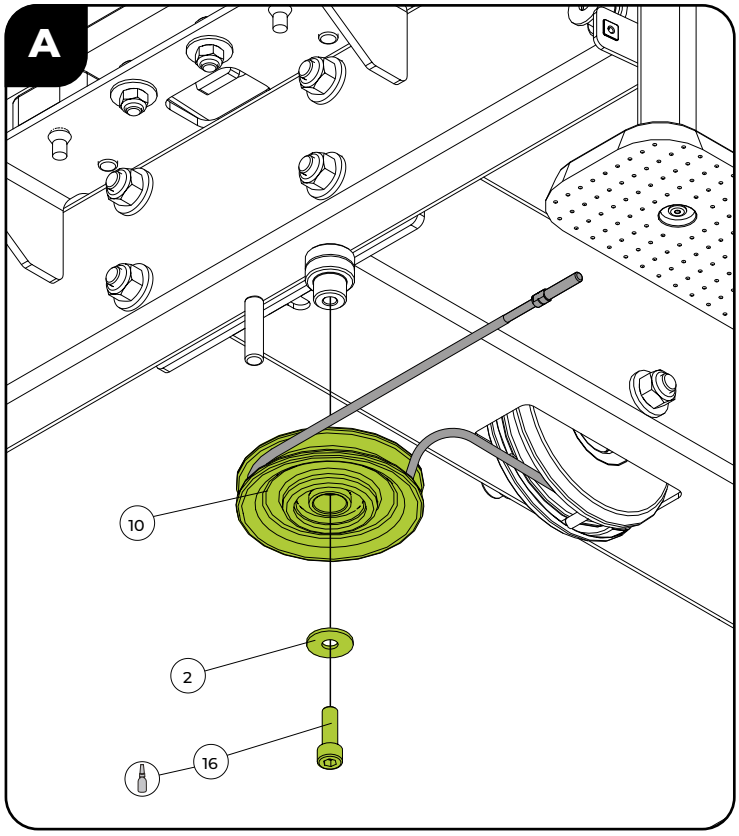

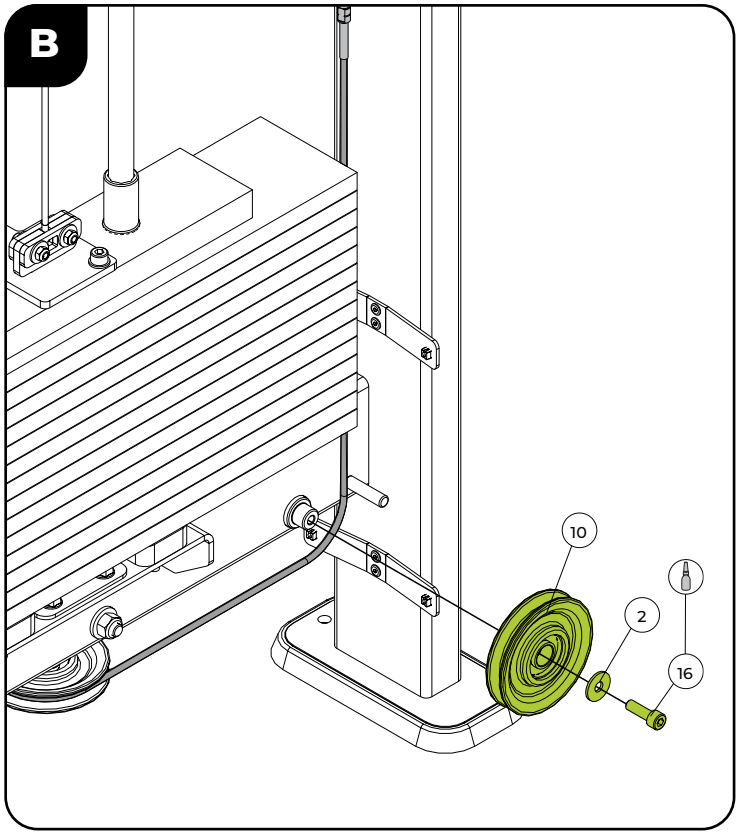

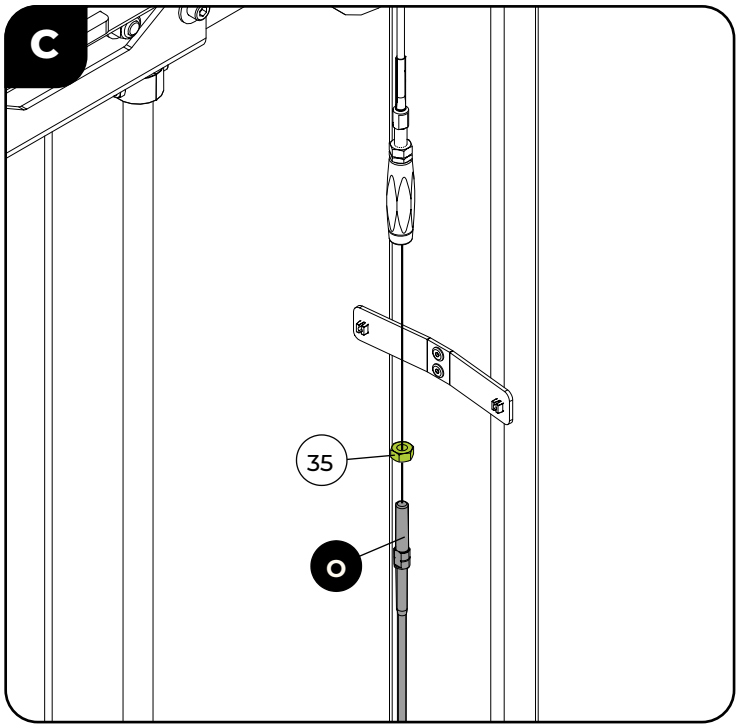

HERRAMIENTAS


Llave fija nº 13


Llave hexagonal nº 6


Traba rosca torque medio



Paso 15

44	NOMBRE	Ctd.
	Calcomanía de las pesas	1x

A

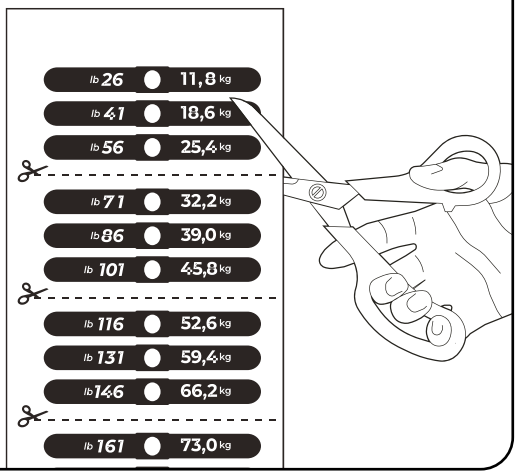

Realice el corte de la calcomanía, siguiendo la línea punteada indicada, como se muestra en la imagen.

B

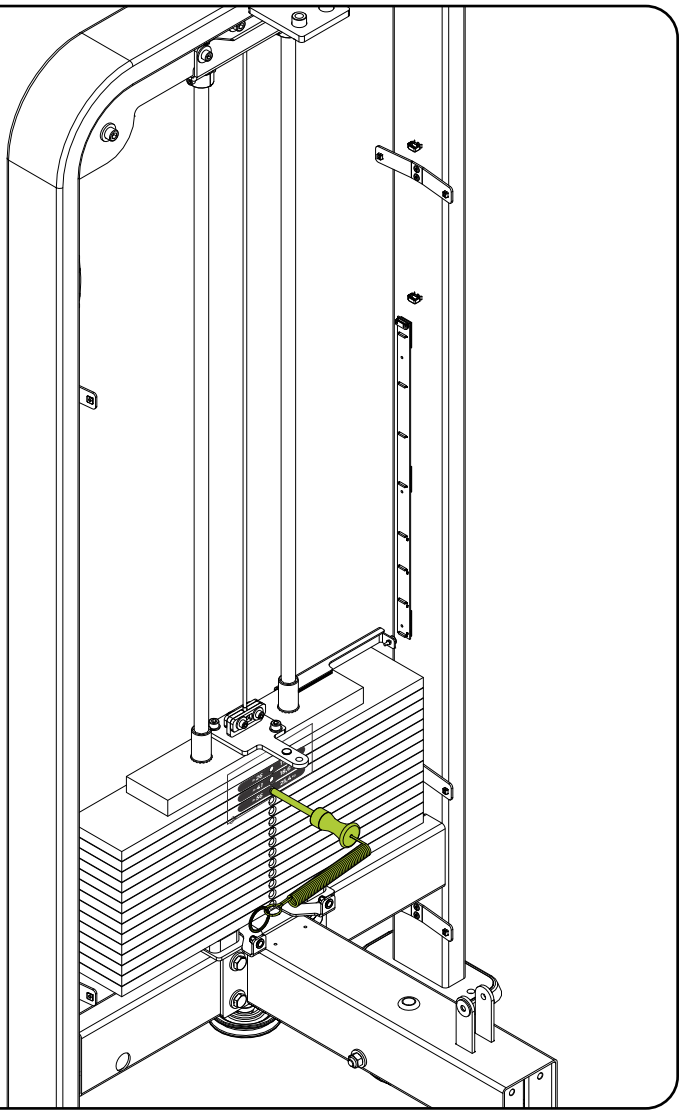

Coloque la calcomanía cortada en la torre, según la imagen. Use el pasador selector como guía para el orificio indicado, sin preocuparse por posibles sobras de la calcomanía. Repita el proceso según sea necesario, recordando que no se debe aplicar calcomanía en la placa superior.

HERRAMIENTAS



Tijeras

NOTA: Algunas partes han sido ocultadas para facilitar la visualización.

Paso 16 - Modelo con contador

	NOMBRE
G 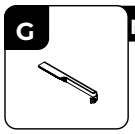	Soporte del sensor del contador

A

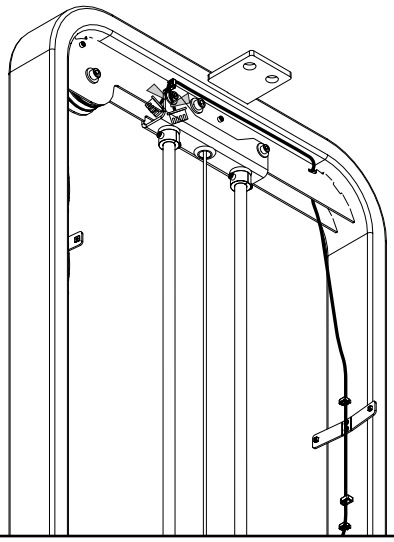

B

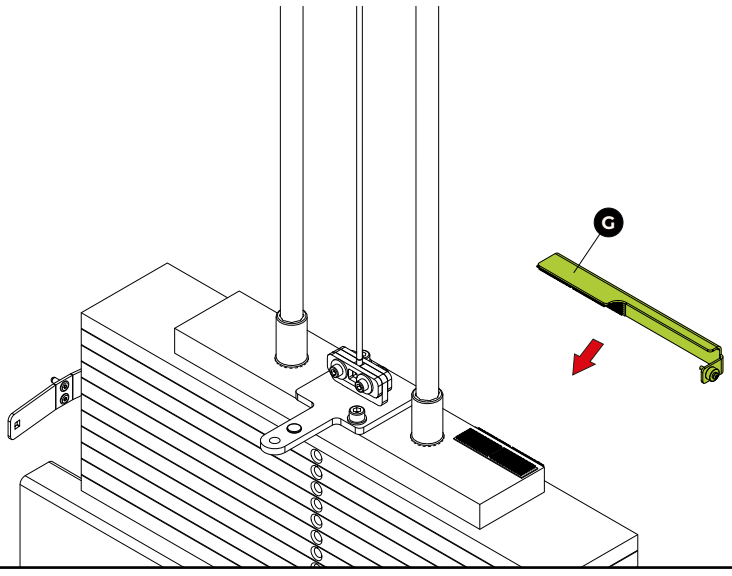

Pase el cable de conexión de la placa del sensor Hall por el pasacables y por el orificio del chasis.

NOTA: Algunas partes han sido ocultadas para facilitar la visualización.

Paso 17 - Modelo con contador

	NOMBRE
I	Carenado frontal

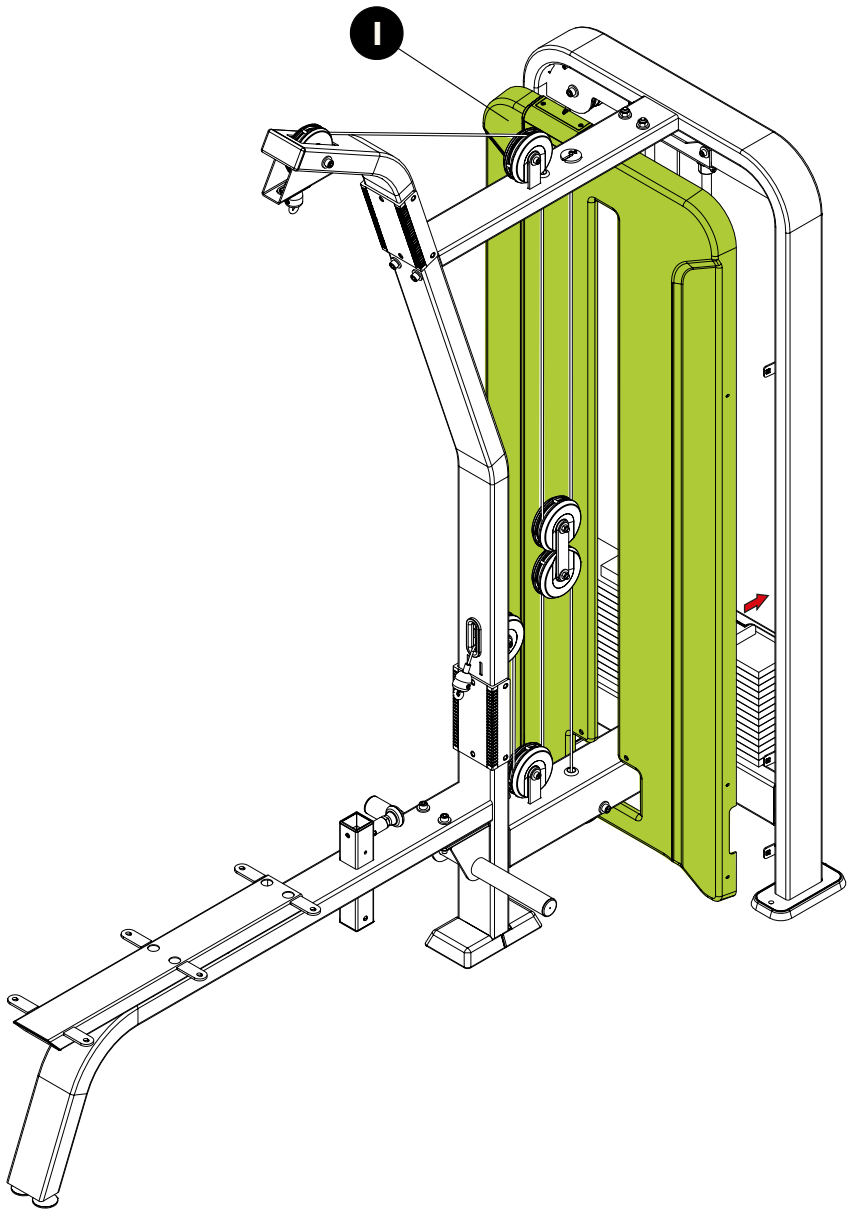

HERRAMIENTAS

Llave Philips



NOTA: Algunas partes han sido ocultadas para facilitar la visualización.

A

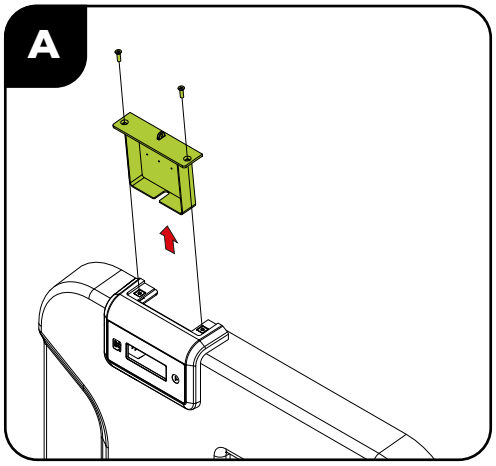

A - Retire la tapa del contador para facilitar la visualización de la placa.

B

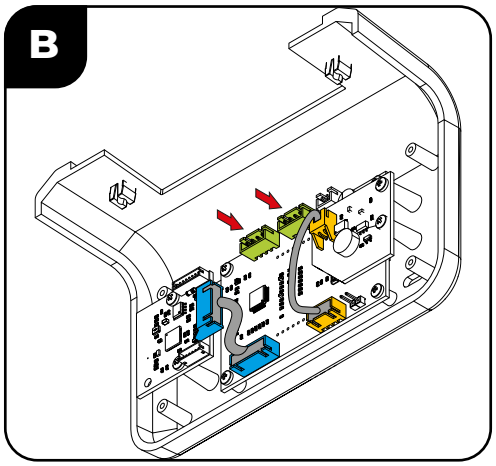

B - Encare el cable en la entrada de acuerdo con la etiqueta de identificación en el cable (CN1 o CN2).

C

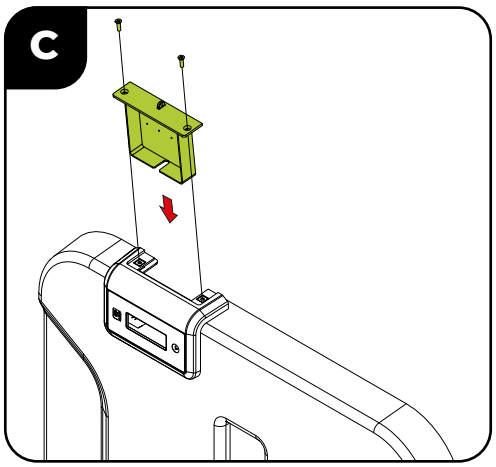

C - Encare la tapa de vuelta.

Paso 18 - Modelo sin contador

	NOMBRE
I	Carenado frontal

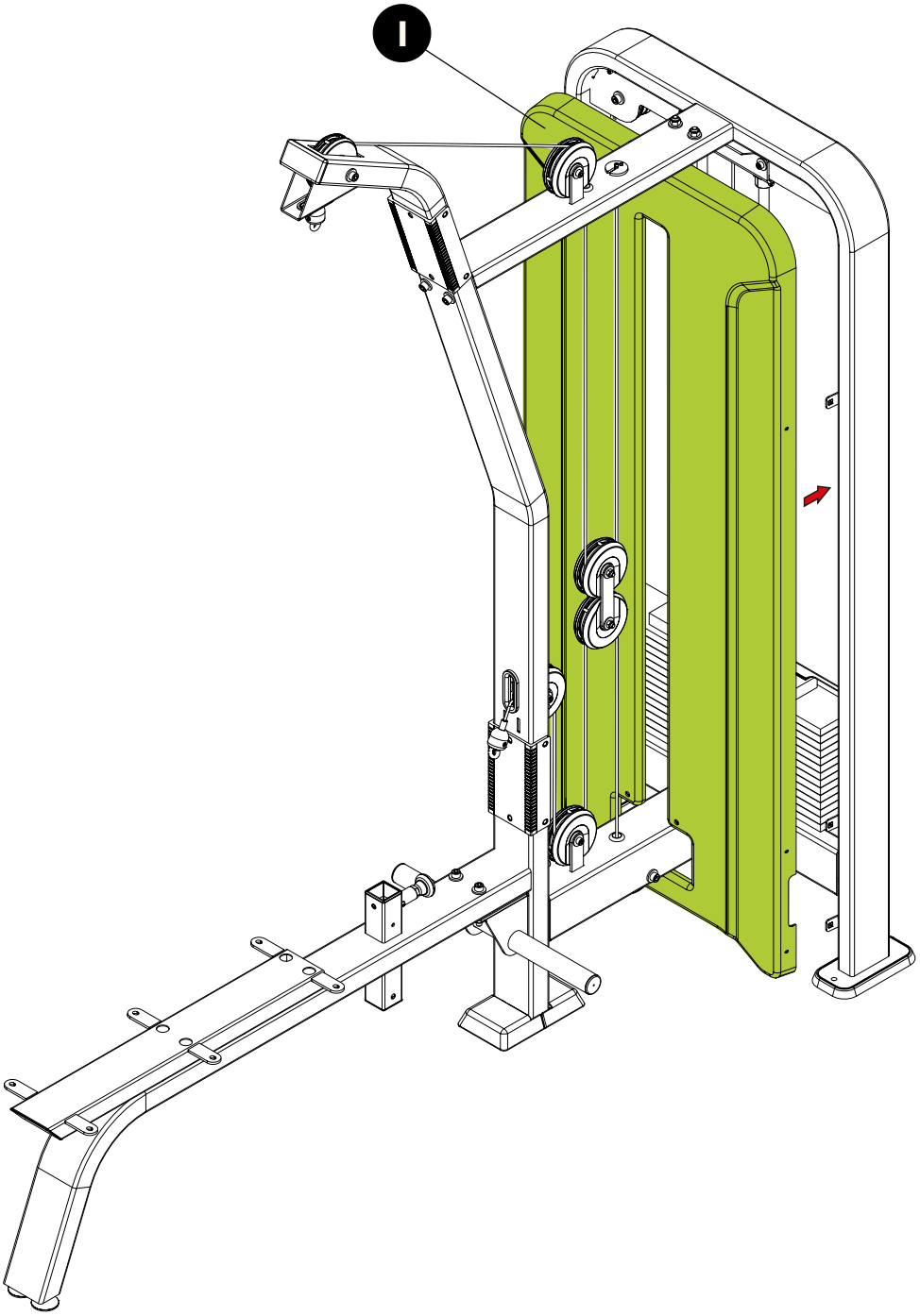

MONTAJE DEL EQUIPO

Paso 19

	NOMBRE	Ctd.
2	Arandela lisa - 08,4x2,0	2x
41	Tornillo philips - Ø4,0x12	6x
42	Tornillo cab. abombada hex. int. - M8x20	2x

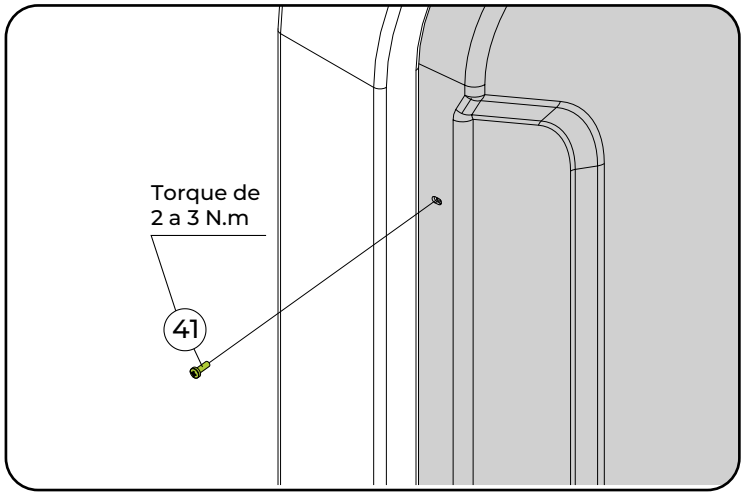

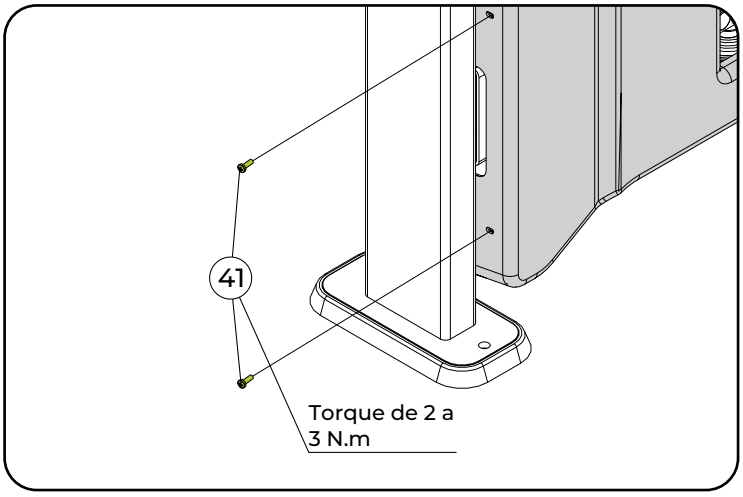

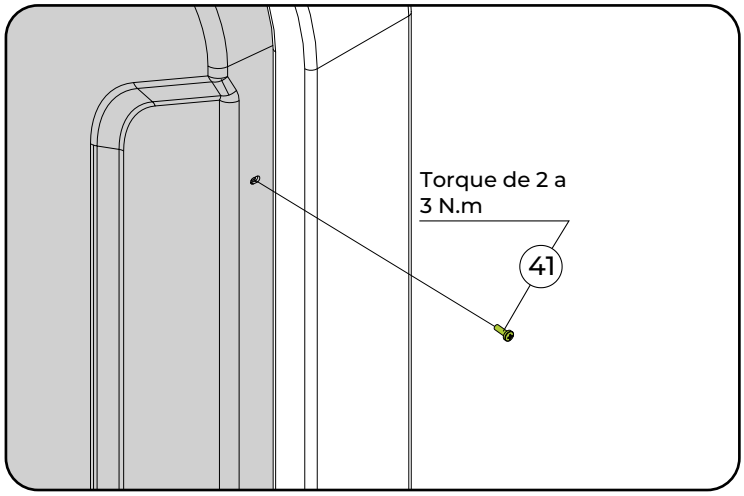

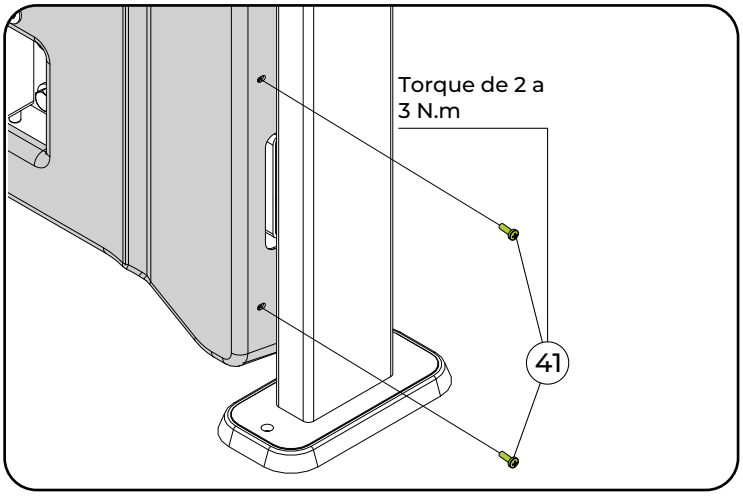

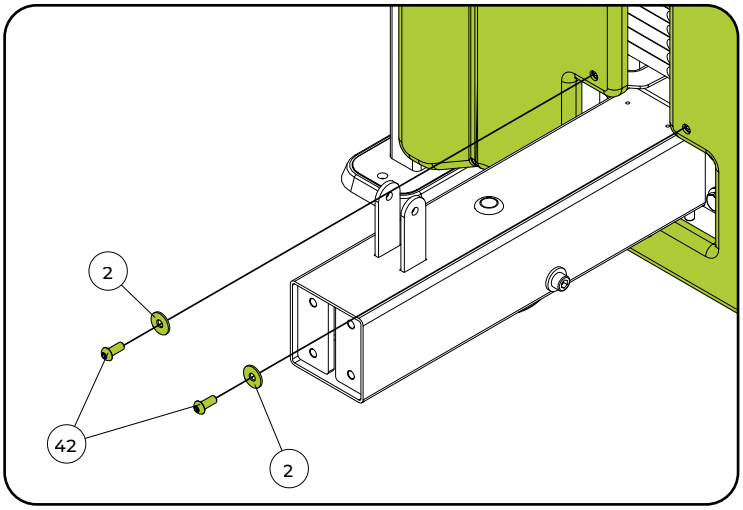

HERRAMIENTAS

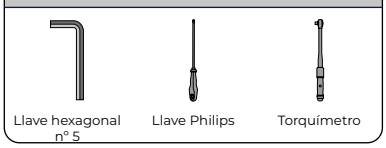



NOTA: Algunas partes han sido ocultadas para facilitar la visualización.

Paso 20

P	NOMBRE	
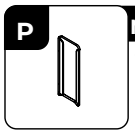	Carenado trasero	

41	NOMBRE	Ctd.
	Tornillo philips - Ø4,0x12	6x

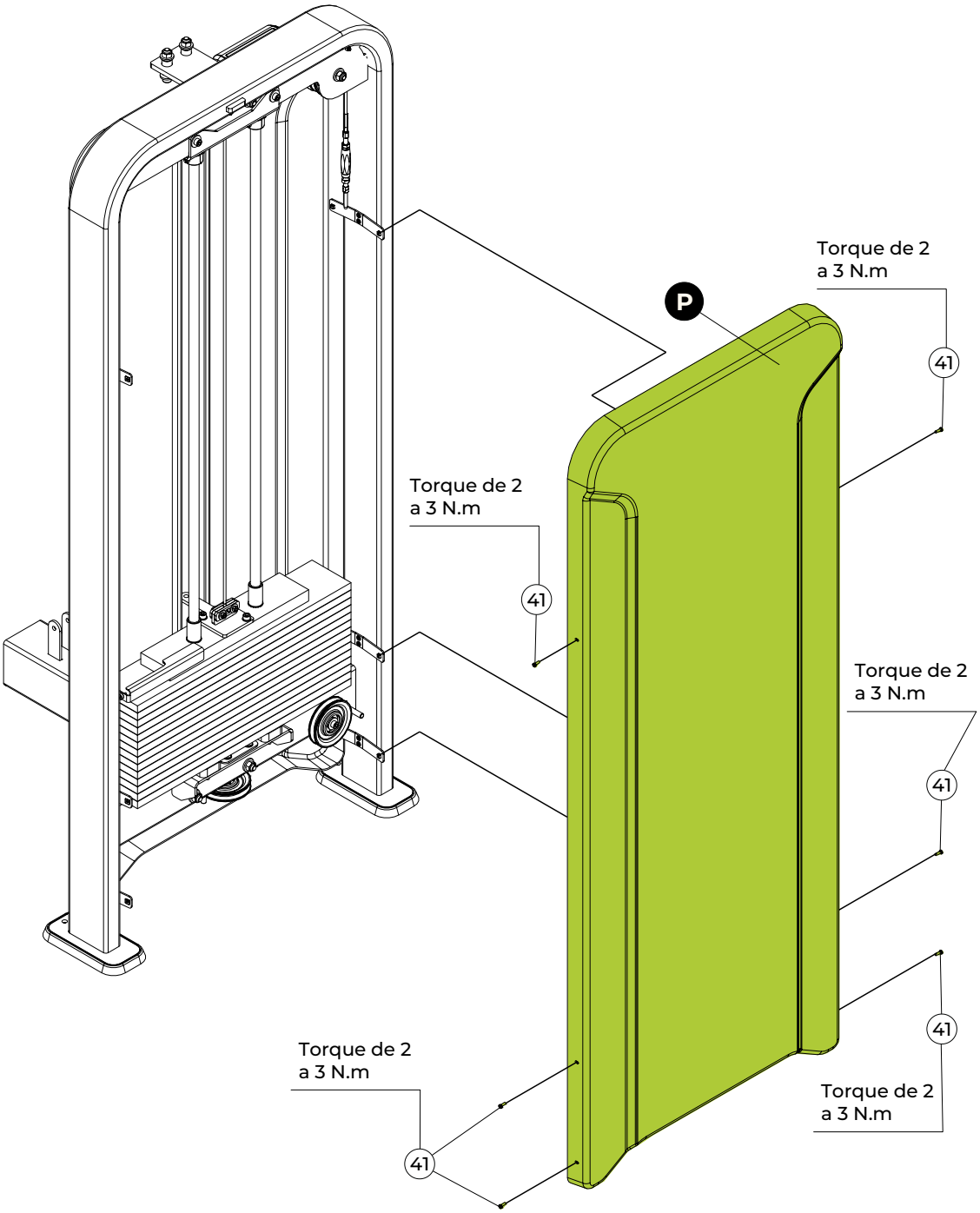

HERRAMIENTAS





NOTA: Algunas partes han sido ocultadas para facilitar la visualización.

Paso 21

	NOMBRE	Ctd.
Q1	Apoyo de la pierna	
Q2	Carril	
36	Tornillo cab. abombada hex. int. - M8x25	3x
38	Arandela de presión	3x
39	Anillo de retención	2x
40	Pasador traba	1x

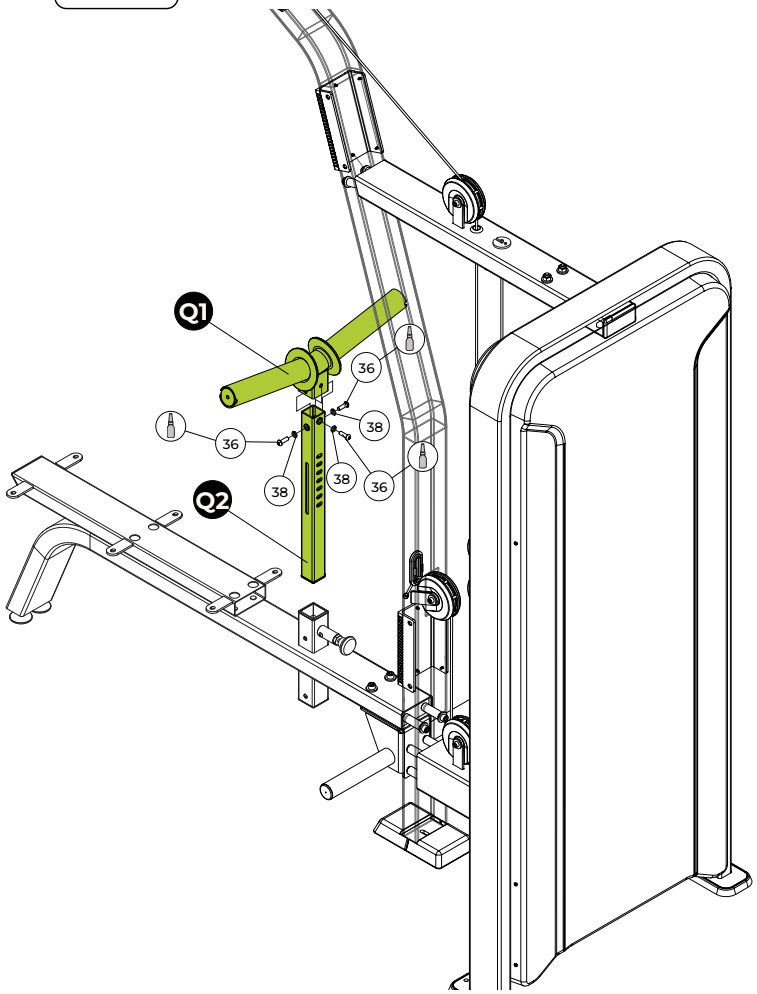

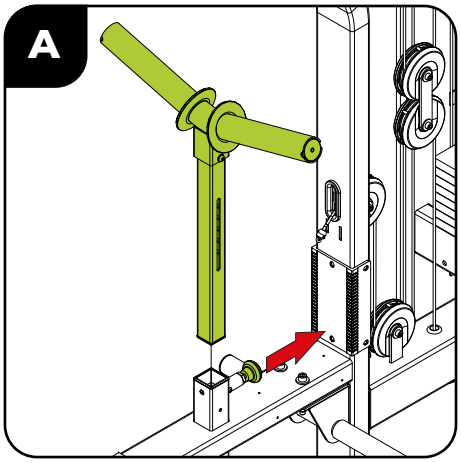

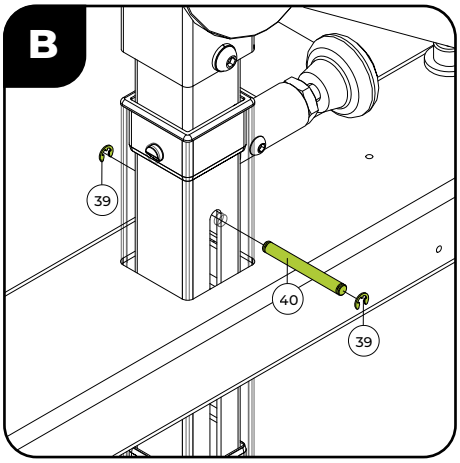

HERRAMIENTAS



Llave hexagonal nº 6

100%

⚠ ¡ATENCIÓN!

TIRE DEL PASADOR SELECTOR PARA REALIZAR EL MONTAJE DEL APOYO DE LA PIERNA.

Paso 22

	NOMBRE	Ctd.
R	Tapizado del muslo	
S	Tapizado del asiento	
34	Funda de la polea	2x
36	Tornillo cab. abombada hex. int. - M8x25	8x
37	Arandela lisa - M10	2X
38	Arandela de presión	6x

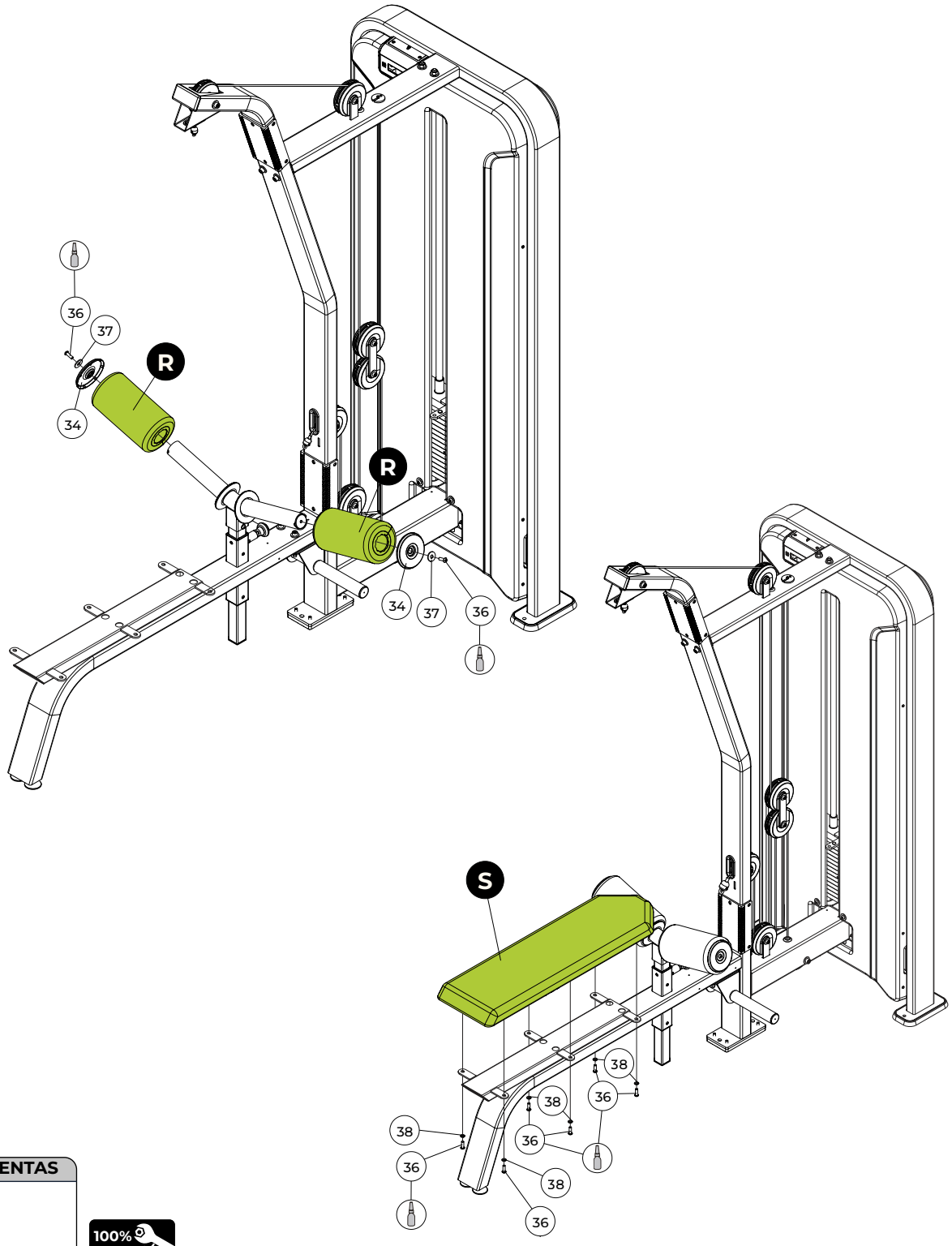

HERRAMIENTAS

Llave hexagonal nº 6

100%

Paso 23

43	NOMBRE	Ctd.
	Mosquetón	2x

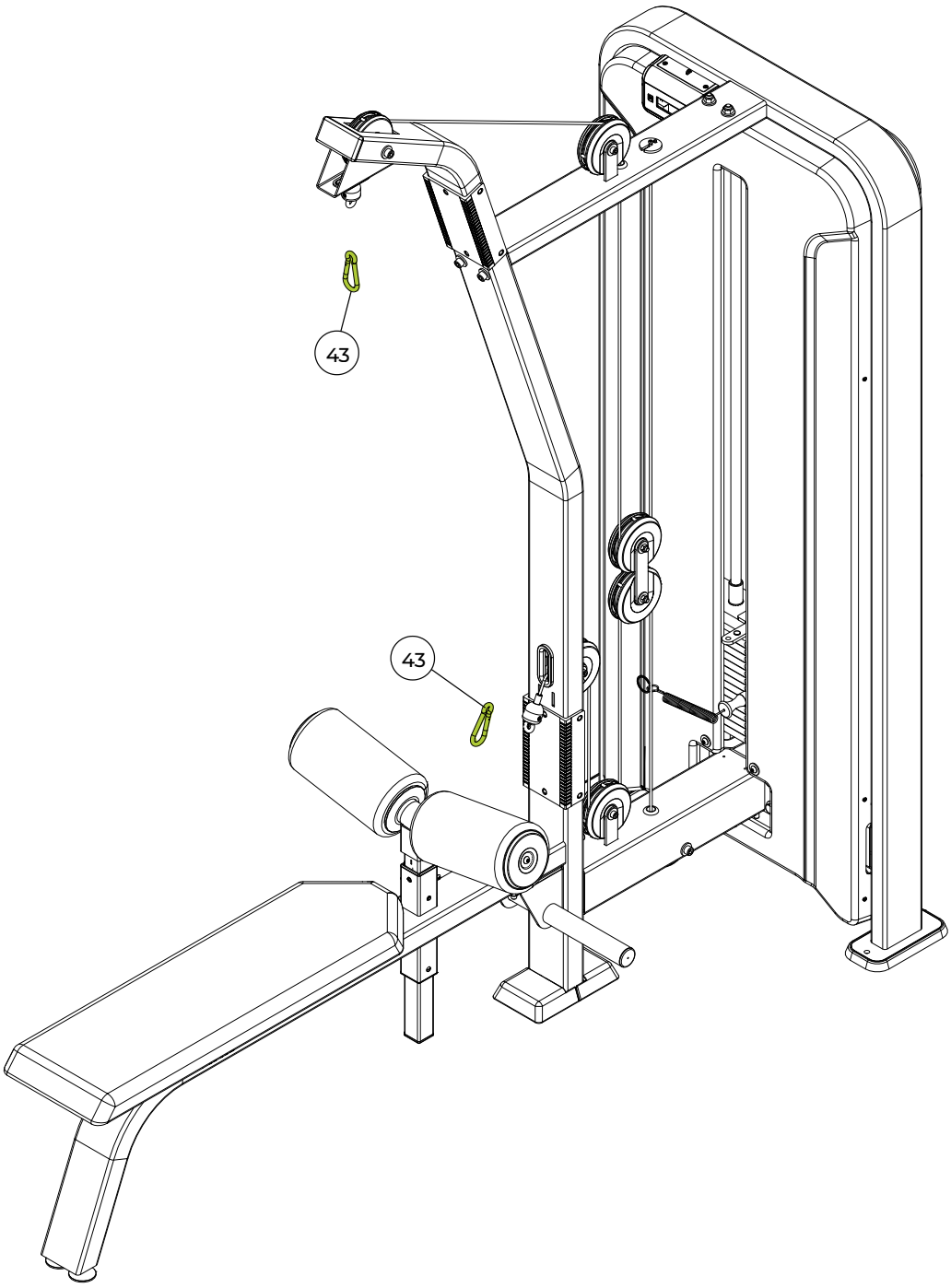

Paso 24 Aplicación de calcomanías en los carenados

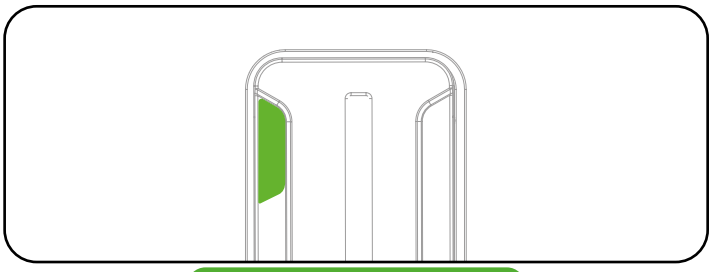

CARENADO FRONTAL

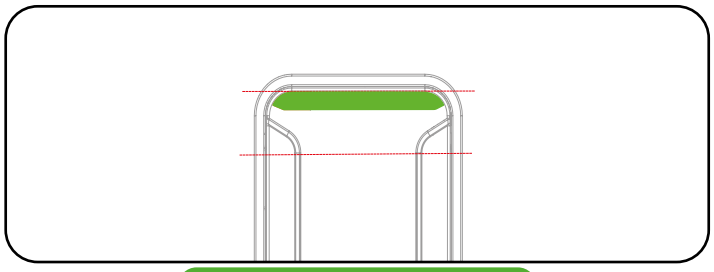

Carenado trasero

Este es el lugar y el formato estándar de la calcomanía para todos los carenados frontales de la línea New Idea, tanto en las versiones baja como alta.

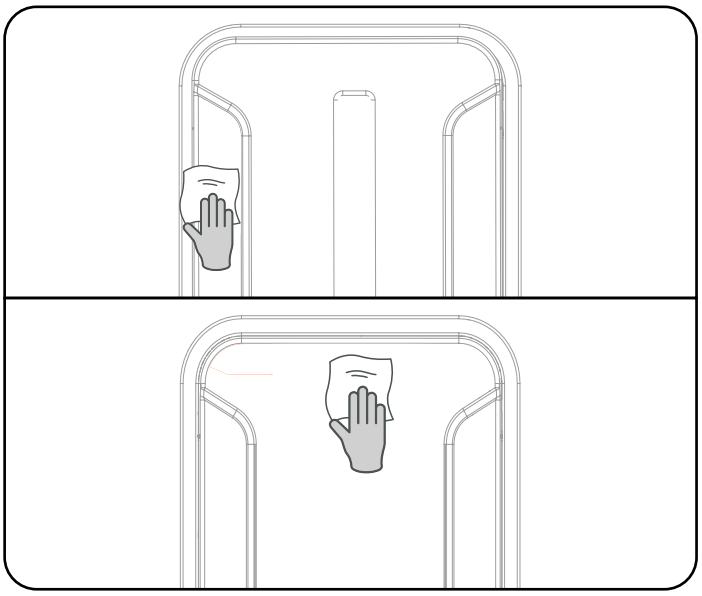

1. Preparación de la Superficie
Limpie bien el chasis de la máquina con un paño y desengrasante, como el LIMPIADOR Y DESENGRASANTE 7070 LOCTITE. La superficie debe estar seca y sin residuos.

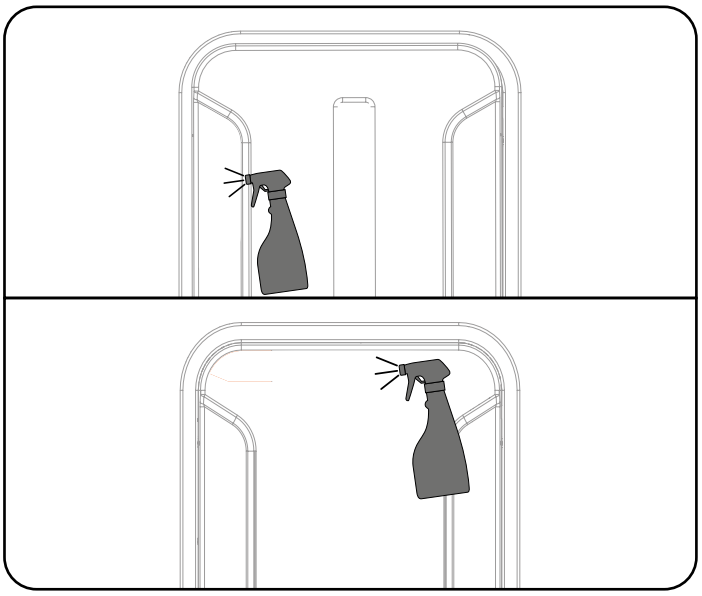

2. Humedecimiento del Área
Si lo desea, prepare una solución de agua con jabón neutro o alcohol (50/50) y rocíe en el área donde se aplicará la calcomanía, para facilitar el posicionamiento.

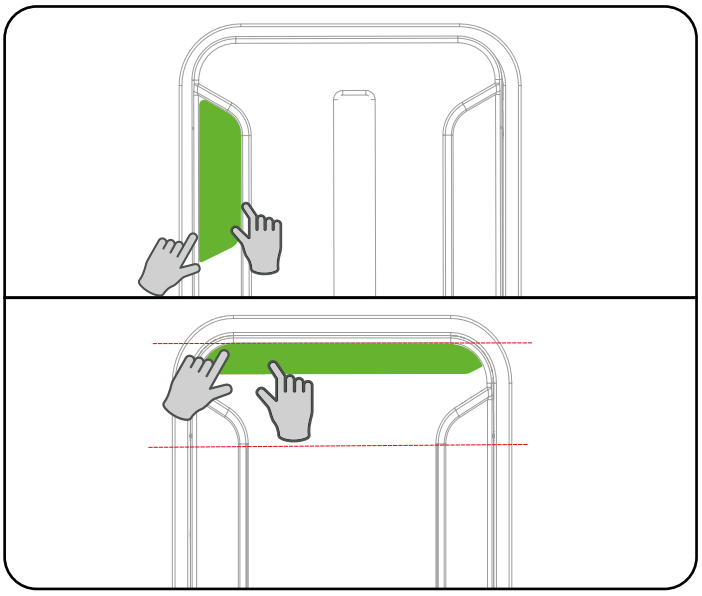

3. Aplicación de la calcomanía
Retire la calcomanía y colóquela sobre la superficie limpia y ligeramente humedecida. Ajuste según sea necesario.

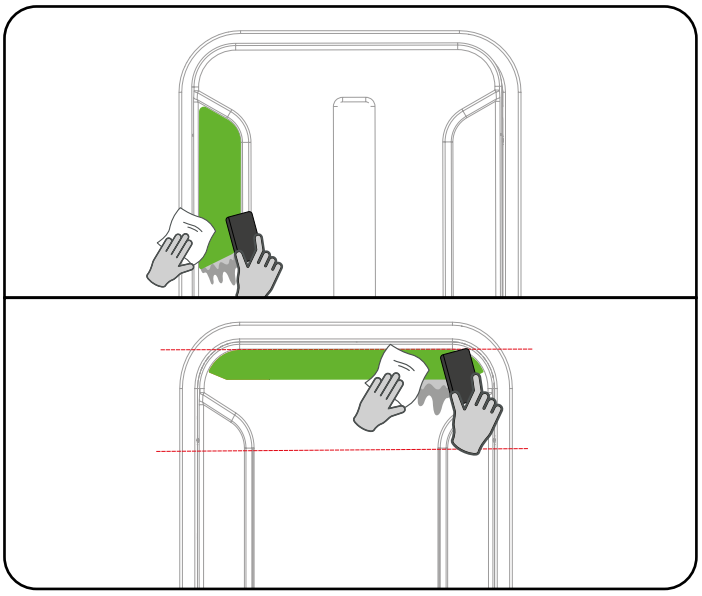

4. Fijación y Cuidados Finales
Presione la calcomanía con una espátula o tarjeta envuelta en un paño, eliminando burbujas y exceso de solución. Deje secar completamente antes de usar la máquina. Limpie el área con un plumero o paño húmido, evitando alcohol o solventes.

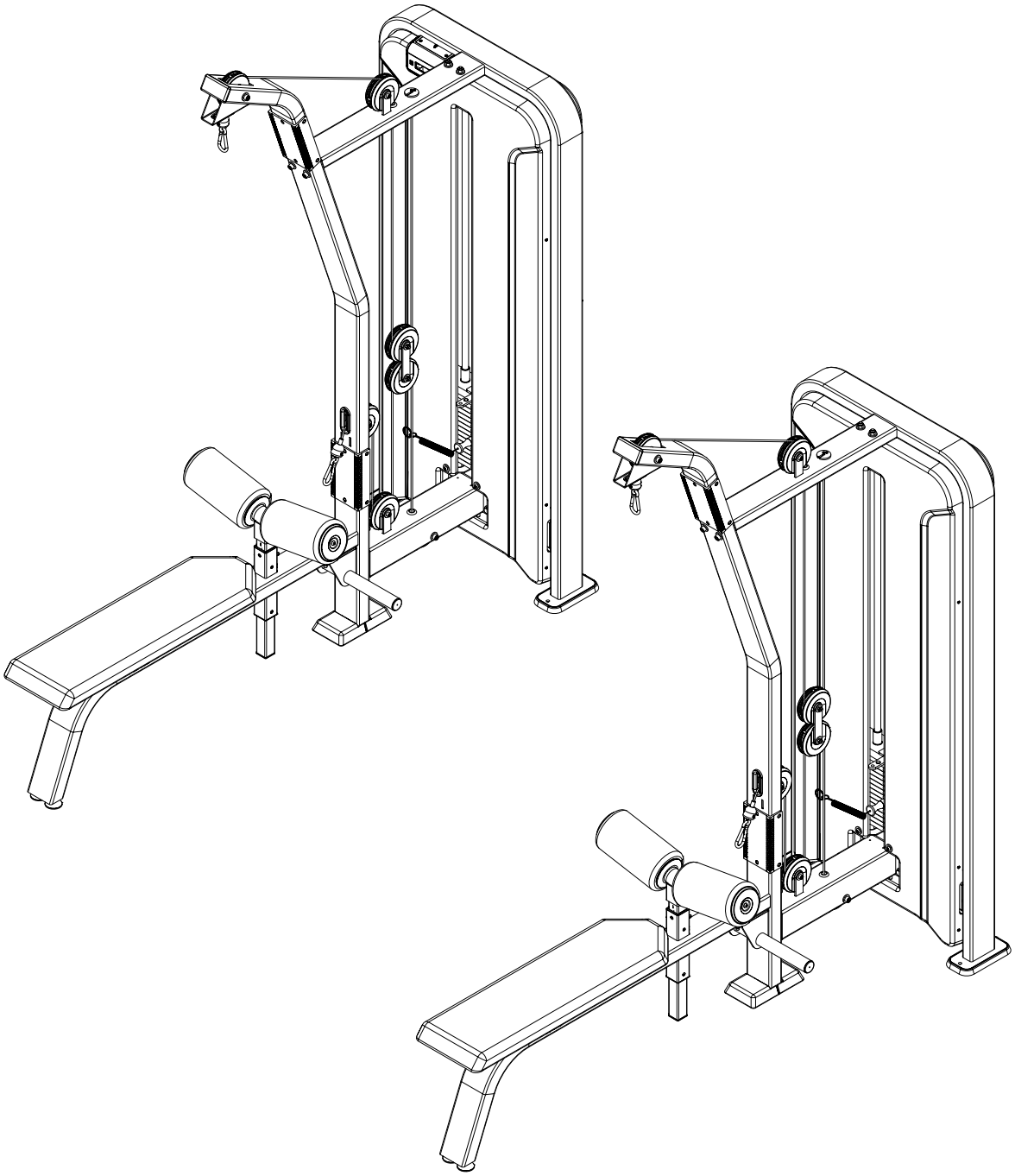

¡FELICITACIONES! EL ENSAMBLAJE DEL EQUIPO HA SIDO COMPLETADO.

Antes de iniciar su entrenamiento, NIVELÉ el equipo en el suelo y verifique el apriete de todos los tornillos. Consulte el capítulo sobre instrucción operacional antes de utilizar el equipo.

INSTRUCCIÓN OPERACIONAL



MODELOS DE TORRES

La línea NEW IDEA posee dos modelos de torres: con contador de ejercicios y sin contador. La diferencia entre ellos puede identificarse por la presencia o ausencia del carenado frontal en la torre.

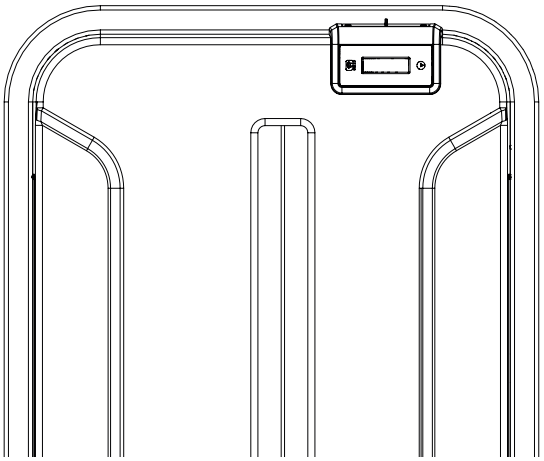

MODELO CON CONTADOR

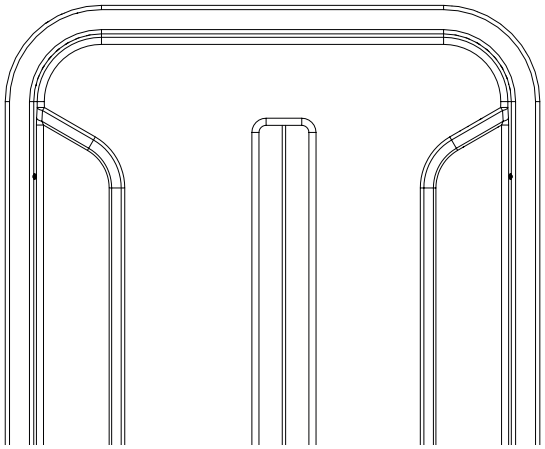

MODELO SIN CONTADOR

CONTADOR

La línea NEW IDEA ofrece una versión exclusiva equipada con un contador integrado, que registra ciclos, tiempo de ejercicio y tiempo de descanso. Este recurso ha sido diseñado para ayudar al usuario a monitorear y ajustar su ritmo de entrenamiento de forma eficiente. El contador está disponible exclusivamente en los modelos NEW IDEA PLUS.

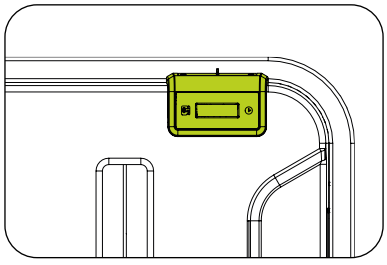

PASADOR SELECTOR

El pasador selector permite que las pesas sean bloqueadas para ser utilizadas al ejecutar el ejercicio.

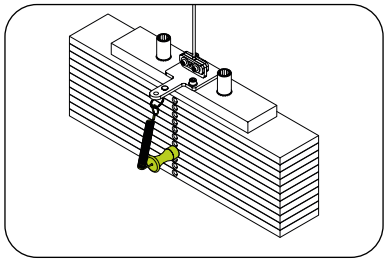

¡PELIGRO! **Verifique que el pasador selector esté bien encajado en la pila de pesas. Riesgo de accidente grave o fatal para el usuario.**

MULTIPLICADOR DE CARGA

Duplica la carga del equipo a través de la tracción del cable de acero, permitiendo que el equipo se acerque a su carga real.

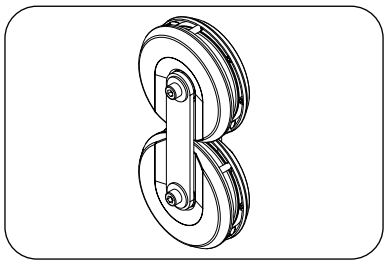

TENSOR DEL CABLE DE ACERO

Permite que los cables de acero sean regulados aflojando o tensionando los cables. Para aflojar o tensionar el cable de acero, basta con girar el tensor. Para mantener la mejor tensión del cable, a continuación se especifican las instrucciones para realizar el tensionado, tanto con multiplicador como sin multiplicador.

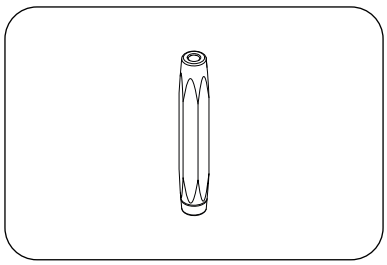

EQUIPOS CON MULTIPLICADOR DE CARGA

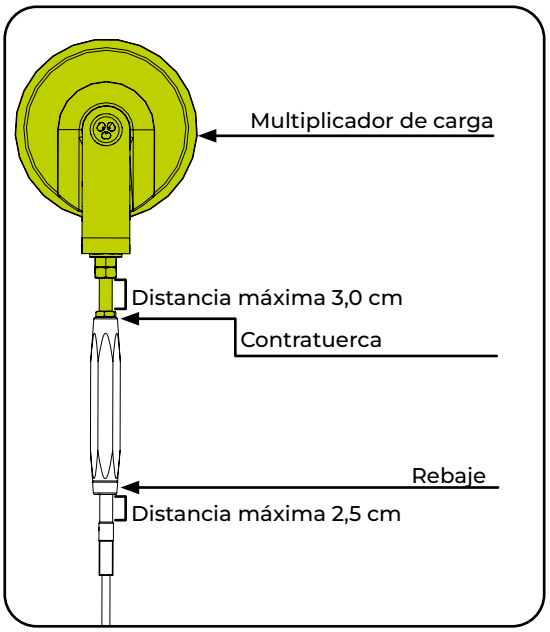

EQUIPOS SIN MULTIPLICADOR DE CARGA

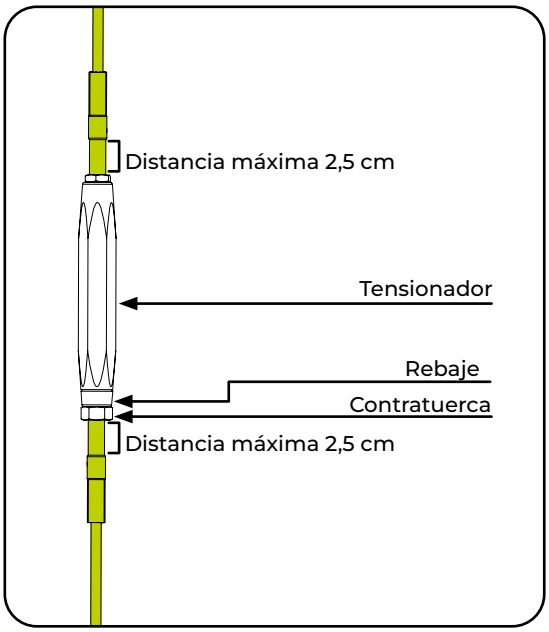

¡PELIGRO! **Es de extrema importancia mantener las medidas de ajuste de los cables para evitar su soltura y, en consecuencia, causar daños graves o fatales al usuario.**

REGULACIÓN DEL APOYO DE LA PIERNA

Permite al usuario regular la altura del apoyo de la pierna según su preferencia. La regulación se limita al riel del equipo donde se encuentra ubicado el apoyo. Utilice el pomo para fijar el apoyo de la pierna. Si el pomo no está correctamente encajado en la regulación, esto puede afectar el movimiento del usuario.

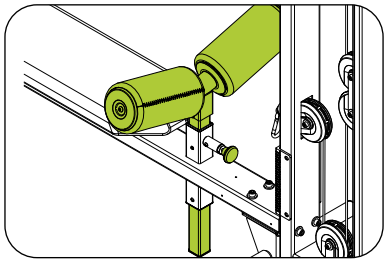

TAPIZADOS

Permite que el usuario se siente, apoye la rodilla y se apoye en el equipo para realizar el ejercicio.

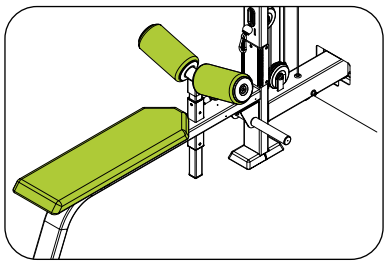

PATAS REGULABLES

Los equipos cuentan con patas para mantenerlos estabilizados en el suelo. El desnivel puede dañar el equipo. Para nivelar el equipo, basta con girar las patas.

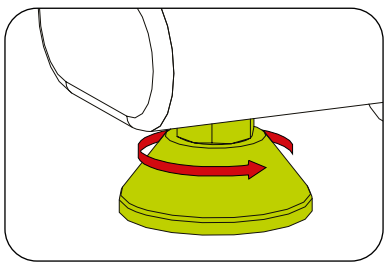

NÚMERO DE SERIE

El número de serie contiene información relevante sobre la clasificación del equipo y los datos del fabricante. No retire la etiqueta del número de serie, ya que facilita el suministro de información a un punto autorizado o al fabricante. Si la etiqueta del número de serie se despega, comuníquese inmediatamente con el fabricante.

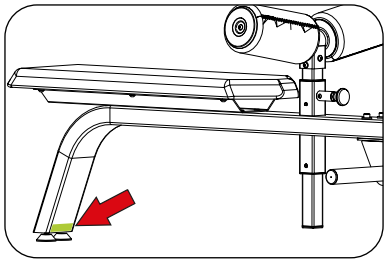

ESPACIO

Indicamos para la seguridad del usuario la utilización de un área mínima de acceso y escape conforme a la figura al lado. El área de acceso y escape puede ser común entre los equipos utilizados. El espacio es válido para todos los equipos.

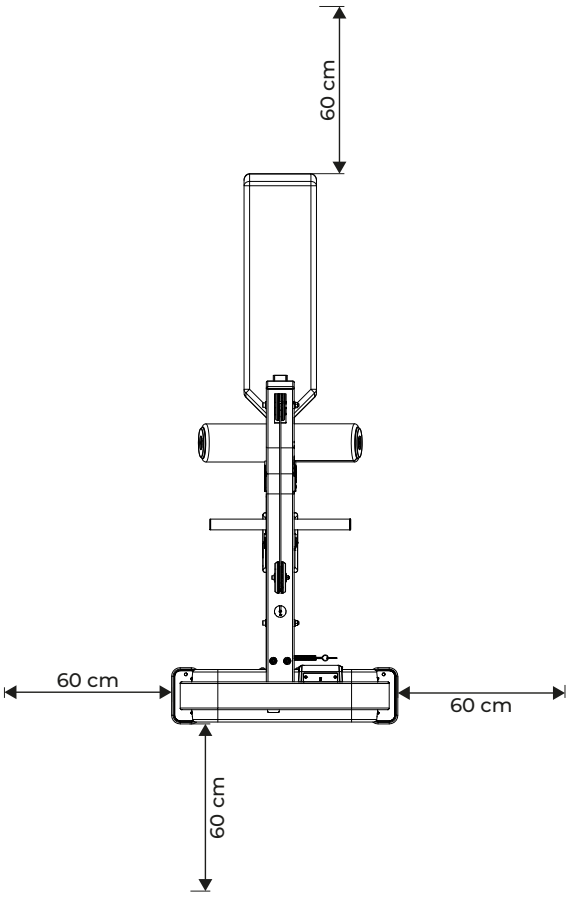

CÓMO UTILIZAR EL EQUIPO

1. Colóquese en el equipo;
2. Regule la posición del apoyo de la pierna;
3. Seleccione la carga utilizando el pasador selector;
4. Sujete las barras para estabilizar el cuerpo durante el ejercicio;
5. Inicie el entrenamiento.

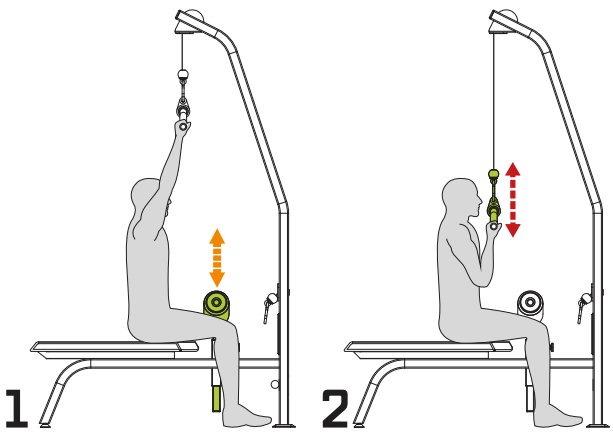

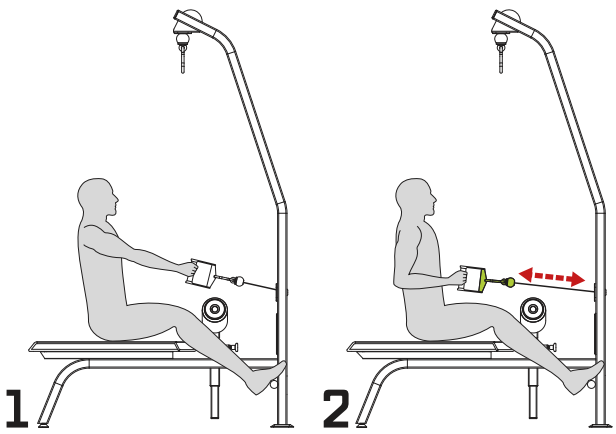

MANTENIMIENTO



MANTENIMIENTO

RECOMENDACIONES

Para una mayor durabilidad del equipo es importante seguir una serie de precauciones para evitar cualquier problema en el equipo, en los usuarios y/o terceros. En caso de rotura de cualquier parte del equipo, póngalo fuera de uso hasta que la parte comprometida sea debidamente reparada.

LIMPIEZA

Semanalmente, limpie el equipo utilizando un cepillo de nailon suave. Pase la aspiradora debajo del equipo para evitar la acumulación de suciedad y polvo, que pueden afectar el funcionamiento del equipo.

Siempre use agua, jabón neutro y un paño suave para limpiar la tapicería del equipo antes y después del entrenamiento. Espere a que el equipo se seque por completo para así iniciar un nuevo entrenamiento. Nunca use productos de limpieza ácidos. Jamás vierta agua sobre el equipo o aplique líquidos en spray.

CARENADO

El carenado sirve como una protección de la torre; si éste se encuentra dañado, realice el reemplazo inmediato.

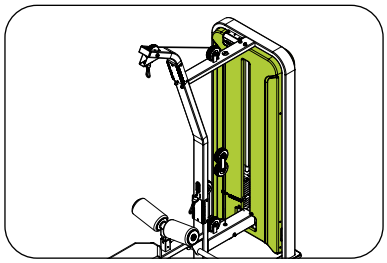

TAPIZERÍA

Cualquier tipo de rasgadura, agujeros u otros daños, realice el reemplazo inmediato. Para una mayor durabilidad de la tapicería, realice la limpeza según lo descrito en este manual.

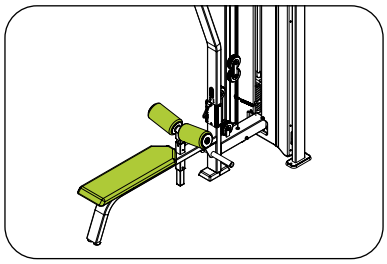

CONTADOR

Si el contador no está funcionando, siga los pasos a continuación para solucionar el problema:

Verifique las pilas:

1. Retire el carenado superior para acceder al compartimento de pilas;
2. Sustituya las pilas por las que acompañan al equipo o por pilas nuevas, si es necesario
3. Si el problema persiste incluso después de cambiar las pilas, contacte con un servicio técnico autorizado.

Modo de Mantenimiento:

Para activar el modo de mantenimiento del contador:

1. Asegúrese de que el contador no esté en modo stand by y que las pilas estén cargadas;
2. Para sacar el contador del modo stand by, realice una repetición;
3. Para activar el modo de mantenimiento, acerque un imán al contador;
4. En el modo de mantenimiento, el contador mostrará automáticamente la siguiente información:
    - Versión del software.
    - Porcentaje de carga de la batería (0 a 100%).
    - Total de repeticiones registradas.

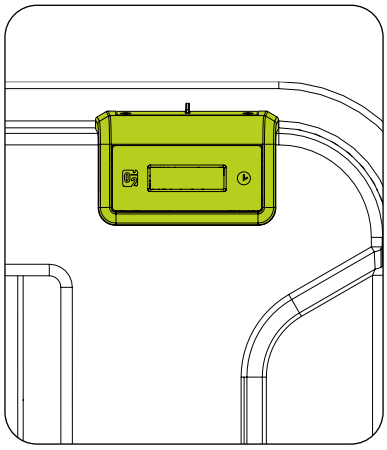

CÓMO CAMBIAR LAS PILAS DEL CONTADOR

Para sustituir las pilas del contador, siga los pasos a continuación:

1. Retire los dos tornillos presentes en la parte superior del compartimento de pilas.
2. Retire el tornillo de cada portapilas para poder quitar las tapas protectoras.
3. Sustituya las pilas por unas nuevas.
4. Inserte nuevamente las tapas de los portapilas y fije los tornillos removidos.

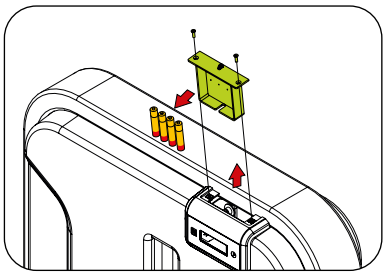

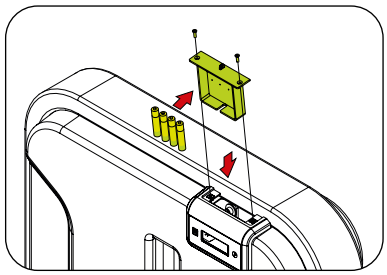

Nota: Para un correcto funcionamiento del contador, sustituya todas las pilas.

RÉGUA DEL CONTADOR

Si el contador no está funcionando y los demás pasos no resuelven el problema, verifique la régua del contador siguiendo los pasos a continuación:

1. Inspeccione el imán del soporte del sensor del contador en busca de cualquier daño. Reemplace el imán si identifica grietas o rotura del mismo.
2. Verifique la alineación de la régua con el imán del soporte del sensor del contador: posicione el imán de manera que su lateral esté alineado con el centro del sensor de la régua (ver imagen a continuación). Para alinear correctamente, retire la régua con cuidado para evitar daños y colóquela adecuadamente.

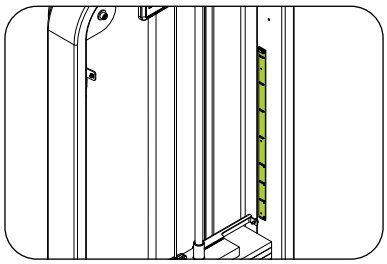

MANTENIMIENTO

TOP PLATE

Permite que las pesas sean seleccionadas. Al menor daño o desgaste de la pieza, no intente seleccionar el peso. Contacte con un Servicio Técnico para realizar el cambio.

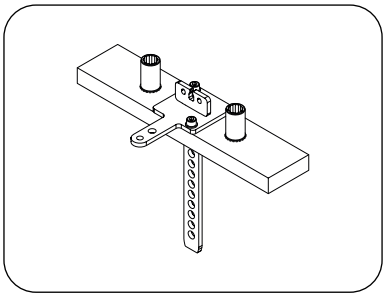

TRABA DEL CABLE DE ACERO

Siempre verifique que los tornillos estén bien sujetos en las chapas. Si las trabas están dañadas, no permita que el equipo sea utilizado. Contacte con el Servicio Técnico para realizar el cambio.

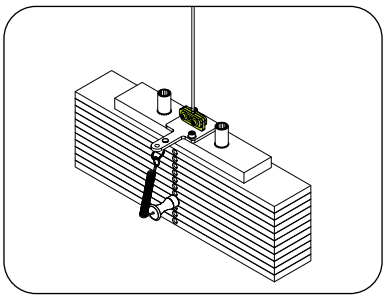

MOSQUETÓN

Algunos modelos utilizan mosquetón, por lo tanto es de extrema importancia verificar el estado del mosquetón. Ante la menor señal de desgaste, deformaciones, dificultad para cerrar o cualquier cosa que pueda perjudicar su resistencia, reemplace inmediatamente el mosquetón.

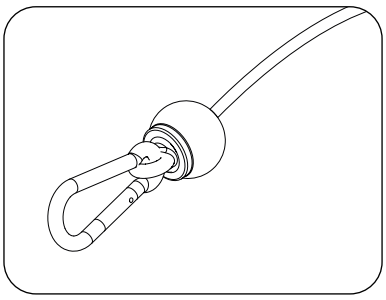

SUSTITUCIÓN DEL MOSQUETÓN

Para la sustitución, utilizar siempre un mosquetón suministrado directamente por MOVEMENT.

Si no es posible obtener un mosquetón suministrado por MOVEMENT, utilizar un mosquetón que cumpla rigurosamente los siguientes requisitos:

- Material de composición: Acero inoxidable AISI 316.
- Capacidad máxima cerrado: 1.600 kg.
- Capacidad máxima abierto: 350 kg..

¡ATENCIÓN!

- **Mensualmente, verificar con atención las condiciones del mosquetón;**
- **No modificar de ningún modo los mosquetones;**
- **La abertura del mosquetón debe estar orientada hacia la Columna de pesas.**

BARRAS

Para una mayor conservación del equipo, es necesario que las barras del mismo sean siempre limpiadas semanalmente. Realice la limpeza utilizando un paño húmedo con agua o alcohol.

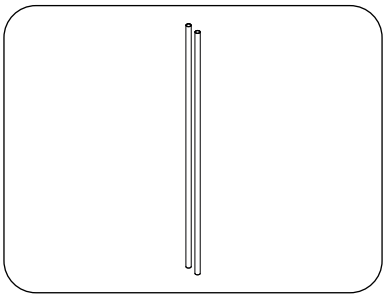

MANTENIMIENTO

CABLE DE ACERO

Durante el uso del equipo, el cable de acero puede dañarse por mal uso o por falta de mantenimiento. A veces, el cable de acero puede dañarse incluso si el daño no es visible. Esté atento y observe siempre cualquier tipo de problema con el cable. No utilice y no permita que el equipo sea utilizado si el cable de acero está dañado. A continuación se muestran algunos ejemplos de cable de acero dañado.

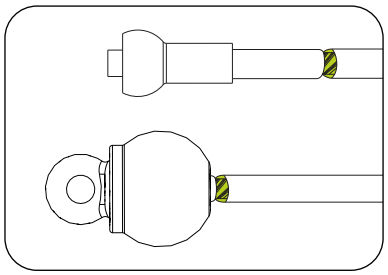

CABLE DE ACERO RETORCIDO

Siempre verifique el cable de acero; si encuentra torsiones, realice el reemplazo del cable inmediatamente.

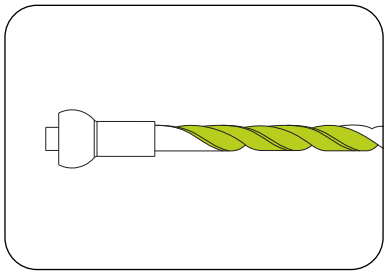

PROTUBERANCIA EN EL CABLE DE ACERO

Si el cable se rompe internamente, puede surgir una protuberancia en la parte externa del cable; realice el reemplazo del cable inmediatamente.

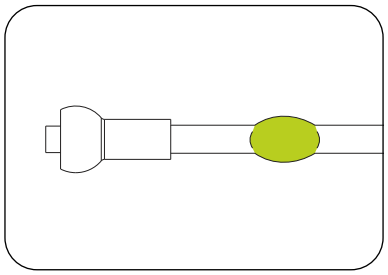

HILOS SUELTOS

Reemplazar cualquier cable de acero expuesto en las extremidades.

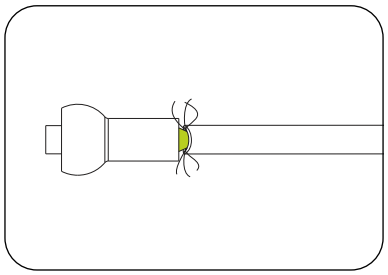

CABLE DE ACERO ABOLLADO

Un cable de acero abollado o fuera de su forma original puede causar roturas o daños a otras partes del equipo.

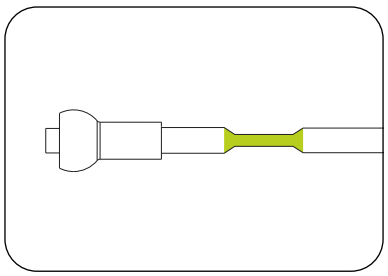

CABLE DE ACERO RETORCIDO

Un cable de acero retorcido o fuera de su forma original puede causar roturas o daños a otras partes del equipo.

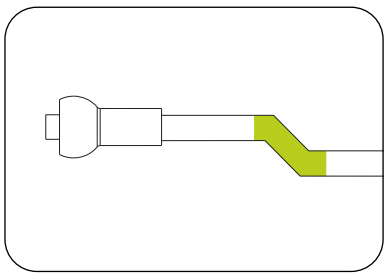

EXPOSICIÓN

Exposición de la punta del cable de acero.

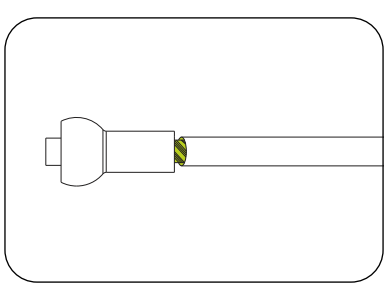

TABLA DE MANTENIMIENTO DEL EQUIPO

Utilice la siguiente tabla para conocer la periodicidad de los mantenimientos.

VERIFICAR	DIARIA	SEMANAL	MENSUAL	QUANDO PRECISO
LIMPIEZA	Siempre realizar la limpieza del equipo antes y después de cada entrenamiento.			
TORNILLOS		Reapretar los tornillos, en caso de que las piezas estén sueltas.		
POLEAS		Verificar que las poleas no estén dañadas o desgastadas. De estarlo, realizar el cambio de la pieza.		
PASADOR DE TRABA		Verificar que los pasadores no estén dañados o desgastados. De ser así, realizar el cambio inmediato.		
TENSOR			Verificar que los cables de acero estén correctamente tensionados de acuerdo con lo descrito en el manual. Si no es así, realizar el tensionamiento correcto.	
MULTIPLICADOR DE CARGA (cuando sea aplicable)	Verifique si los multiplicadores de carga están dañados o desgastados. De ser así, realizar el cambio.			
CABLE DE ACERO	Verifique todos los cables de acero. Si están dañados o rotos, realizar el cambio inmediato.			
PASADOR SELECTOR	Verificar si el pasador selector está roto o dañado. De ser así, realizar el cambio inmediato.			
CARENADO		Verificar que el carenado no esté dañado o roto. De estarlo, realizar el cambio inmediato.		
CONTADOR				Verificar si la batería está baja. Si está por debajo del 20%, realizar el cambio o cargarla.
TAPIZERÍA				Verificar si hay rasgaduras o agujeros en las tapicerías. De ser así, realizar el cambio inmediato de la pieza.
ASIENTO		Verificar que el ajuste del asiento encaje perfectamente. Verifique también los demás ajustes del equipo. Si algún ajuste no está en conformidad, realizar el cambio de la pieza. Verificar los resortes del pantógrafo. Si está haciendo ruido, realizar la lubricación con grasa en spray.		
AGARRES		Verificar que el agarre no esté dañado. De estarlo, realizar el cambio inmediato.		Verifique si las pesas se deslizan correctamente en las barras y si están correctamente seleccionadas. De no ser así, realizar el cambio inmediato de la pieza.
MANTENIMIENTO PREVENTIVO				Cada 2 meses, contacte con un Punto Autorizado para realizar el mantenimiento preventivo del equipo.

Cualquier duda puede ser resuelta a través de nuestra central de atención al consumidor, por teléfono al 0800-7724080. Para encontrar un Punto Autorizado, acceda al sitio http://movement.com.br/assistencia-tecnica y permita que el navegador acceda a su ubicación para facilitar la búsqueda de un Centro Autorizado más cercano.

GARANTÍA



GARANTÍA

GARANTÍA LIMITADA - LÍNEA MUSCULACIÓN

Lea cuidadosamente los términos y condiciones de garantía antes de utilizar el equipo.
Al utilizar el equipo, usted acepta seguir los siguientes términos y condiciones de garantía.
Brudden Equipamentos Ltda., fabricante de los productos Movement, garantiza los equipos nuevos libres de defectos en materiales y fabricación durante los períodos establecidos a continuación.
Los períodos de garantía comienzan en la fecha de emisión de la factura de compra emitida por la Fábrica o un distribuidor autorizado.
Esta garantía se aplicará úniLevante a defectos identificados durante los plazos indicados y solo para el comprador original del producto. Para ejercer la garantía, el comprador deberá contactar con el Servicio Técnico Autorizado más cercano (lista disponible en el sitio web
www.movement.com.br/assistencia-tecnica) en un plazo menor a 30 días desde el descubrimiento de la no conformidad y poner el equipo a disposición para su inspección.

90 días	Mano de obra
6 meses	Reguladores, tiradores y empuñaduras / Cables de acero
9 meses	Tapicería
1 año	Pintura en general (incluyendo ítems cromados y zincados) / Carenados y acabados termoplásticos / Elastómeros / Componentes mecánicos - sistemas, partes, piezas, rodamientos, resortes y componentes de fijación / Componentes electrónicos (excepto pilas y baterías) / Adhesivos
3 años	Chasis (excepto pintura) y estructuras metálicas

CONDICIONES Y RESTRICCIONES
1. La garantía se aplica a los productos Movement úniLevante cuando:
1-1. El producto esté en poder del comprador original y con el comprobante de compra original (factura de compra);
1-2. No haya sido objeto de: accidentes, uso inadecuado o negligencia, operación incorrecta, abuso, transporte y almacenamiento inadecuados, mantenimiento en desacuerdo con las especificaciones contenidas en el manual de instrucciones, servicio inapropiado o modificación no realizada por Movement;
1-3. Las piezas de repuesto utilizadas sean suministradas por Movement;
1-4. Las reclamaciones se realicen dentro del plazo de garantía.
2. Esta garantía no cubre daños o fallos en equipos causados por la falta de mantenimiento básico y necesario como se describe en el manual.

LA GARANTÍA NO SE APLICA A:
- Productos reparados o modificados por terceros, sin autorización previa por escrito de Movement;
- Llamadas de servicio para la instalación del producto o instrucciones a los propietarios sobre cómo utilizar el producto;
- Reparaciones realizadas en productos Movement sin el número de serie o con la identificación alterada o dañada;
- A la retirada y/o entrega del equipo en el domicilio del consumidor para la realización de reparaciones;
- Ningún gasto de servicio ocurrido después del período de garantía de servicios.

CONDICIONES GENERALES DE LA GARANTÍA
El servicio de Garantía Movement puede ser solicitado directamente a la fábrica o a un Servicio Técnico Autorizado. Consulte la lista en el sitio web www.movement.com.br/assistencia-tecnica.
Los gastos derivados de eventuales transportes del producto hasta un servicio técnico o el desplazamiento (visita técnica) realizado por un asistente autorizado, serán costeados por el comprador, esté o no el producto cubierto por esta garantía.
La responsabilidad de la presente garantía se limita exclusivamente a la reparación, modificación o sustitución del producto suministrado.
Movement no se responsabiliza por daños a personas, a terceros, a otros equipos e instalaciones, lucro cesante o cualesquiera daños emergentes.
Movement se reserva el derecho de paralizar la fabricación del equipo, en cualquier momento y sin previo aviso, modificar sus especificaciones e introducir mejoras, sin incurrir en la obligación de efectuar tales perfeccionamientos en productos fabricados anteriormente.

Movement se reserva el derecho de paralizar la fabricación del equipo, en cualquier momento y sin previo aviso, modificar sus especificaciones e introducir mejoras, sin incurrir en la obligación de efectuar tales mejoras en productos fabricados anteriormente..

ATENCIÓN AL CONSUMIDOR
Cx. Postal 11 - CEP 17586-202 - Pompeia - SP - Tel. 0800-7724080
falecom@movement.com.br

Fabricado por:
BRUDDEN EQUIPAMENTOS LTDA.
Av. Industrial, 700 Distrito Industrial.
CEP: 17586-202 POMPEIA-SP - BRASIL
CNPJ: 43.061.654/0001-38
www.movement.com.br
falecom@movement.com.br