19/10/26

MANUAL DO PROPRIETÁRIO

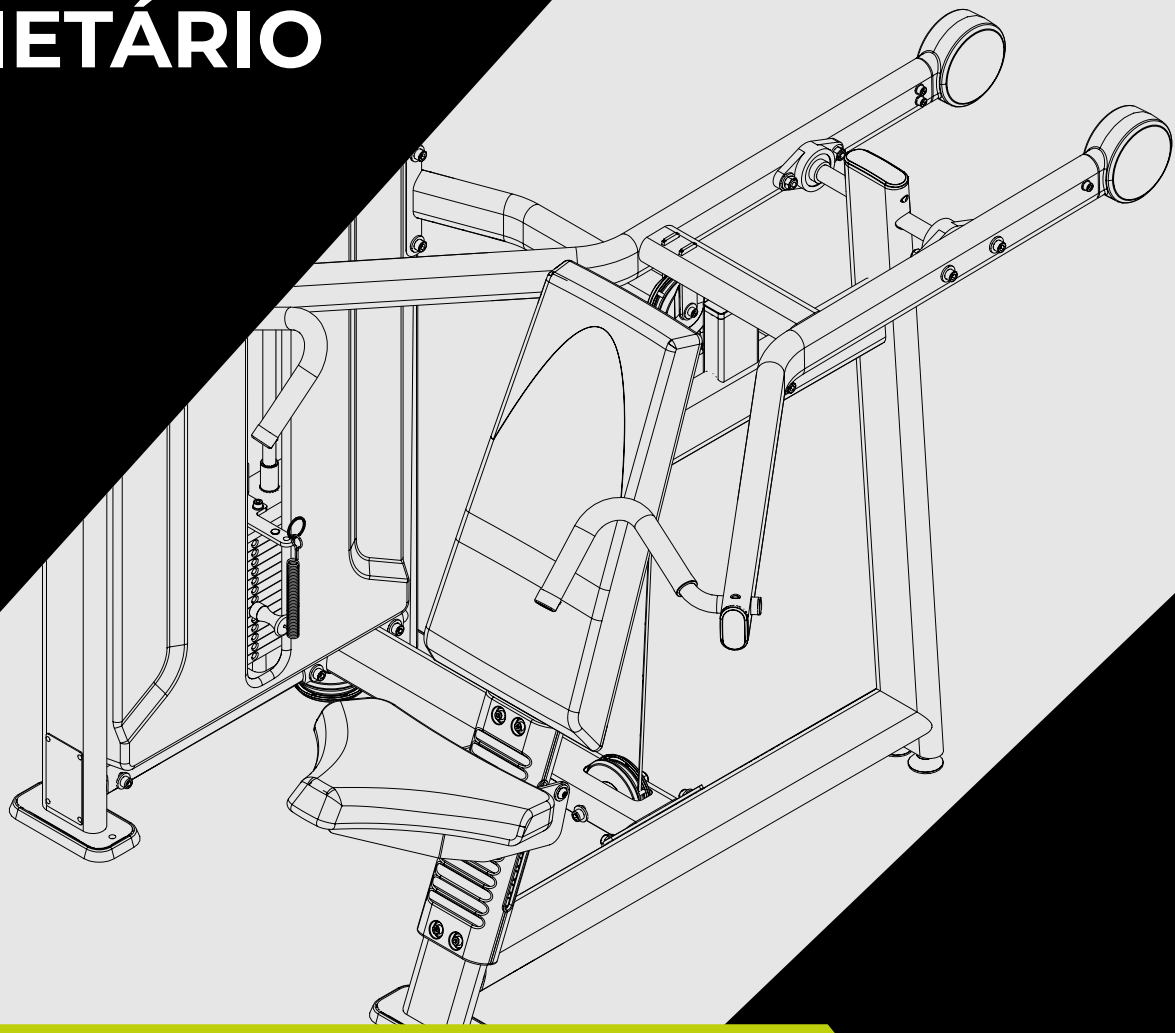

SHOULDER

SHOULDER PRESS

LEIA ATENTAMENTE ESTE MANUAL ANTES DE UTILIZAR O EQUIPAMENTO.
GUARDE-O PARA CONSULTA E REFERÊNCIA FUTURA.

READ THIS MANUAL CAREFULLY BEFORE USING THE EQUIPMENT.
KEEP IT FOR FUTURE CONSULTATION AND REFERENCE.

LEA DETENIDAMENTE ESTE MANUAL ANTES DE UTILIZAR EL EQUIPO.
GUARDARLO PARA FUTURAS CONSULTAS Y REFERENCIAS.

MOVEMENT®


MADE IN BRASIL

SEJA BEM VINDO À MOVEMENT!

Parabéns, agora você faz parte do universo MOVEMENT!

Com o objetivo de oferecer produtos, serviços e soluções inovadoras que atendam à necessidade de lazer, bem-estar e conforto, despertando as pessoas para uma vida mais prazerosa e saudável, a Brudden Equipamentos Ltda. criou a marca MOVEMENT.

Fundada para desenvolver e produzir equipamentos de ginástica, a Movement logo se destacou no mercado brasileiro pela tradição em praticidade e durabilidade, que faz da Brudden ícone em qualidade nos mercados em que atua.

Com alto investimento em pesquisa e desenvolvimento junto à instituições de renome, a Movement promove a melhoria da qualidade de vida aos mais diferentes perfis e hábitos, com a presença marcante em Residências, Condomínios, Academias, Clubes, Hotéis, Clínicas, Empresas e Organizações.

A qualidade em equipamentos se estende aos serviços prestados por sua ampla rede de atendimento e Pontos Autorizados, espalhados por todo território nacional.
Trazendo a Movement sempre próxima a você e sua família em prol de uma vida mais saudável, rentável aos investidores e prazerosa a quem treina em um dos nossos equipamentos.

Acesse nosso site e saiba mais sobre o que nossa empresa oferece para melhorar a qualidade da sua vida.

SUMÁRIO

INFORMAÇÕES SOBRE SEGURANÇA.....5
CONHECENDO O EQUIPAMENTO 9
MONTAGEM DO EQUIPAMENTO 12
INSTRUÇÃO OPERACIONAL..... 37
MANUTENÇÃO 40
GARANTIA 45



INFORMAÇÕES SOBRE SEGURANÇA

EXPLICAÇÃO DOS SÍMBOLOS

PERIGO!

- Uma declaração precedida de “PERIGO” contém informações que devem ser postas em prática para evitar lesões físicas graves ou morte.

ATENÇÃO!

- Uma declaração precedida de “ATENÇÃO” contém informações que devem ser postas em prática para evitar algum dano físico ao usuário.

CUIDADO!

- Uma indicação precedida pela palavra “CUIDADO” contém informações que devem ser postas em prática para evitar danos ao produto.

Guarde este Manual para consultá-lo futuramente. Leia e compreenda este manual.

SEGURANÇA

PERIGO!

- O mau uso do equipamento pode transformá-lo em um instrumento perigoso, podendo causar ferimentos graves ou até mesmo a morte do usuário, sendo de extrema importância a leitura e compreensão deste Manual.
- Antes de utilizar o equipamento, leia atentamente este Manual, certificando-se quanto à correta montagem e utilização, sob pena de graves ferimentos e morte do usuário.
- É de inteira RESPONSABILIDADE do comprador dos produtos MOVEMENT ler o manual de instruções e os adesivos de advertência do equipamento. É também de inteira responsabilidade do comprador instruir os usuários finais sobre o uso correto do equipamento.
- Os usuários devem ser supervisionados por profissional habilitado, cabendo ao comprador instruí-los corretamente. O uso do equipamento de forma contrária ao previsto neste Manual pode causar acidentes aos usuários.
- Este equipamento não é destinado a pessoas com capacidade física, sensoriais ou mentais reduzidas, ou por pessoas com falta de experiência e conhecimento, a menos que tenha recebido instruções referentes à utilização do equipamento e estejam sob supervisão de instrutor.
- Este equipamento é destinado ao uso profissional em Academias, Clubes, Estúdios, Hotéis e Condomínios, sempre com a supervisão de instrutor habilitado. Não é destinado ao uso doméstico. Em caso de dúvida, entre em contato com a MOVEMENT.
- É recomendado que o equipamento esteja em uma área de acesso controlado. O controle de acesso ao equipamento é de inteira responsabilidade do instrutor, assim como a supervisão do usuário quando estiver utilizando o equipamento.
- NUNCA permita que duas ou mais pessoas utilizem o equipamento ao mesmo tempo.
- Não permita que terceiros fiquem próximo ao equipamento, podendo causar acidentes.
- Não permita que crianças, pessoas com capacidade psicomotora reduzida e animais fiquem próximos ao equipamento, risco de acidente grave ou fatal.
- Não utilize o equipamento descalço, com calçado de salto ou sola gasta. Certifique-se que não há pedras presas ao calçado.
- Não utilize roupas folgadas, evite usar joias, correntes, cabelos soltos e demais objetos. Use sempre roupa destinada à prática do exercício físico.
- Não utilize o equipamento caso esteja doente ou sobre o efeito de drogas, álcool ou qualquer substância que afete sua capacidade psicomotora.
- Ao regular qualquer assento, apoio do joelho, bateria de pesos, encosto ou qualquer outro tipo de regulagem, certifique-se de que o pino de regulagem ou alavanca esteja totalmente encaixado no furo da regulagem para evitar lesões.
- Exercícios incorretos ou excessivos podem causar graves lesões. Caso sinta qualquer tipo de dor, tonturas, sensação de desmaio ou falta de ar, pare imediatamente o exercício e consulte um médico especializado.

EXPLICAÇÃO DOS SÍMBOLOS

PERIGO!

- Mantenha o piso no entorno do equipamento sempre seco, evitando escorregões e quedas.
- Certifique-se que o equipamento está devidamente nivelado ao solo e sobre uma superfície plana, longe de paredes a fim de manter o equilíbrio do equipamento e evitar acidentes e danos ao usuário.
- NÃO coloque o equipamento sobre piso polido (liso), pois pode causar a instabilidade do equipamento.
- Nunca faça modificações no equipamento sem autorização do fabricante. Modificações ou acessórios não autorizados podem resultar na perda da garantia, além de provocar ferimentos graves ou fatais ao usuário.
- NÃO use ou permita o uso de qualquer equipamento que esteja danificado e / ou tenha peças gastas ou quebradas.
- Substitua imediatamente qualquer tipo de cabo de aço que esteja danificado ou desgastado, risco de acidente grave ou fatal ao usuário. É de inteira responsabilidade do instrutor verificar o estado do cabo de aço.
- Use apenas peças de reposição fabricadas e fornecidas pela MOVEMENT.
- Não permita que qualquer pessoa faça manutenção no equipamento. A MOVEMENT possui pontos autorizados em todo o território nacional. Para localizar o mais próximo, consulte o site www.movement.com.br ou entre em contato pelo telefone 0800 772 40 80.
- A manutenção preventiva é essencial para manter uma longa vida do equipamento e assim evitar acidentes graves ao usuário. Qualquer dúvida sobre manutenção veja o capitulo de manutenção neste manual.
- O equipamento vem equipado com uma bateria de pesos, não use qualquer outro tipo de peso para aumentar a carga máxima do equipamento, risco de acidente grave ou fatal ao usuário.
- Não utilize nenhum outro tipo de pino seletor que não seja o que acompanha o equipamento para travar a bateria de pesos.
- Não permita que o usuário solte a bateria de peso em queda livre, risco de dano a estrutura do equipamento.
- Não exceda a capacidade máxima do equipamento.
- Insira completamente o pino seletor nos pesos. A inserção parcial pode fazer com que os pesos caiam, causando danos ao equipamento e acidentes graves ou fatais ao usuário.
- Nunca remova o pino seletor quando estiver com a bateria de peso em posição elevada.
- Nunca tente liberar peças ou pesos que estejam presos.
- ENTENDER cada adesivo de advertência é importante. Em caso de dúvida, contate nossa central de atendimento pelo telefone 0800 772 40 80.
- Caso os adesivos de alerta estejam danificados, entre em contato com a MOVEMENT imediatamente para solicitar a substituição. Os adesivos de alerta estão afixados no equipamento e devem ser fiscalizados antes da utilização do produto.
- Os adesivos em formato de triângulo representam risco ao usuário.



PERIGO!

NÃO COLOCAR AS MÃOS ENTRE OS PESOS.

RISCO DE ESMAGAMENTO.



PERIGO!

NÃO COLOCAR AS MÃOS ENTRE AS ROLDANAS.

RISCO DE ESMAGAMENTO.



PERIGO!

NÃO COLOCAR AS MÃOS ENTRE AS PARTES MÓVEIS.

RISCO DE ESMAGAMENTO.



PERIGO!

EQUIPAMENTO NÃO DESENVOLVIDO PARA CRIANÇAS. MANTENHA CRIANÇAS LONGE DO EQUIPAMENTO.

RISCO DE ACIDENTES.

INFORMAÇÕES SOBRE SEGURANÇA

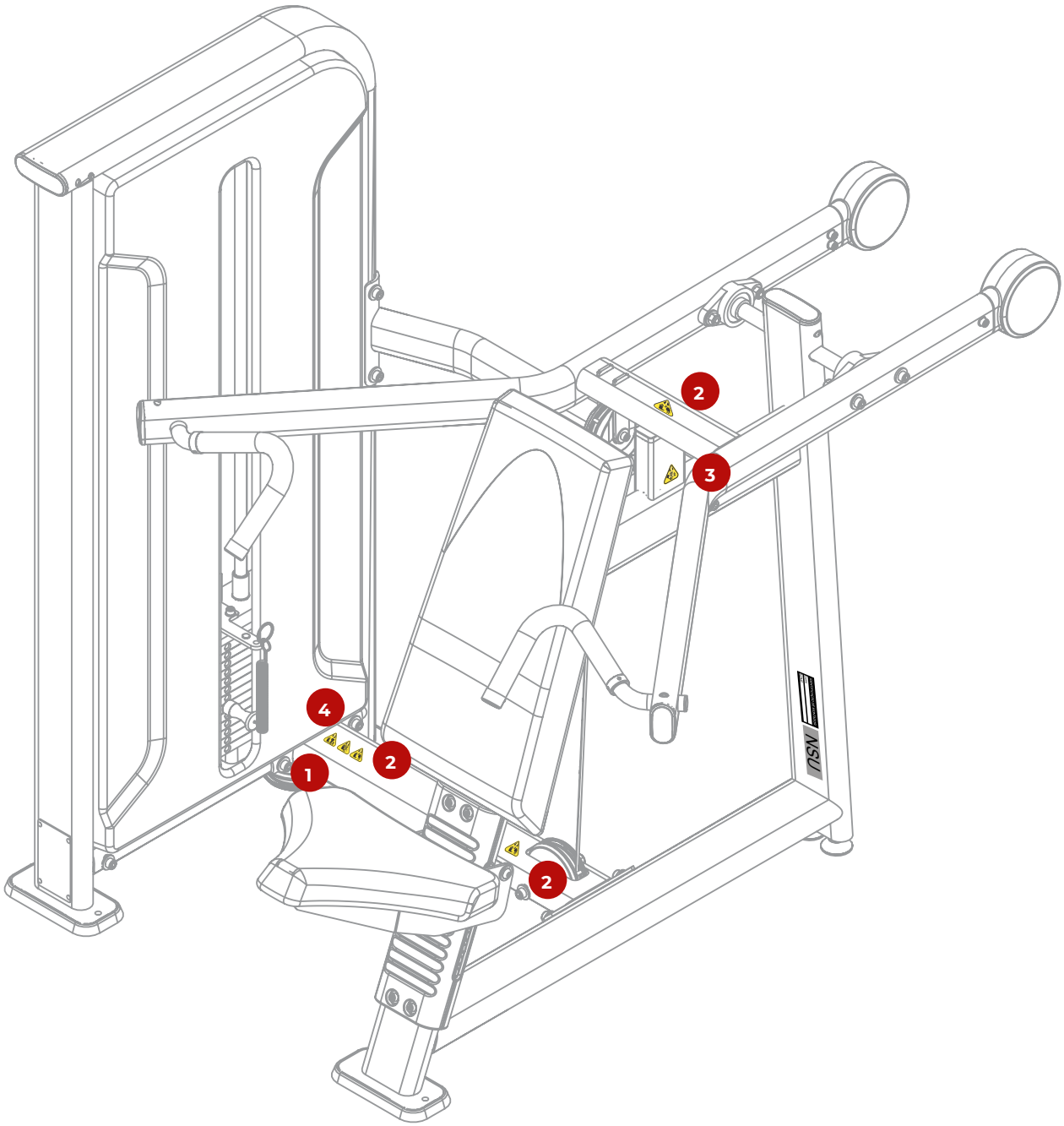

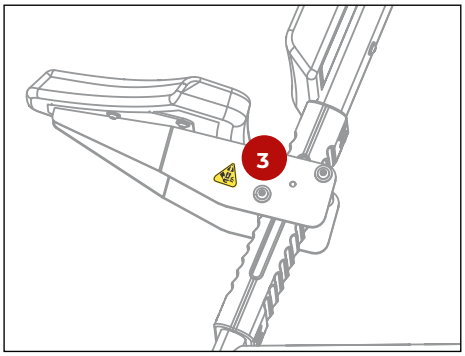

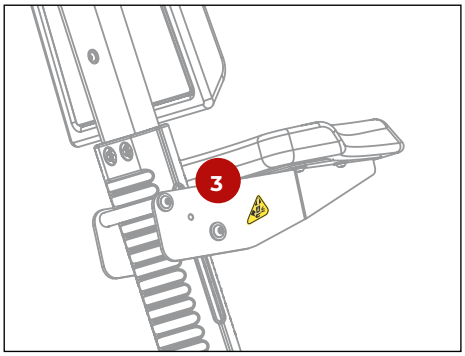









CONHECENDO O EQUIPAMENTO

CONHECENDO O EQUIPAMENTO

OBJETIVO

O tríceps é destinado ao treinamento e condicionamento físico do usuário através do movimento de extensão dos braços. O equipamento possui apoio e alavancas que podem ser empurradas pelo usuário para que possa trabalhar a musculatura do tríceps.

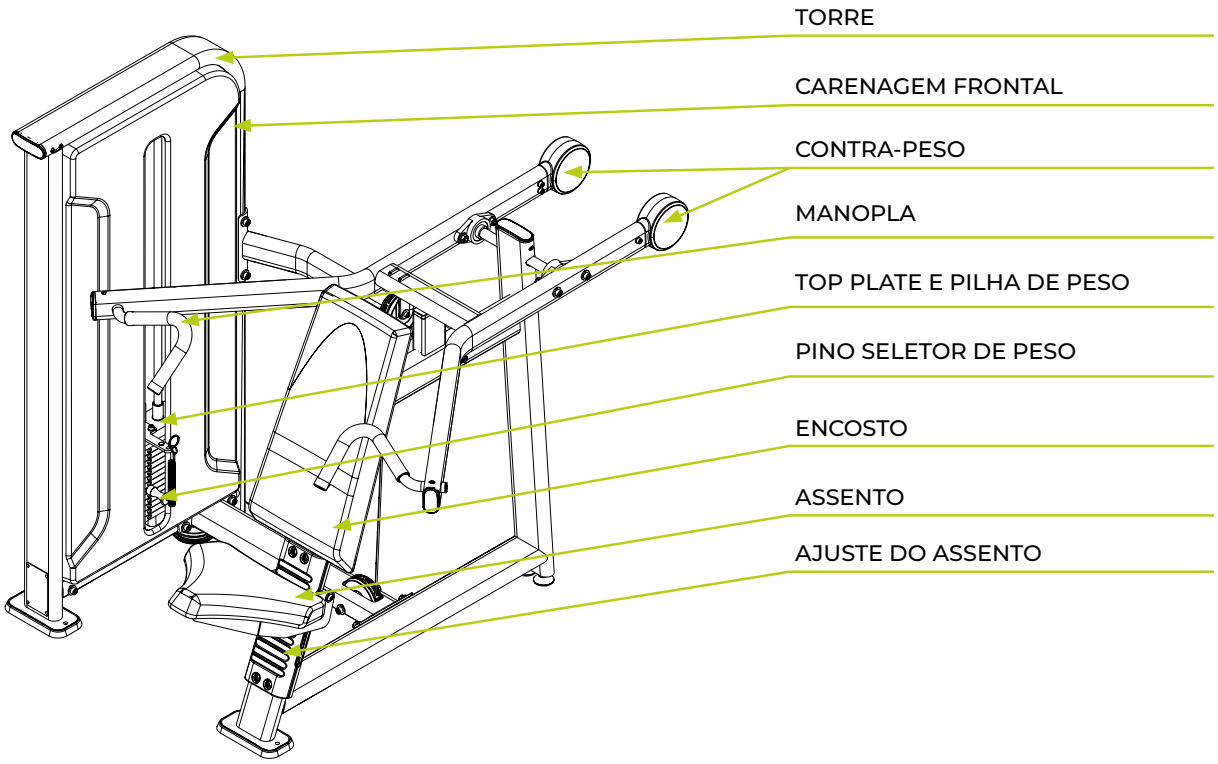

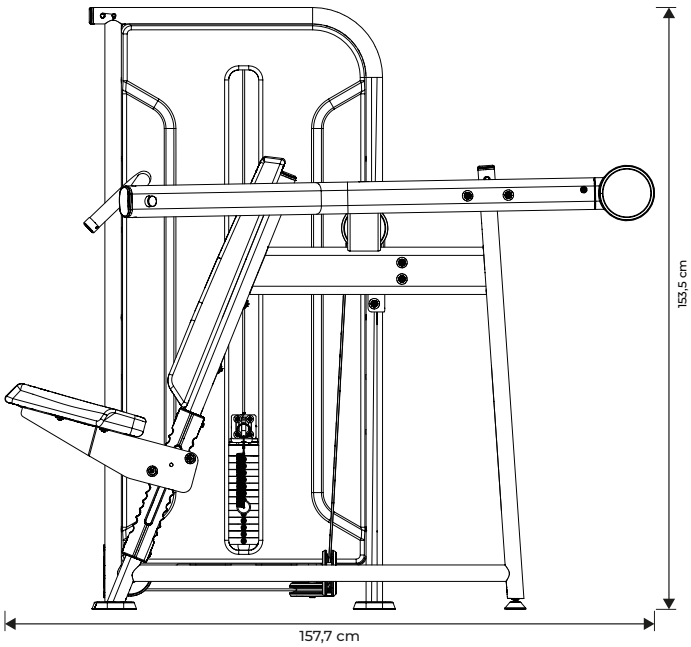

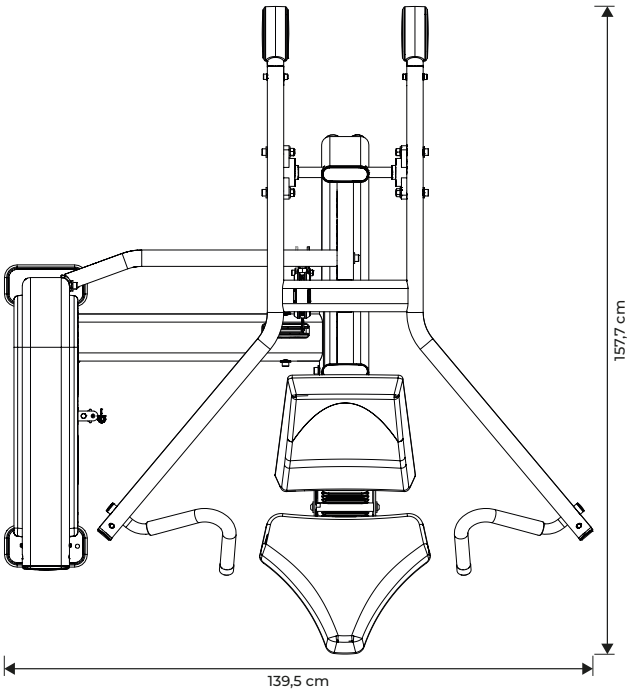

Especificações do equipamento

Linha	Axis
Peso máximo do usuário	136 kg
Comprimento	163,5 cm
Largura	143,4 cm
Altura	177,0 cm (maximo com baço extendido ângulo do braço em relação a horizontal a 58°)
Área ocupada	2,34 m²
Peso do equipamento	175,6 - versão Light 196,0 kg - versão Heavy
Bateria de peso	1 top plate e 9 pesos - versão Light 1 top plate e 12 pesos - versão Heavy
Carga máxima	66,7 kg - versão Light 87,1 kg - versão Heavy
Torre carenada	Sim
Polias carenadas	Sim
Pinos seletores de peso (flauta)	Sim
Adesivo de instruções (placard)	Sim
Suporte de garrafa / objeto	Não
Opção de cor	Não
Níveis de ajuste	13 Níveis assento
Opção de carenagem	Sim
Área de utilização recomendada	2,26 m²
Garantia	Vide capítulo sobre garantia

MONTAGEM DO EQUIPAMENTO

MONTAGEM DO EQUIPAMENTO

⚠ CUIDADO!

Antes de iniciar a montagem do seu equipamento, é necessário se atentar para os seguintes cuidados:

- Certifique que a embalagem não está danificada e que as partes e componentes do equipamento não estão avariadas.
- Recomenda-se que o equipamento seja desembalado no local em que será montado.
- O local de montagem deve estar limpo.
- O piso deve ser plano, nivelado e rígido para evitar instabilidade do equipamento.
- Recomenda-se que o equipamento seja montado longe da umidade e ao abrigo da luz solar, a fim de evitar danos às partes eletrônicas e carenagem do equipamento.

ÍCONES

Os ícones tem como função instruir boas práticas que devem ser seguidas no decorrer da montagem.



Para esta montagem recomenda-se que seja feita em duas pessoas.



Não dar o aperto final nos parafusos.



Dar o aperto final nos parafusos.

FERRAMENTAS

Use as seguintes ferramentas para fazer a montagem do equipamento. A tabela de torque tem como função guiar quanto de aperto determinado parafuso pode sofrer. A tabela deve ser seguida rigorosamente.

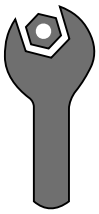

Chave fixa

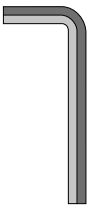

Allen



Trava rosca torque médio



Chave Philips

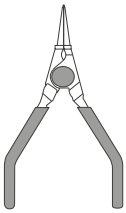

Alicate para anéis elástico

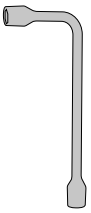

Chave de boca

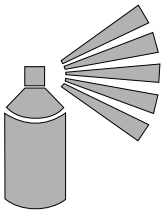

Graxa em spray



Tesoura

Especificação de torque:

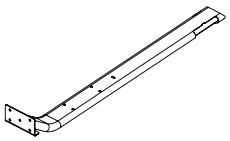

Elementos de fixação em estruturas metálicas

Diâmetro [mm]	Torque [N.m]
M6	9 a 12
M8	22 a 29
M10	45 a 48

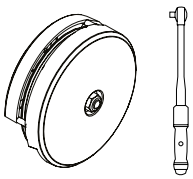

Roldanas com capas ou sem capas

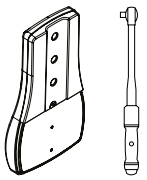

Estofados com ou sem capas

Torque [N.m]
8 a 10

MONTAGEM DO EQUIPAMENTO

LISTA DE COMPONENTES

A

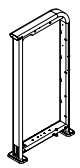

CHASSI DA TORRE

B

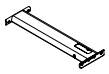

BARRA DE LIGAÇÃO INFERIOR

C



BARRA DE LIGAÇÃO SUPERIOR

D

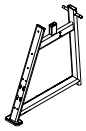

CHASSI DO CORPO

E



BRAÇOS

F



CONTRA-PESO

G



BARRA GUIA

H



PILHA DE PESOS

I



TOP PLATE

J



CABÇO DE AÇO

K



SUPORTE DO PASSA-CABO

L



AJUSTE DE ALTURA DO BANCO

M



ESTOFADO DO ASSENTO

N



CHASSI DO ASSENTO

O



ESTOFADO DO ENCOSTO

P



CARENAGEM FRONTAL

Q

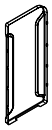

CARENAGEM TRASEIRA

MONTAGEM DO EQUIPAMENTO

Passo 01

A 	**B** 	**C** 	**1** 
NOME	**NOME**	**NOME**	**NOME** **Qtd.**
Chassi da torre	Barra de ligação inferior	Barra de ligação superior	Parafuso cab. cil. sext. int - M10x30 4x

2 
NOME **Qtd.**
Arruela lisa - 10,3x3,0 4x

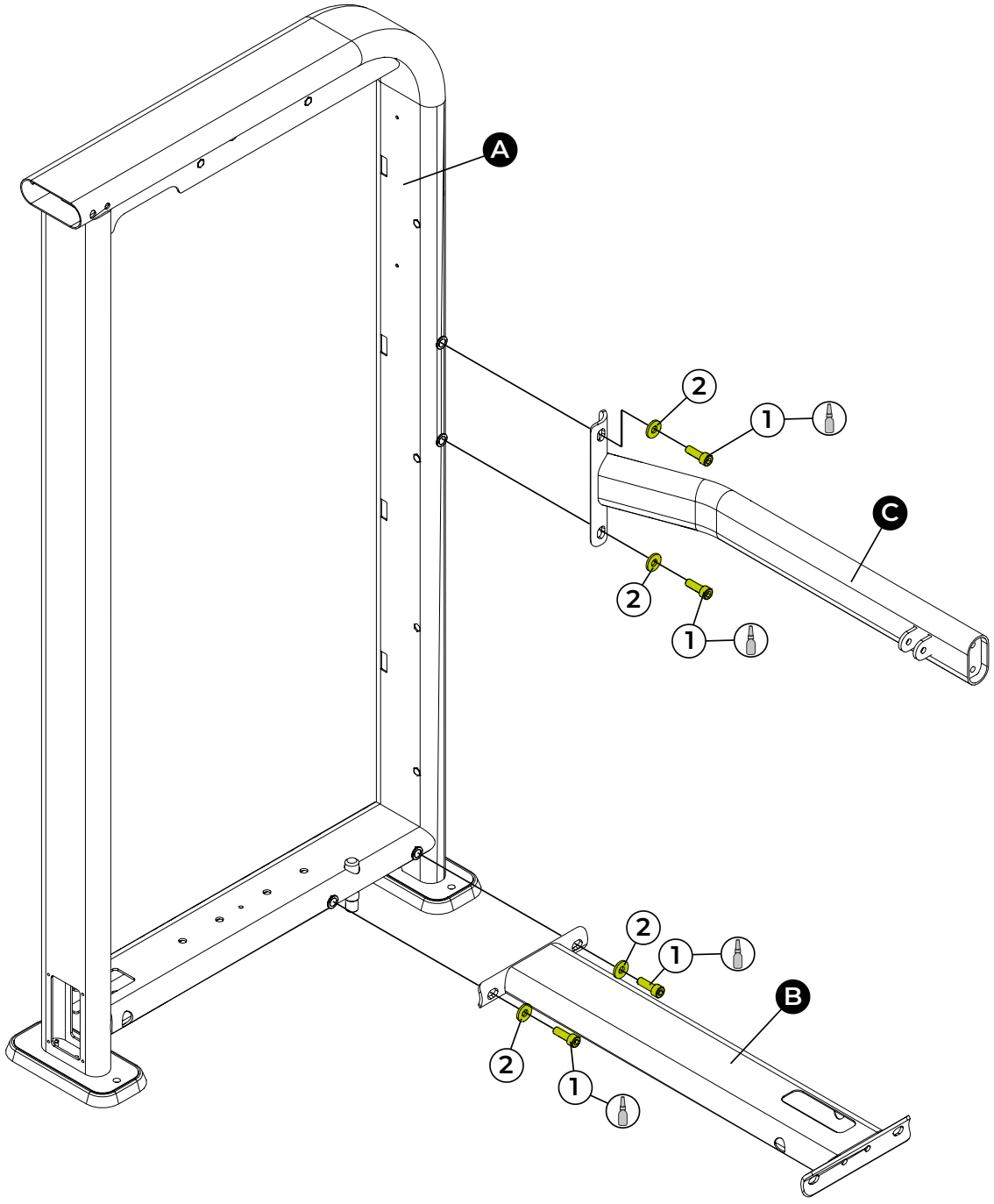

FERRAMENTAS


Allen nº 8


Trava rosca torque médio



MONTAGEM DO EQUIPAMENTO

Passo 02

D	NOME		Chassi do corpo
1	NOME	Qtd.	Parafuso cab. cil. sext. int - M10x30 — 2x
2	NOME	Qtd.	Arruela lisa - 10,3x3,0 — 4x
3	NOME	Qtd.	Pé regulável - M10x28 — 2x
4	NOME	Qtd.	Porca sextavada - M10 — 2x
5	NOME	Qtd.	Parafuso cab. cil. Sext. Int. - M10x65 — 2x
6	NOME	Qtd.	Espaçador — 2x

2

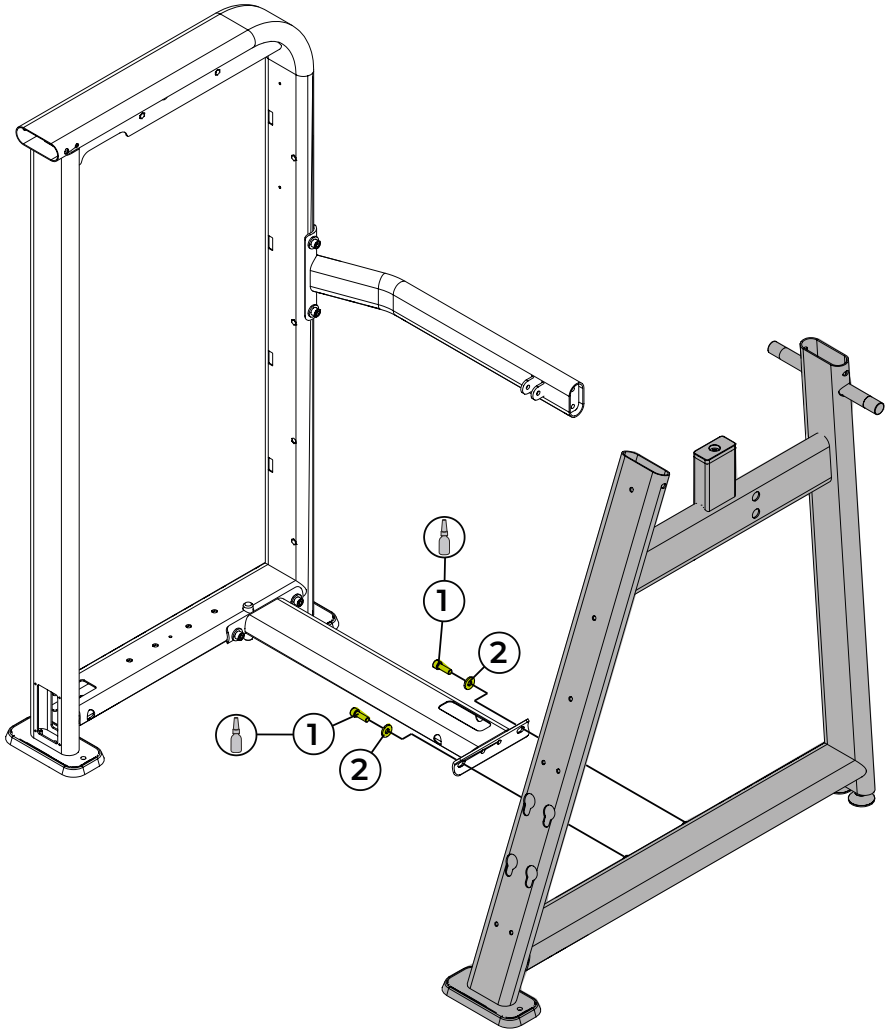

1

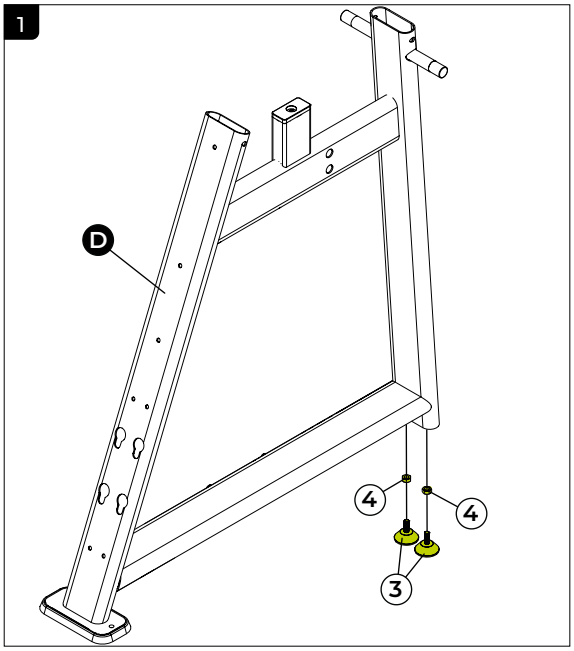

3

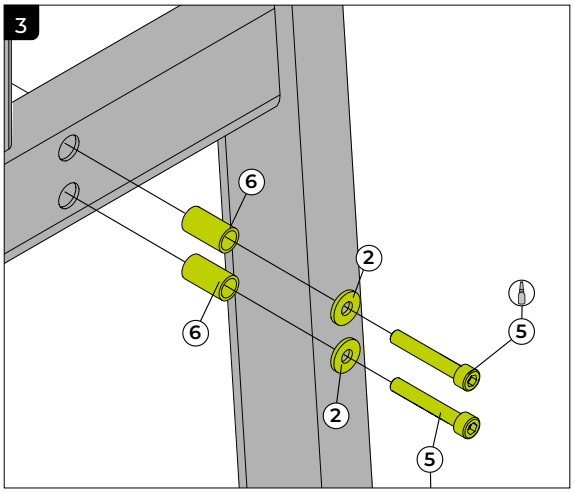

FERRAMENTAS


Chave fixa nº 17


Allen nº 8


Trava rosca torque médio



Passo 03

	NOME	Qtd.
E	Braços	
F	Contra-peso	
2	Arruela lisa - 10,3x3,0	8x
7	Parafuso cab. cil. sext. int - M10x70	4x
8	Bucha espaçadora zincada - Ø15,875	4x
9	Mancal	2x
10	Porca sextavada insert nylon - M10	4x
11	Parafuso cab. cil. sext. - M8x20	6x
12	Arruela lisa - M8	6x
13	Acabamento - 115x40	2x

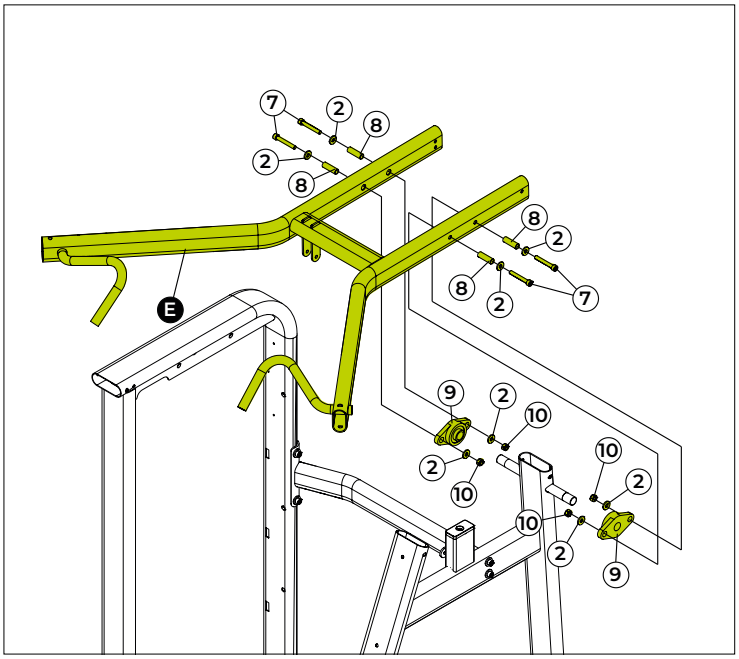

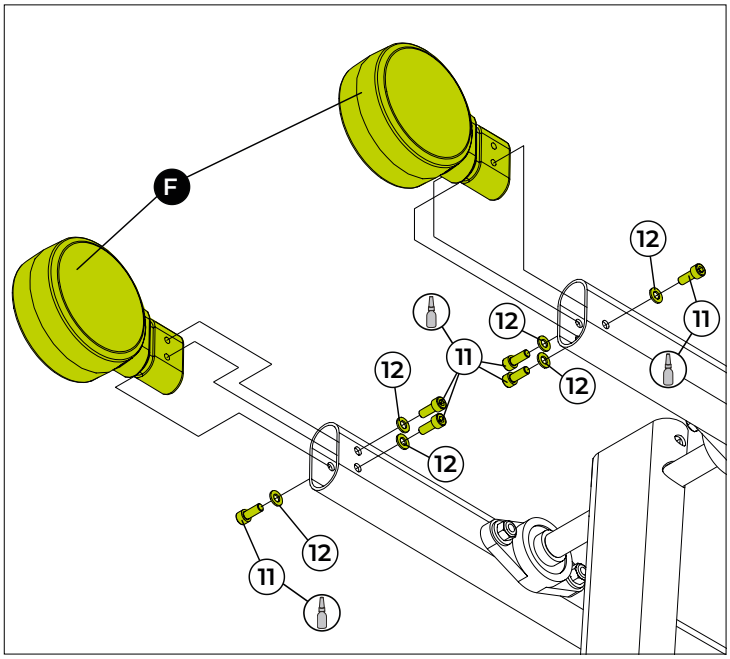

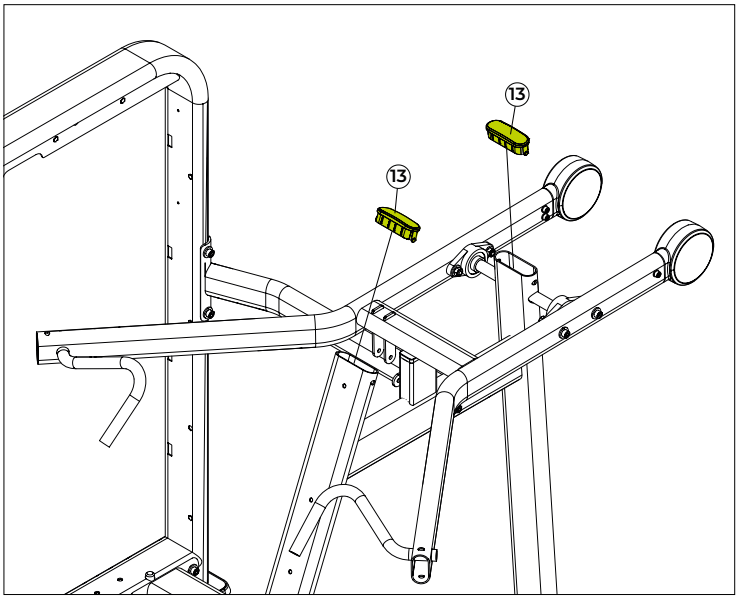

FERRAMENTAS


Chave fixa nº 17


Allen nº 8


Trava rosca torque médio



MONTAGEM DO EQUIPAMENTO

Passo 04

15	NOME	Qtd.
	Parafuso sext. int. sem cabeça - M5x5	4x

16	NOME	Qtd.
	Manopla do pega	2x

17	NOME	Qtd.
	Ponteira	2x

	NOME	Qtd.

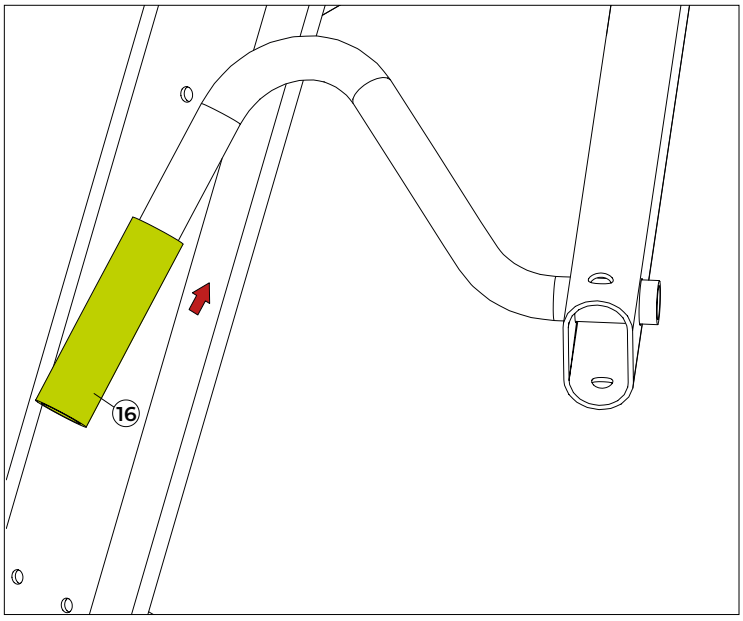

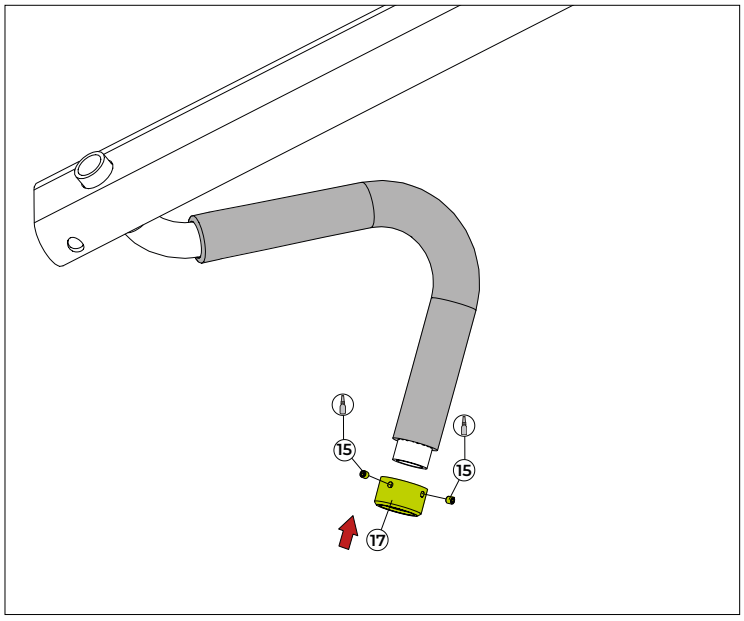

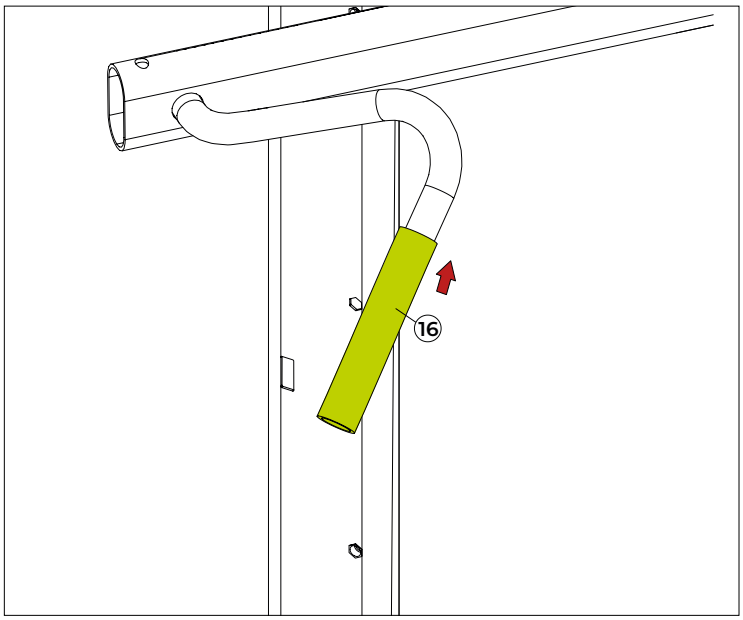

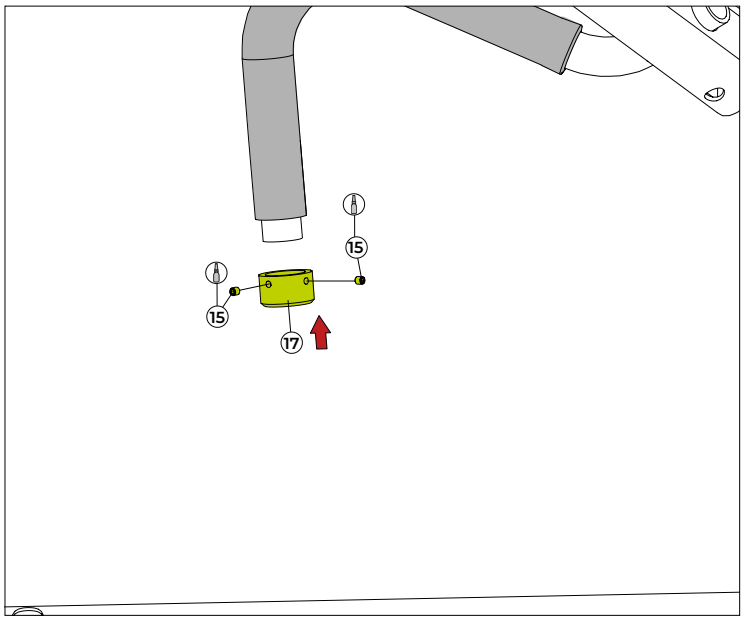

FERRAMENTAS


Allen nº 4


Trava rosca torque médio



Passo 05

	NOME	Qtd.
18	Tampão do braço - 77x40	2x
19	Tampão redondo	2x
20	Batente dos pesos	2x

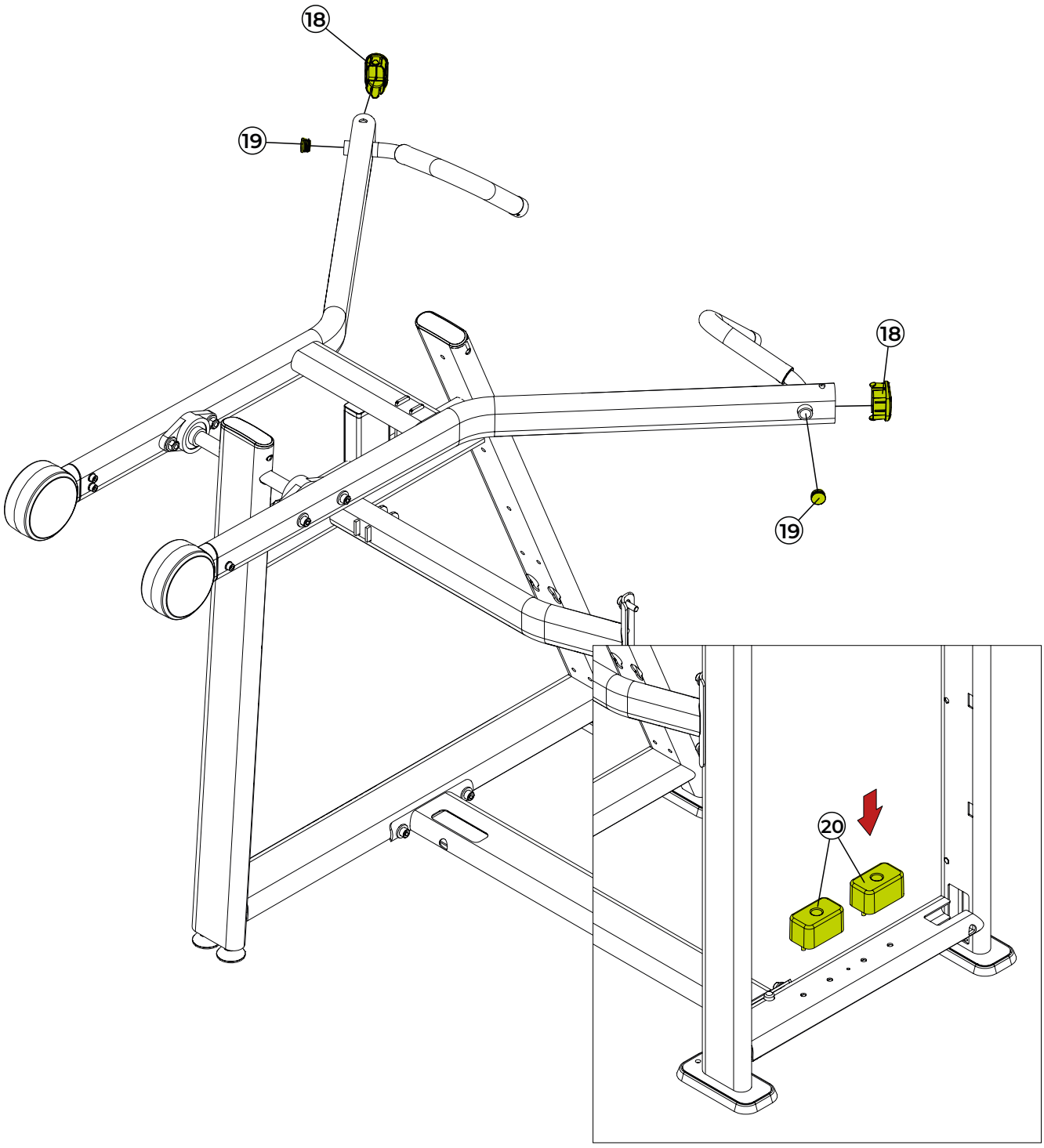

Passo 06 - NIVELAMENTO DO EQUIPAMENTO

⚠ ATENÇÃO!
Apos todos os parafusos que compoem as montagens identificadas anteriormente estiverem posicionados e encaixados, de o aperto de 100% de acordo com o torque especificado. Nivele o equipamento ao solo para evitar qualquer instabilidade no equipamento.

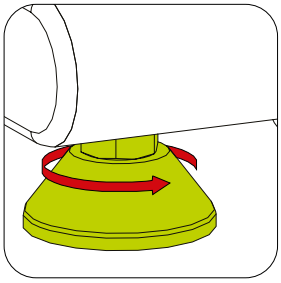

Utilize os pés niveladores para ajustar o alinhamento dos pés niveladores. Aperte a porca para fazer o travamento.

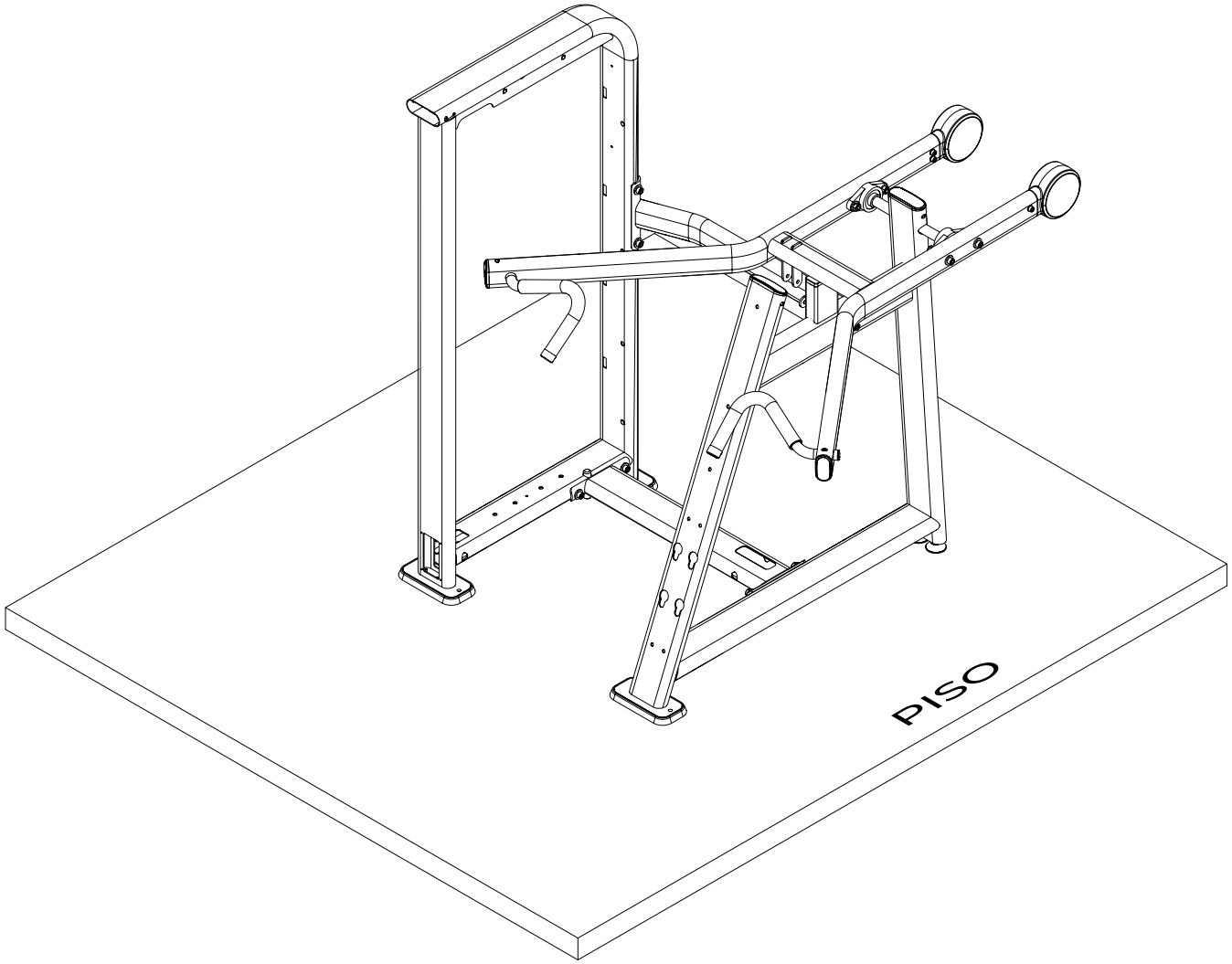

Passo 07

G	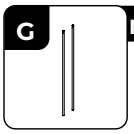	NOME Barra guia	H		NOME Pilha de pesos
I		NOME Top plate			

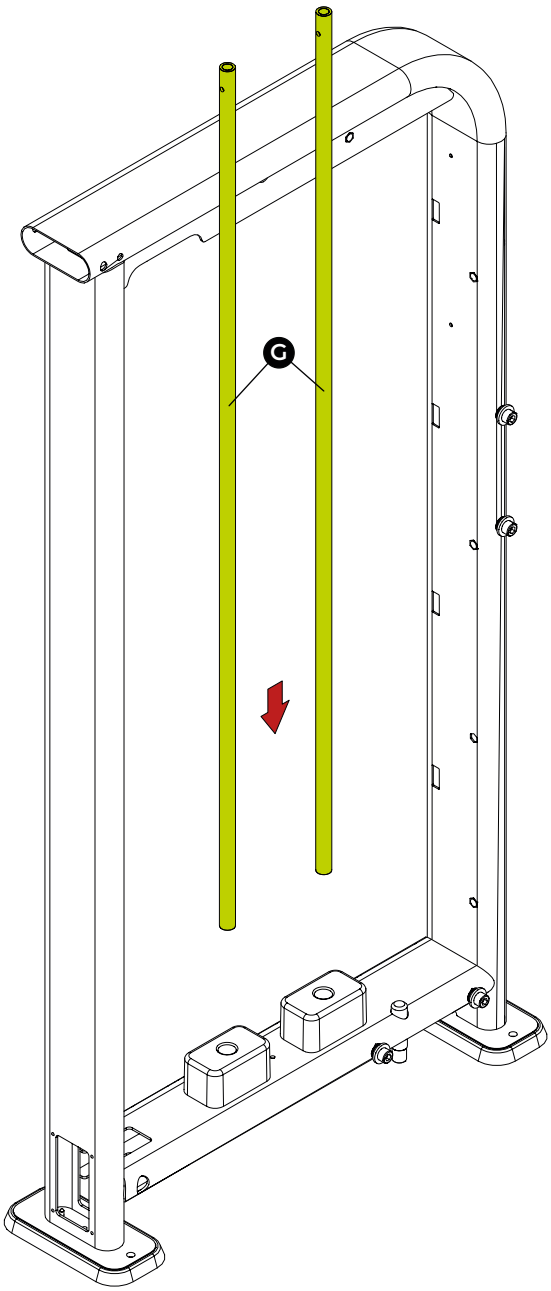

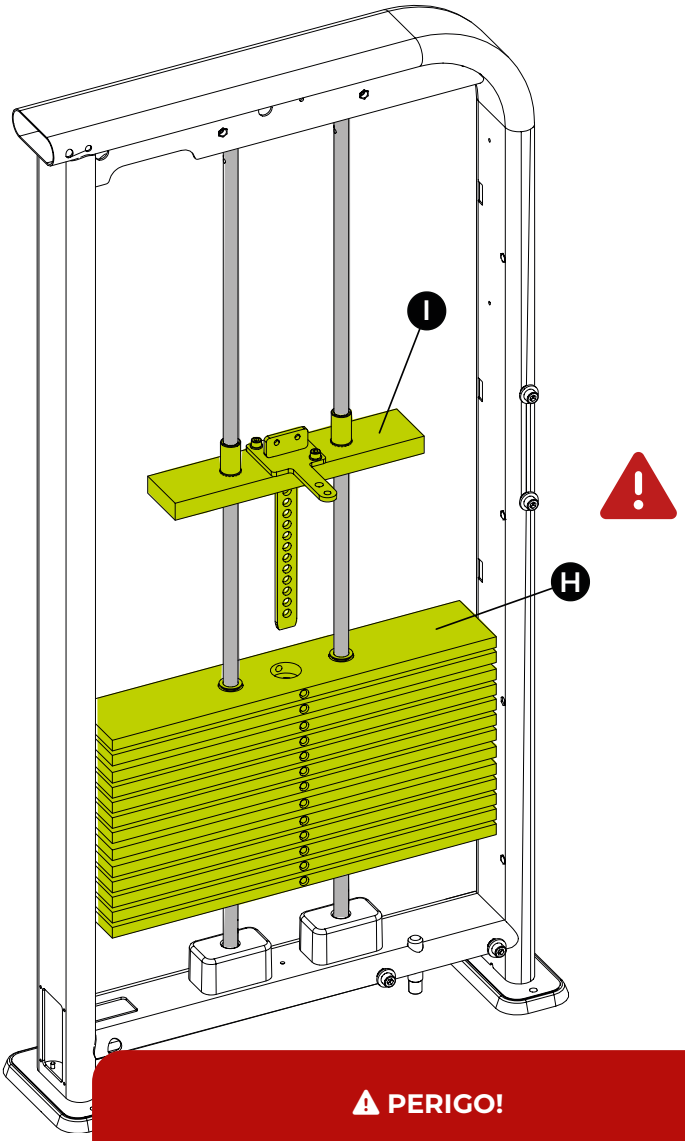

⚠ PERIGO!

Em caso de necessidade de deslocamento ou transporte do equipamento, não o faça com a pilha de peso montada. Risco de acidente ou danos ao equipamento.

MONTAGEM DO EQUIPAMENTO

Passo 08

	NOME	Qtd.
J	Cabço de aço	
K	Suporte do passa-cabo	
2	Arruela lisa - 10,3x3,0	2x
10	Porca sextavada insert nylon - M10	1x
21	Parafuso cab. cil. Sext. Int - M6x25	4x
22	Arruela lisa - Ø6,6x1,6	8x
23	Base reguladora	2x
24	Base do cabo	1x
25	Porca sextavada insert nylon - M6	4x
26	Bucha da roldana - Ø19,05	2x
27	Polia com rolamento fixo	1x
28	Parafuso cab. cil. sext. int - M10x60	1x

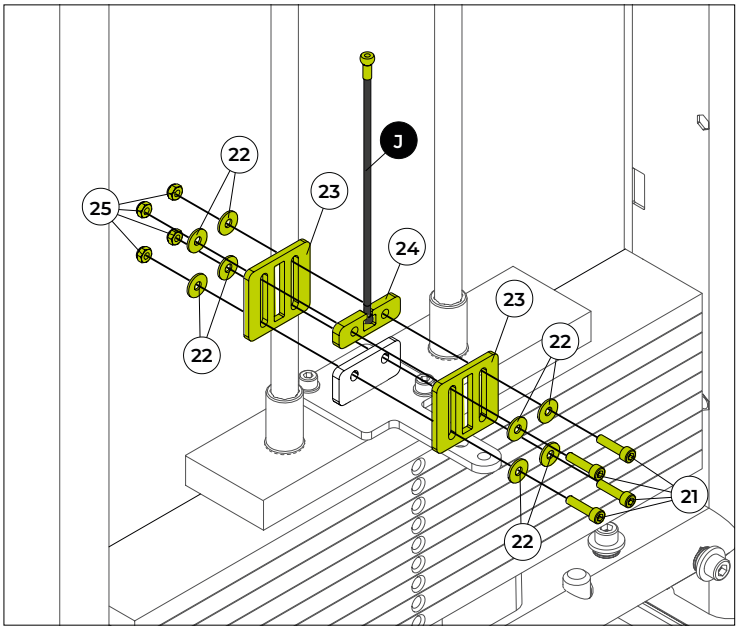

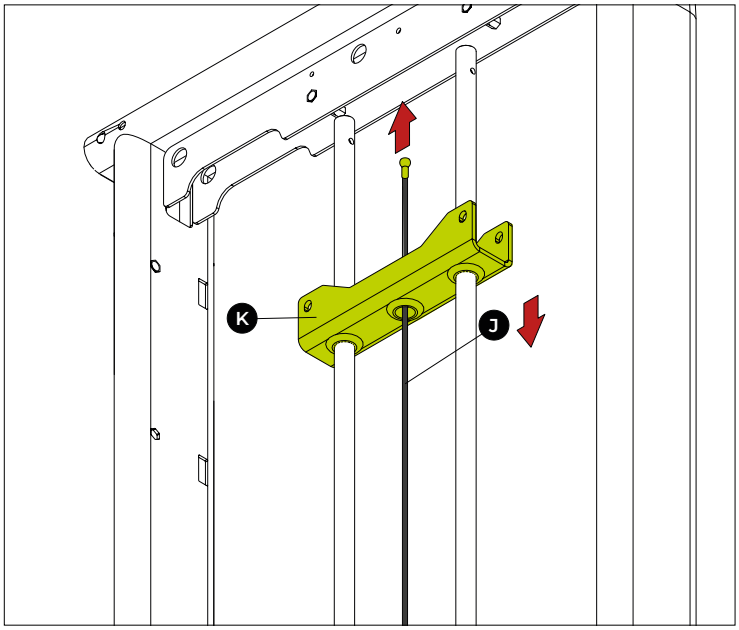

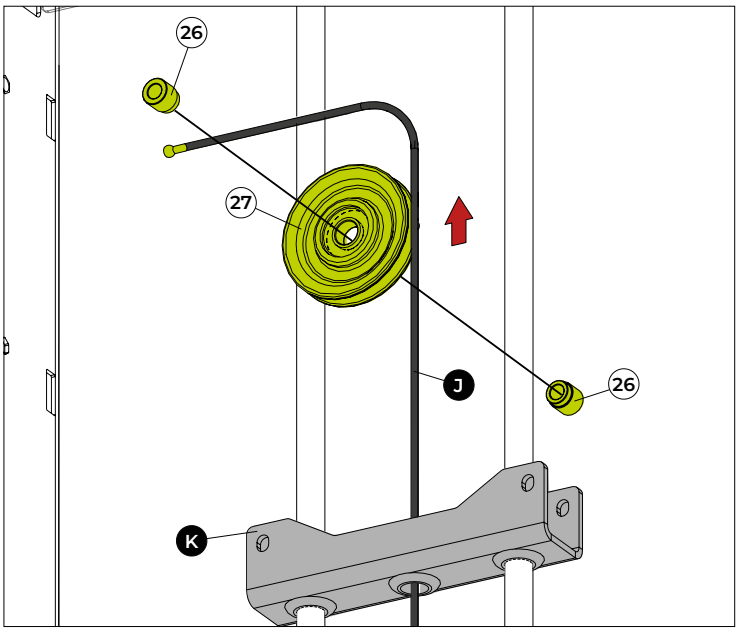

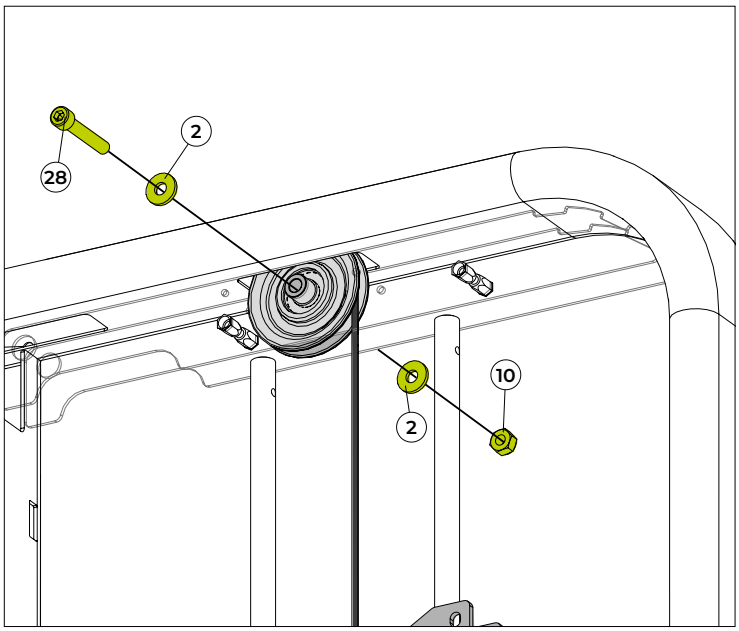

FERRAMENTAS

Chave fixa nº 10 e 17

Allen nº 5 e 8

100%

MONTAGEM DO EQUIPAMENTO

Passo 09

	NOME	Qtd.
J	Cabço de aço	
K	Suporte do passa-cabo	
25	Porca sextavada insert nylon - M6	2x
29	Parafuso cab. cil. Sext. Int. - M5x50	1x
30	Porca sextavada insert nylon - M5	1x
31	Parafuso cab. cil. Sext. Int. - M8x25	4x
32	Arruela lisa - 08,4x2,0	4x
33	Parafuso cabeça sextavada - M6x40	2x
34	Trava da haste dos pesos - Ø19	4x

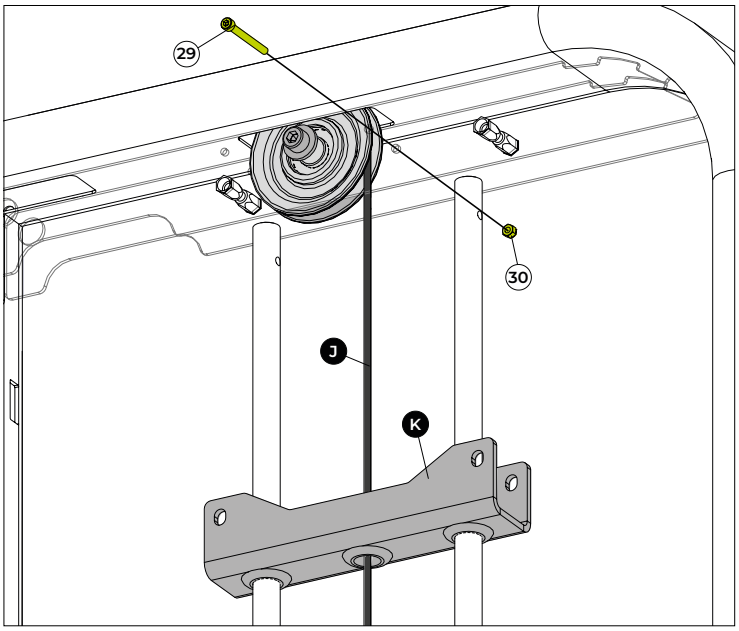

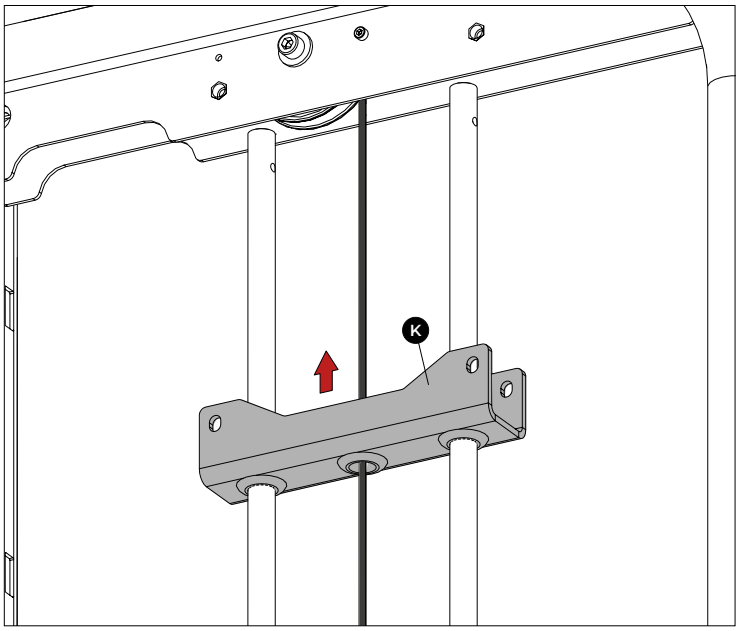

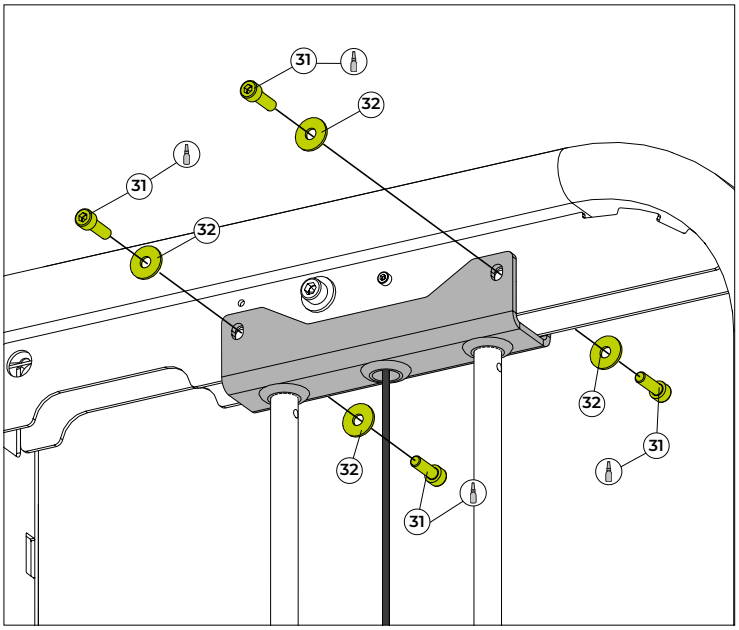

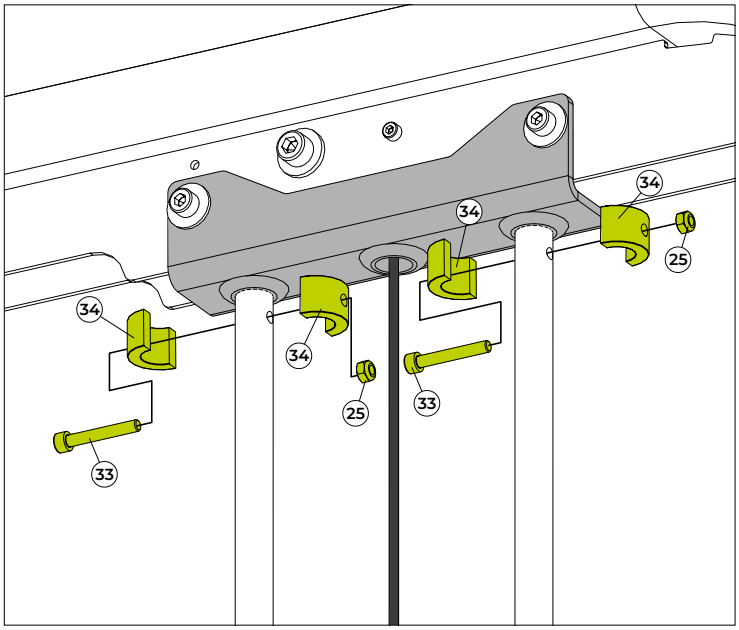

FERRAMENTAS

Chave fixa nº 8	Allen nº 4 e 6	Trava rosca torque médio

100%

MONTAGEM DO EQUIPAMENTO

Passo 10

	NOME	Qtd.
J	Cabço de aço	
2	Arruela lisa - 10,3x3,0	2x
10	Porca sextavada insert nylon - M10	1x
13	Acabamento - 115x40	1x
26	Bucha da roldana - Ø19,05	100x
27	Polia com rolamento fixo	1x
35	Anel de retenção para eixo - Ø08	2x
36	Eixo limitador	1x

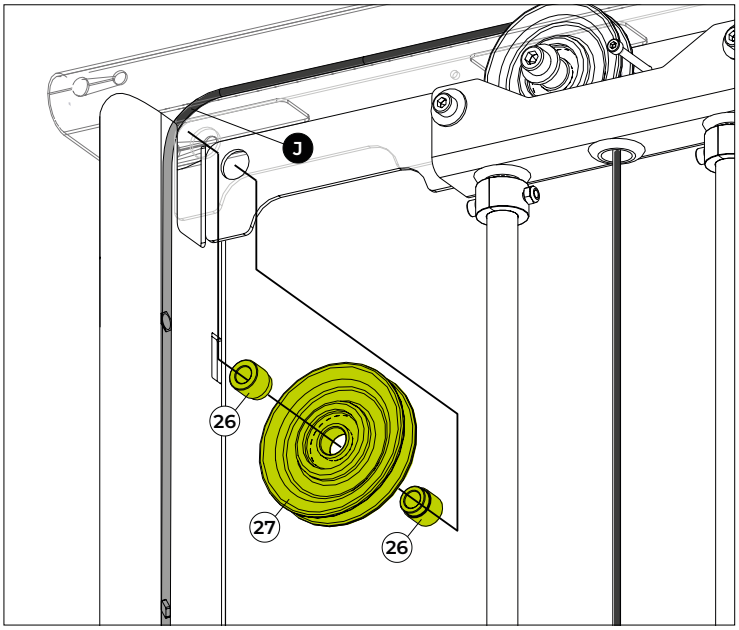

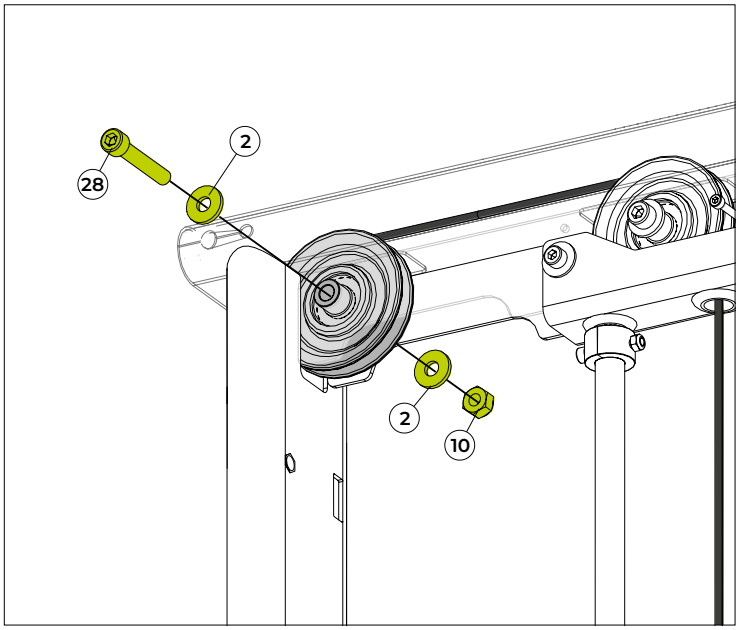

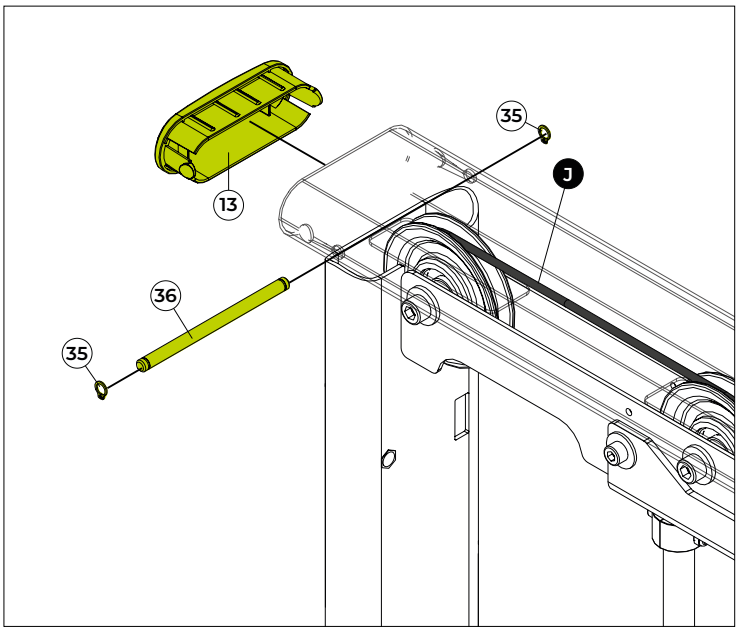

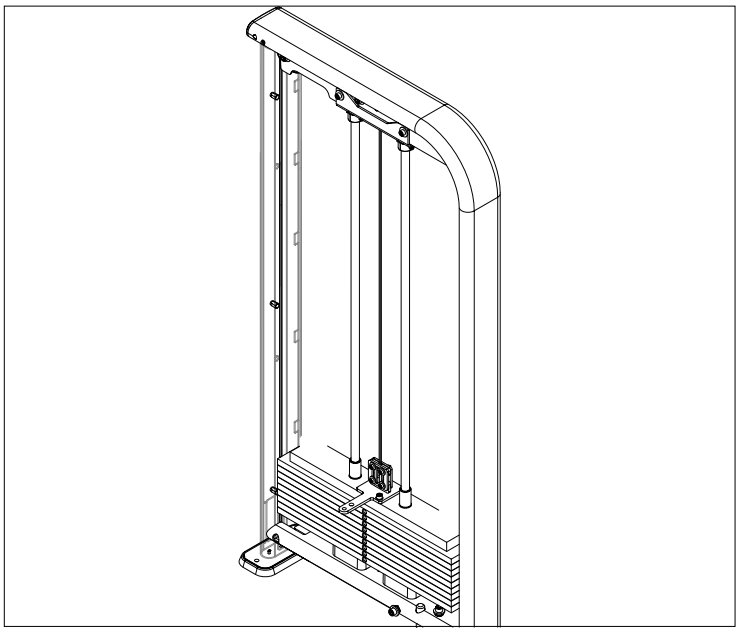

FERRAMENTAS


Alicate para anéis elástico


Chave fixa nº 17


Allen nº 8



MONTAGEM DO EQUIPAMENTO

Passo 11

	NOME	Qtd.
J	Cabço de aço	
10	Porca sextavada insert nylon - M10	1x
27	Polia com rolamento fixo	1x
37	Acabamento	2x
38	Pino trava do cabo de aço	3x
39	Bucha da roldana	2x
40	Parafuso cab. cil. Sext. Int. - M10x30	100x
41	Protetor da roldana	1x
42	Pino fixador	4x

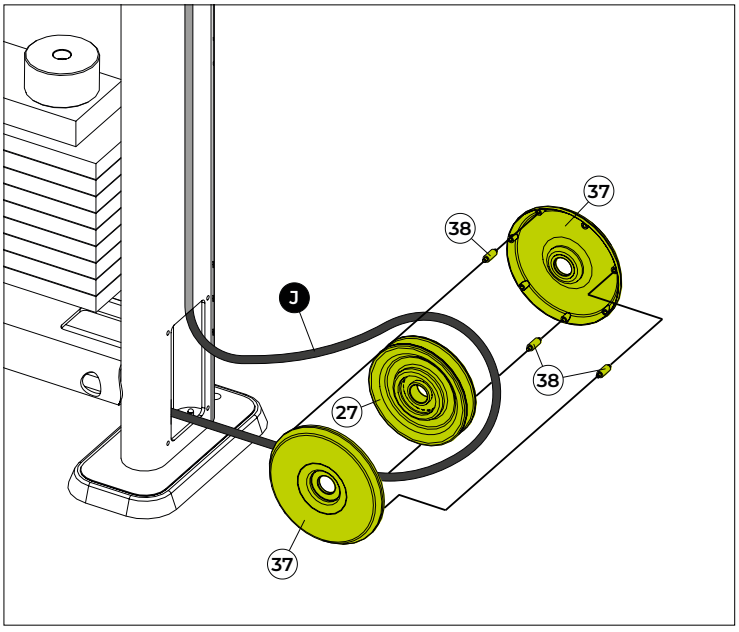

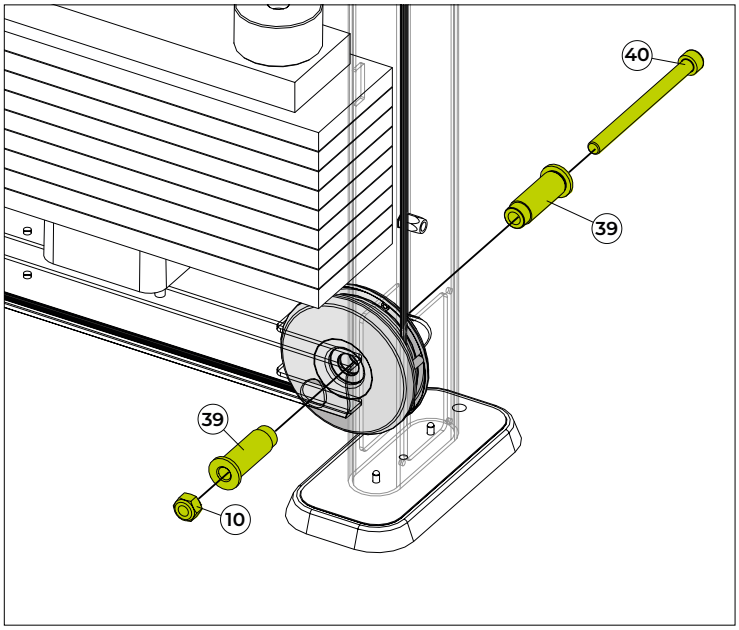

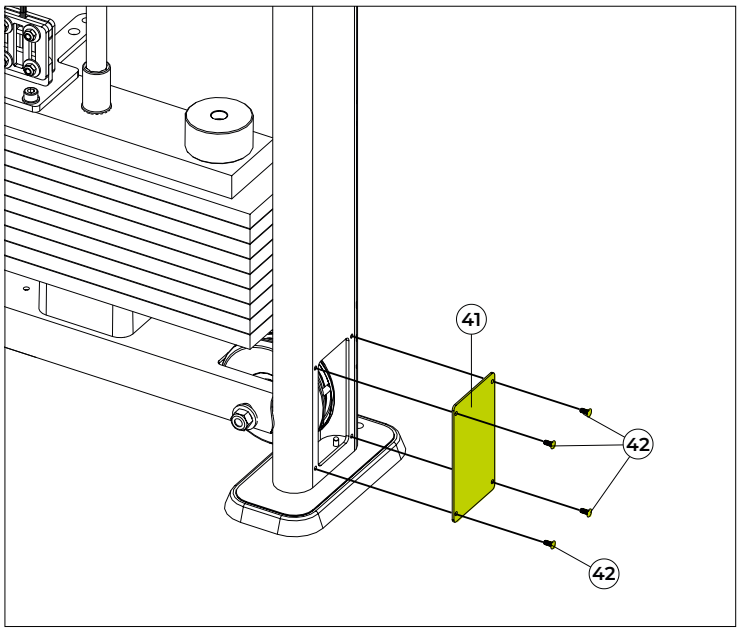

FERRAMENTAS


Chave fixa nº 17


Allen nº 8



MONTAGEM DO EQUIPAMENTO

Passo 12

	NOME	Qtd.
J	Cabço de aço	
10	Porca sextavada insert nylon - M10	1x
11	Parafuso cab. cil. sext. - M8x20	1x
27	Polia com rolamento fixo	2x
37	Acabamento	4x
38	Pino trava do cabo de aço	6x
40	Parafuso cab. cil. Sext. Int. - M10x30	1x
43	Bucha - 76,62mm	1x
44	Bucha - 43,95mm	1x

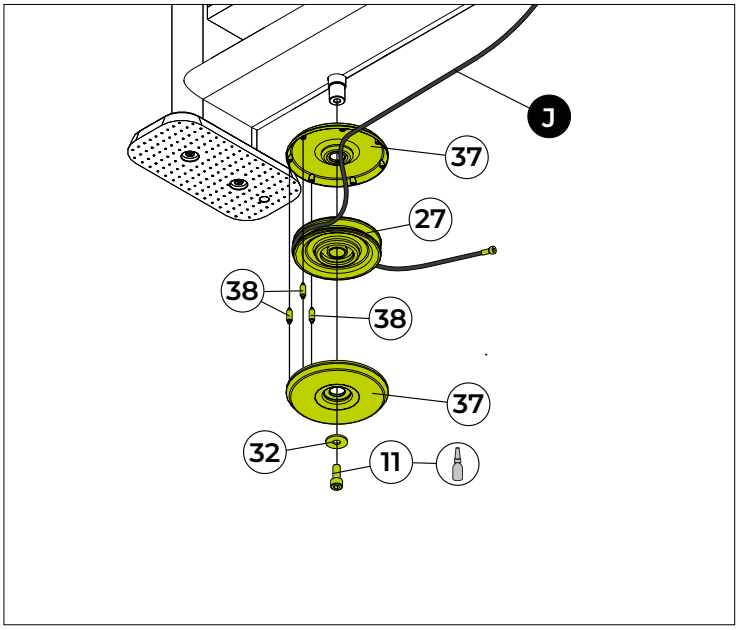

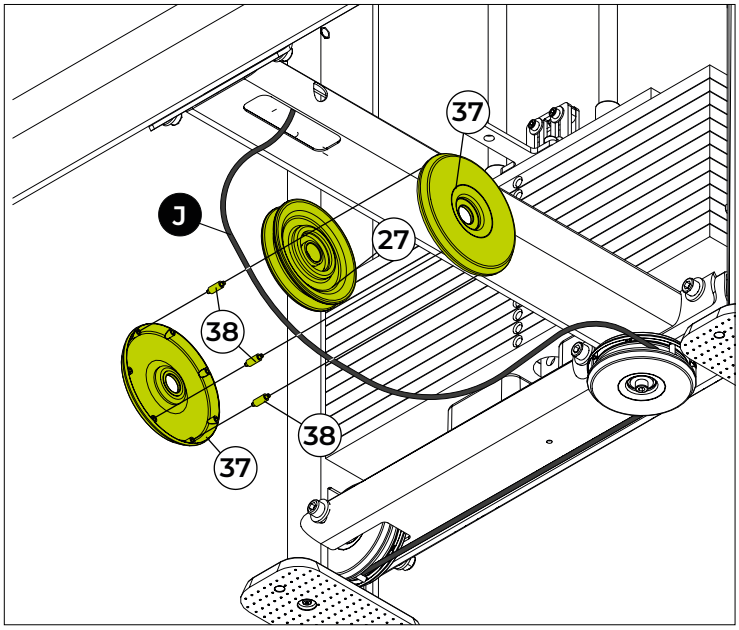

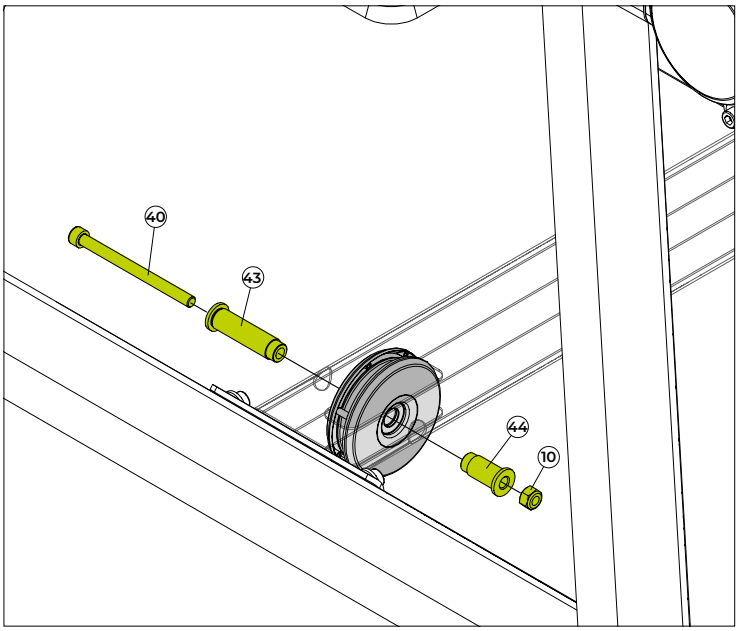

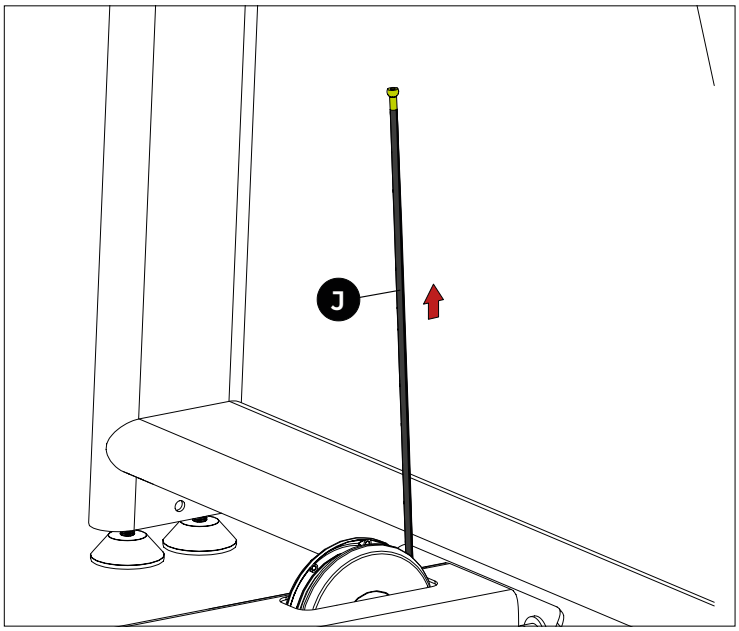

FERRAMENTAS


Chave fixa nº 17


Allen nº 6 e 8


Trava rosca torque médio



MONTAGEM DO EQUIPAMENTO

Passo 13

	NOME	Qtd.
J	Cabço de aço	
27	Polia com rolamento fixo	1x
32	Arruela lisa - 08,4x2,0	2x
38	Pino trava do cabo de aço	3x
45	Bucha espaçadora	2x
46	Capa da roldana chanfrada	2x
47	Parafuso cilíndrico sextavado interno - M8x55	1x
48	Porca sext. insert nylon - M8	1x

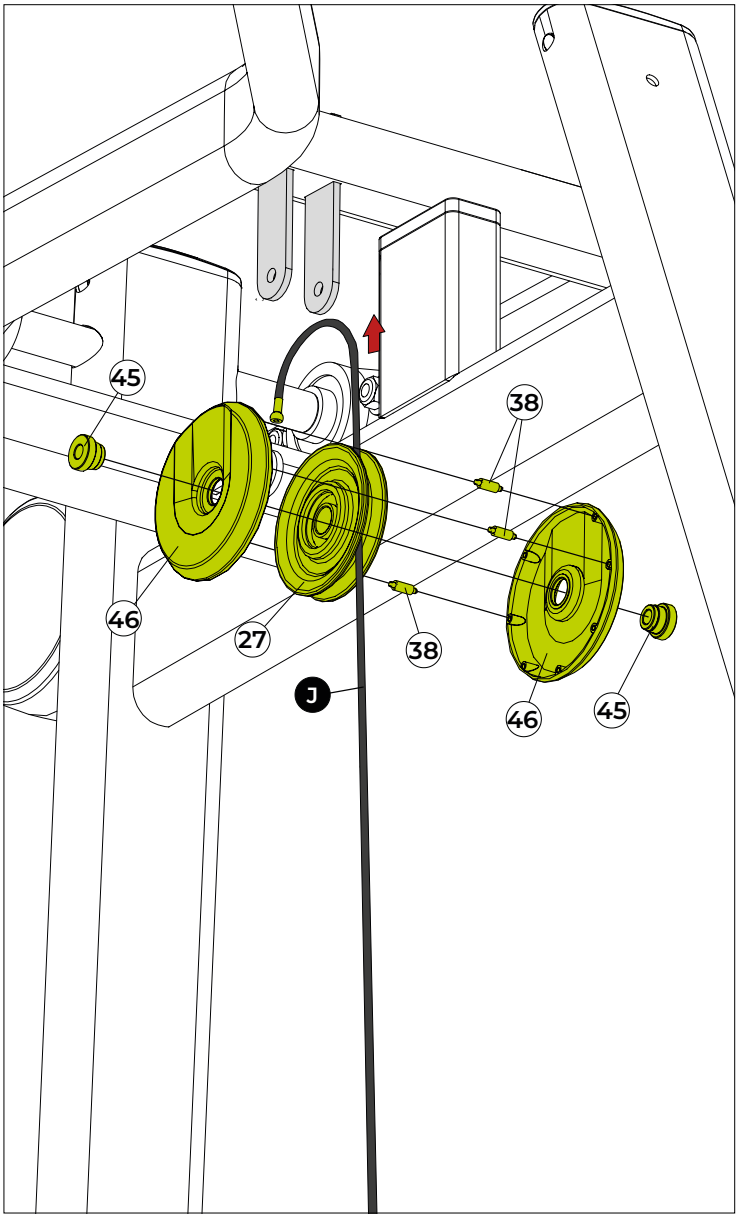

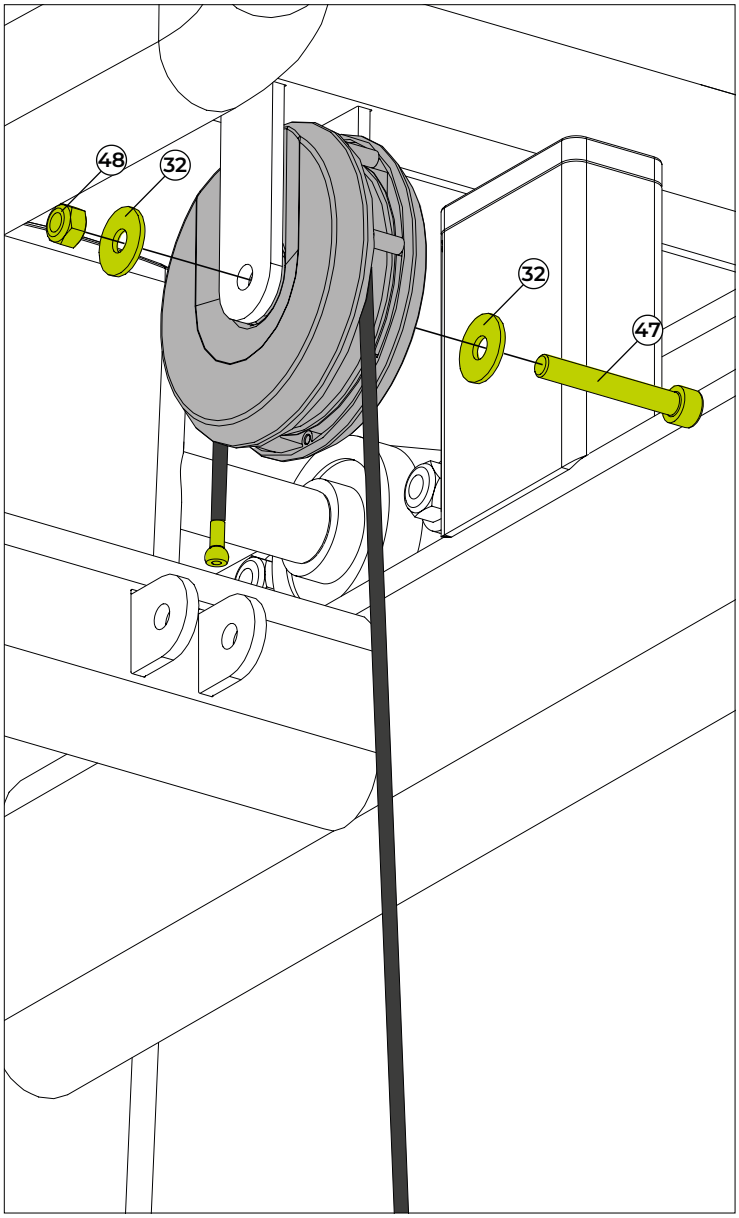

FERRAMENTAS

Chave fixa nº 13 Allen nº 6

Passo 14

	NOME	Qtd.
J	Cabço de aço	
48	Porca sext. insert nylon - M8	1x
49	Suporte do cabo de aço	1x
50	Bucha deslizante de plástico	1x
51	Arruela lisa - M8	2x
52	Parafuso cab. cil. Sext. Int. - M8x45	1x

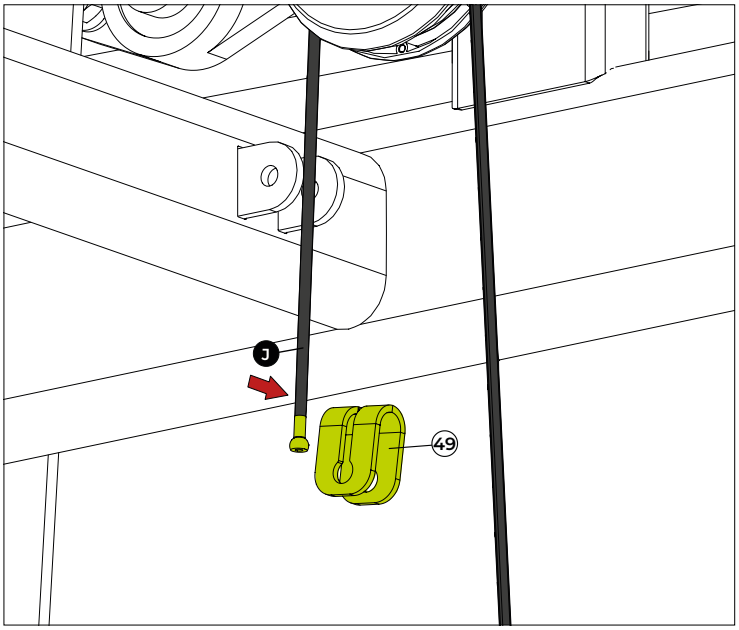

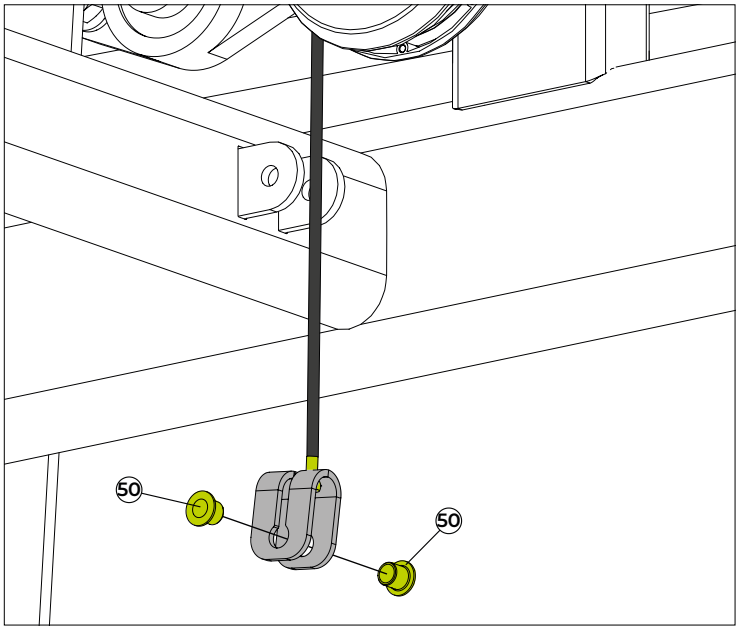

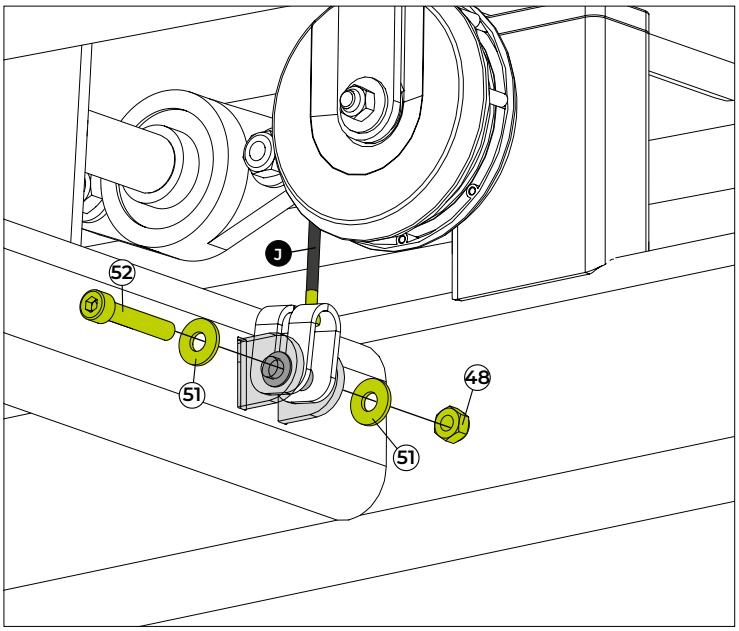

FERRAMENTAS

Chave fixa nº 13 Allen nº 6

Passo 15

	NOME	Qtd.
L	Ajuste de altura do banco	
48	Porca sext. insert nylon - M8	4x
51	Arruela lisa - M8	8x
53	Parafuso cab. cil. sext. int - M8x60	4x

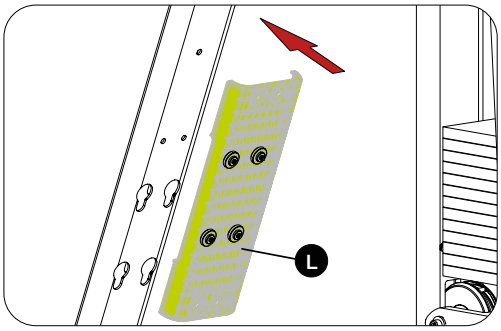

1. Posicione a placa de ajuste próxima à estrutura.

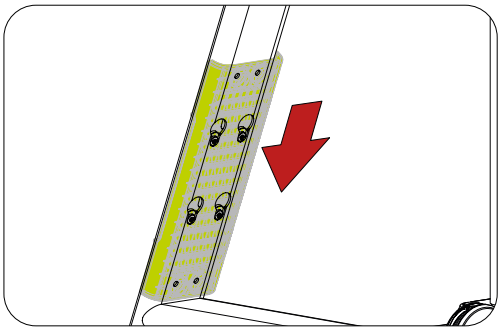

2. Encaixe os pinos da placa nos furos maiores.

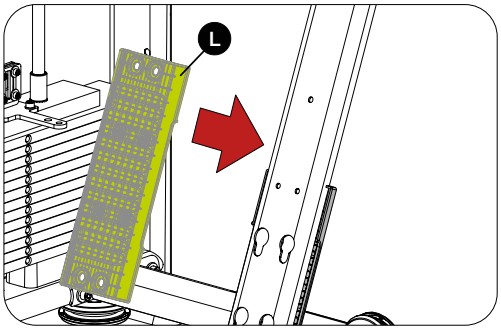

3. Deslize a placa para baixo até travar completamente.

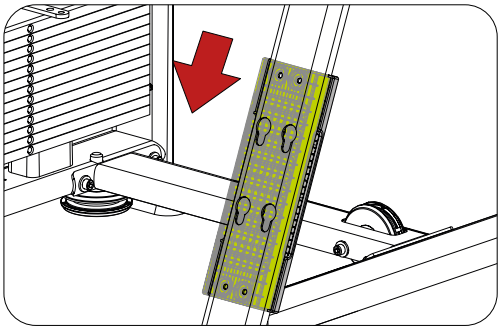

4. Repita o mesmo procedimento na parte frontal do equipamento.

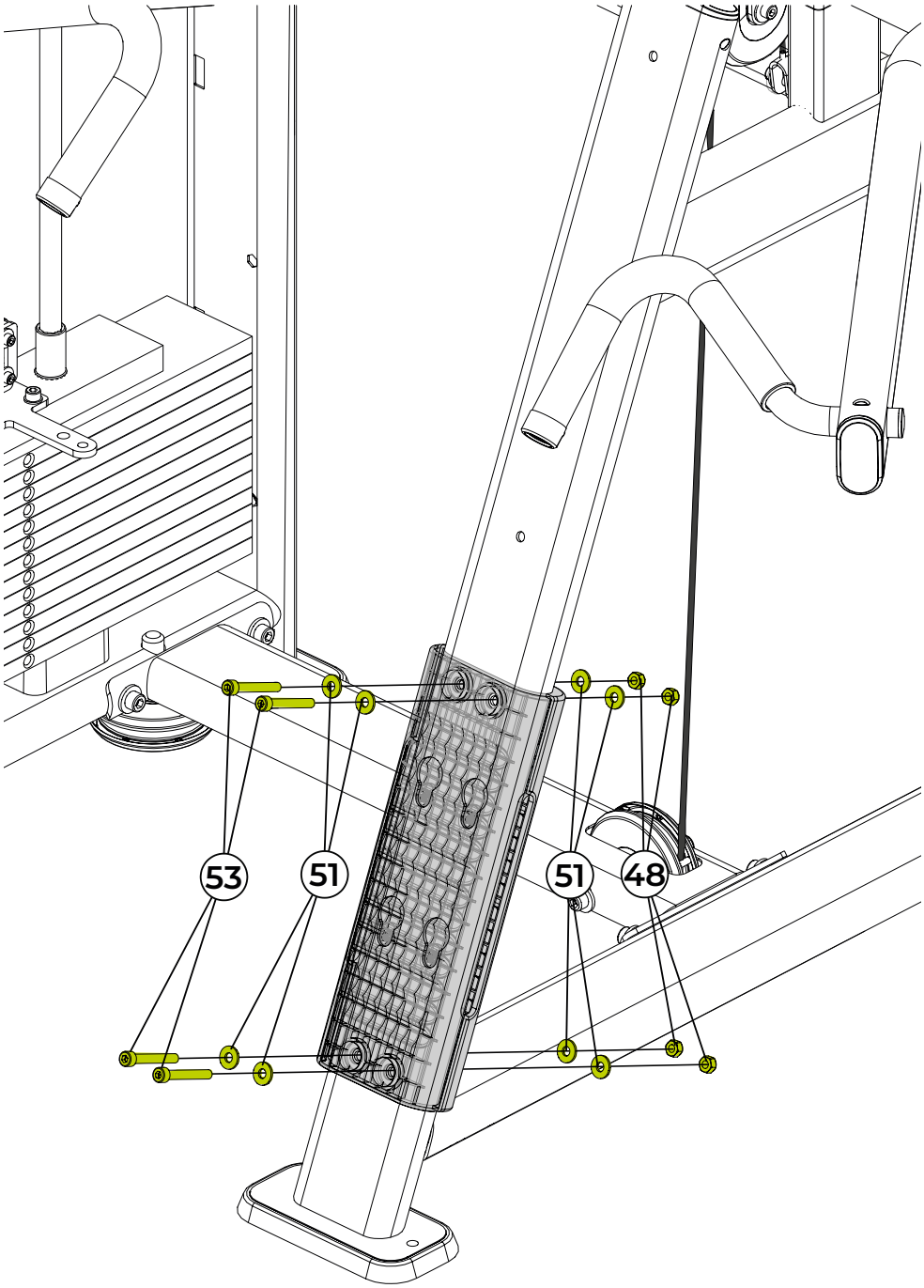

FERRAMENTAS



Chave fixa nº 13



Allen nº 6



MONTAGEM DO EQUIPAMENTO

Passo 16

	NOME	Qtd.
M	Estofado do assento	
N	Chassi do assento	
2	Arruela lisa - 10,3x3,0	4x
51	Arruela lisa - M8	4x
54	Parafuso cabeça abaulada sextavada interna - M8x1,25x16	4x
55	Parafuso cab. abaulada sext. int - M10x25	4x
56	Posicionador do assento	2x

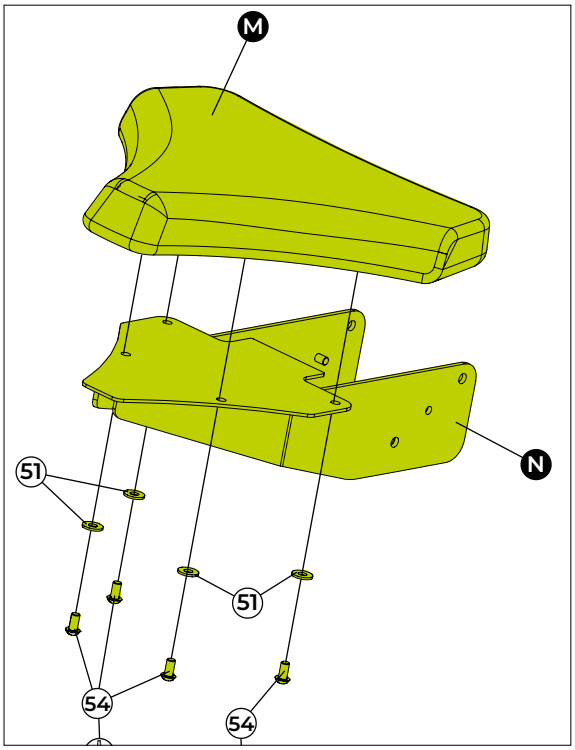

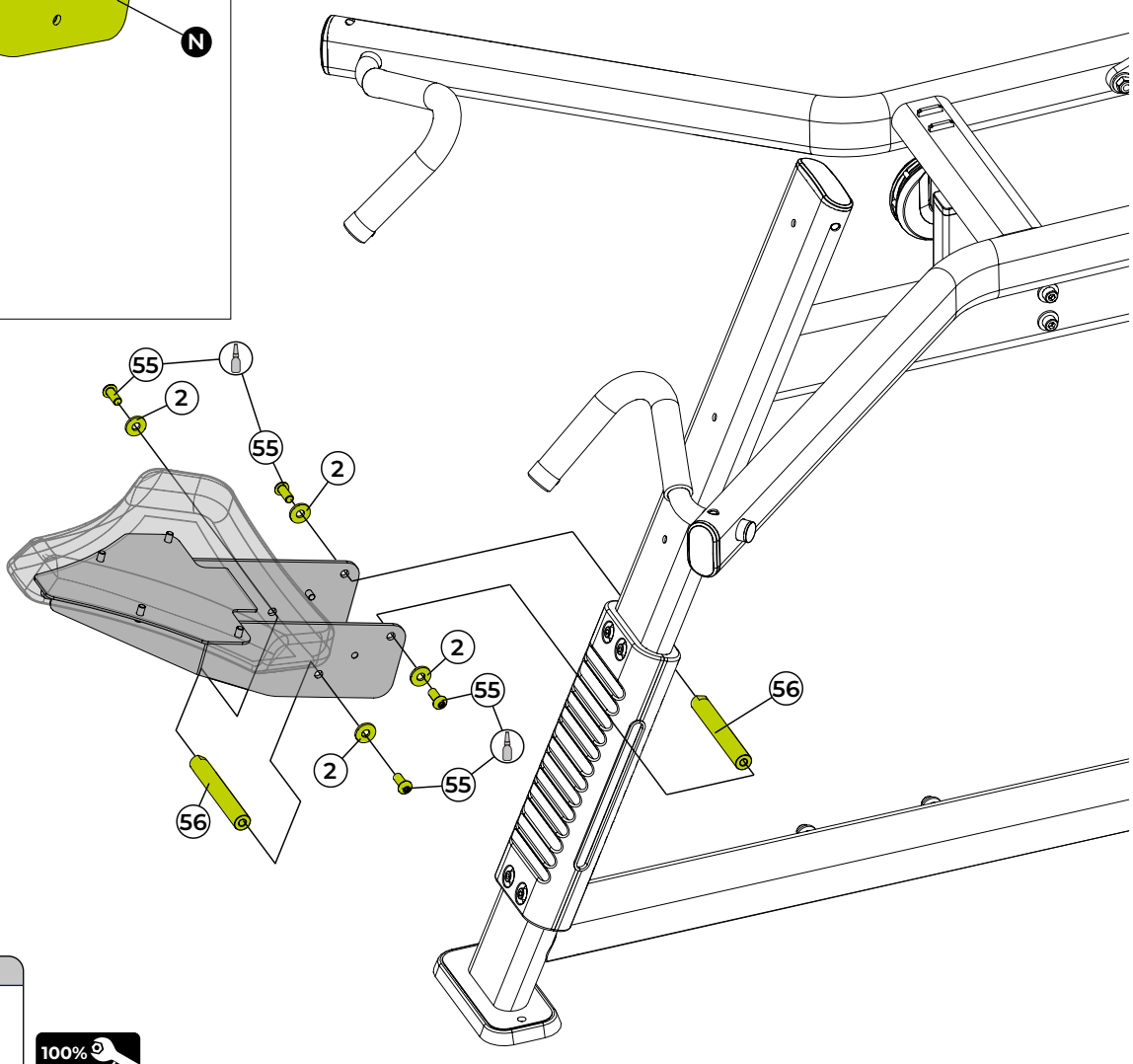

FERRAMENTAS

Allen nº 5 e 6

Trava rosca torque médio

Passo 17

	NOME	Qtd.
O	Estofado do encosto	

	NOME	Qtd.
51	Arruela lisa - M8	3x

	NOME	Qtd.
57	Parafuso abaulado sext. int. - M8x70	3x

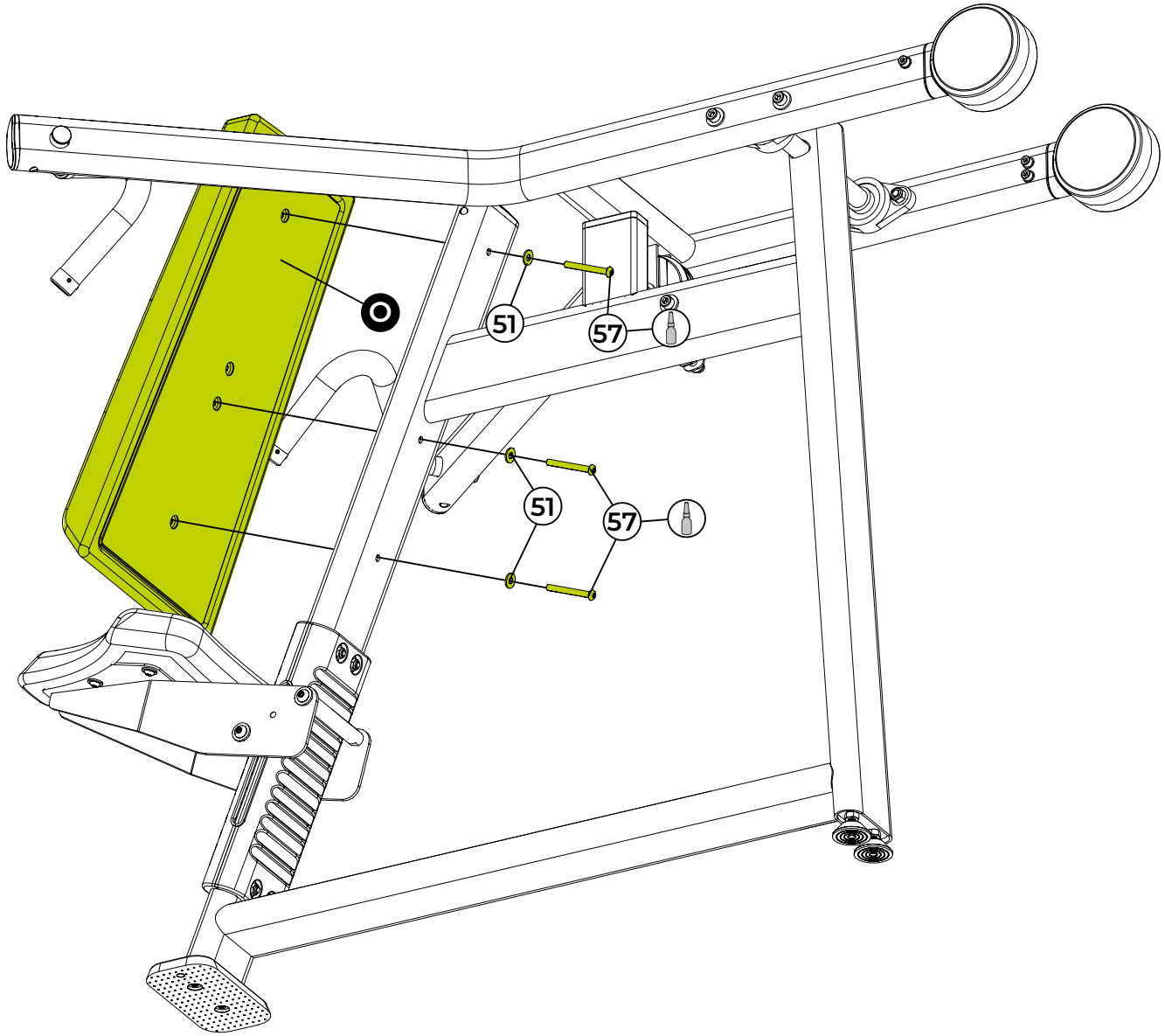

FERRAMENTAS

Allen nº 5

Trava rosca torque médio

100%

Passo 18

	NOME	Qtd.
58	Pino seletor de peso	1x
59	Pino da alavanca	1x

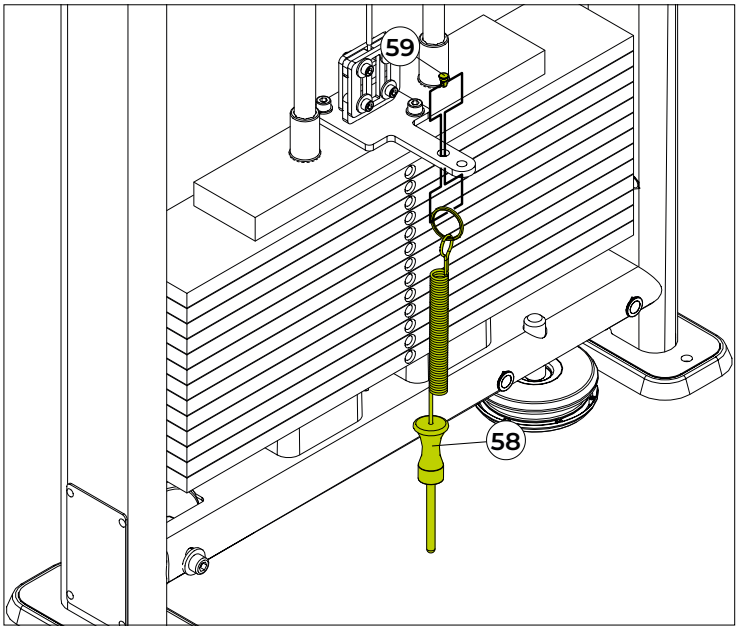

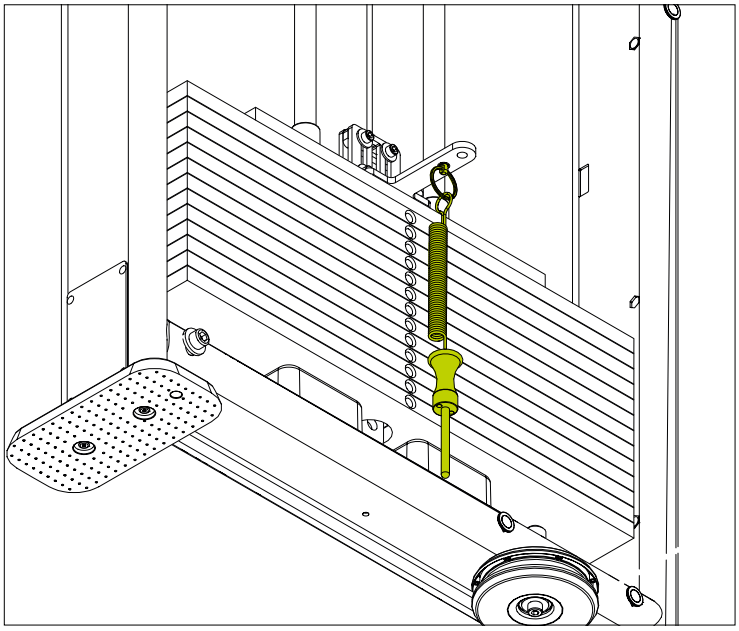

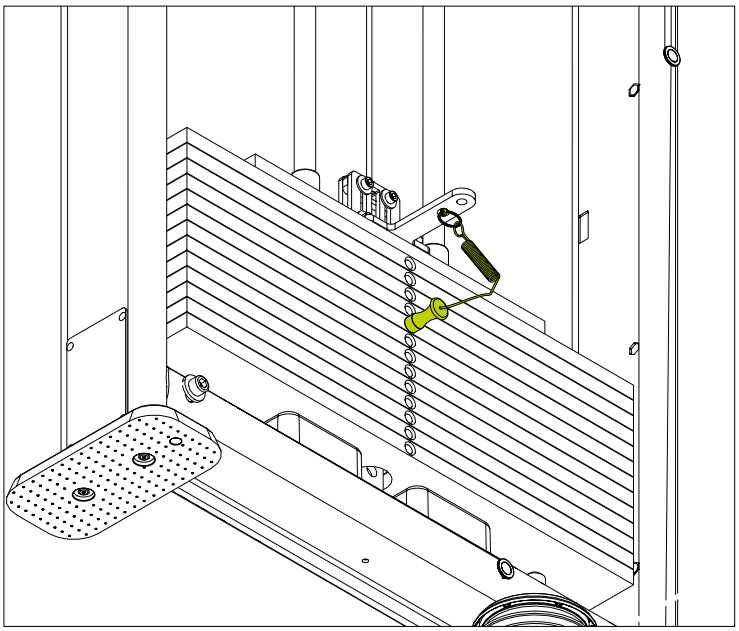

⚠ ATENÇÃO!

Passe o pino da alavanca pelo suporte do top plate, utilizando a abertura maior do top plate.
Em seguida, encaixe a argola de metal pela abertura do pino para fixá-lo no lugar.
Depois, insira o pino seletor na pilha de pesos.

Passo 19 - ADESIVANDO A PILHA DE PESOS

	NOME	Qtd.
58	Pino seletor de peso	1x

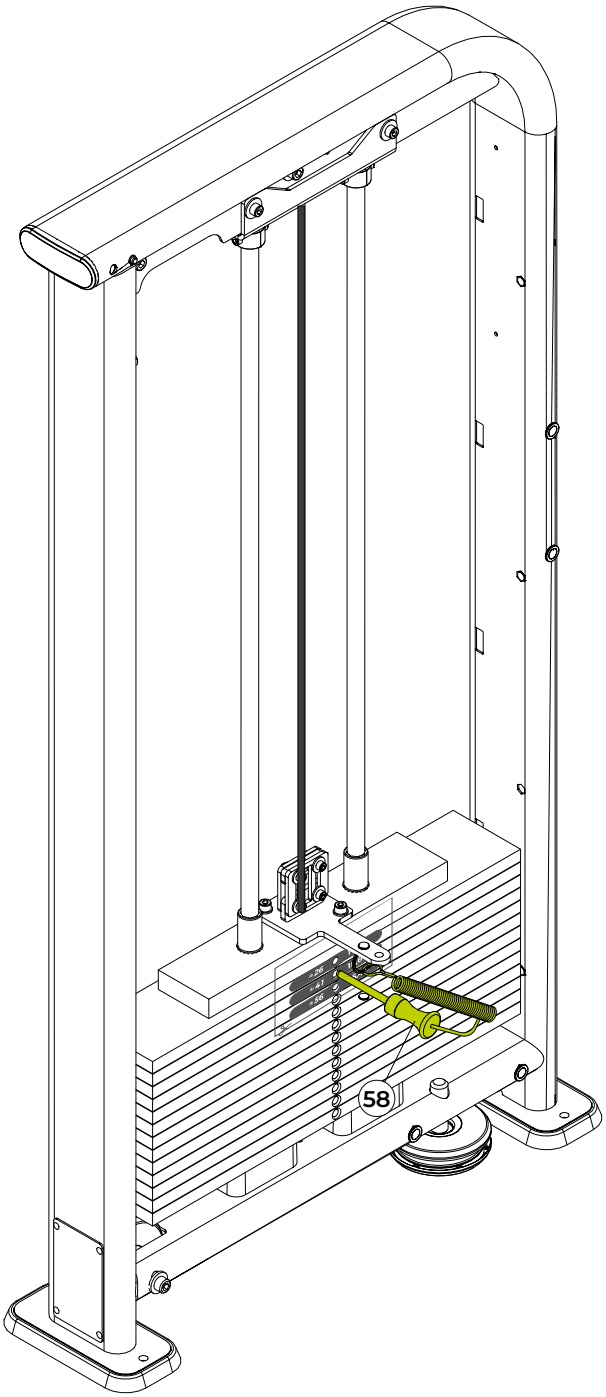

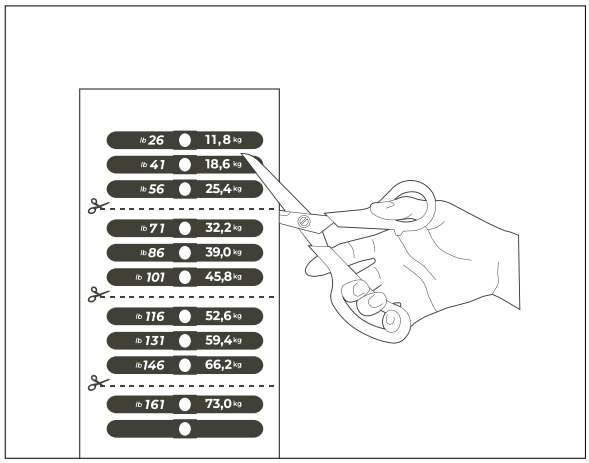

Realize o recorte do adesivo, seguindo a linha pontilhada indicada, conforme demonstrado na imagem.

Posicione o adesivo cortado na torre, conforme a imagem. Use o pino seletor como guia para o furo indicado, sem preocupação com possíveis sobras de adesivo. Repita o processo conforme necessário, lembrando que não se deve aplicar adesivo no top plate.

FERRAMENTAS

Tesoura

Passo 20

P	NOME	Qtd.
	Carenagem frontal	100x

60	NOME	Qtd.
	Parafuso cabeça sextavada - M8x20	6x

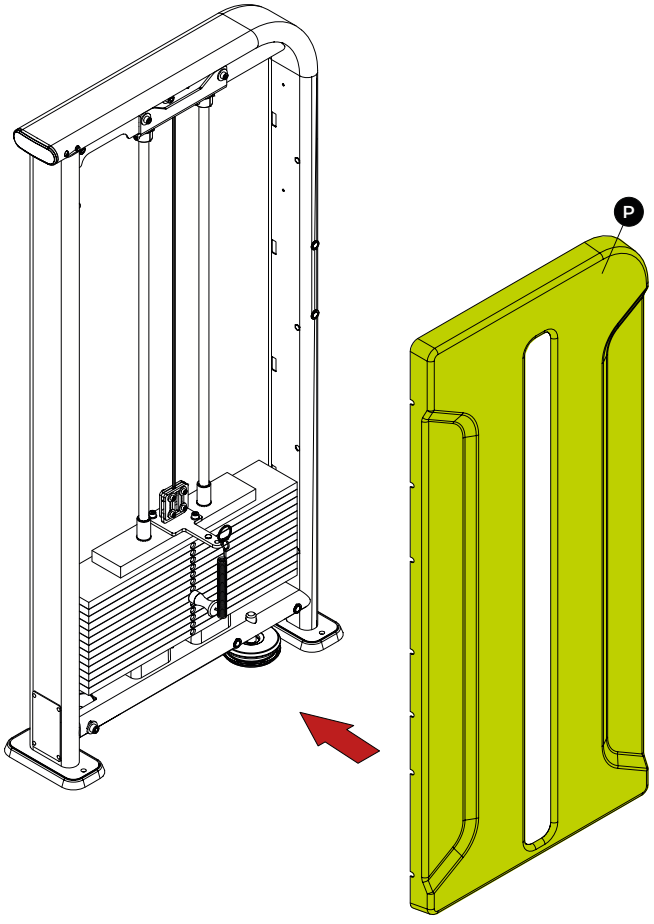

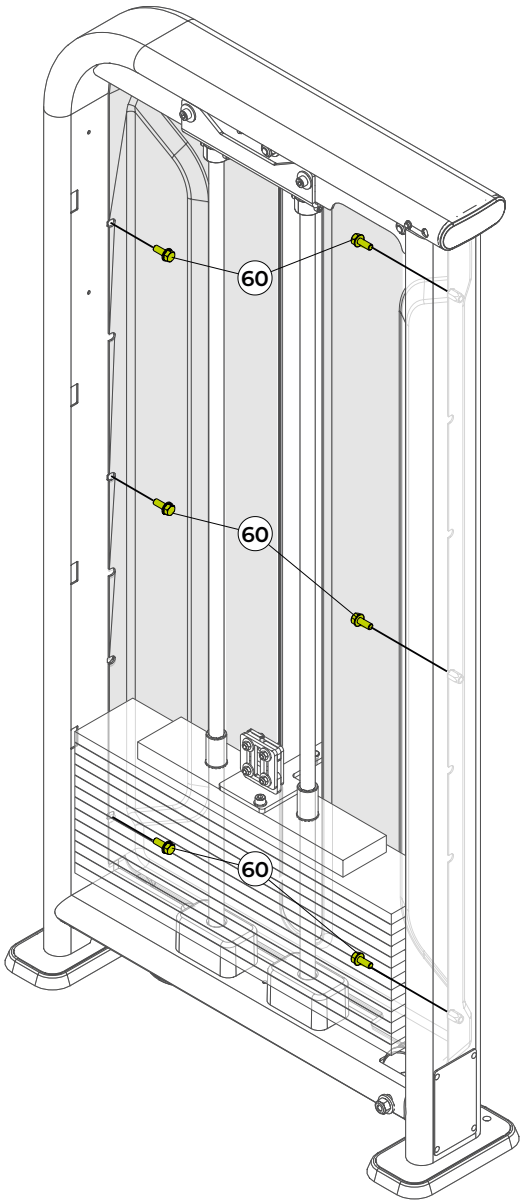

FERRAMENTAS



Chave fixa nº 13



Passo 21

Q	NOME
1	Carenagem traseira

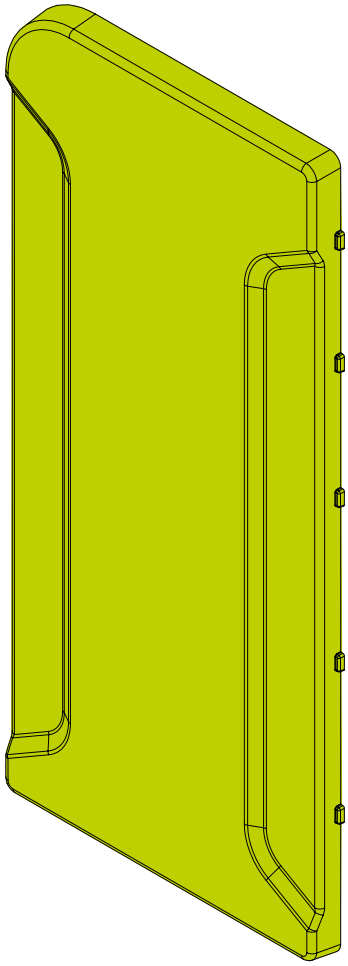

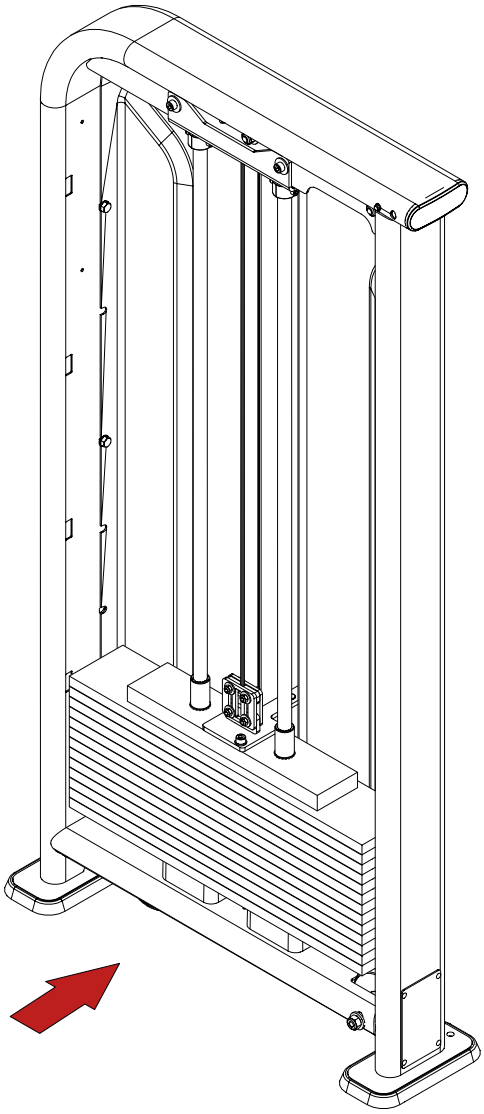

⚠ ATENÇÃO!

Encaixe a carenagem traseira no chassi, pressionando até ouvir o clique de fixação.

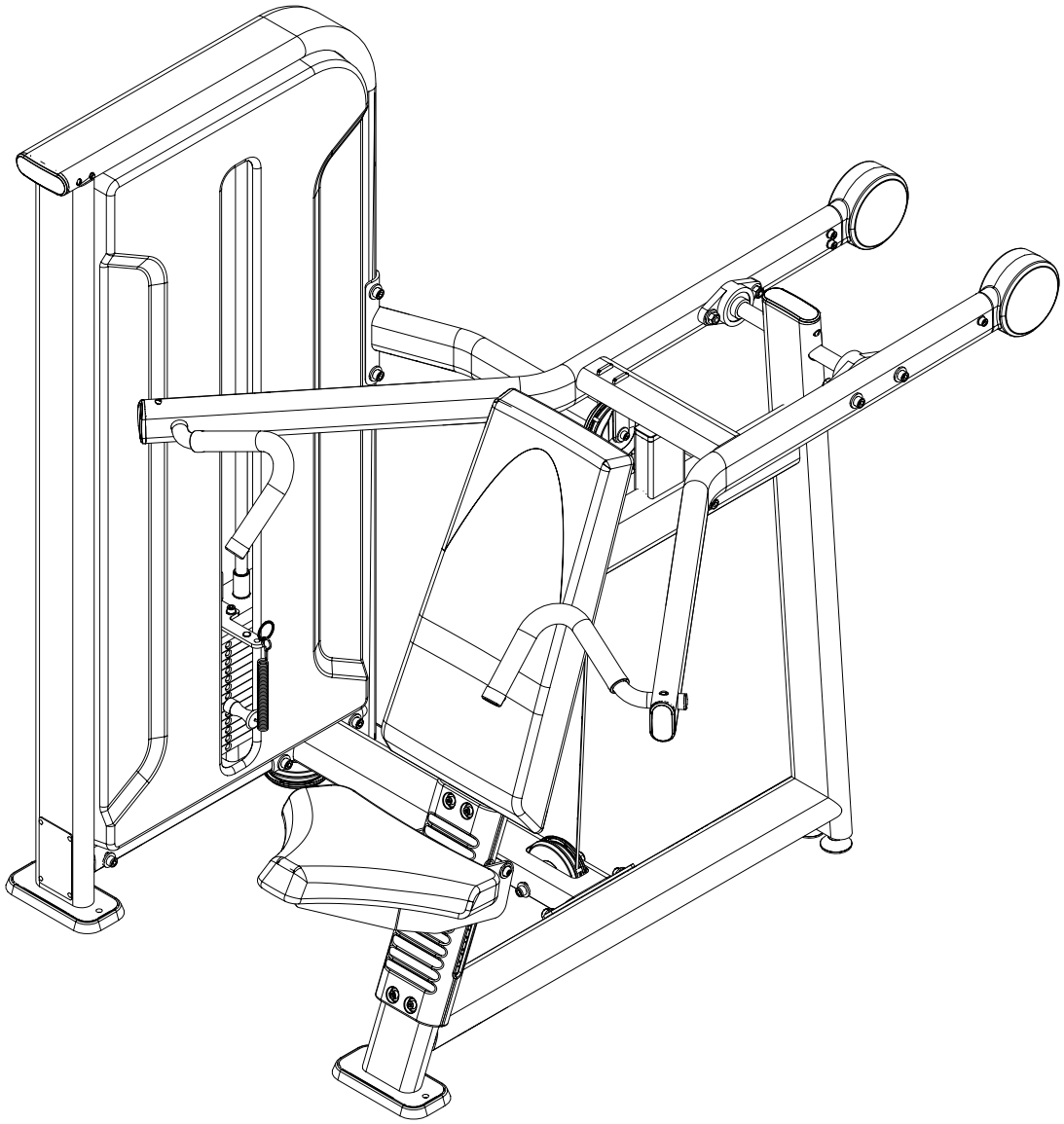

PARABÉNS! A MONTAGEM DO EQUIPAMENTO FOI CONCLUÍDA.

Antes de iniciar o seu treinamento, NIVELE o equipamento ao solo e verifique o aperto em todos os parafusos. Consulte o capítulo sobre instrução operacional antes de utilizar o equipamento.

INSTRUÇÃO OPERACIONAL

INSTRUÇÃO OPERACIONAL

PINO SELETOR

O pino seletor permite com que os pesos sejam travados para serem usados ao executar o exercício.

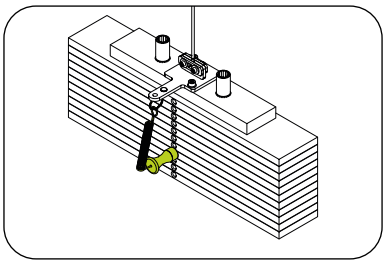

PERIGO! **Verifique se o pino seletor esta bem encaixado na pilha de peso. Risco de acidente grave ou fatal ao usuário.**

ESTOFADOS

Permite com que o usuário sente, apoie o braços, pernas e encoste no equipamento para fazer a execução do exercício.

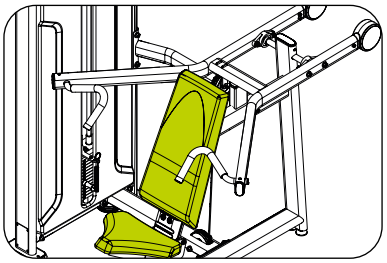

NÚMERO DE SÉRIE

O número de série contém informações pertinentes à classe do equipamento e dados do fabricante. Não remova o adesivo do número de série, pois ele facilita o fornecimento de informações para um ponto autorizado ou para o fabricante. Se o adesivo com o número de série descolar, entre em contato imediatamente com o fabricante.

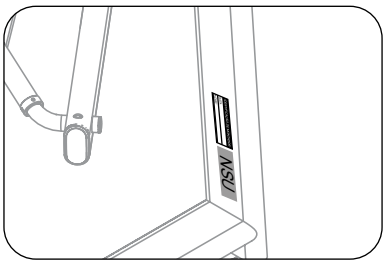

PÉS REGULÁVEIS

Os equipamentos possuem pés para mantê-lo estabilizado ao solo. O desnivelamento pode danificar o equipamento. Para fazer o nivelamento do equipamento basta rotacionar os pés.

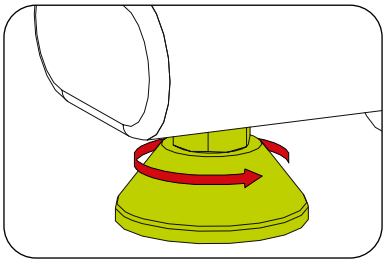

BRAÇOS

Execute o exercício empurrando os braços em direção à cabeça.

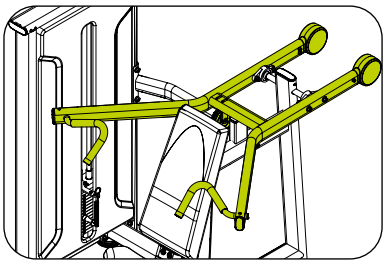

ASSENTO REGULÁVEL

O equipamento possui assento com ajuste para melhor adaptação ao usuário. Para realizar o ajuste, deslize o suporte do assento até a posição desejada.

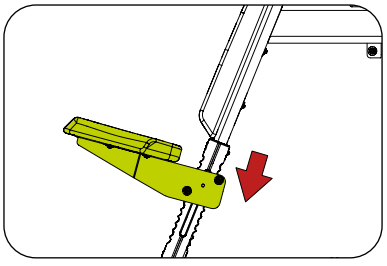

ESPAÇO

Indicamos para a segurança do usuário a utilização de uma área mínima de acesso e escape conforme figura ao lado. A área de acesso e escape pode ser comum entre os equipamentos utilizados. O espaço vale para todos os equipamentos.

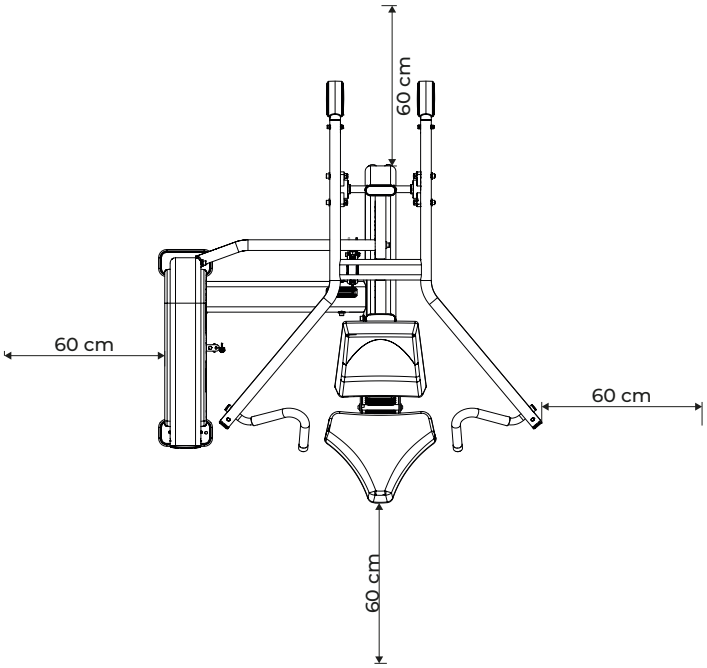

COMO UTILIZAR O EQUIPAMENTO

1. Posicione-se no equipamento;
2. Ajuste o assento se necessário;
3. Selecione a carga usando o pino seletor;
4. Segure nos pegas para estabilizar o corpo durante o exercício;
5. Inicie o treino.

1

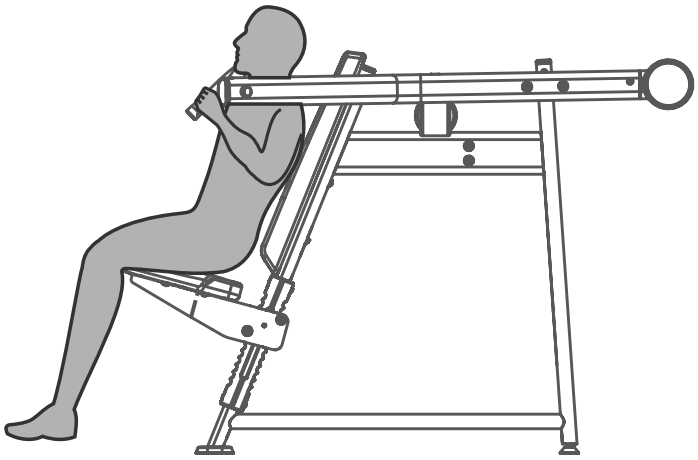

2

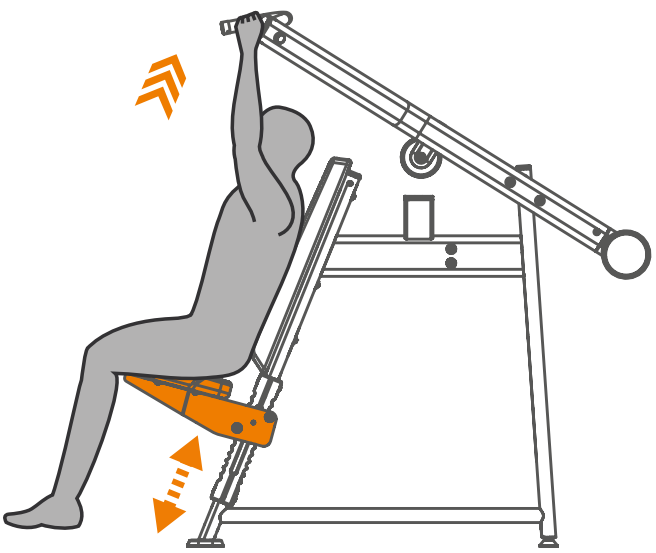

MANUTENÇÃO

MANUTENÇÃO

RECOMENDAÇÕES

Para uma maior durabilidade do equipamento é importante seguir uma série de precauções para evitar qualquer problema no equipamento, nos usuários e/ou terceiros. Em caso de quebra de qualquer parte do equipamento, coloque - o fora de uso até que a parte que foi comprometida seja devidamente consertada.

LIMPEZA

Semanalmente, limpe o equipamento utilizando uma escova de nylon macia. Passe aspirador de pó embaixo do equipamento para evitar o acúmulo de sujeira e pó, que podem afetar o funcionamento do equipamento.

Use sempre água, sabão neutro e um pano macio para a limpeza do estofado do equipamento antes e após o treino. Espere o equipamento secar por completo para assim iniciar um novo treino. Nunca utilize produtos de limpeza ácidos. Jamais despeje água no equipamento ou aplique líquidos em spray.

CARENAGEM

A carenagem serve como uma proteção da torre, caso a mesma se encontre danificada faça a substituição imediata.

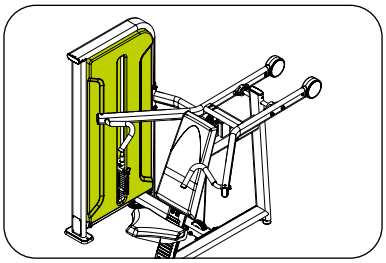

ESTOFADO

Qualquer tipo de rasgo, furos ou demais danos faça a substituição imediata. Para uma maior durabilidade do estofado faça a limpeza conforme descrito nesse manual.

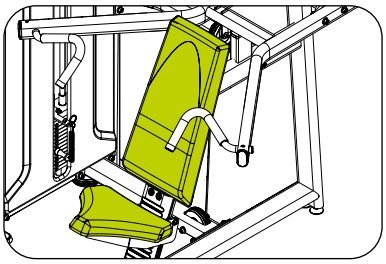

ROLDANAS

A roldana é o que permite que o cabo de aço faça o caminho necessário para se fazer o exercício, por isso é de extrema importância manter as roldanas bem cuidadas. Ao sinal de desgaste ou de dano nas roldanas entre em contato com uma assistência técnica.

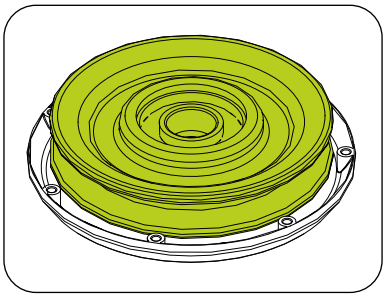

PINO TRAVA DO CABO DE AÇO

O pino trava do cabo de aço tem como função não deixar com que o cabo de aço saia da roldana, portanto, caso algum dos pinos estejam danificados, quebrados, ou soltos, eles podem não segurar o cabo de aço na roldana, causando assim acidentes graves ou fatais. É de extrema importância manter a integridade dos pinos, portanto ao menor sinal de desgaste entre em contato com uma assistência técnica.

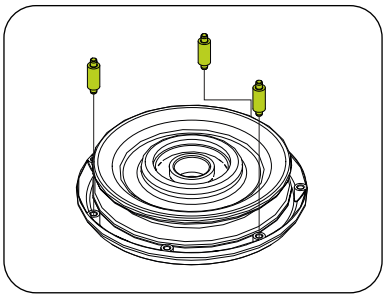

MANUTENÇÃO

PINO SELETOR

Sempre verificar se o pino seletor não esta danificado ou fora de sua forma original, podendo assim não pinar o peso de forma correta. Caso o pino esteja danificar entre em contato com uma Assistência Técnica.

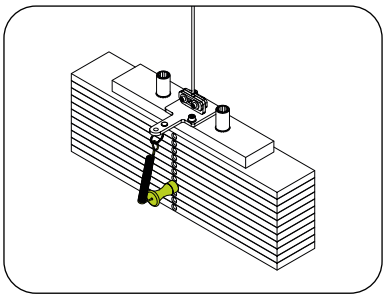

PERIGO!

Caso o pino seletor estiver danificado e for utilizado ele pode não segurar os pesos de forma correta, causando acidente grave ou fatal ao usuário e podendo danificar o equipamento.

TOP PLATE

Permite com que os pesos sejam selecionados. Ao menor dano ou desgaste a peça não tente selecionar o peso. Entre em contato com uma Assistência Técnica para fazer a troca.

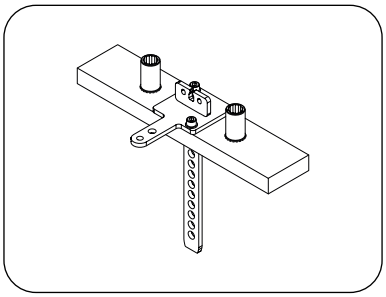

TRAVA DO CABO DE AÇO

Sempre verificar se os parafusos estão bem presos nas chapas. Caso as travas estejam danificadas, não permita que o equipamento seja usado. Entre em contato com as Assistência técnica para fazer a troca.

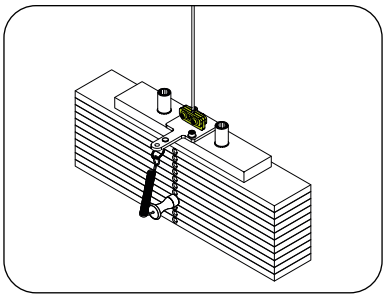

MOSQUETÃO

Alguns modelos utilizam mosquetão, portanto é de extrema importância verificar o estado do mosquetão. Ao menor sinal de desgaste, deformações, dificuldade para fechar e tudo que possa ser prejudicial à sua resistência substitua imediatamente o mosquetão.

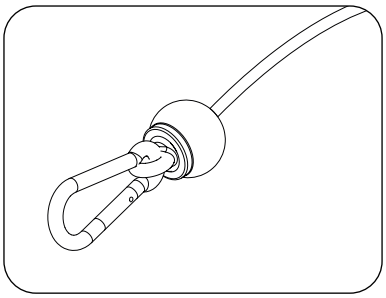

SUBSTITUIÇÃO DO MOSQUETÃO

Para a substituição, utilizar sempre um mosquetão fornecido diretamente pela MOVEMENT.
Caso não seja possível obter um mosquetão fornecido pela MOVEMENT, utilizar um mosquetão que cumpra rigorosamente os seguintes requisitos.

- Material de composição: Inox AISI 31 6;
- Capacidade máxima fechado: 1 600 kg;
- Capacidade máxima aberto: 350kg.

ATENÇÃO!

- **Mensalmente, verificar com atenção as condições do mosquetão;**
- **Não modificar de modo algum os mosquetões;**
- **A abertura do mosquetão deve ser feita voltada para a Coluna de pesos.**

HASTES

Para uma maior conservação do equipamento, se faz necessário que as hastes do mesmo sejam sempre limpas semanalmente. Faça a limpeza utilizando um pano úmido com água ou álcool.

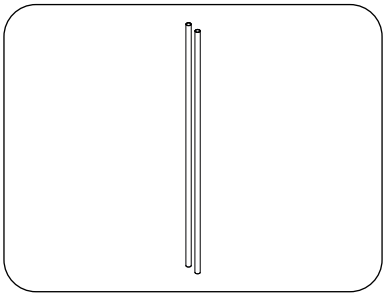

MANUTENÇÃO

CABO DE AÇO

Com o uso do equipamento, o cabo de aço pode se danificar pelo desgaste natural, mau uso ou por falta de manutenção.

Fique atento e sempre observe qualquer tipo de problema com o cabo. Não utilize e não permita que o equipamento seja utilizado caso o cabo de aço esteja danificado. Abaixo estão alguns exemplos de cabo de aço danificado.

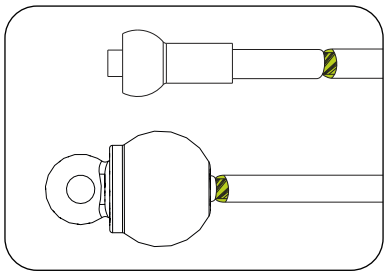

CABO DE AÇO TORCIDO

Verifique sempre o cabo de aço. Caso identifique torções, faça a substituição imediatamente.

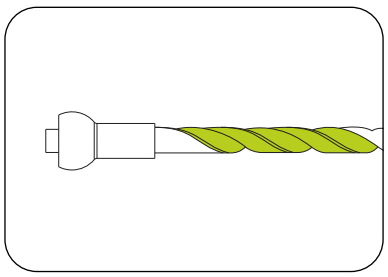

PROTUBERÂNCIA NO CABO DE AÇO

Caso o cabo se rompa internamente uma protuberância pode surgir na parte externa do do cabo. Caso isso ocorra, faça a substituição imediatamente.

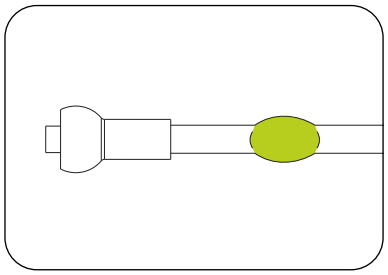

FIOS SOLTOS

Substituir qualquer cabo de aço exposto nas extremidades.

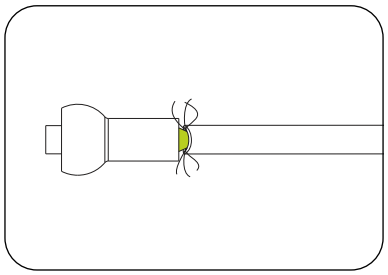

CABO DE Aço AMASSADO

Cabo de aço amassado ou fora da sua forma original pode causar rompimento ou danos a outras partes do equipamento.

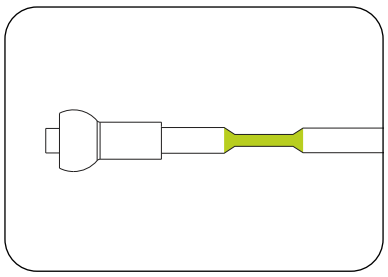

CABO DE AÇO TORCIDO

Cabo de aço torcido ou fora de sua forma original pode causar rompimento ou danos a outras partes do equipamento.

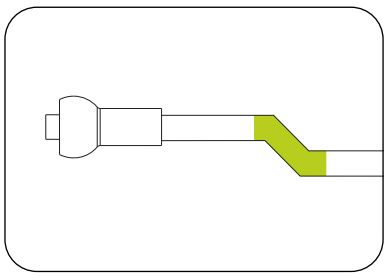

EXPOSIÇÃO

Exposição da ponta do cabo de aço.

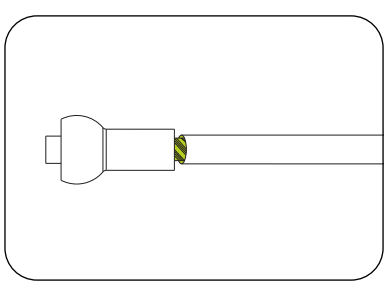

TABELA DE MANUTENÇÃO DO EQUIPAMENTO

Utilize a tabela a seguir para saber a periodicidade das manutenções.

VERIFICAR	DIÁRIA	SEMANAL	MENSAL	QUANDO PRECISO
LIMPEZA	Sempre fazer a limpeza do equipamento antes e depois de cada treino.			
PARAFUSO		Reapertar os parafusos, caso as peças estejam soltas.		
ROLDANAS		Verificar se as roldanas não estão danificadas ou desgastados. Caso estejam, fazer a troca da peça.		
PINO TRAVA		Verificar se os pinos não estão danificados ou desgastados. Caso sim, fazer a troca imediata.		
TENSIONADOR			Verificar se os cabos de aço estão devidamente tensionados de acordo com o descrito no manual. Caso não, fazer o tensionamento correto.	
MULTIPLICADOR DE CARGA (quando aplicável)	Verificar se os multiplicadores de carga estão danificados ou desgastados. Se sim, fazer a troca.			
CABO DE AÇO	Verificar todos os cabos de aço. Caso estejam danificados ou quebrados, faça a troca imediata.			
PINO SELETOR	Verificar se o pino seletor está quebrado ou danificado. Se sim, fazer a troca imediata.			
CARENAGEM		Verificar se a carenagem não está danificada ou quebrada. Se sim, fazer a troca imediata.		
CONTADOR				Verificar se a bateria está fraca. Se estiver abaixo dos 20% fazer a troca ou carregá-las.
ESTOFADOS				Verificar se há rasgos ou furos nos estofados. Se sim, fazer a troca imediata da peça.
ASSENTO		Verificar se a regulagem do assento esta encaixando perfeitamente. Verifique também as demais regulagens do equipamento. Caso alguma regulagem não esteja em conformidade, fazer a troca da peça. Verifique as molas do pantógrafo. Caso esteja fazendo ruído faça a lubrificação com graxa em spray.		
PEGAS		Verificar se o pega não está danificado. Se sim, fazer a troca imediata.		Verificar se os pesos estão deslizando de forma correta nas hastes e se estão corretamente selecionados. Se não, fazer a troca imediata da peça.
MANUTENÇÃO PREVENTIVA				A cada 2 meses entre em contato com um Ponto Autorizado para fazer a manutenção preventiva do equipamento.

Qualquer dúvida pode ser sanada através da nossa central de atendimento ao consumidor, pelo telefone 0800-7724080. Para encontrar um Ponto Autorizado, acesse o site http://movement.com.br/assistencia-tecnica e permita que o navegador acesse sua localização e facilite a busca por uma Autorizada mais próxima.



GARANTIA

GARANTIA LIMITADA - LINHA MUSCULAÇÃO

Leia cuidadosamente os termos e condições de garantia antes de utilizar o equipamento.
Ao utilizar o equipamento, você concorda em seguir os seguintes termos e condições de garantia.
A Brudden Equipamentos Ltda., fabricante dos produtos Movement, garante os equipamentos novos livres de defeitos em materiais e fabricação nos períodos estabelecidos abaixo.
Os períodos de garantia iniciam-se na data de emissão da nota fiscal de compra emitida pela Fábrica ou revendedor autorizado.
Essa garantia se aplicará somente a defeitos identificados durante os prazos abaixo e apenas ao comprador original do produto. Para exercitar a garantia o comprador deverá entrar em contato com a Assistência Técnica autorizada mais próxima (lista disponível no site
www.movement.com.br/assistencia-tecnica) em menos de 30 dias da descoberta da não conformidade e disponibilizar o equipamento para inspeção.

90 dias	**Garantia legal do Código de Defesa do Consumidor (art. 26, II)** Mão de obra
6 meses	**Já incluída a garantia legal do Código de Defesa do Consumidor (art. 26, II) de 90 (noventa) dias.** Pinos seletores / knobs / carenagens e acabamentos termoplásticos / adesivos / estofados / manoplas e cabos de aço.
1 ano	**Já incluída a garantia legal do Código de Defesa do Consumidor (art. 26, II) de 90 (noventa) dias.** Partes e peças mecânicas / polias / mosquetões / rolamentos / molas / componentes de fixação / pintura em geral (incluído itens cromados e zincados) / componentes eletrônicos (exceto pilhas).
3 anos	**Já incluída a garantia legal do Código de Defesa do Consumidor (art. 26, II) de 90 (noventa) dias.** Torre, bateria de pesos, chassis e demais estruturas metálicas (exceto pintura e demais tratamentos superficiais).

CONDIÇÕES E RESTRIÇÕES

O produto estiver com o comprador original e com a prova de compra original (nota fiscal de compra);

- Não tiver sido objeto de: acidentes, uso inadequado ou negligência, operação indevida, abuso, transporte e armazenamento inadequado, manutenção em desacordo com as especificações contidas no manual de instruções, serviço impróprio, ou modificação não realizada pela Movement;
- As peças de reposição utilizadas forem fornecidas pela Movement;
- Reclamações feitas dentro do prazo de garantia.
- Defeitos de fabricação identificados dentro do prazo de garantia.
- Esta garantia não cobre danos ou falhas em equipamentos causados por falha na manutenção básica e necessária como descrita no manual.

A GARANTIA NÃO SE APLICA:

- Produtos reparados ou modificados por terceiros não credenciados, sem prévia autorização por escrito da Movement;
- Produtos usados em locais de grande oscilação de temperatura e umidade como saunas e próximos a piscinas aquecidas, ou que sofrem ação direta de maresia;
- Danos e não conformidades causadas em razão da utilização de peças, partes e componentes não homologados pela fábrica;
- Danos nas partes eletroeletrônicas provocados por descargas elétricas e grandes variações de tensão da rede elétrica fora da faixa indicada no manual de instruções de utilização ou falha na manutenção básica e preventiva necessária como descrita também no manual;
- Taxa de deslocamento cobrada pela assistência técnica autorizada em caso de chamados para instalação, instrução de utilização ou reparo do equipamento, mesmo no prazo de garantia.

CONDIÇÕES GERAIS DA GARANTIA

- O serviço de Garantia Movement pode ser solicitado diretamente à fábrica ou a um Assistência Técnica Autorizada. Vide lista no site www.movement.com.br/assistencia-técnica.
- As despesas decorrentes de eventuais transportes do produto até uma assistência técnica ou o deslocamento (visita técnica) realizado por assistente autorizado, serão custeados pelo comprador, estando ou não o produto coberto por esta garantia.
- A responsabilidade da presente garantia se limita exclusivamente ao reparo, modificação ou substituição do produto fornecido.
- A Movement não se responsabiliza por danos a pessoas, a terceiros, a outros equipamentos e instalações, lucro cessante ou quaisquer danos emergentes.
- A Movement reserva-se no direito de paralisar a fabricação do equipamento, a qualquer tempo e sem prévio aviso, modificar suas especificações e introduzir melhorias, sem incorrer na obrigação de efetuar tais aperfeiçoamentos em produtos anteriormente fabricados.

A Movement reserva-se no direito de paralisar a fabricação do equipamento, a qualquer tempo e sem prévio aviso, modificar suas especificações e introduzir melhorias, sem incorrer na obrigação de efetuar tais aperfeiçoamentos em produtos anteriormente fabricados.

ATENDIMENTO AO CONSUMIDOR
Cx. Postal 11 - CEP 17586-202 - Pompeia - SP - Tel. 0800-7724080
falecom@movement.com.br

Fabricado por:
BRUDDEN EQUIPAMENTOS LTDA.
Av. Industrial, 700 Distrito Industrial.
CEP: 17586-202 POMPEIA-SP - BRASIL
CNPJ: 43.061.654/0001-38
www.movement.com.br
falecom@movement.com.br

MOVEMENT

19/10/26

OWNER'S MANUAL

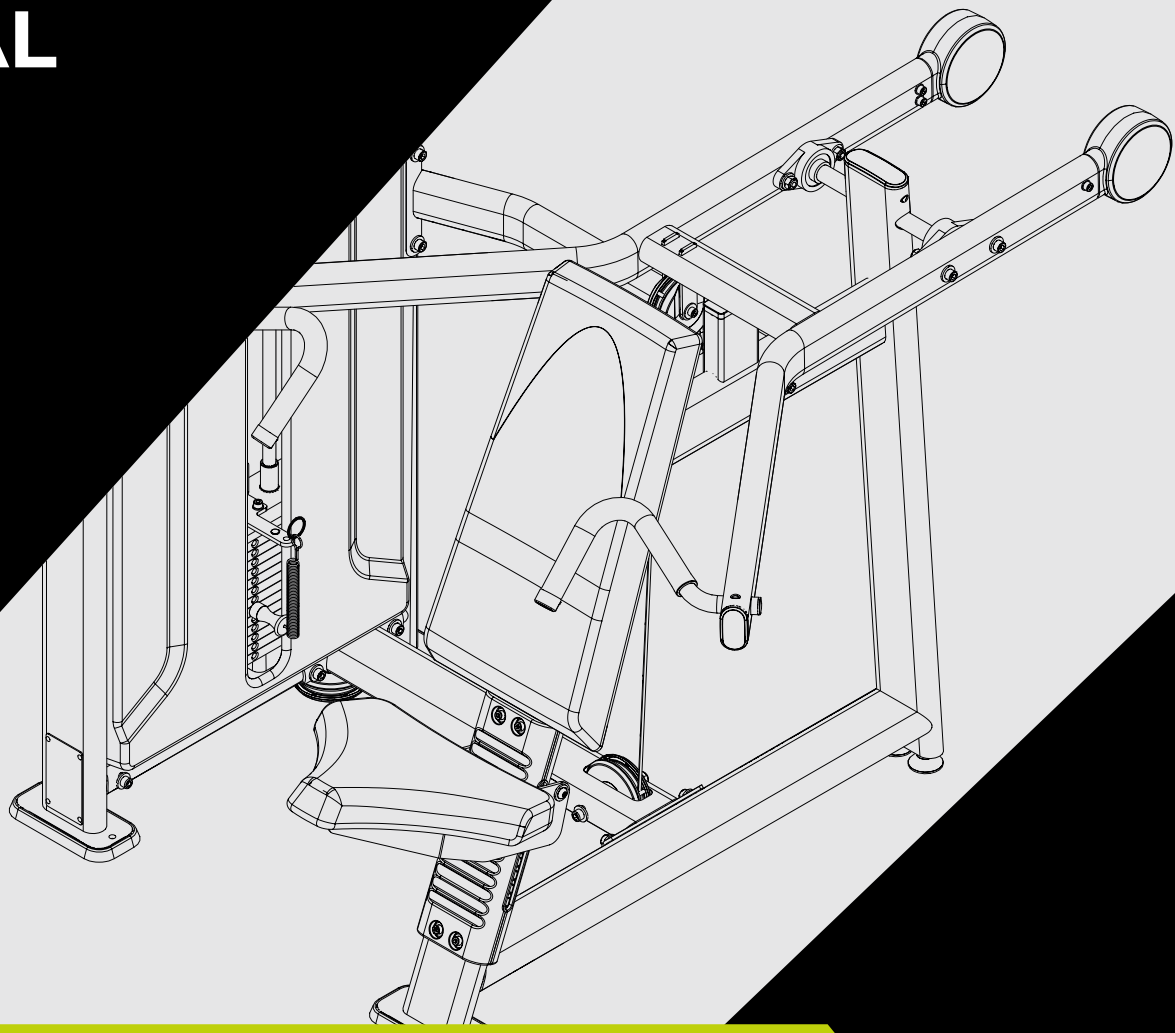

SHOULDER PRESS

LEIA ATENTAMENTE ESTE MANUAL ANTES DE UTILIZAR O EQUIPAMENTO.
GUARDE-O PARA CONSULTA E REFERÊNCIA FUTURA.

READ THIS MANUAL CAREFULLY BEFORE USING THE EQUIPMENT.
KEEP IT FOR FUTURE CONSULTATION AND REFERENCE.

LEA DETENIDAMENTE ESTE MANUAL ANTES DE UTILIZAR EL EQUIPO.
GUARDARLO PARA FUTURAS CONSULTAS Y REFERENCIAS.

MOVEMENT®


MADE IN BRASIL

WELCOME TO MOVEMENT!

Congratulations, you are now a part of the MOVEMENT universe!

With the goal of offering products, services and innovative solutions that meet the needs of leisure, well-being and comfort, waking people up to a more pleasurable and healthy life, Brudden Equipment Ltd. has created the MOVEMENT brand.

Established to development and produce gym equipment, the Movement logo stood out in the Brazilian market for the tradition in practicality and durability, which makes Brudden a quality icon in the markets in which it plays.

With extensive investment in research and development by renowned institutions, MOVEMENT promotes the improvemet of quality of life for a wide range of profiles and habits, with strong presence in Residence, Condominiums, Gyms, Clubs, Hotels, Clinics, Companies and Organizations.

The quality in equipment extends to the services provided by its wide network of services Authorized Points, spread throughout the national territory, always bringing Movement close to you and your family, for a healthier and more pleasurable life for those who train using our equipment and profitable for investors.

Visit our website and learn more about what our company offers to improve your quality of life.

SUMMARY

SAFETY INFORMATION 5
UNDERSTANDING THE EQUIPMENT 9
ASSEMBLY OF THE EQUIPMENT 12
OPERATING INSTRUCTIONS 37
MAINTENANCE 40
WARRANTY 45



SAFETY INFORMATION

EXPLANATION OF SYMBOLS

DANGER!

- A “DANGER” statement contains information that must be taken into account to avoid serious physical injury or death.

ATTENTION!

- An “ATTENTION” statement contains information that must be carried on to avoid any physical harm to the user.

CAUTION!

- A statement preceded by the word “CAUTION” contains information that must be followed to avoid damage to the product.

Keep this manual for consulting it in the future. Read and understand this manual.

DANGER!

- Misuse of the equipment can turn it into a dangerous instrument, potentially causing serious injuries or even user death. It is extremely important to read and understand this Manual.
- Before using the equipment, read this Manual carefully, ensuring correct assembly and use, under risk of serious injury and user death.
- It is the sole RESPONSIBILITY of the purchaser of MOVEMENT products to read the instruction manual and the equipment’s warning labels. It is also the sole responsibility of the purchaser to instruct end users on the correct use of the equipment.
- Users must be supervised by a qualified professional, and it is the purchaser’s responsibility to instruct them correctly. Use of the equipment contrary to the provisions of this Manual may cause accidents to users.
- This equipment is not intended for use by persons with reduced physical, sensory, or mental capabilities, or lack of experience and knowledge, unless they have been given instruction concerning the use of the equipment and are under the supervision of an instructor.
- This equipment is intended for professional use in Gyms, Clubs, Studios, Hotels, and Condominiums, always under the supervision of a qualified instructor. It is not intended for domestic use. In case of doubt, contact MOVEMENT.
- It is recommended that the equipment be located in a controlled access area. Controlling access to the equipment is the sole responsibility of the instructor, as is the supervision of the user when they are using the equipment.
- NEVER allow two or more people to use the equipment at the same time.
- Do not allow third parties to stand near the equipment, as this may cause accidents.
- Do not allow children, persons with reduced psychomotor capacity, and animals to be near the equipment, due to the risk of serious or fatal accidents.
- Do not use the equipment barefoot, with high-heeled shoes, or worn-out soles. Ensure there are no stones stuck to your footwear.
- Do not wear loose clothing; avoid using jewelry, chains, loose hair, and other objects. Always wear clothing intended for physical exercise.
- Do not use the equipment if you are ill or under the influence of drugs, alcohol, or any substance that affects your psychomotor capacity.
- When adjusting any seat, knee pad, weight stack, backrest, or any other type of adjustment, make sure that the adjustment pin or lever is fully inserted into the adjustment hole to avoid injury.
- Incorrect or excessive exercises can cause serious injuries. If you feel any kind of pain, dizziness, feeling of fainting, or shortness of breath, stop exercising immediately and consult a specialized doctor.

EXPLANATION OF SYMBOLS

DANGER!

- Keep the floor around the equipment always dry to prevent slips and falls.
- Ensure the equipment is properly leveled on a flat surface, away from walls, to maintain balance and prevent accidents or injury to the user.
- DO NOT place the equipment on polished (smooth) floors, as this may cause instability.
- Never modify the equipment without the manufacturer's authorization. Unauthorized modifications or accessories may result in loss of warranty, as well as cause serious or fatal injury to the user.
- DO NOT use or allow the use of any equipment that is damaged and/or has worn or broken parts.
- Immediately replace any damaged or worn steel cable — risk of serious or fatal injury to the user. It is the full responsibility of the instructor to check the condition of the steel cable.
- Use only replacement parts manufactured and supplied by MOVEMENT.
- Do not allow any unauthorized person to perform maintenance on the equipment. MOVEMENT has authorized service centers throughout the country. To locate the nearest one, visit www.movement.com.br or contact us at 0800 772 40 80.
- Preventive maintenance is essential to ensure a long equipment life and avoid serious accidents to the user. If you have any questions about maintenance, see the maintenance chapter in this manual.
- The equipment comes with a weight stack. Do not use any other type of weight to increase the maximum load — risk of serious or fatal injury.
- Do not use any selector pin other than the one provided with the equipment to lock the weight stack.
- Do not allow the user to drop the weight stack in free fall — risk of damage to the equipment structure.
- Do not exceed the equipment's maximum capacity.
- Fully insert the selector pin into the weights. Partial insertion may cause the weights to fall, resulting in equipment damage and serious or fatal injury to the user.
- Never remove the selector pin when the weight stack is in an elevated position.
- Never attempt to release parts or weights that are stuck.
- UNDERSTANDING each warning label is important. If in doubt, contact our customer service at 0800 772 40 80.
- If any warning labels are damaged, contact MOVEMENT immediately to request replacement. Warning labels are affixed to the equipment and must be checked before using the product.
- Triangular-shaped labels represent risk to the user.



DANGER!
DO NOT PLACE HANDS BETWEEN THE WEIGHTS.
RISK OF CRUSHING.



DANGER!
DO NOT PLACE HANDS BETWEEN THE PULLEYS.
RISK OF CRUSHING.



DANGER!
DO NOT PLACE HANDS BETWEEN MOVING PARTS.
RISK OF CRUSHING.



DANGER!
EQUIPMENT NOT INTENDED FOR CHILDREN.
KEEP
CHILDREN AWAY FROM THE EQUIPMENT.
RISK OF ACCIDENTS.

SAFETY INFORMATION

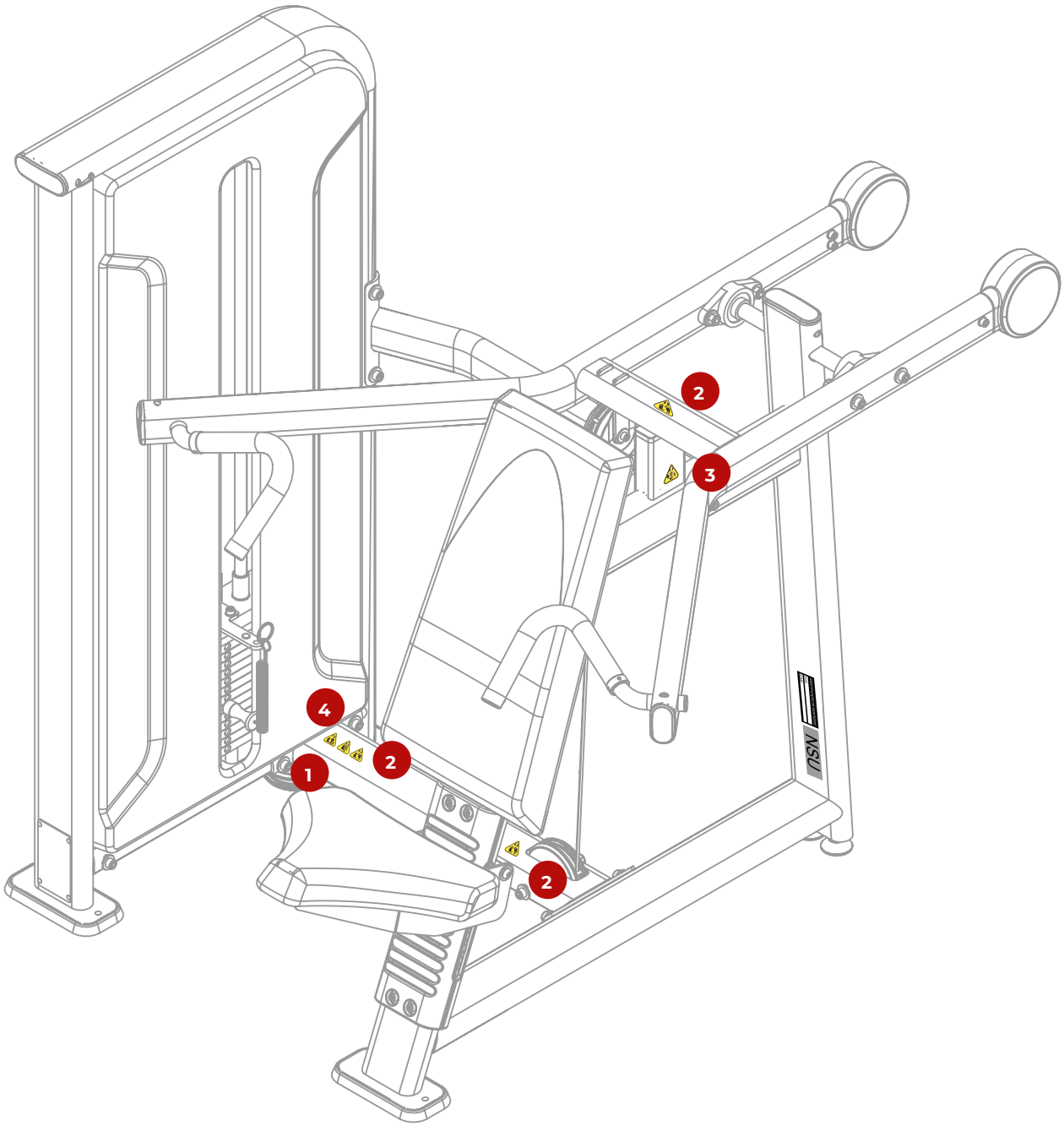

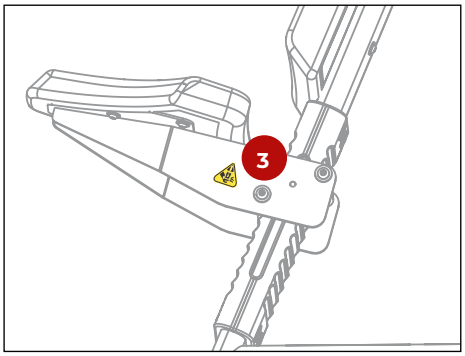

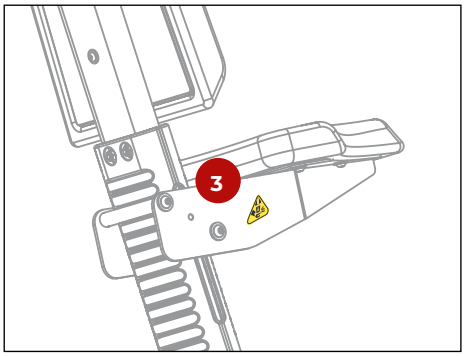









UNDERSTANDING THE EQUIPMENT

OBJECTIVE

The triceps machine is designed for the user's physical training and conditioning through the arm extension movement. The equipment features a support and levers that can be pushed by the user to work the triceps muscles.

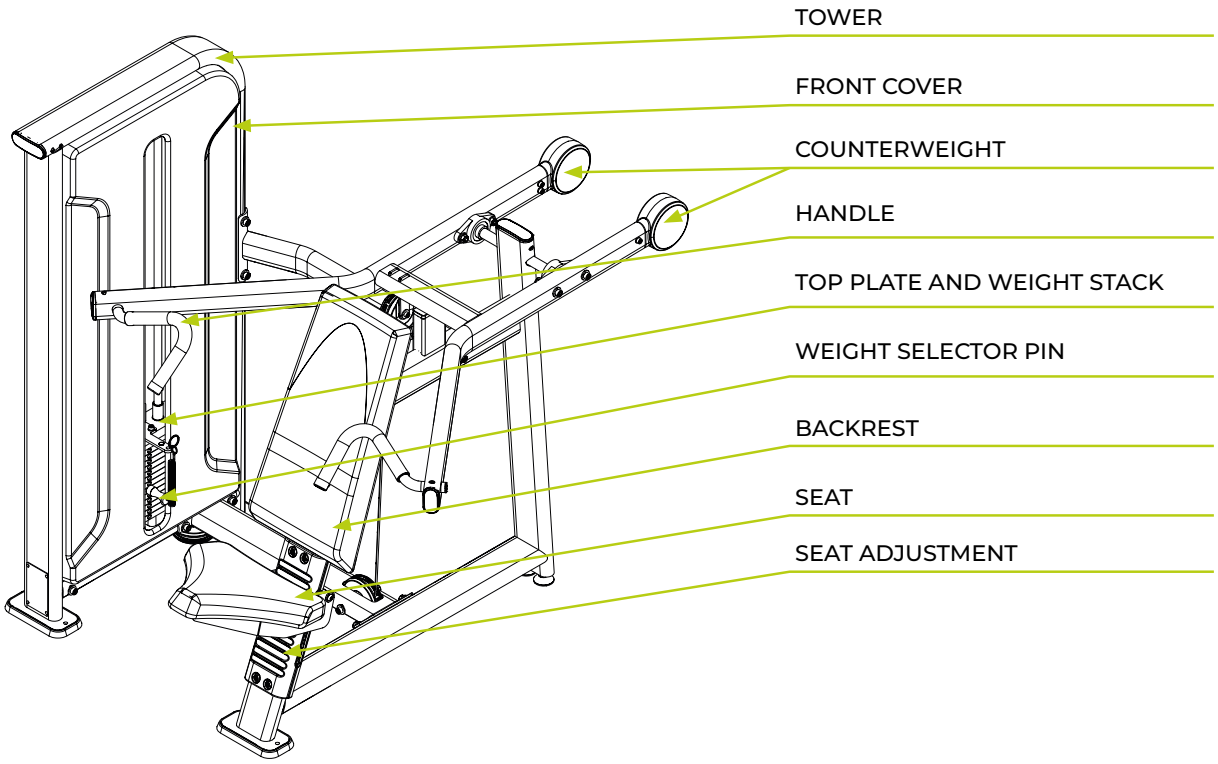

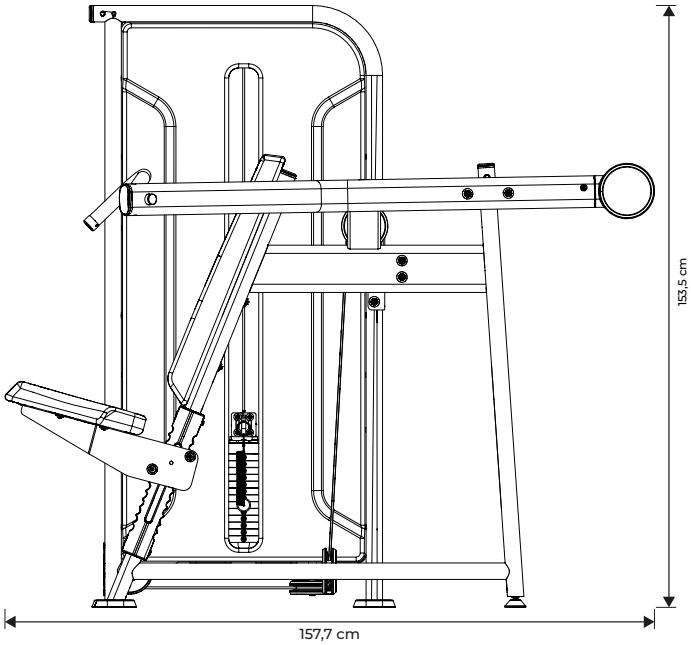

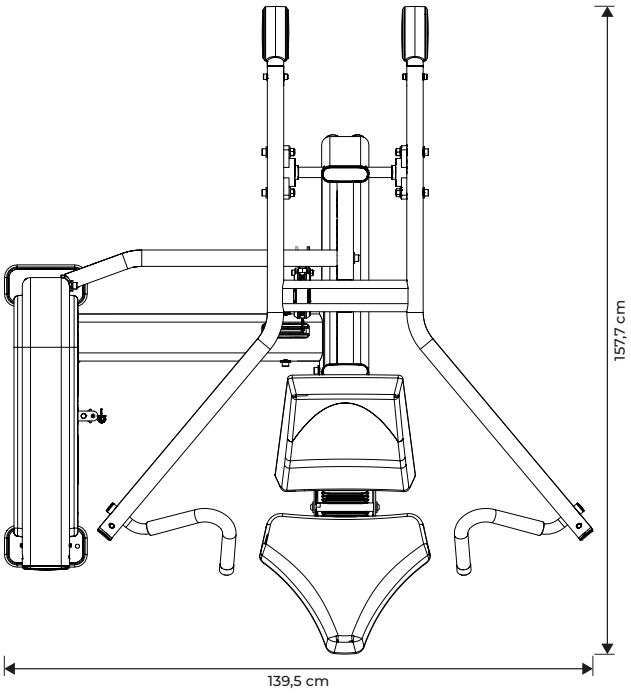

Equipment Specifications

Line	Axis
Maximum user weight	136 kg
Length	163.5 cm
Width	143.4 cm
Height	177.0 cm (maximum with arm fully extended, arm angle of 58° relative to the horizontal)
Footprint	2.34 m^2
Equipment weight	175.6 kg – Light version 196.0 kg – Heavy version
Weight stack	1 top plate and 9 weight plates – Light version 1 top plate and 12 weight plates – Heavy version
Maximum load	66.7 kg – Light version 87.1 kg – Heavy version
Enclosed tower	Yes
Enclosed pulleys	Yes
Weight selector pins (pin holder)	Yes
Instruction label (placard)	Yes
Bottle / object holder	No
Color option	No
Cover option	No
Recommended usage area	2.26 m^2
Warranty	See warranty chapter

ASSEMBLY OF THE EQUIPMENT

ASSEMBLY OF THE EQUIPMENT

CAUTION!

Before starting the assembly of your equipment, it is necessary to pay attention to the following precautions:

- Ensure the packaging is not damaged and that the equipment's parts and components are not faulty.
- It is recommended that the equipment be unpacked at the location where it will be assembled.
- The assembly area must be clean.
- The floor must be flat, leveled, and solid to prevent equipment instability.
- It is recommended that the equipment be assembled away from moisture and protected from sunlight to avoid damage to electronic parts and the equipment's casing.

ICONS

The purpose of the icons is to instruct on good practices that must be followed during the assembly process.



It is recommended that this assembly be performed by two people



Do not fully tighten the screws.



Fully tighten the screws.

TOOLS

Use the following tools to assemble the equipment. The purpose of the torque table is to guide how much tightening a specific screw can withstand. The table must be followed rigorously.

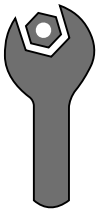

Fixed wrench

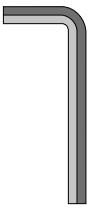

Allen



Medium torque thread locker



Phillips screwdriver

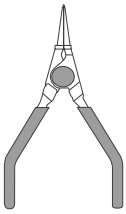

Snap ring pliers

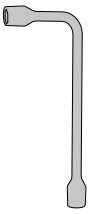

Lug wrench

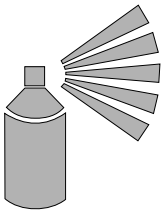

Spray grease



Scissors

Torque Specification:

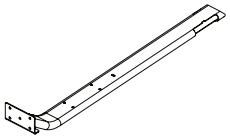

Fastening elements in metal structures

Diameter [mm]	Torque [N.m]
M6	9 to 12
M8	22 to 29
M10	45 to 48

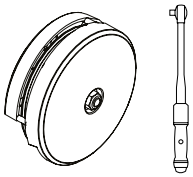

Pulleys with or without covers

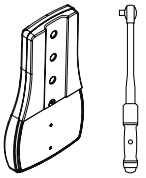

Upholstery with or without covers

Torque [N.m]

8 to 10

ASSEMBLY OF THE EQUIPMENT

LIST OF COMPONENTS

A

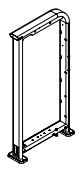

TOWER CHASSIS

B

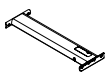

LOWER CONNECTING BAR

C



UPPER CONNECTING BAR

D

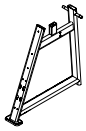

BODY CHASSIS

E



ARMS

F



COUNTERWEIGHT

G



GUIDE BAR

H



WEIGHT STACK

I



TOP PLATE

J



STEEL CABLE

K



CABLE GUIDE SUPPORT

L



SEAT HEIGHT ADJUSTMENT

M



SEAT PADDING

N



SEAT CHASSIS

O



BACKREST PADDING

P

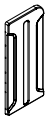

FRONT COVER

Q

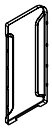

REAR COVER

ASSEMBLY OF THE EQUIPMENT

Step 01

	NAME	Qty.
A	Tower chassis	
B	Lower connecting bar	
C	Upper connecting bar	
1	Hex socket head cap screw - M10x30	4x
2	Flat washer - 10,3x3,0	4x

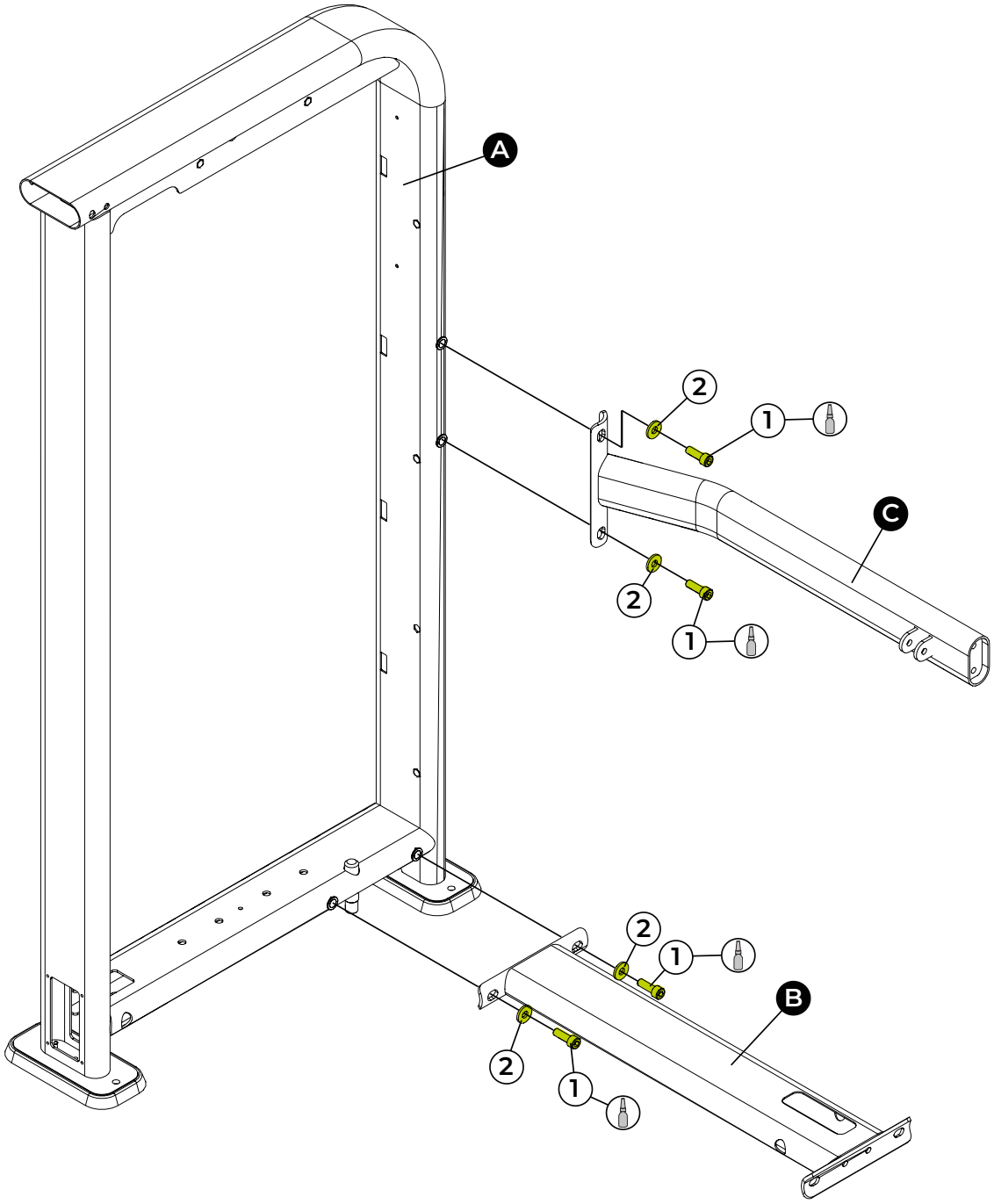

TOOLS

Allen n° 8

Medium torque thread locker

100%

ASSEMBLY OF THE EQUIPMENT

Step 02

	NAME	Qty.
D	Body chassis	
1	Hex socket head cap screw - M10x30	2x
2	Flat washer - 10,3x3,0	4x
3	Adjustable foot - M10x28	2x
4	Hex nut - M10	2x
5	Hex socket head cap screw. - M10x65	2x
6	Spacer	2x

2

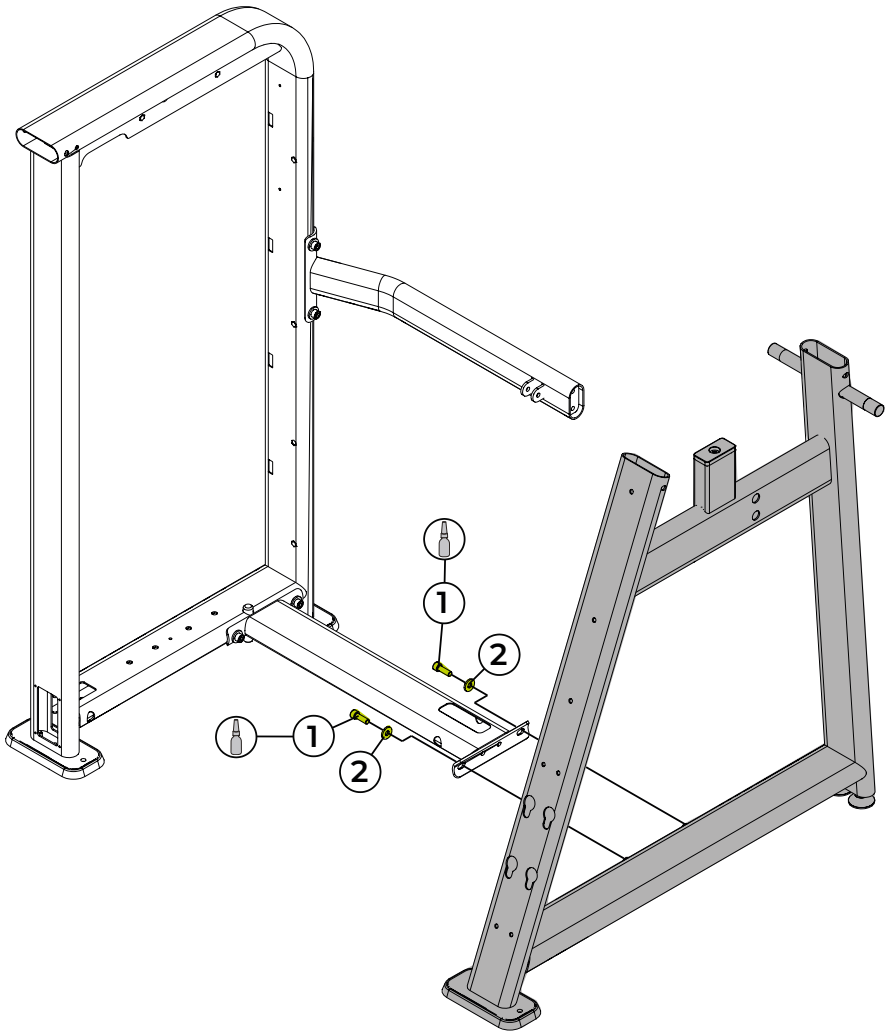

1

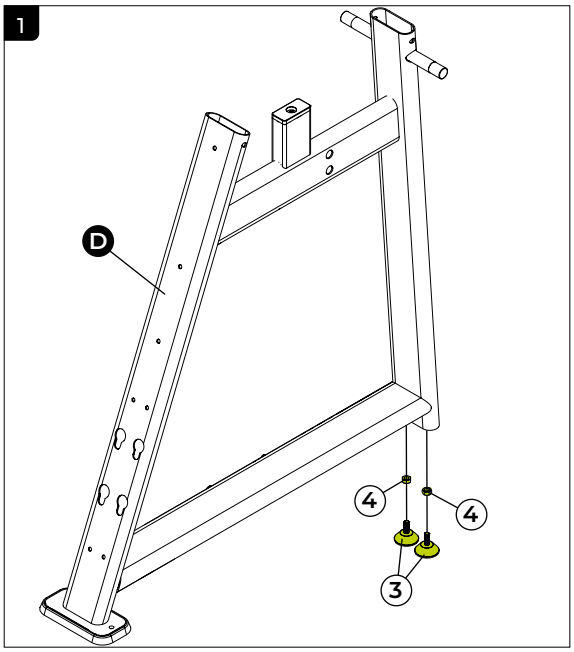

3

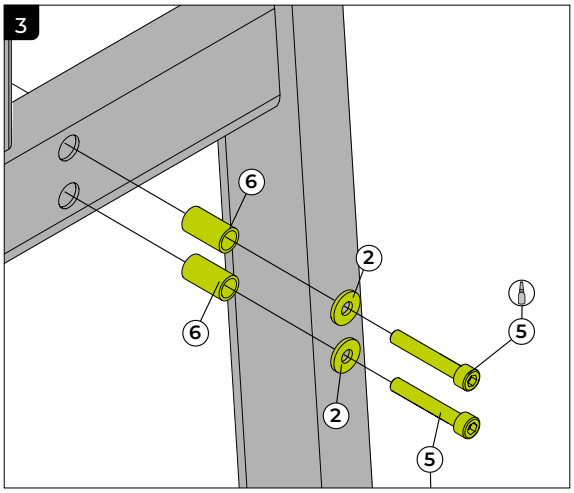

TOOLS


Fixed wrench n° 17


Allen n° 8


Medium torque thread locker



ASSEMBLY OF THE EQUIPMENT

Step 03

	NAME	Qty.
E	Arms	
F	Counterweight	
2	Flat washer - 10,3x3,0	8x
7	Hex socket head cap screw - M10x70	4x
8	Zinc-plated spacer bushing - Ø15,875	4x
9	Bearing	2x
10	Nylon insert hex nut - M10	4x
11	Hex socket head screw - M8x20	6x
12	Flat washer - Ø8,4x1,6	6x
13	Finishing - 115x40	2x

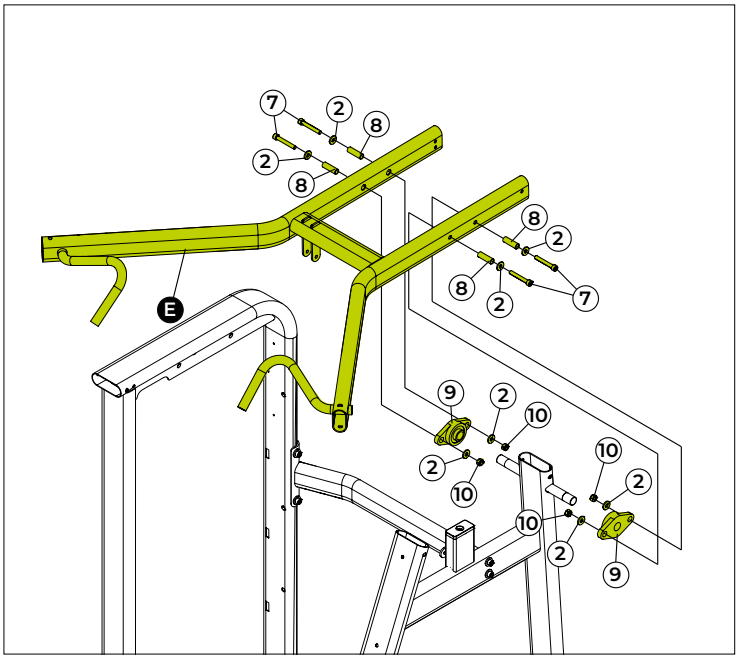

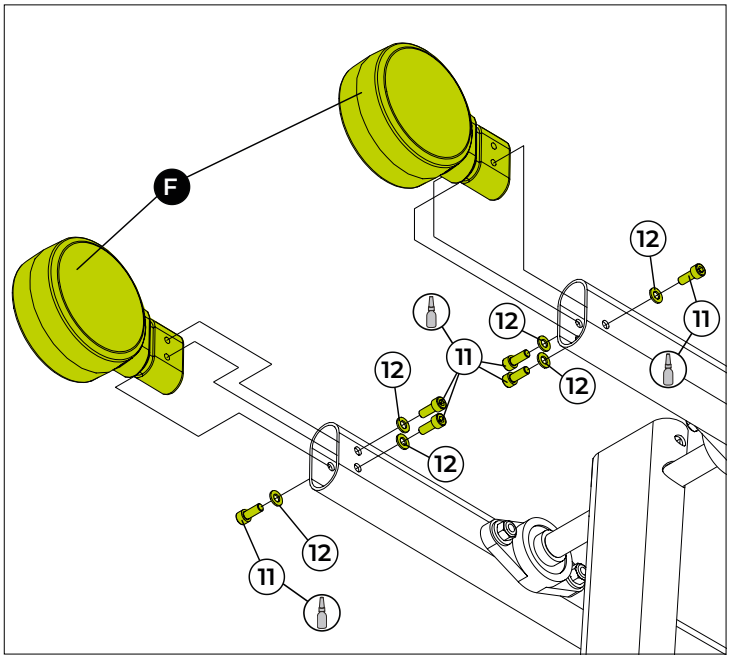

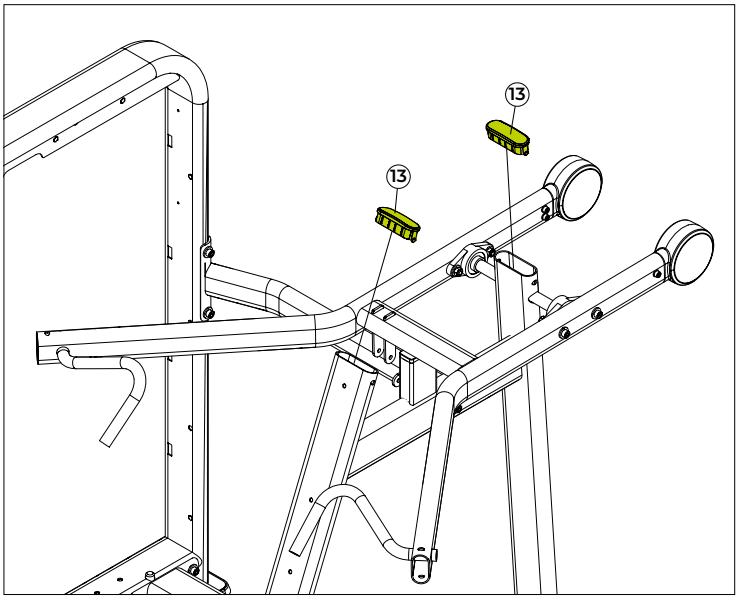

TOOLS

Fixed wrench n° 17

Allen n° 8

Medium torque thread locker

100%

ASSEMBLY OF THE EQUIPMENT

Step 04

14	NAME	Qty.
	Finishing	2x

15	NAME	Qty.
	Headless hex socket screw - M5x5	4x

16	NAME	Qty.
	Handle grip	2x

17	NAME	Qty.
	End cap	2x

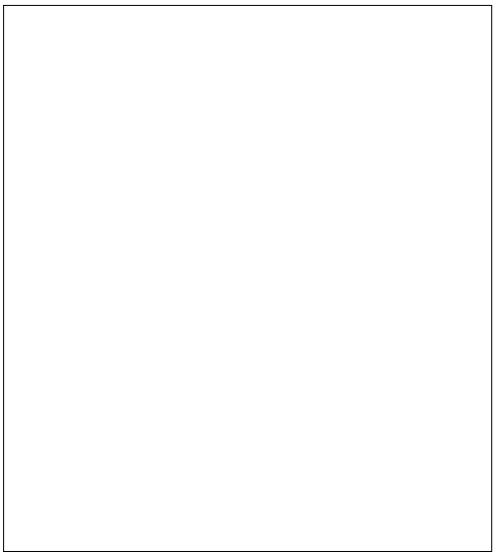

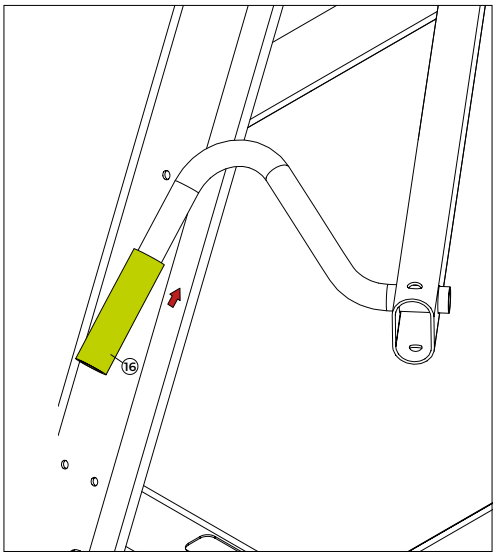

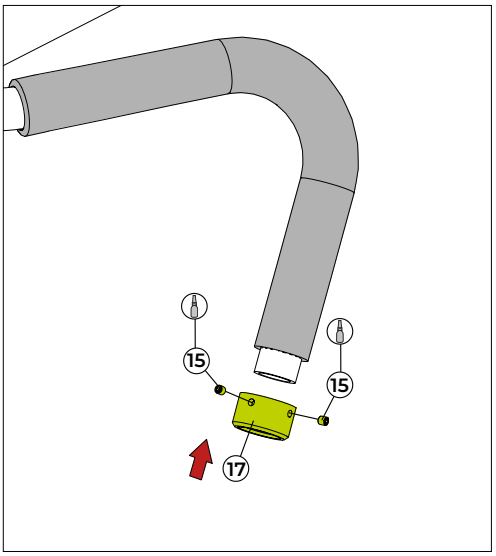

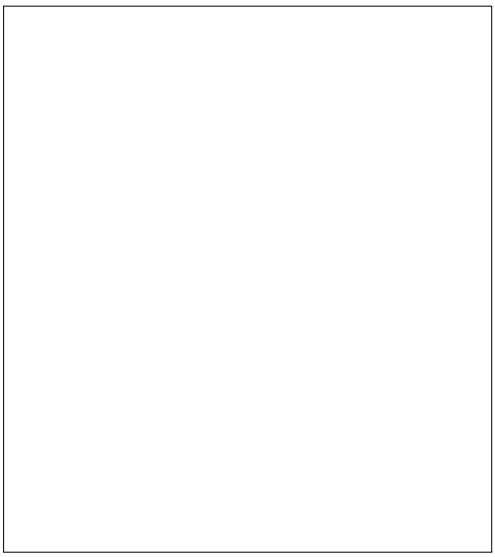

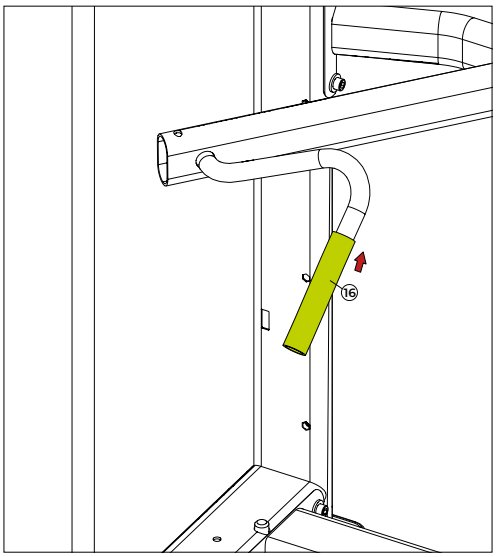

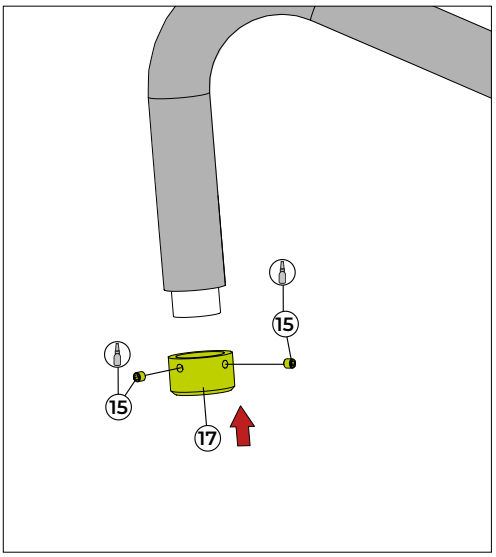

TOOLS


Allen n° 4


Medium torque thread locker



Step 05

18	NAME	Qty.
	Arm plug - 77x40	2x

19	NAME	Qty.
	Round plug	2x

20	NAME	Qty.
	Weight stop	2x

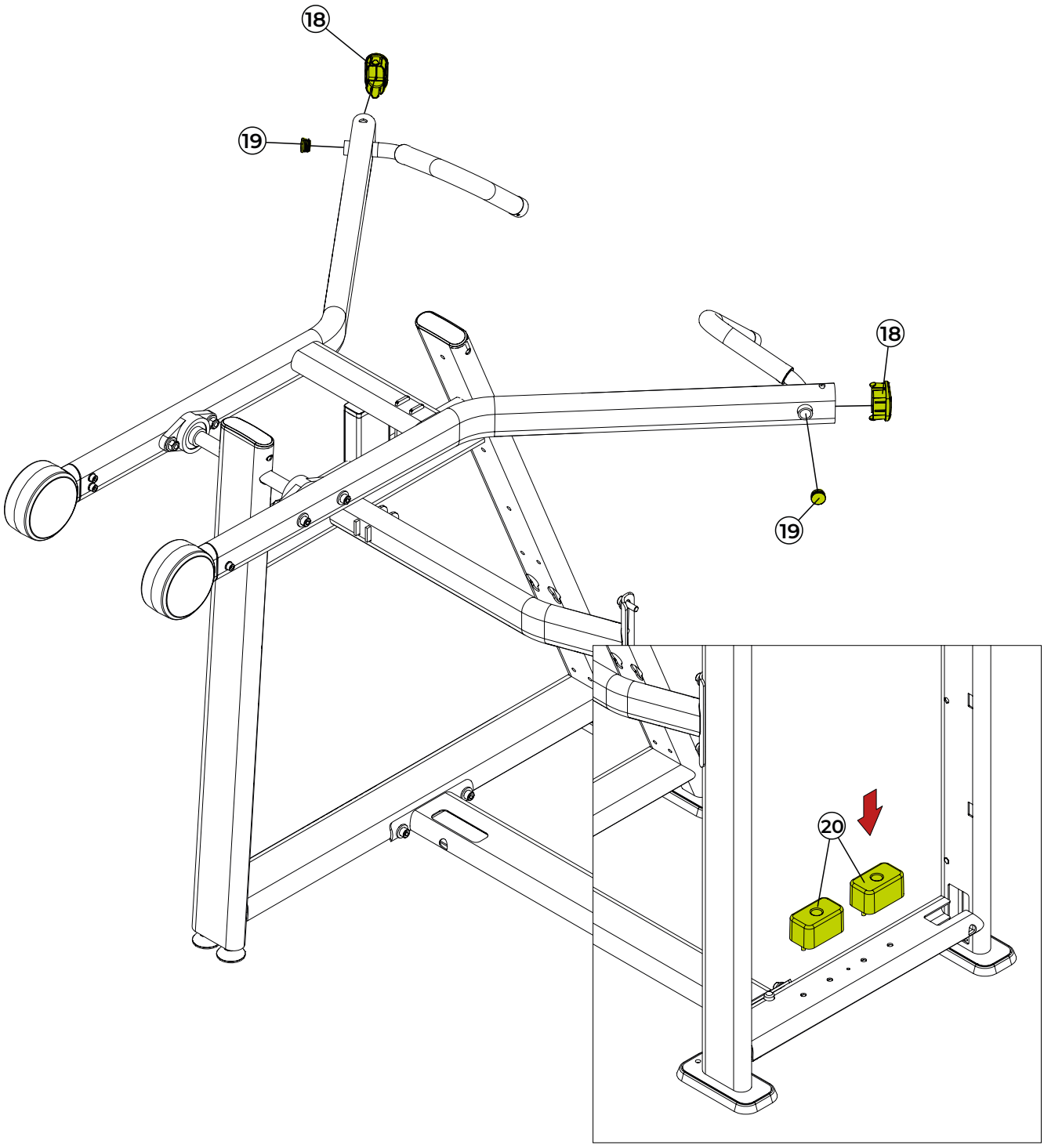

Step 06 - Equipment leveling

⚠ ATTENTION!
After all the screws that make up the previously identified assemblies are positioned and fitted, apply 100% tightening according to the specified torque. Level the equipment on the floor to avoid any instability.

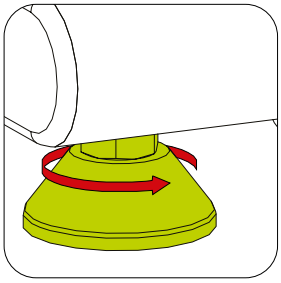

Use the leveling feet to adjust the alignment. Tighten the nut to lock it in place.

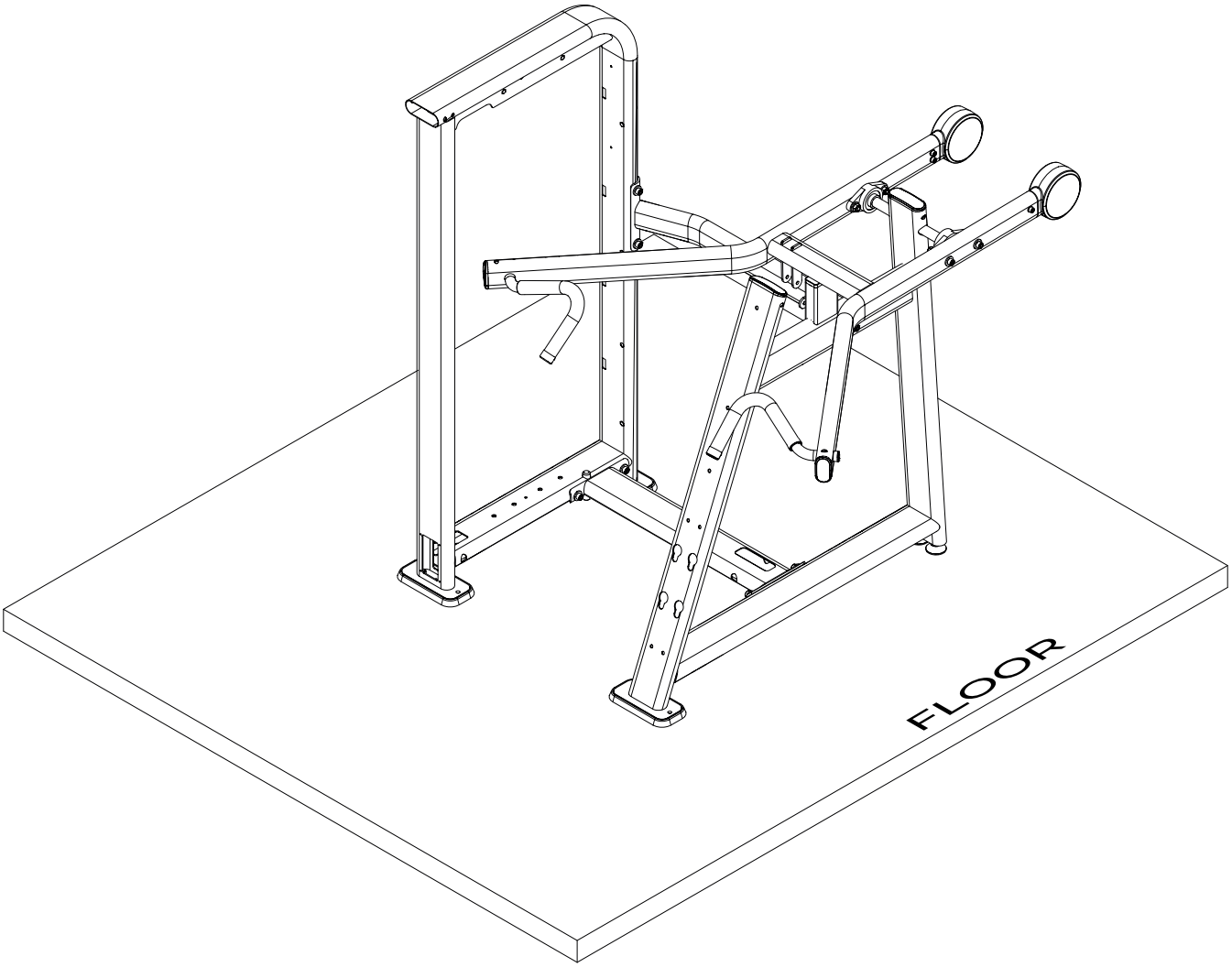

ASSEMBLY OF THE EQUIPMENT

Step 07

G	NAME	Guide bar
H	NAME	Weight stack
I	NAME	Top plate

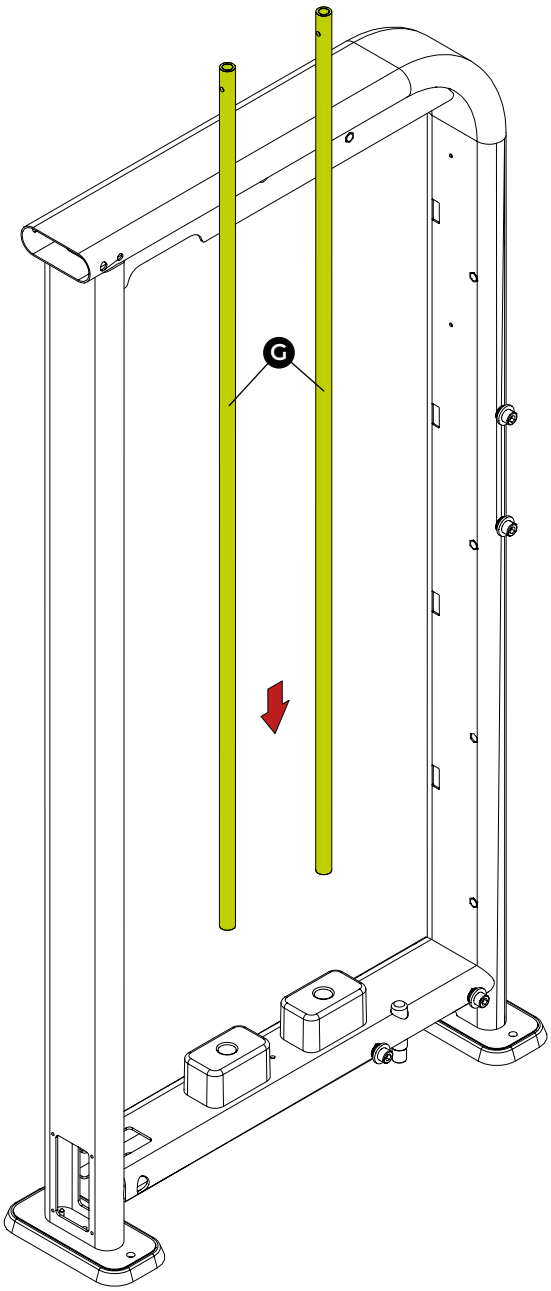

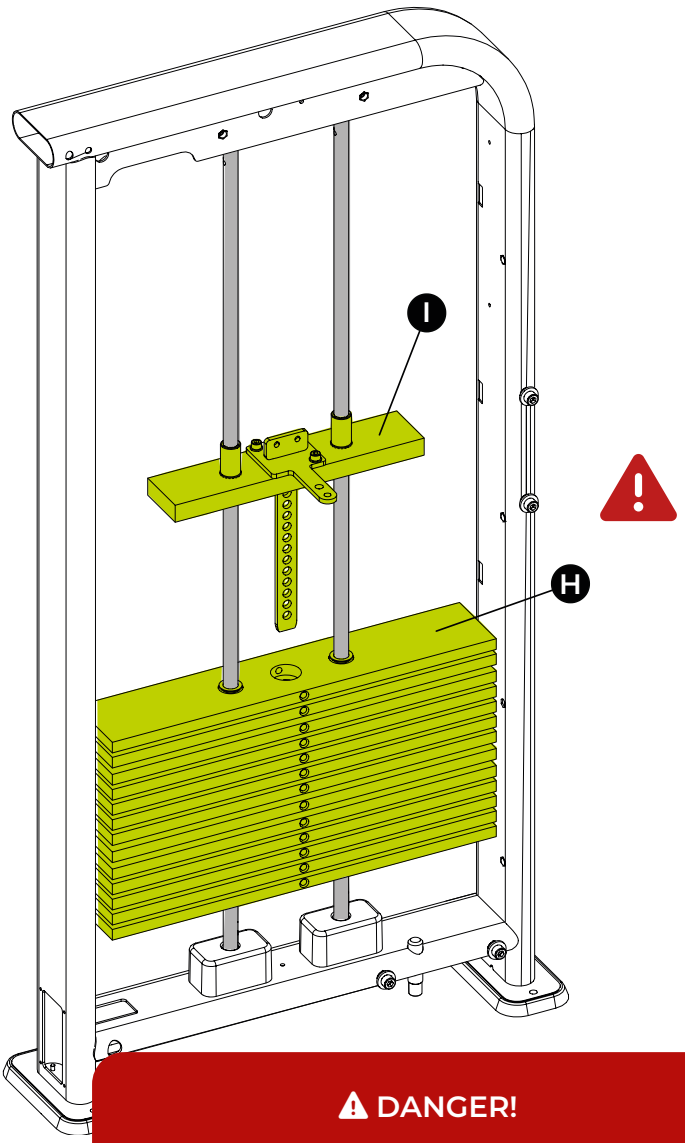

⚠ DANGER!

If it is necessary to move or transport the equipment, do not do so with the weight stack assembled. Risk of accident or damage to the equipment.

ASSEMBLY OF THE EQUIPMENT

Step 08

	NAME	Qty.
J	Steel cable	
K	Cable guide support	
2	Flat washer - 10,3x3,0	2x
10	Nylon insert hex nut - M10	1x
21	Hex socket head cap screw - M6x25	4x
22	Flat washer - Ø6,6x1,6	8x
23	Adjuster base	2x
24	Cable base	1x
25	Nylon insert hex nut - M6	4x
26	Pulley bushing - Ø19,05	2x
27	Pulley with fixed bearing	1x
28	Hex socket head cap screw - M10x60	1x

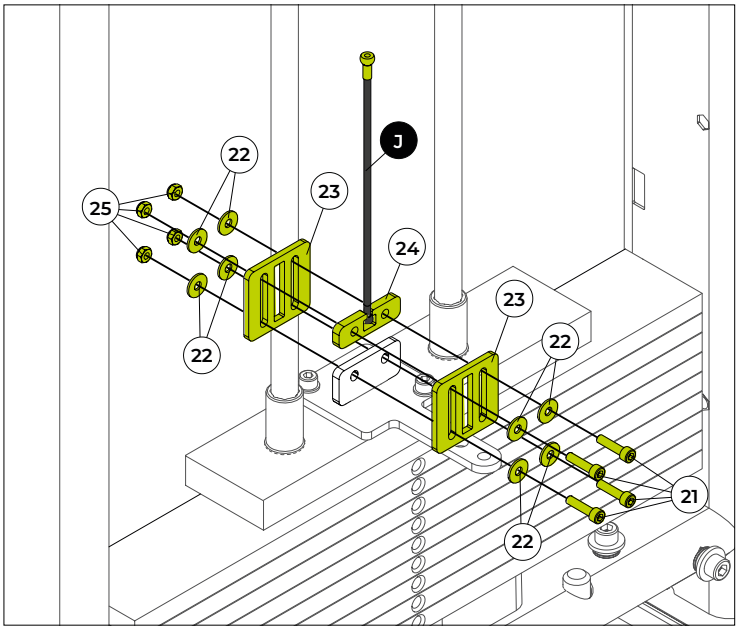

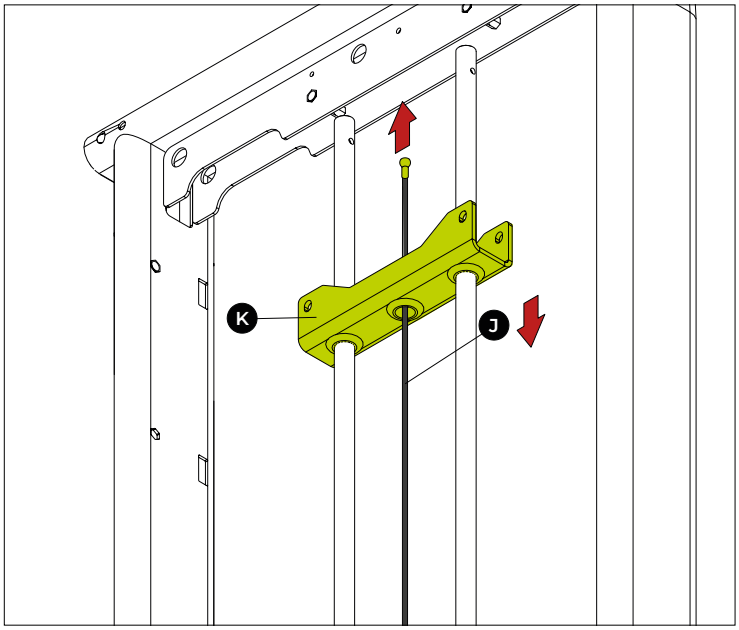

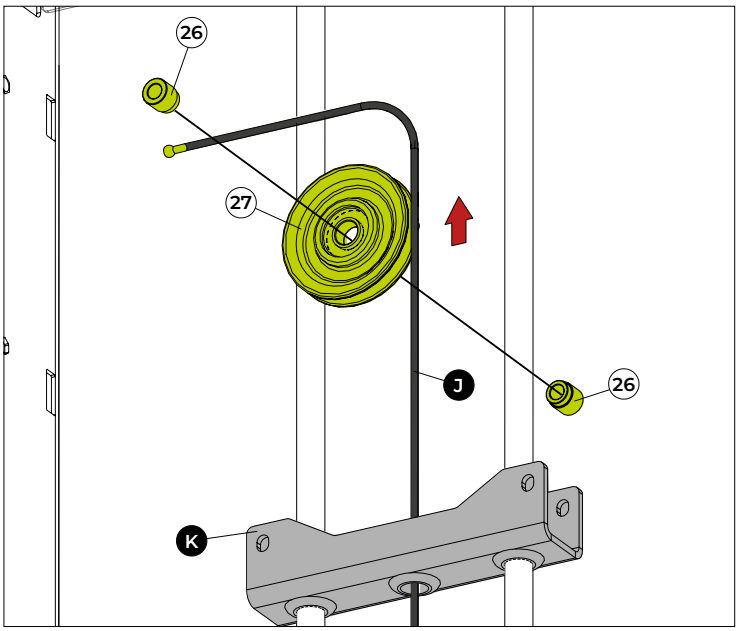

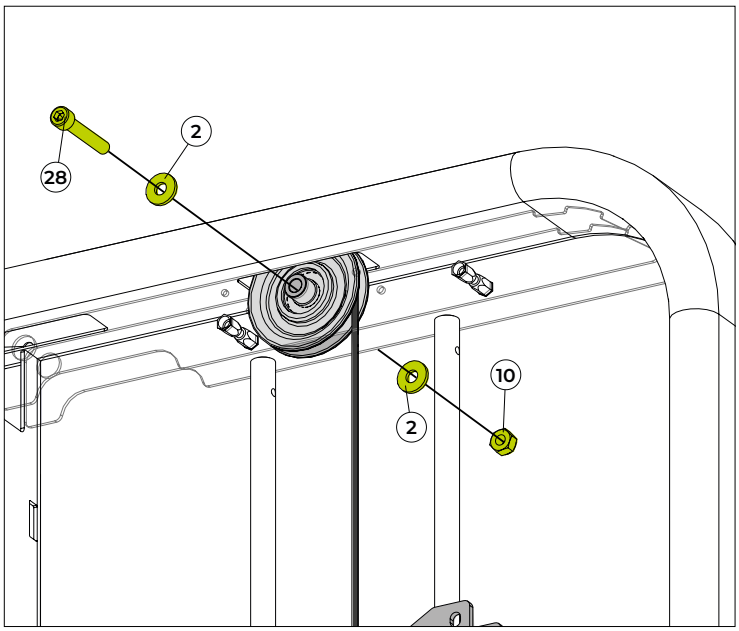

TOOLS



Fixed wrench n° 10 and 17



Allen n° 5 and 8



ASSEMBLY OF THE EQUIPMENT

Step 09

	NAME	Qty.
J	Steel cable	
K	Cable guide support	
25	Nylon insert hex nut - M6	2x
29	Hex socket head cap screw. - M5x50	1x
30	Nylon insert hex nut - M5	1x
31	Hex socket head cap screw. - M8x25	4x
32	Flat washer - 08,4x2,0	4x
33	Hex head screw - M6x40	2x
34	Weight rod lock - Ø19	4x

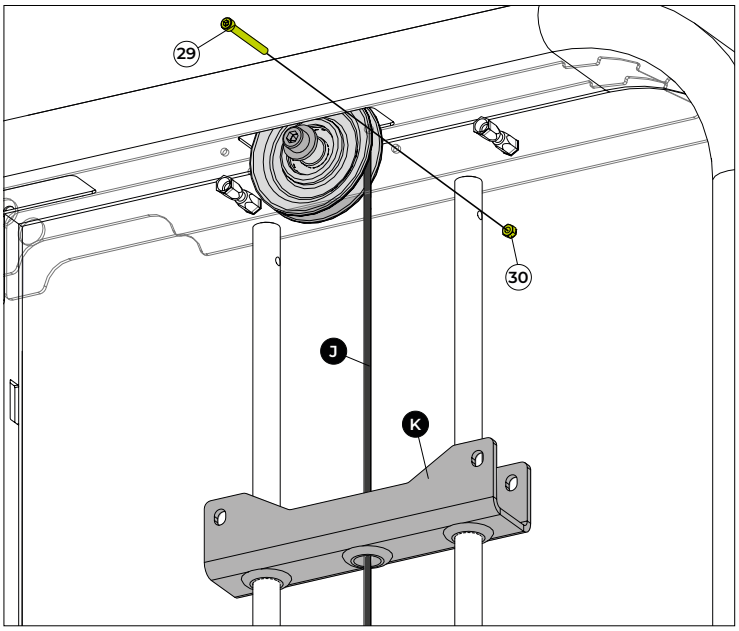

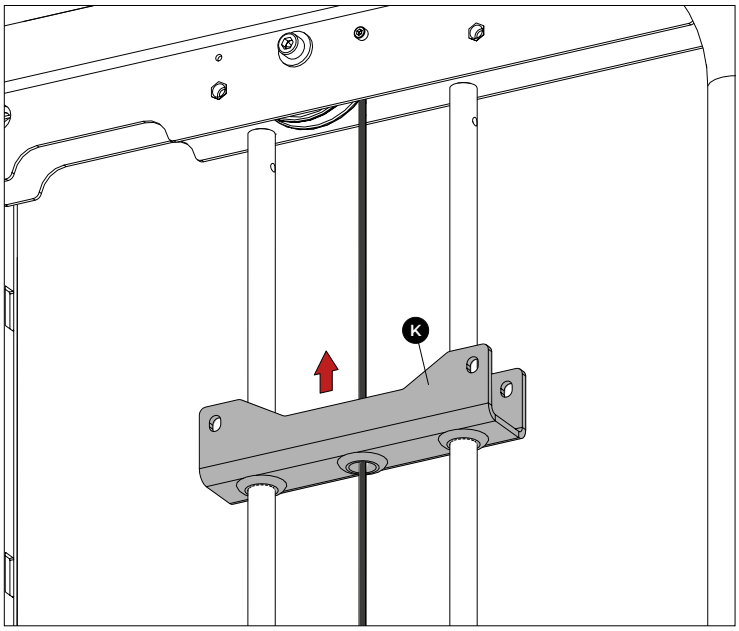

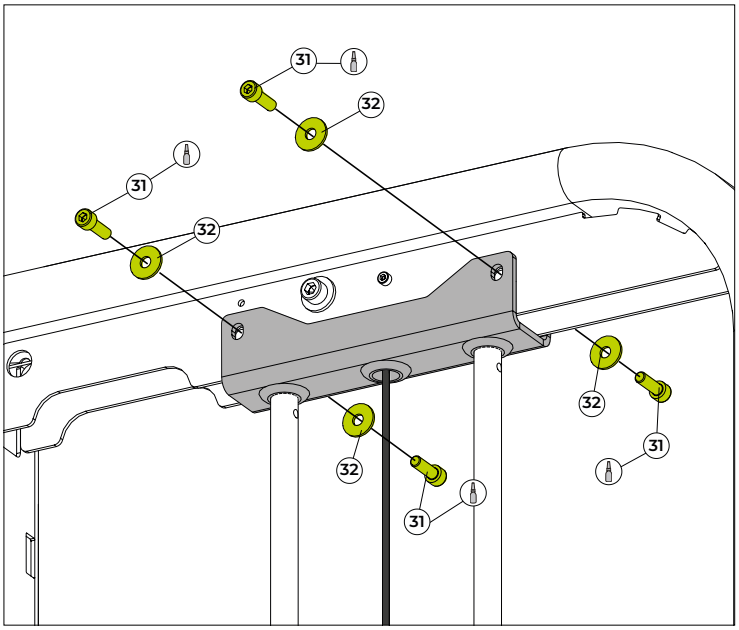

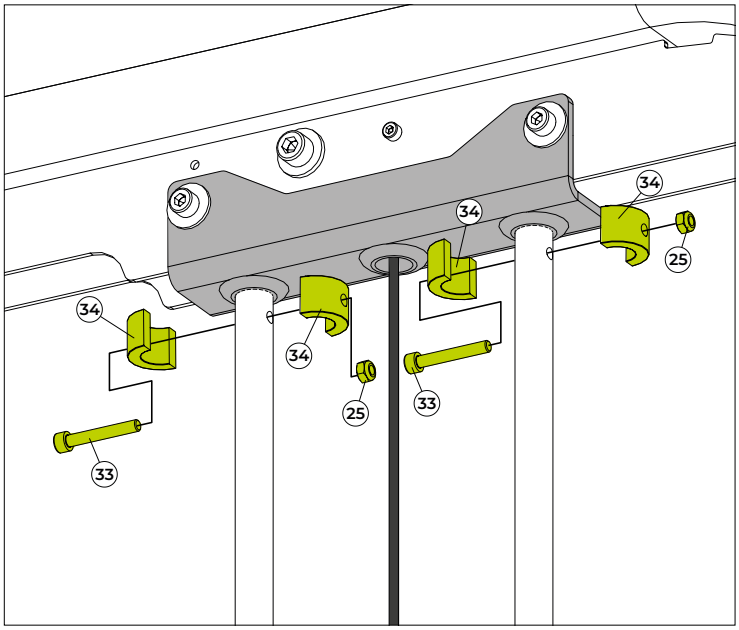

TOOLS


Fixed wrench n° 8


Allen n° 4 and 6


Medium torque thread locker



ASSEMBLY OF THE EQUIPMENT

Step 10

	NAME	Qty.
J	Steel cable	
2	Flat washer - 10,3x3,0	2x
10	Nylon insert hex nut - M10	1x
13	Finishing - 115x40	1x
26	Pulley bushing - Ø19,05	100x
27	Pulley with fixed bearing	1x
35	Shaft retaining ring - Ø08	2x
36	Limiter shaft	1x

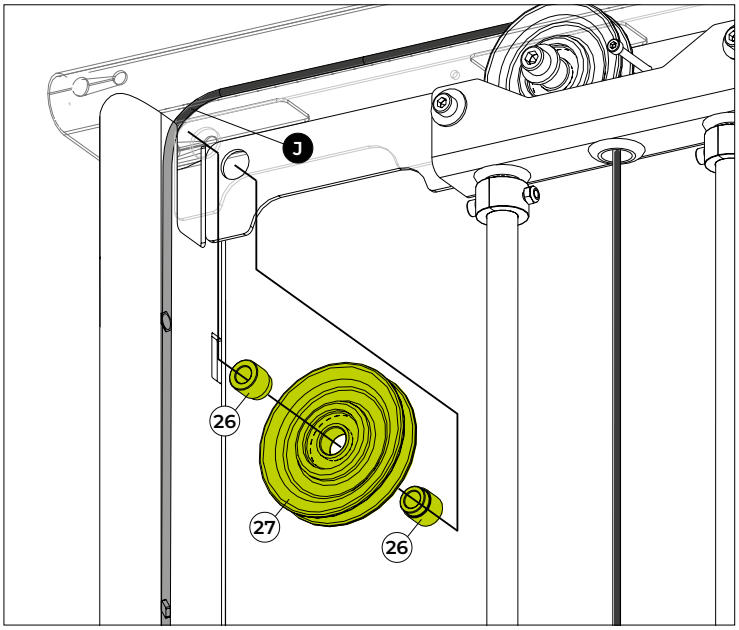

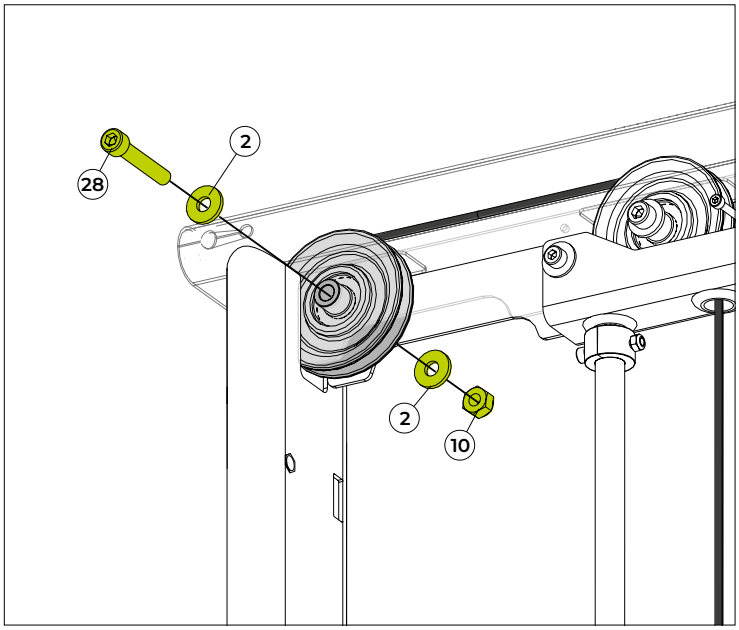

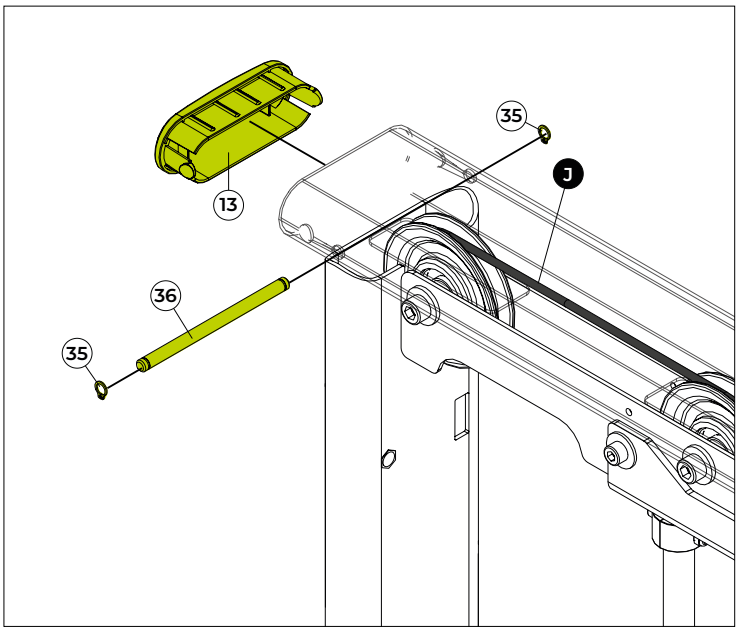

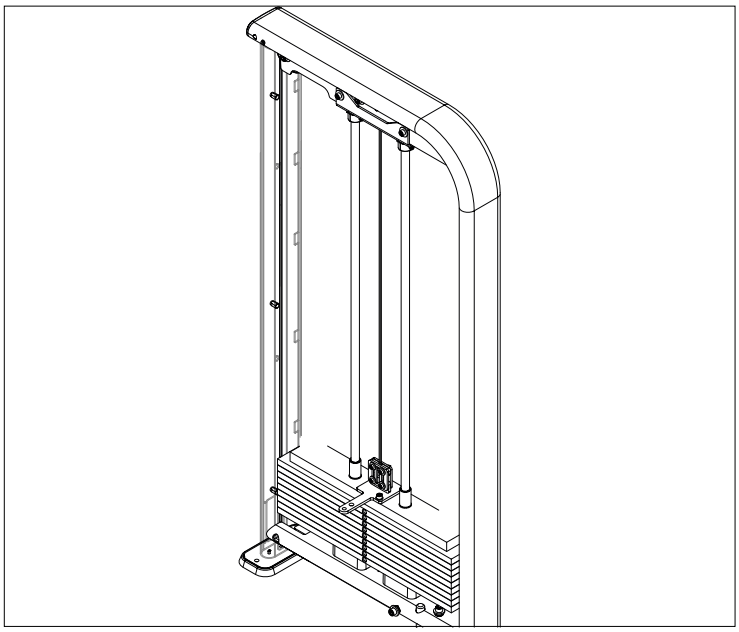

TOOLS


Snap ring pliers


Fixed wrench n° 17


Allen n° 8



ASSEMBLY OF THE EQUIPMENT

Step 11

	NAME	Qty.
J	Steel cable	
10	Nylon insert hex nut - M10	1x
27	Pulley with fixed bearing	1x
37	Finishing	2x
38	Steel cable lock pin	3x
39	Pulley bushing	2x
40	Hex socket head cap screw. - M10x30	100x
41	Pulley protector	1x
42	Locking pin	4x

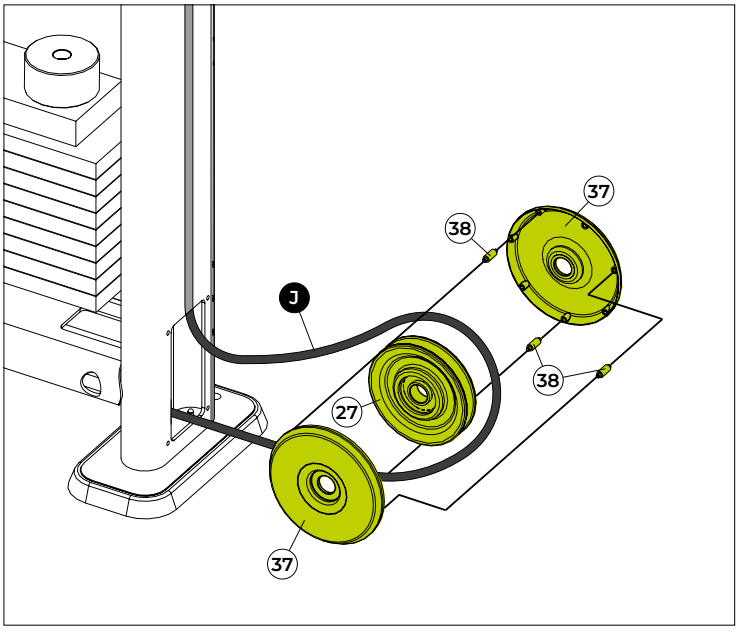

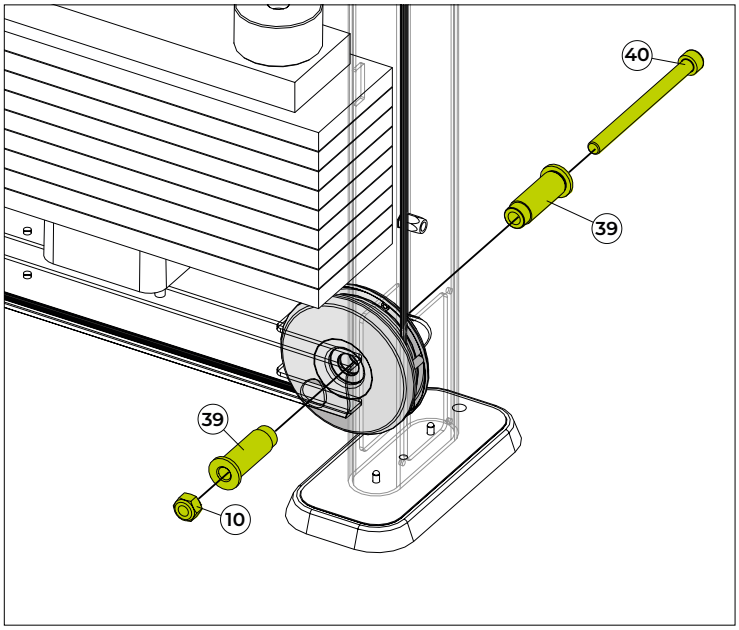

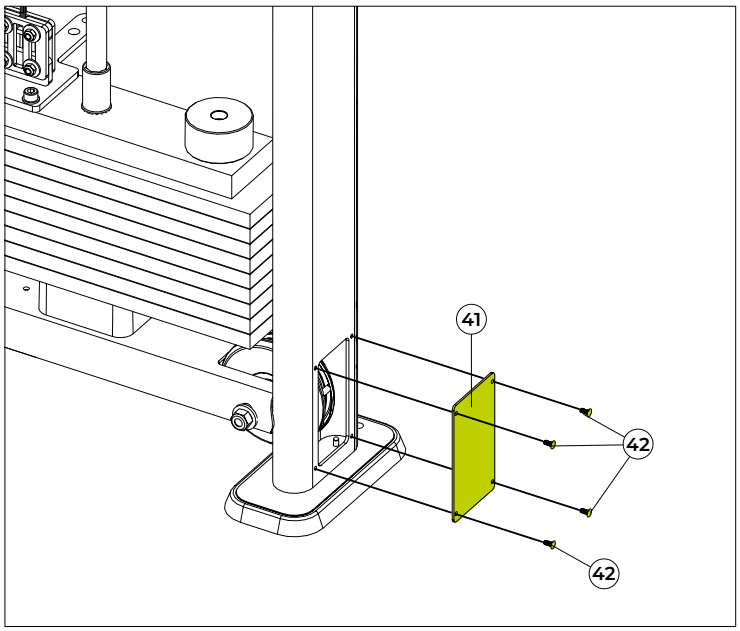

TOOLS

Fixed wrench n° 17

Allen n° 8

100%

Step 12

	NAME	Qty.
J	Steel cable	
10	Nylon insert hex nut - M10	1x
11	Hex socket head screw - M8x20	1x
27	Pulley with fixed bearing	2x
37	Finishing	4x
38	Steel cable lock pin	5x
40	Hex socket head cap screw. - M10x30	1x
43	Bushing - 76,62mm	1x
44	Bushing - 43,95mm	1x

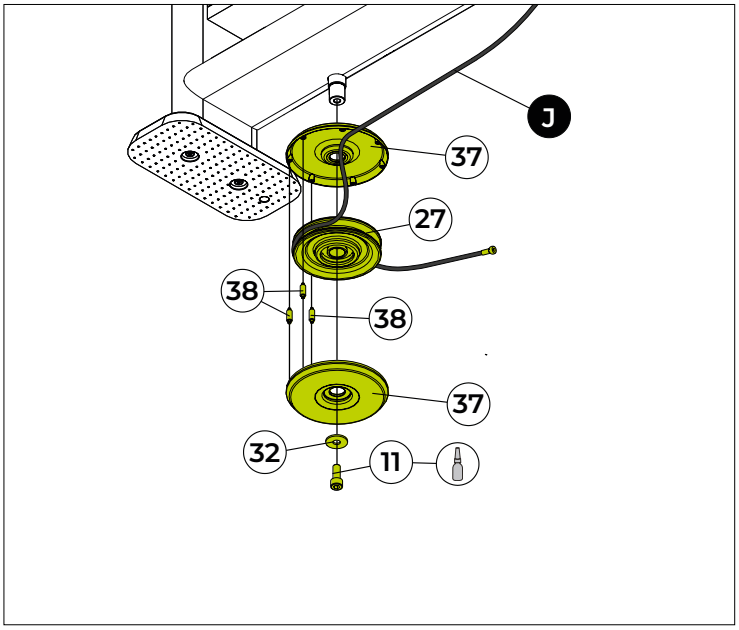

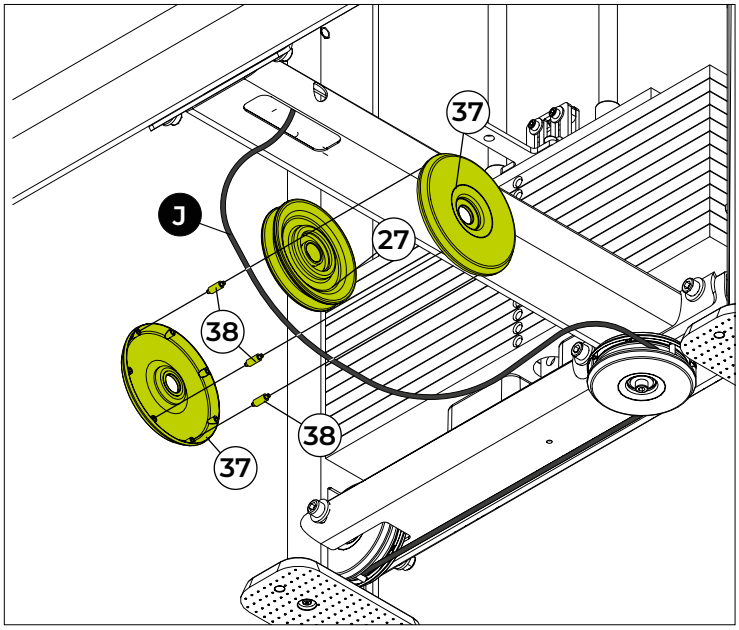

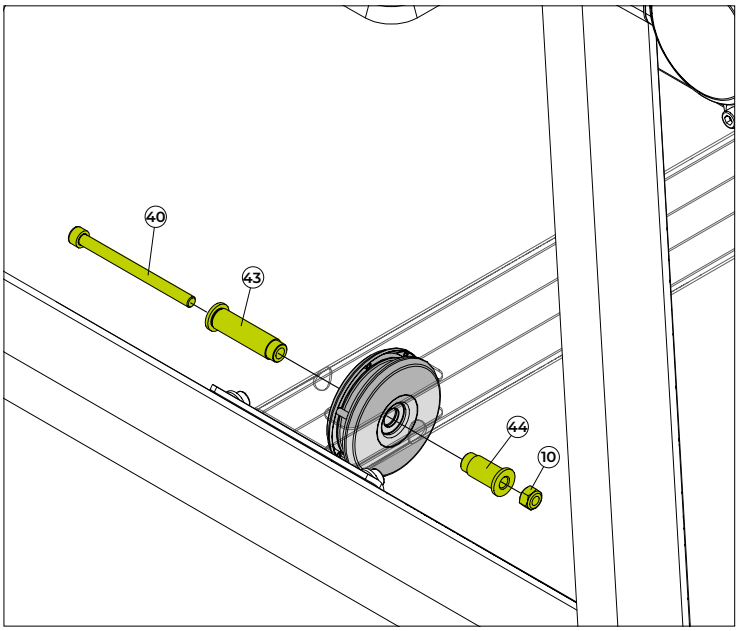

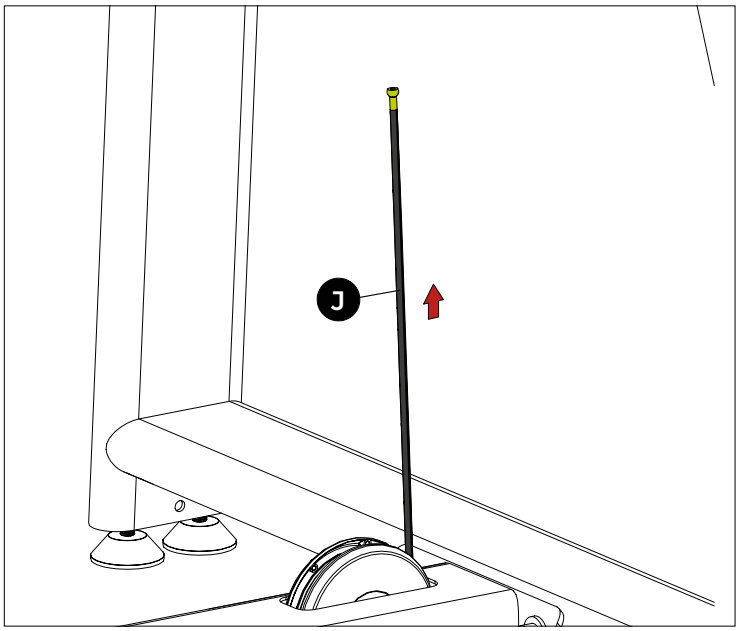

TOOLS


Fixed wrench n° 17


Allen n° 6 and 8


Medium torque thread locker



Step 13

	NAME	Qty.
J	Steel cable	
27	Pulley with fixed bearing	1x
32	Flat washer - 08,4x2,0	2x
38	Steel cable lock pin	3x
45	Spacer bushing	2x
46	Chamfered pulley cover	2x
47	Hex socket head cap screw - M8x55	1x
48	Nylon insert hex nut - M8	1x

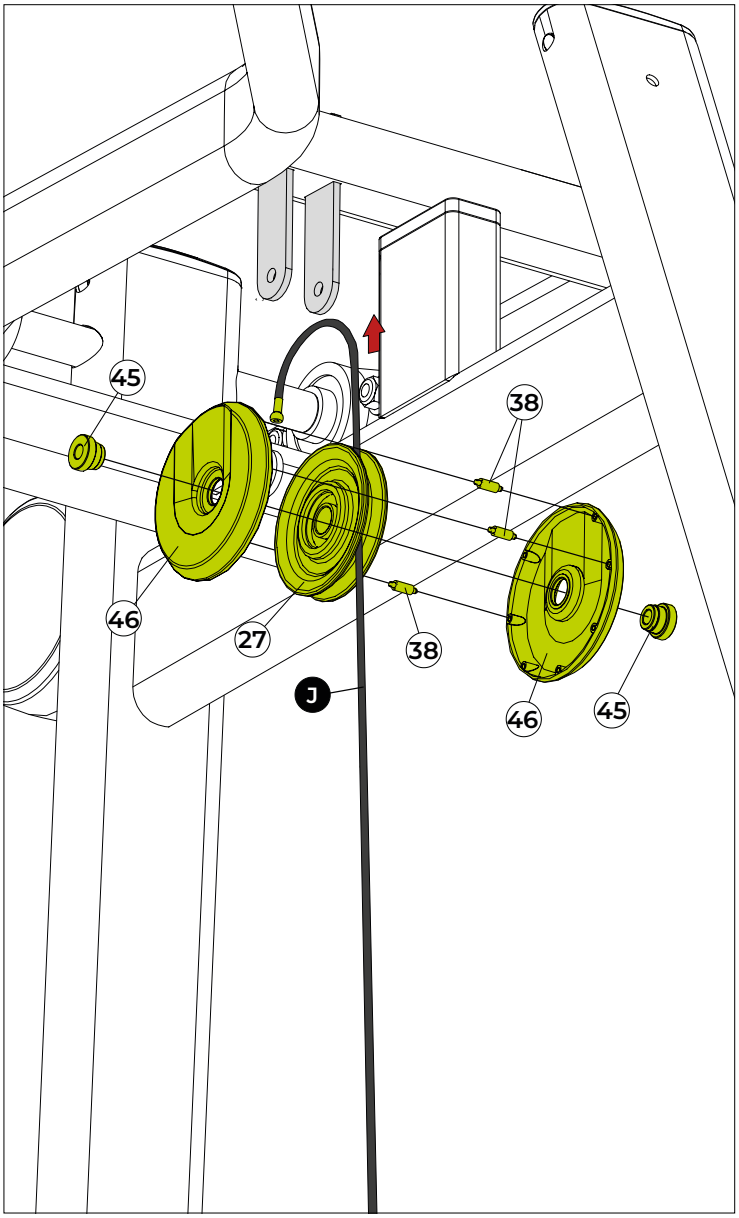

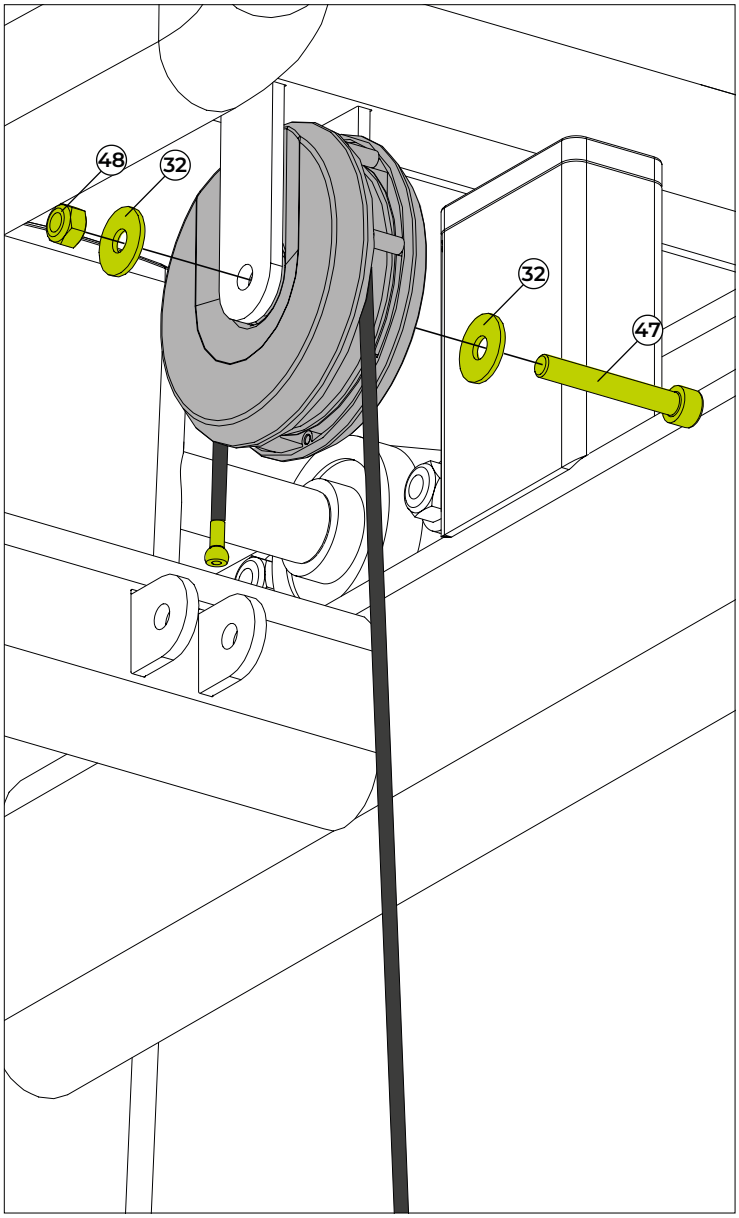

TOOLS

Fixed wrench n° 13

Allen n° 6

100%

Passo 14

	NAME	Qty.
J	Steel cable	
48	Nylon insert hex nut - M8	1x
49	Steel cable support	1x
50	Plastic sliding bushing	1x
51	Flat washer - M8	2x
52	Hex socket head cap screw. - M8x45	1x

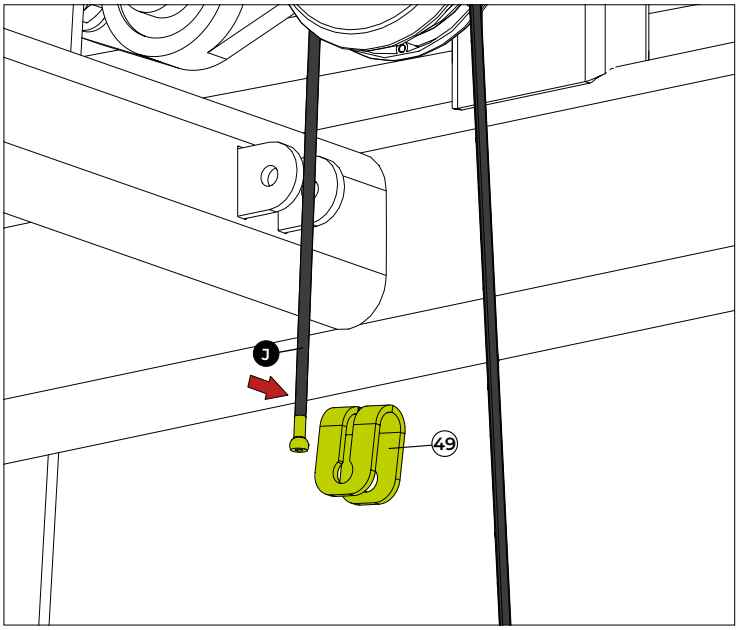

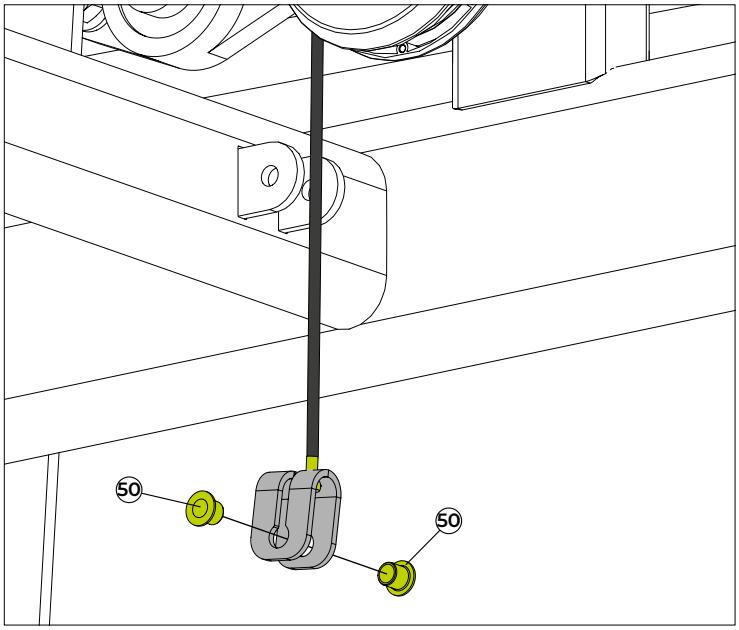

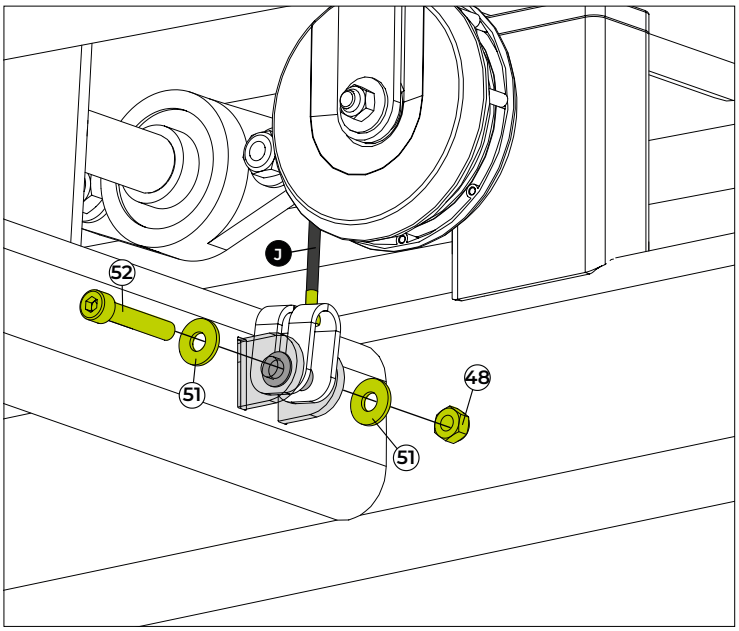

TOOLS

Fixed wrench n° 13

Allen n° 6

100%

ASSEMBLY OF THE EQUIPMENT

Step 15

	NAME	Qty.
L	Seat height adjustment	
48	Nylon insert hex nut - M8	4x
51	Flat washer - M8	8x
53	Hex socket head cap screw - M8x60	4x

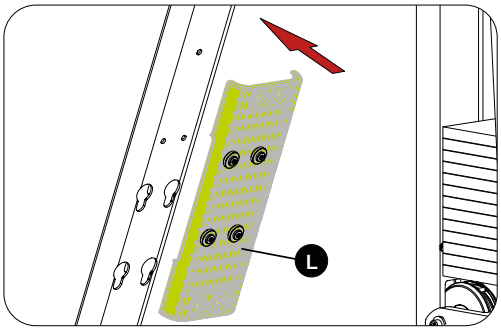

1. Position the adjustment plate close to the frame.

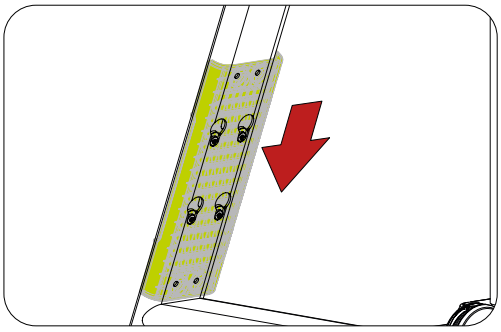

2. Fit the plate pins into the larger holes.

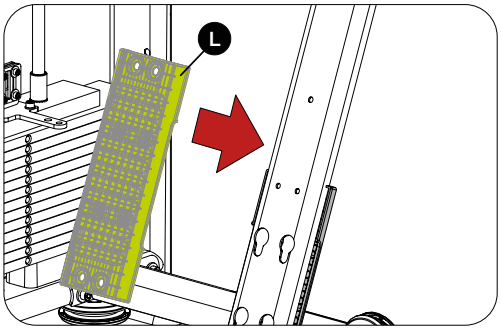

3. Slide the plate down until it locks completely.

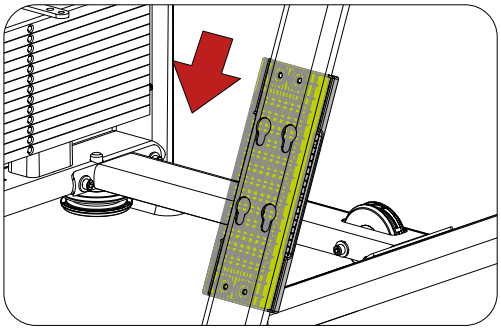

4. Repeat the same procedure on the front part of the equipment.

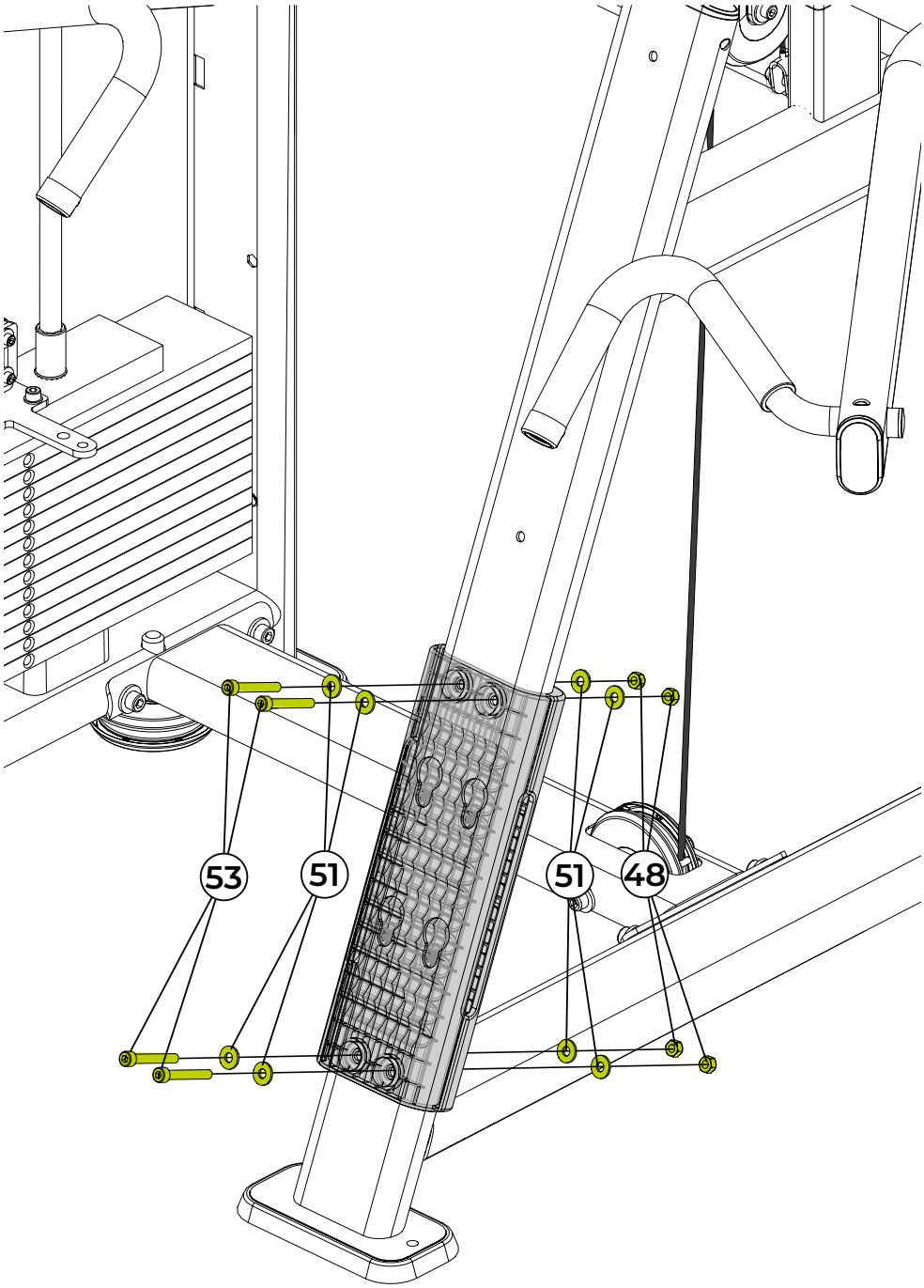

TOOLS

Fixed wrench n° 13

Allen n° 6

100%

Step 16

	NAME	Qty.
M	Seat padding	
N	Seat chassis	
2	Flat washer - 10,3x3,0	4x
51	Flat washer - M8	4x
54	Button head hex socket screw - M8x1,25x16	4x
55	Button head hex socket screw - M10x25	4x
56	Seat positioner	2x

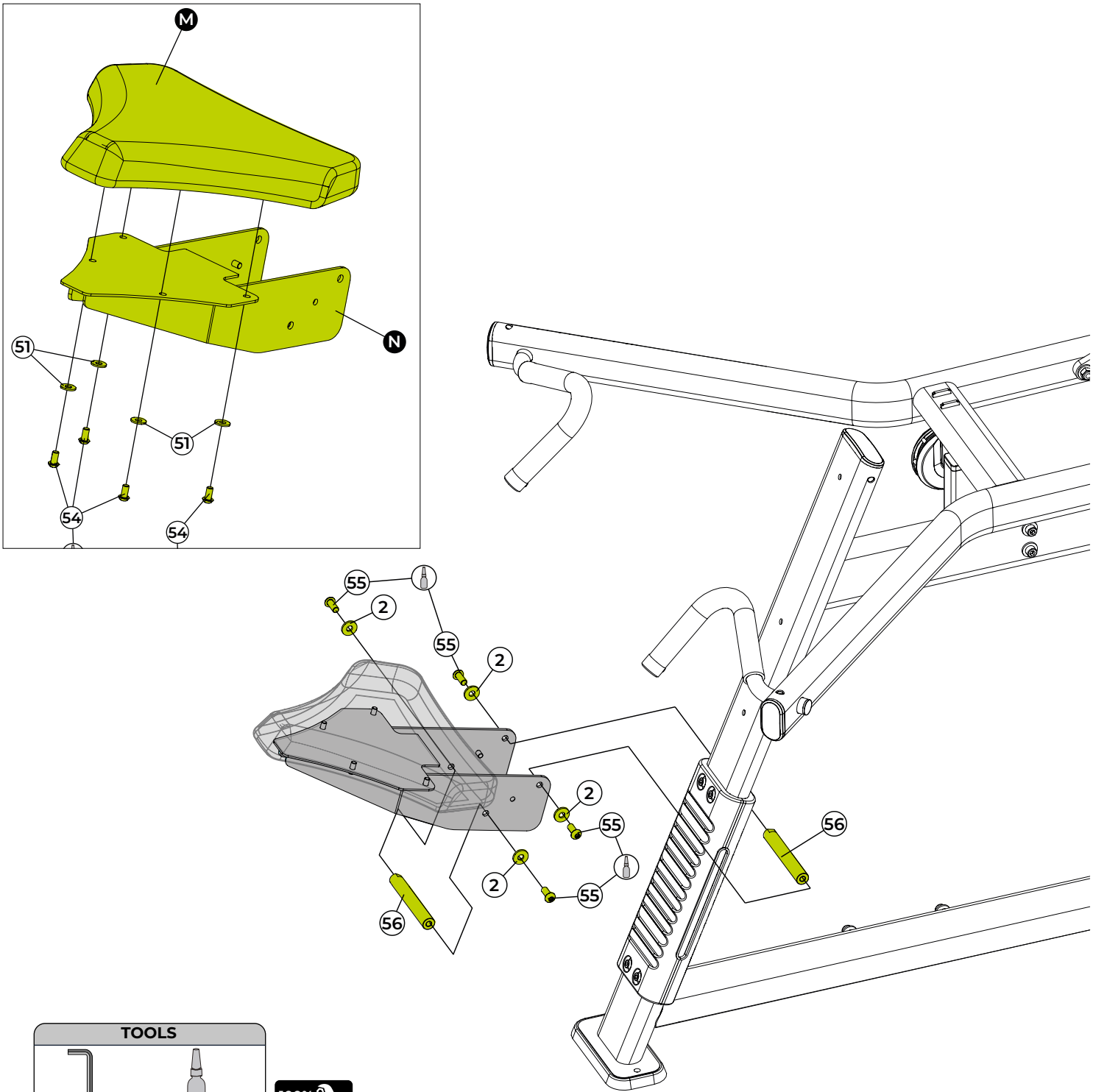

TOOLS

Allen n° 5 and 6

Medium torque thread locker

100%

Step 17

	NAME	Qty.
O	Backrest padding	

	NAME	Qty.
51	Flat washer - M8	3x

	NAME	Qty.
57	Button head hex socket screw - M8x70	3x

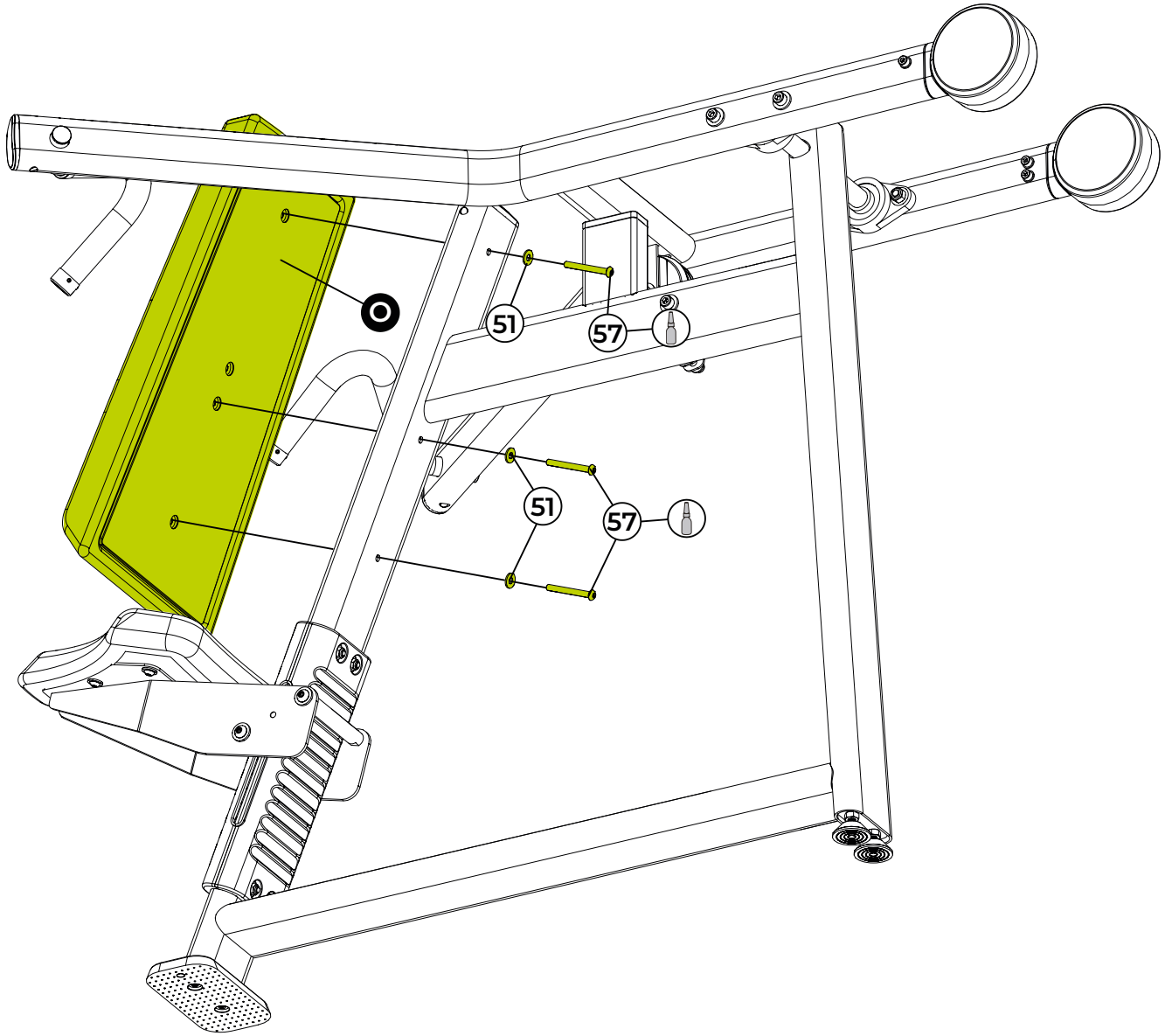

TOOLS

Allen n° 5

Medium torque thread locker

100%

Step 18

58	NAME	Qty.
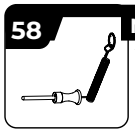	Weight selector pin	1x

59	NAME	Qty.
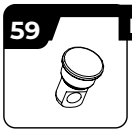	Lever pin	1x

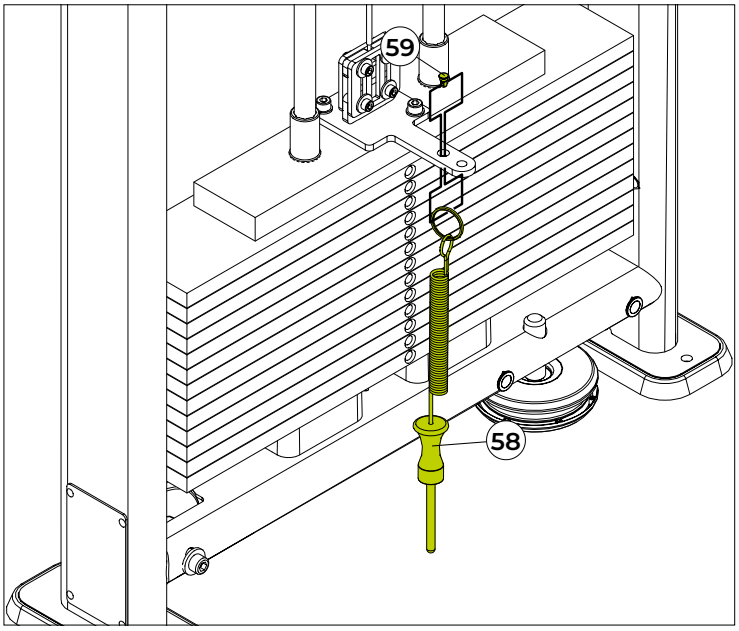

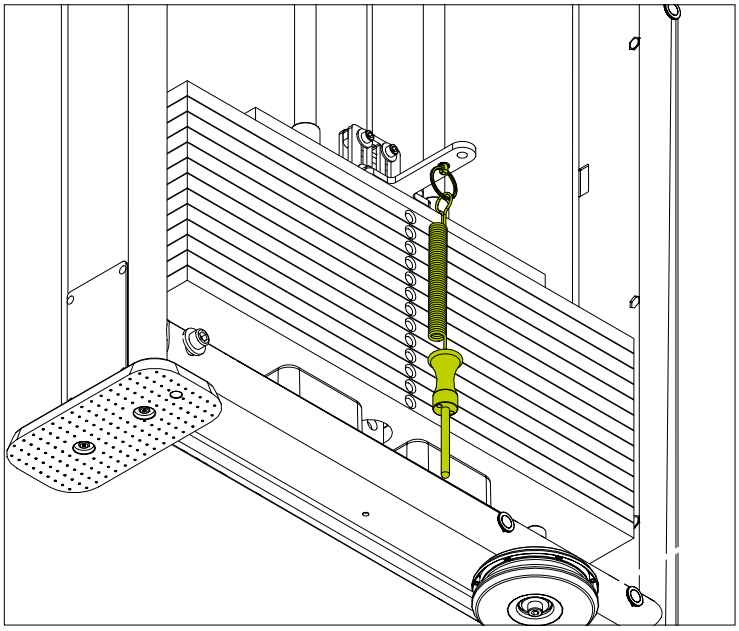

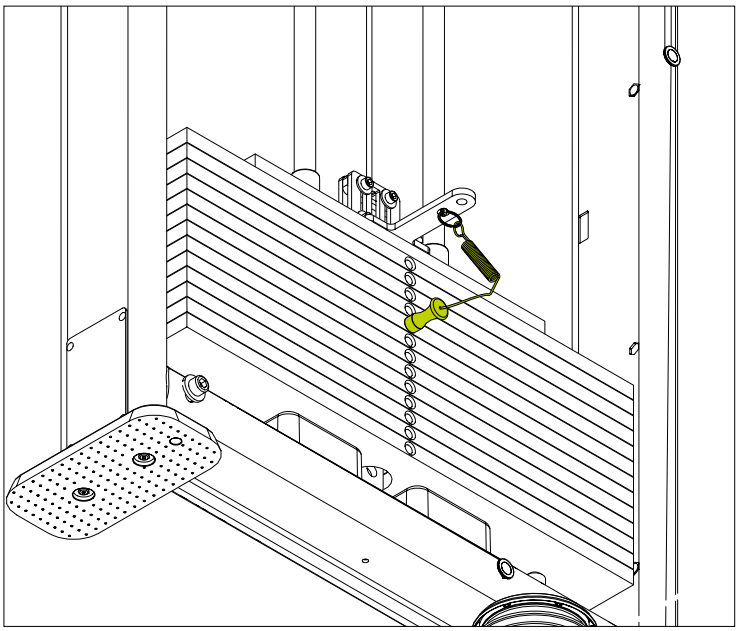

⚠ ATTENTION!

Pass the lever pin through the top plate support, using the larger opening in the top plate.
Then, fit the metal ring through the pin opening to secure it in place.
After that, insert the selector pin into the weight stack.

Step 19 - LABELING THE WEIGHT STACK

	NAME	Qty.
58	Weight selector pin	1x

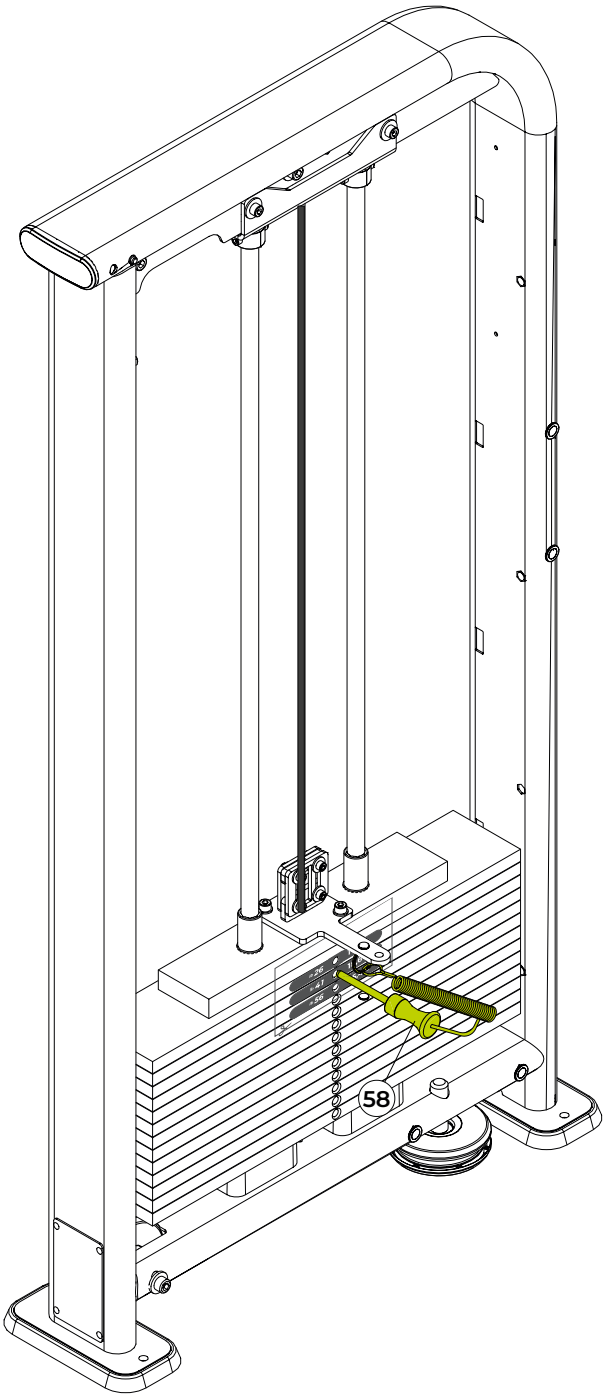

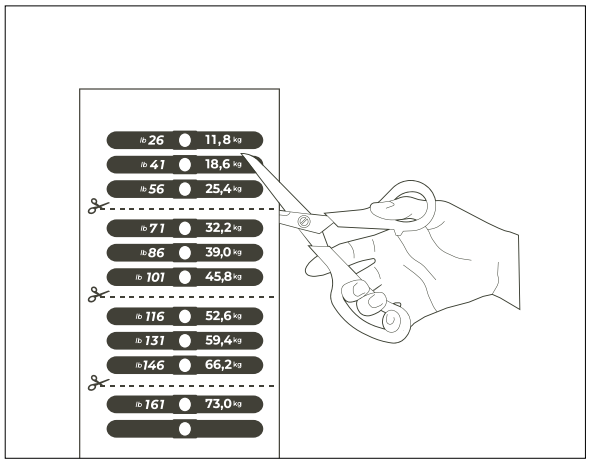

Cut out the sticker following the indicated dotted line, as shown in the image.

Position the cut sticker on the tower as shown in the image. Use the selector pin as a guide for the indicated hole, without worrying about any excess sticker. Repeat the process as needed, remembering that the sticker should not be applied to the top plate.

TOOLS

Scissors

Step 20

P	NAME	Qty.
	Front cover	100x

60	NAME	Qty.
	Hex head screw - M8x20	6x

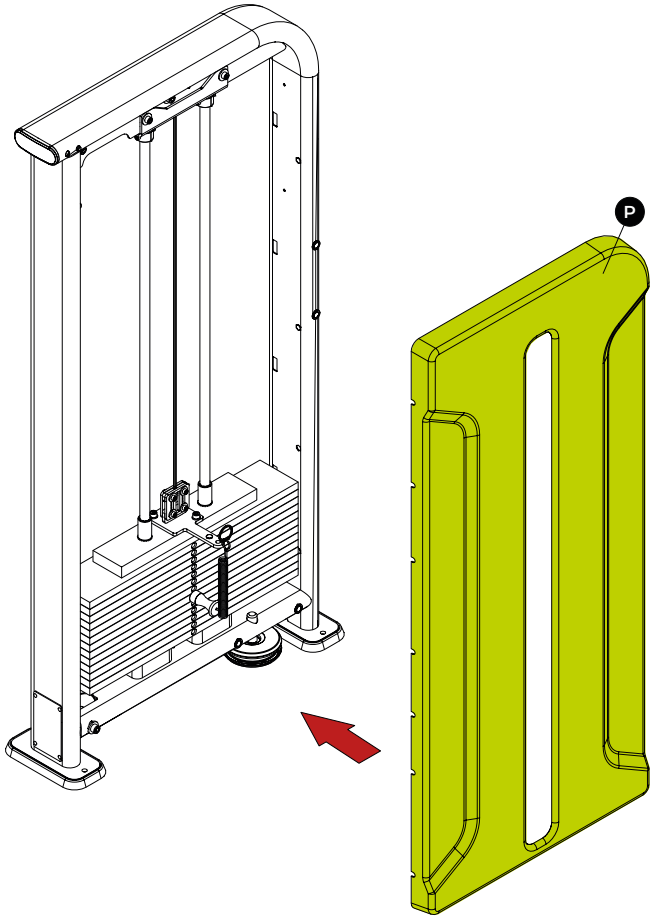

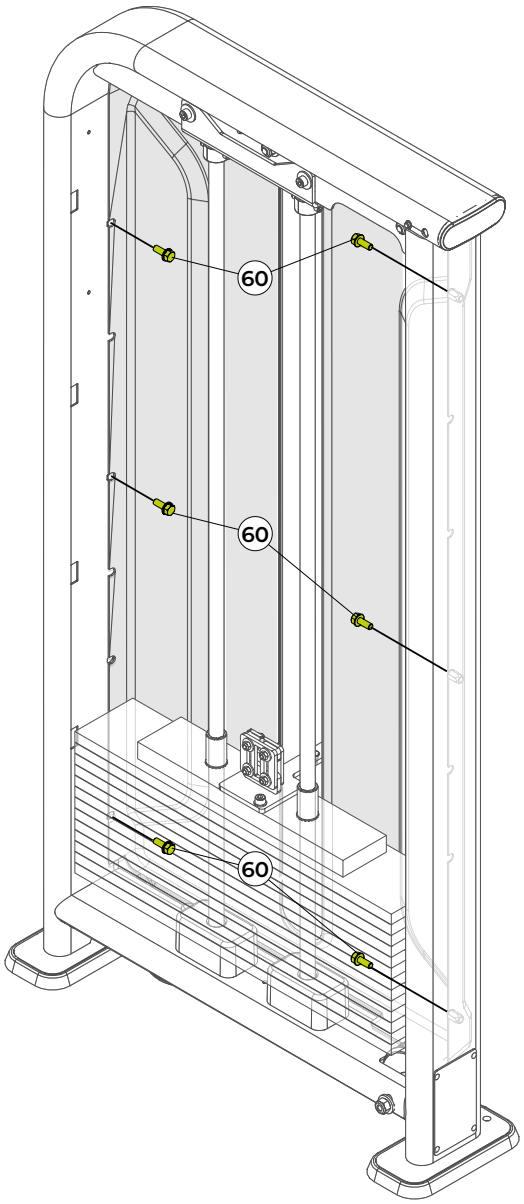

TOOLS

Fixed wrench n° 13

100%

Step 21

Q	NAME
1	Rear cover

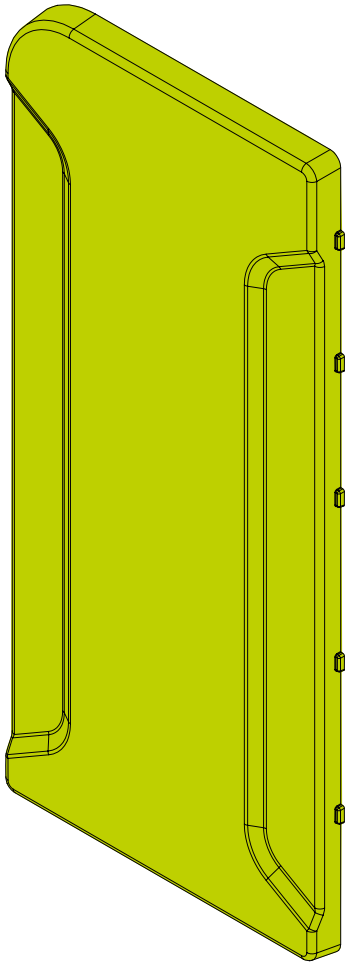

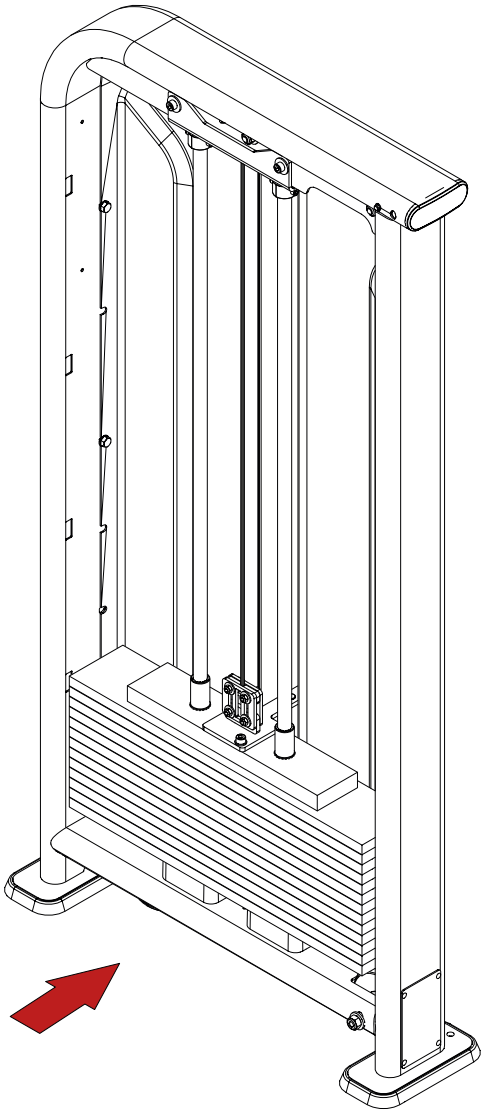

⚠ ATTENTION!

Fit the rear cover onto the chassis, pressing until you hear the locking click.

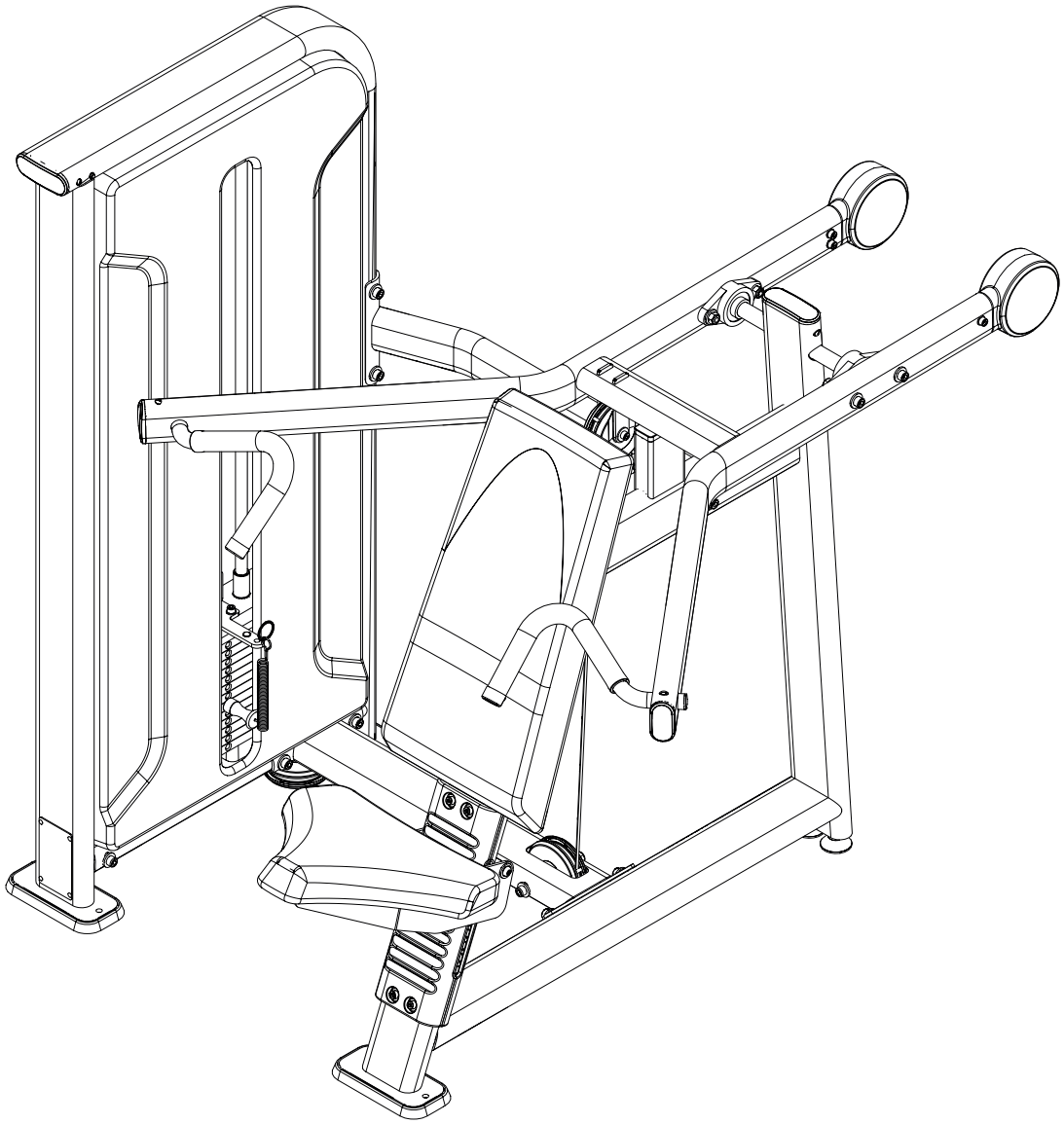

CONGRATULATIONS! THE EQUIPMENT ASSEMBLY HAS BEEN COMPLETED.

Before starting your workout, LEVEL the equipment on the floor and check the tightness of all screws. Consult the operational instruction chapter before using the equipment.



OPERATING INSTRUCTIONS

SELECTOR PIN

The selector pin allows the weights to be locked for use when performing the exercise.

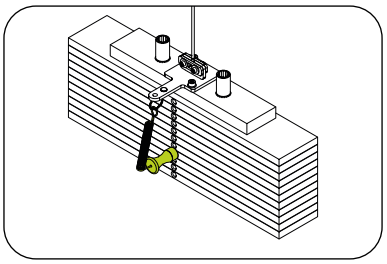

DANGER! Make sure the selector pin is properly engaged with the weight stack. Risk of serious or fatal accident to the user.

PADDING

Allows the user to sit, support their arms, legs, and lean against the equipment while performing the exercise.

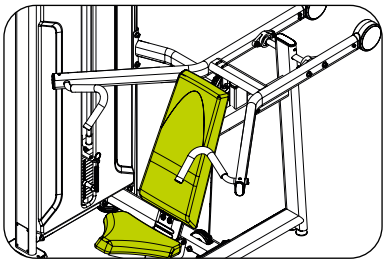

SERIAL NUMBER

The serial number contains relevant information about the equipment class and manufacturer data. Do not remove the serial number sticker, as it helps provide information to an authorized service center or the manufacturer. If the serial number sticker comes off, contact the manufacturer immediately.

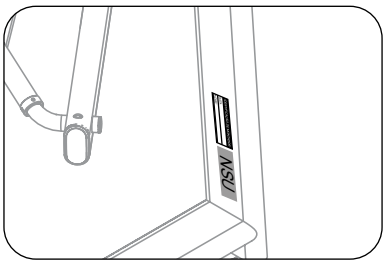

ADJUSTABLE FEET

The equipment has feet to keep it stabilized on the ground. Unevenness can damage the equipment. To level the equipment, simply rotate the feet.

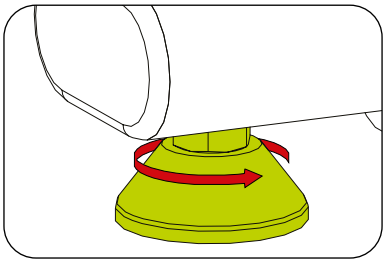

ARMS

Perform the exercise by pushing the arms toward your head.

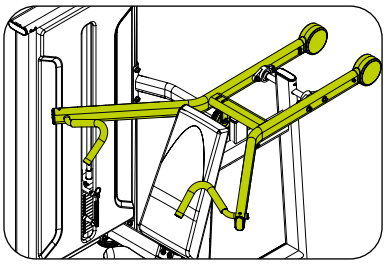

ADJUSTABLE SEAT

The equipment has an adjustable seat for better user adaptation. To make the adjustment, slide the seat support to the desired position.

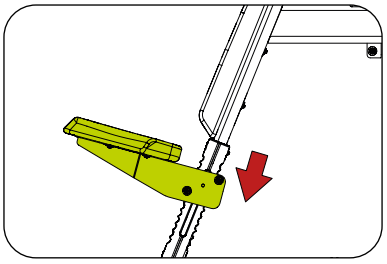

SPACE

For user safety, we recommend a minimum access and escape area as shown in the figure beside. The access and escape area may be shared among the equipment used. The space applies to all equipment.

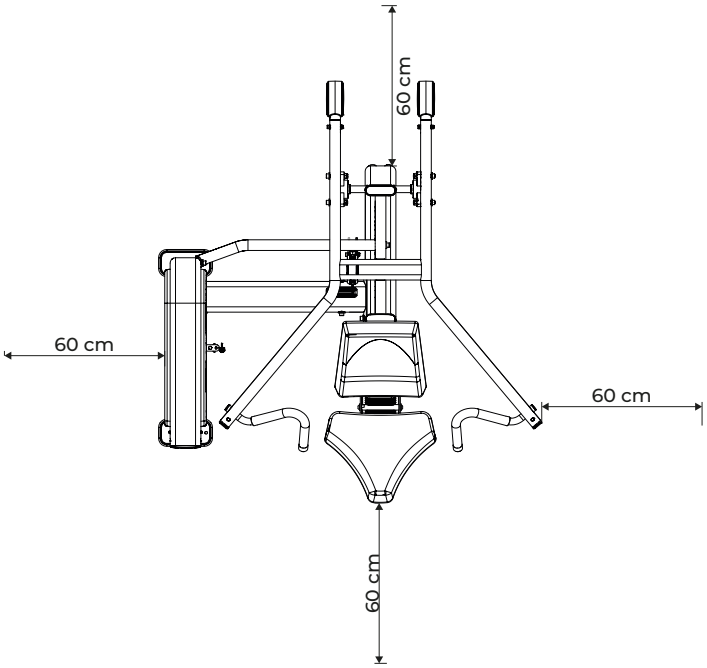

HOW TO USE THE EQUIPMENT

1. Position yourself on the equipment;
2. Adjust the seat if necessary;
3. Select the load using the selector pin;
4. Hold the handles to stabilize your body during the exercise;
5. Start your workout.

1

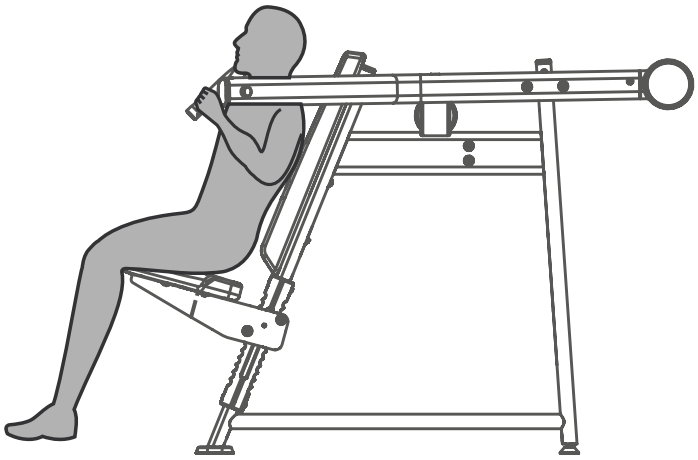

2

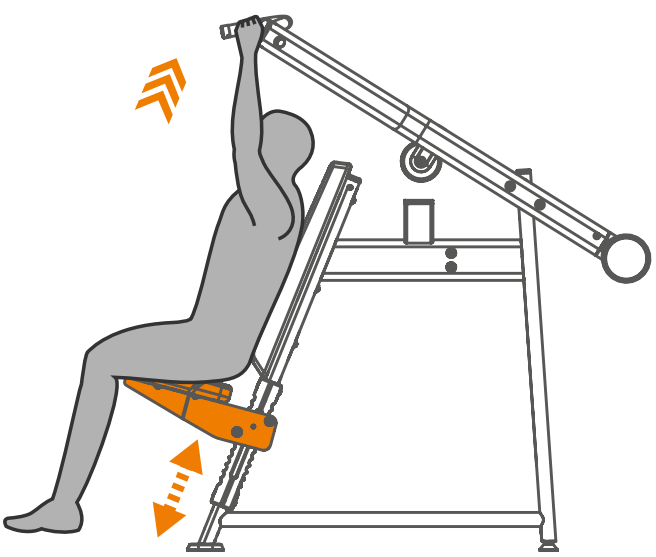



MAINTENANCE

MAINTENANCE

RECOMMENDATIONS

To ensure greater equipment durability, it is important to follow a series of precautions to avoid any problems with the equipment, users, and/or third parties. If any part of the equipment breaks, take it out of service until the compromised part has been properly repaired.

CLEANING

Weekly, clean the equipment using a soft nylon brush. Vacuum underneath the equipment to prevent the accumulation of dirt and dust, which may affect the equipment's operation. Always use water, neutral soap, and a soft cloth to clean the equipment's upholstery before and after training. Allow the equipment to dry completely before starting a new workout. Never use acidic cleaning products. Never pour water on the equipment or apply spray liquids.

COVER

The cover serves as protection for the tower. If it becomes damaged, replace it immediately.

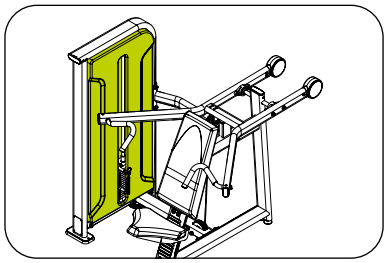

PADDING

In the event of any type of tear, hole, or other damage, replace immediately. For greater durability of the padding, clean it as described in this manual.

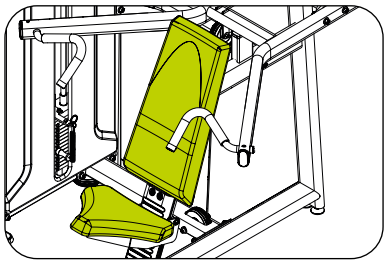

PULLEYS

The pulley allows the steel cable to take the necessary path for performing the exercise, which is why it is extremely important to keep them well maintained. At the slightest sign of wear or damage, contact technical assistance.

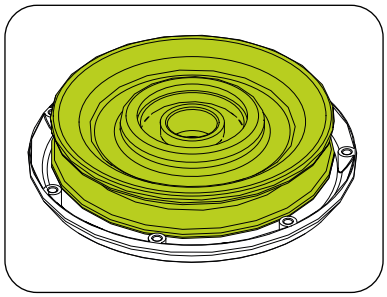

STEEL CABLE LOCK PIN

The steel cable lock pin is designed to prevent the steel cable from coming off the pulley. Therefore, if any of the pins are damaged, broken, or loose, they may not hold the steel cable on the pulley, which could cause serious or fatal accidents. It is extremely important to maintain the integrity of the pins. At the slightest sign of wear, contact technical assistance.

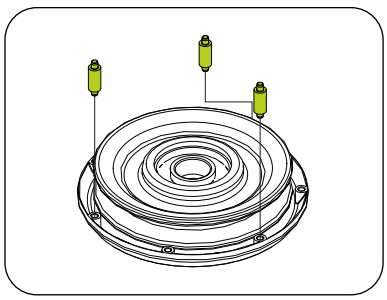

MAINTENANCE

SELECTOR PIN

Always check that the selector pin is not damaged or out of its original shape, as this may prevent it from correctly engaging the weight. If the pin is damaged, contact Technical Assistance.

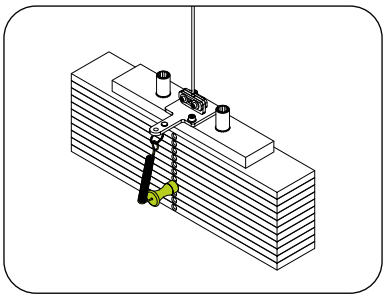

DANGER!

If the selector pin is damaged and used, it may not hold the weights correctly, causing a serious or fatal accident to the user and potentially damaging the equipment.

TOP PLATE

It allows the weights to be selected. At the slightest damage or wear to the part, do not attempt to select the weight. Contact Technical Assistance to have it replaced.

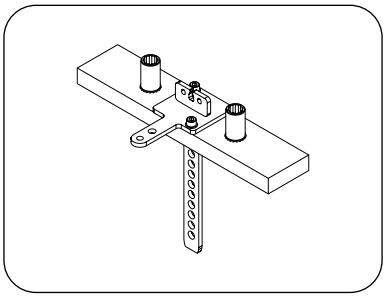

STEEL CABLE LOCK

Always check that the screws are securely fastened to the plates. If the locks are damaged, do not allow the equipment to be used. Contact Technical Assistance to have them replaced.

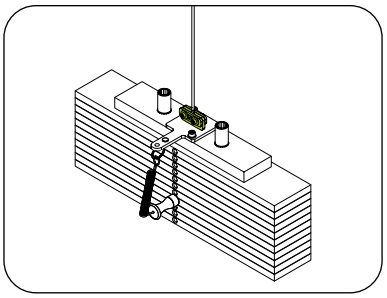

CARABINER

Some models use a carabiner, so it is extremely important to check the condition of the carabiner. At the first sign of wear, deformation, difficulty closing, or anything that may compromise its strength, replace the carabiner immediately.

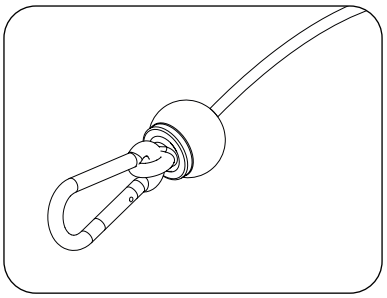

CARABINER REPLACEMENT

For replacement, always use a carabiner supplied directly by MOVEMENT.

If it is not possible to obtain a carabiner supplied by MOVEMENT, use a carabiner that strictly meets the following requirements.

- Composition material: AISI 316 Stainless Steel;
- Maximum closed capacity: 1,600 kg;
- Maximum open capacity: 350 kg.

ATTENTION!

- **Monthly, carefully check the condition of the carabiner;**
- **Do not modify the carabiners in any way;**
- **The carabiner opening must face the weight column.**

GUIDE RODS

For better equipment preservation, it is necessary that the guide rods are always cleaned weekly. Clean using a damp cloth with water or alcohol.

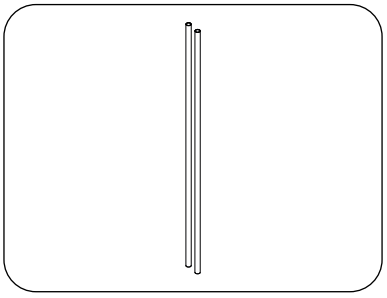

STEEL CABLE

During use of the equipment, the steel cable may become damaged due to improper use or lack of maintenance. Sometimes the steel cable may be damaged even if the damage is not visible. Be attentive and always watch for any type of problem with the cable. Do not use, and do not allow the equipment to be used, if the steel cable is damaged. Below are some examples of a damaged steel cable.

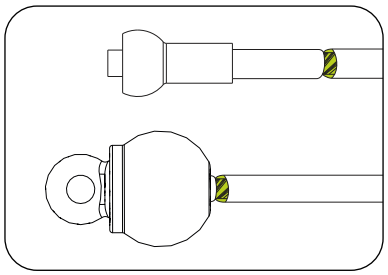

TWISTED STEEL CABLE

Always check the steel cable. If you find any twists, replace the cable immediately.

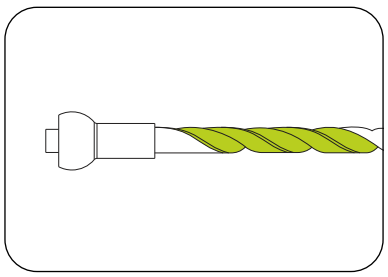

PROTRUSION ON THE STEEL CABLE

If the cable breaks internally, a protrusion may appear on the outside of the cable. Replace the cable immediately.

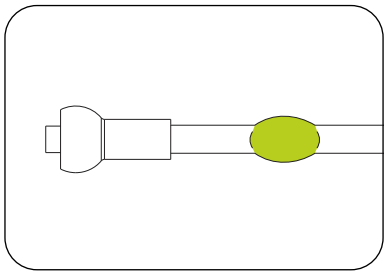

LOOSE STRANDS

Replace any steel cable with exposed strands at the ends.

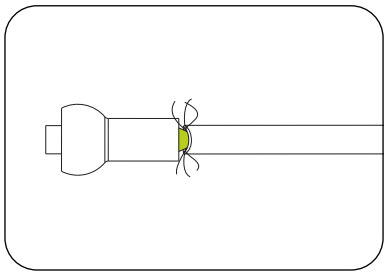

DENTED STEEL CABLE

A dented steel cable or one that is out of its original shape may cause breakage or damage to other parts of the equipment.

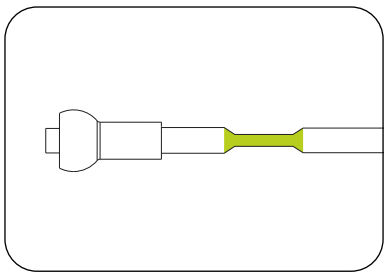

TWISTED STEEL CABLE

A twisted steel cable or one that is out of its original shape may cause breakage or damage to other parts of the equipment.

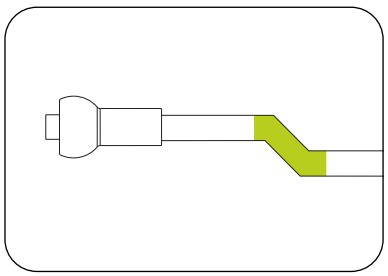

EXPOSURE

Exposure of the steel cable end.

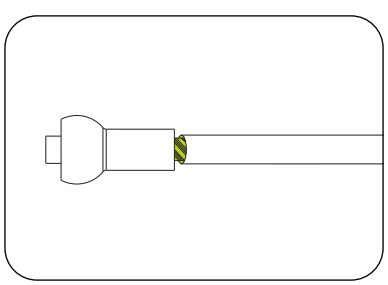

EQUIPMENT MAINTENANCE TABLE

Use the table below to determine the frequency of maintenance.

CHECK	DAILY	WEEKLY	MONTHLY	WHEN NEEDED
CLEANING	Always clean the equipment before and after each workout.			
SCREWS		Retighten the screws if any parts are loose.		
PULLEYS		Check that the pulleys are not damaged or worn. If they are, replace the part.		
LOCK PIN		Check that the pins are not damaged or worn. If they are, replace them immediately.		
TENSIONER			Check that the steel cables are properly tensioned according to the manual's instructions. If not, perform the correct tensioning.	
LOAD MULTIPLIER (when applicable)	Check whether the load multipliers are damaged or worn. If so, replace them.			
STEEL CABLE	Check all steel cables. If they are damaged or broken, replace them immediately.			
SELECTOR PIN	Check whether the selector pin is broken or damaged. If so, replace it immediately.			
COVER		Check whether the cover is damaged or broken. If so, replace it immediately.		
COUNTER (when applicable)				Check if the battery is low. If it is below 20%, replace or recharge it.
PADDING				Check the padding for tears or holes. If found, replace the part immediately.
SEAT		Check whether the seat adjustment engages perfectly. Also check all other adjustments on the equipment. If any adjustment is not working properly, replace the part. Check the scissor mechanism springs. If there is any noise, lubricate them with spray grease.		
HANDLES		Check that the handle is not damaged. If it is, replace it immediately.		Check that the weights are sliding correctly on the guide rods and that they are properly selected. If not, replace the part immediately.
PREVENTIVE MAINTENANCE				Every 2 months, contact an Authorized Service Center to perform preventive maintenance on the equipment.

Any questions can be answered through our customer service center at 0800-7724080. To find an Authorized Service Center, visit http://movement.com.br/assistencia-tecnica and allow the browser to access your location to help you find the nearest authorized service center.



WARRANTY

LIMITED WARRANTY - STRENGTH TRAINING LINE

Read the warranty terms and conditions carefully before using the equipment.
By using the equipment, you agree to abide by the following warranty terms and conditions.

Brudden Equipamentos Ltda., the manufacturer of Movement products, warrants that new equipment will be free from defects in materials and workmanship for the periods established below.
The warranty periods begin on the date of the purchase invoice issued by the Factory or an authorized retailer.

This warranty applies only to defects identified within the timeframes below and only to the original purchaser of the product. To exercise the warranty, the purchaser must contact the nearest authorized Technical Support center (list available at www.movement.com.br/assistencia-tecnica) within 30 days of discovering the non-conformity and make the equipment available for inspection.

90 days	Labor
6 months	Selector pins / knobs / thermoplastic covers and finishes / labels / upholstery / handles and steel cables.
1 year	Mechanical parts and components / pulleys / carabiners / bearings / springs / fastening components / general paint (including chrome-plated and zinc-plated items) / electronic components (excluding batteries).
3 years	Tower, weight stack, chassis, and other metal structures (excluding paint and other surface treatments).

TERMS AND RESTRICTIONS

The product is with the original purchaser and accompanied by the original proof of purchase (sales invoice);

- It has not been subject to: accidents, improper or negligent use, incorrect operation, abuse, improper transportation or storage, maintenance not in accordance with the specifications contained in the instruction manual, improper service, or modification not performed by Movement;
- Replacement parts used are supplied by Movement;
- Claims are made within the warranty period.
- Manufacturing defects are identified within the warranty period.
- This warranty does not cover damage or failures in equipment caused by failure to perform basic and necessary maintenance as described in the manual.

THE WARRANTY DOES NOT APPLY IN THE FOLLOWING CASES:

- Products repaired or modified by unauthorized third parties without prior written authorization from Movement;
- Products used in locations with large temperature and humidity variations, such as saunas or near heated swimming pools, or subject to direct sea air exposure;
- Damage and non-conformities caused by the use of parts and components not approved by the manufacturer;
- Damage to electronic/electrical parts caused by electrical discharges or large voltage variations from the mains supply outside the range indicated in the instruction manual, or failure to perform basic and necessary preventive maintenance as described in the manual;
- Travel fees charged by authorized technical assistance for service calls related to installation, usage instruction, or equipment repair, even within the warranty period.

GENERAL WARRANTY CONDITIONS

- Movement Warranty service can be requested directly from the factory or from an Authorized Technical Assistance Center. See the list at www.movement.com.br/assistencia-tecnica.
- Expenses arising from transport of the product to a technical assistance center or the travel (technical visit) by an authorized assistant shall be borne by the purchaser, regardless of whether the product is covered by this warranty.
- The responsibility of this warranty is limited exclusively to the repair, modification, or replacement of the supplied product.
- Movement is not liable for damage to persons, third parties, other equipment, or facilities, nor for lost profits or any consequential damages.
- Movement reserves the right to discontinue the manufacture of the equipment at any time without prior notice, to modify its specifications, and to introduce improvements, without incurring the obligation to make such improvements to previously manufactured products.

Movement reserves the right to discontinue the manufacture of the equipment at any time and without prior notice, modify its specifications, and introduce improvements, without incurring the obligation to implement such improvements in products manufactured previously.

CUSTOMER SERVICE
Cx. Postal 11 - CEP 17586-202 - Pompeia - SP - Tel. 0800-7724080
falecom@movement.com.br

Manufactured by:
BRUDDEN EQUIPAMENTOS LTDA.
Av. Industrial, 700 Distrito Industrial.
CEP: 17586-202 POMPEIA-SP - BRASIL
CNPJ: 43.061.654/0001-38
www.movement.com.br
falecom@movement.com.br

MOVEMENT

19/10/26

MANUAL DEL PROPRIETARIO

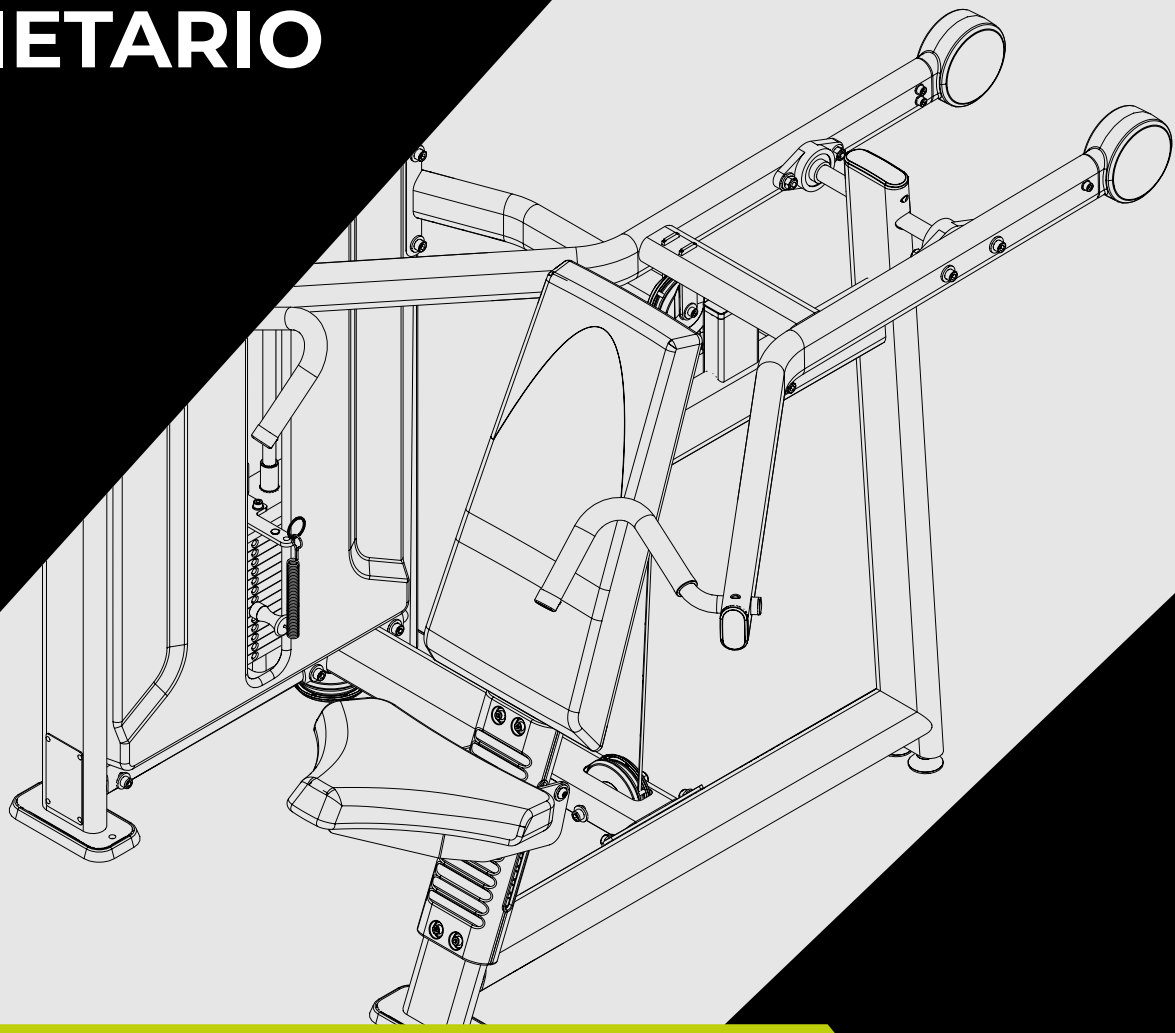

SHOULDER PRESS

**LEIA ATENTAMENTE ESTE MANUAL ANTES DE UTILIZAR O EQUIPAMENTO.
GUARDE-O PARA CONSULTA E REFERÊNCIA FUTURA.**

*READ THIS MANUAL CAREFULLY BEFORE USING THE EQUIPMENT.
KEEP IT FOR FUTURE CONSULTATION AND REFERENCE.*

*LEA DETENIDAMENTE ESTE MANUAL ANTES DE UTILIZAR EL EQUIPO.
GUARDARLO PARA FUTURAS CONSULTAS Y REFERENCIAS.*

MOVEMENT®


MADE IN BRASIL

INTRODUCCIÓN

¡BIENVENIDO A MOVEMENT!

¡Felicitaciones, ahora forma parte del universo MOVEMENT!

Con el objetivo de ofrecer productos, servicios y soluciones innovadoras que respondan a las necesidades de ocio, bienestar y comodidad, despertando a las personas hacia una vida más placentera y saludable, Brudden Equipment Ltda. creó la marca MOVEMENT.

Establecida para desarrollar y producir equipos de gimnasio, la marca Movement se destacó en el mercado brasileño por su tradición en practicidad y durabilidad, lo que convierte a Brudden en un ícono de calidad en los mercados en los que actúa.

Con una amplia inversión en investigación y desarrollo por parte de instituciones reconocidas, MOVEMENT promueve la mejora de la calidad de vida para una amplia gama de perfiles y hábitos, con una fuerte presencia en Residencias, Condominios, Gimnasios, Clubes, Hoteles, Clínicas, Empresas y Organizaciones.

La calidad de los equipos se extiende a los servicios prestados por su amplia red de Puntos Autorizados, distribuidos por todo el territorio nacional, acercando siempre MOVEMENT a usted y su familia, para una vida más saludable y placentera para quienes entrenan usando nuestros equipos y rentable para los inversores.

Visite nuestro sitio web y conozca más sobre lo que nuestra empresa ofrece para mejorar su calidad de vida.

ÍNDICE

INFORMACIÓN SOBRE SEGURIDAD.....5
CONOCIENDO EL EQUIPO 9
MONTAJE DEL EQUIPO.....12
INSTRUCCIÓN OPERACIONAL.....37
MANTENIMIENTO.....40
GARANTÍA 45



INFORMACIÓN SOBRE SEGURIDAD

INFORMACIÓN SOBRE SEGURIDAD

EXPLICACIÓN DE LOS SÍMBOLOS

¡PELIGRO!

- Una declaración precedida de “PELIGRO” contiene información que debe ser puesta en práctica para evitar lesiones físicas graves o la muerte.

¡ATENCIÓN!

- Una declaración precedida de “ATENCIÓN” contiene información que debe ser puesta en práctica para evitar algún daño físico al usuario.

¡CUIDADO!

- Una indicación precedida por la palabra “CUIDADO” contiene información que debe ser puesta en práctica para evitar daños al producto.

Guarde este Manual para consultarlo en el futuro. Lea y comprenda este manual.

¡PELIGRO!

- El mal uso del equipo puede convertirlo en un instrumento peligroso, pudiendo causar lesiones graves o incluso la muerte del usuario. Es extremadamente importante leer y comprender este Manual.
- Antes de utilizar el equipo, lea atentamente este Manual, asegurándose del montaje y uso correctos, bajo riesgo de lesiones graves y muerte del usuario.
- Es RESPONSABILIDAD EXCLUSIVA del comprador de los productos MOVEMENT leer el manual de instrucciones y las etiquetas de advertencia del equipo. También es responsabilidad exclusiva del comprador instruir a los usuarios finales sobre el uso correcto del equipo.
- Los usuarios deben ser supervisados por un profesional calificado, y es responsabilidad del comprador instruirlos correctamente. El uso del equipo en contra de lo establecido en este Manual puede causar accidentes a los usuarios.
- Este equipo no está destinado para ser utilizado por personas con capacidades físicas, sensoriales o mentales reducidas, o falta de experiencia y conocimiento, a menos que hayan recibido instrucciones sobre el uso del equipo y estén bajo la supervisión de un instructor.
- Este equipo está destinado para uso profesional en Gimnasios, Clubes, Estudios, Hoteles y Condominios, siempre bajo la supervisión de un instructor calificado. No está destinado para uso doméstico. En caso de duda, contacte a MOVEMENT.
- Se recomienda que el equipo sea ubicado en un área de acceso controlado. Controlar el acceso al equipo es responsabilidad exclusiva del instructor, así como la supervisión del usuario cuando esté utilizando el equipo.
- NUNCA permita que dos o más personas utilicen el equipo al mismo tiempo.
- No permita que terceros permanezcan cerca del equipo, ya que esto puede causar accidentes.
- No permita que niños, personas con capacidad psicomotriz reducida y animales se acerquen al equipo, debido al riesgo de accidentes graves o fatales.
- No utilice el equipo descalzo, con zapatos de tacón alto o suelas desgastadas. Asegúrese de que no haya piedras adheridas a su calzado.
- No use ropa suelta; evite usar joyas, cadenas, cabello suelto y otros objetos. Use siempre ropa adecuada para el ejercicio físico.
- No utilice el equipo si está enfermo o bajo la influencia de drogas, alcohol o cualquier sustancia que afecte su capacidad psicomotriz.
- Al ajustar cualquier asiento, rodillera, pila de pesas, respaldo o cualquier otro tipo de ajuste, asegúrese de que el pasador o la palanca de ajuste esté completamente insertada en el orificio de ajuste para evitar lesiones.
- El ejercicio incorrecto o excesivo puede causar lesiones graves. Si siente cualquier tipo de dolor, mareos, sensación de desmayo o dificultad para respirar, detenga el ejercicio inmediatamente y consulte a un médico especializado.

EXPLICACIÓN DE LOS SÍMBOLOS

¡PELIGRO!

- Mantenga el suelo alrededor del equipo siempre seco para evitar resbalones y caídas.
- Asegúrese de que el equipo esté correctamente nivelado sobre una superficie plana, alejado de paredes, para mantener el equilibrio y prevenir accidentes o lesiones al usuario.
- NO coloque el equipo sobre pisos pulidos (lisos), ya que esto puede causar inestabilidad.
- Nunca modifique el equipo sin la autorización del fabricante. Las modificaciones o accesorios no autorizados pueden resultar en la pérdida de la garantía, además de causar lesiones graves o fatales al usuario.
- NO utilice ni permita el uso de ningún equipo que esté dañado y/o que tenga piezas desgastadas o rotas.
- Reemplace inmediatamente cualquier cable de acero dañado o desgastado — riesgo de lesión grave o fatal para el usuario. Es responsabilidad exclusiva del instructor verificar el estado del cable de acero.
- Utilice únicamente piezas de repuesto fabricadas y suministradas por MOVEMENT.
- No permita que ninguna persona no autorizada realice el mantenimiento del equipo. MOVEMENT cuenta con centros de servicio autorizados en todo el país. Para localizar el más cercano, visite www.movement.com.br o contáctenos al 0800 772 40 80.
- El mantenimiento preventivo es esencial para garantizar una larga vida útil del equipo y evitar accidentes graves al usuario. Si tiene alguna pregunta sobre el mantenimiento, consulte el capítulo de mantenimiento de este manual.
- El equipo viene con una pila de pesas. No utilice ningún otro tipo de peso para aumentar la carga máxima — riesgo de lesión grave o fatal.
- No utilice ningún pasador selector que no sea el proporcionado con el equipo para bloquear la pila de pesas.
- No permita que el usuario deje caer la pila de pesas en caída libre — riesgo de daños a la estructura del equipo.
- No exceda la capacidad máxima del equipo.
- Inserte completamente el pasador selector en las pesas. La inserción parcial puede causar la caída de las pesas, resultando en daños al equipo y lesiones graves o fatales al usuario.
- Nunca retire el pasador selector cuando la pila de pesas esté en una posición elevada.
- Nunca intente liberar partes o pesas que estén atascadas.
- COMPRENDER cada etiqueta de advertencia es importante. Si tiene dudas, contacte a nuestro servicio al cliente al 0800 772 40 80.
- Si alguna etiqueta de advertencia está dañada, contacte a MOVEMENT inmediatamente para solicitar su reemplazo. Las etiquetas de advertencia están fijadas al equipo y deben ser revisadas antes de usar el producto.
- Las etiquetas de forma triangular representan riesgo para el usuario.



¡PELIGRO!

NO COLOQUE LAS MANOS ENTRE LAS PESAS.

RIESGO DE APLASTAMIENTO.



¡PELIGRO!

NO COLOQUE LAS MANOS ENTRE LAS POLEAS.

RIESGO DE APLASTAMIENTO.



¡PELIGRO!

NO COLOQUE LAS MANOS ENTRE LAS PIEZAS MÓVILES.

RIESGO DE APLASTAMIENTO.



¡PELIGRO!

EQUIPO NO DISEÑADO PARA NIÑOS. MANTENGA A LOS NIÑOS ALEJADOS DEL EQUIPO.

RIESGO DE ACCIDENTES.

INFORMACIÓN SOBRE SEGURIDAD

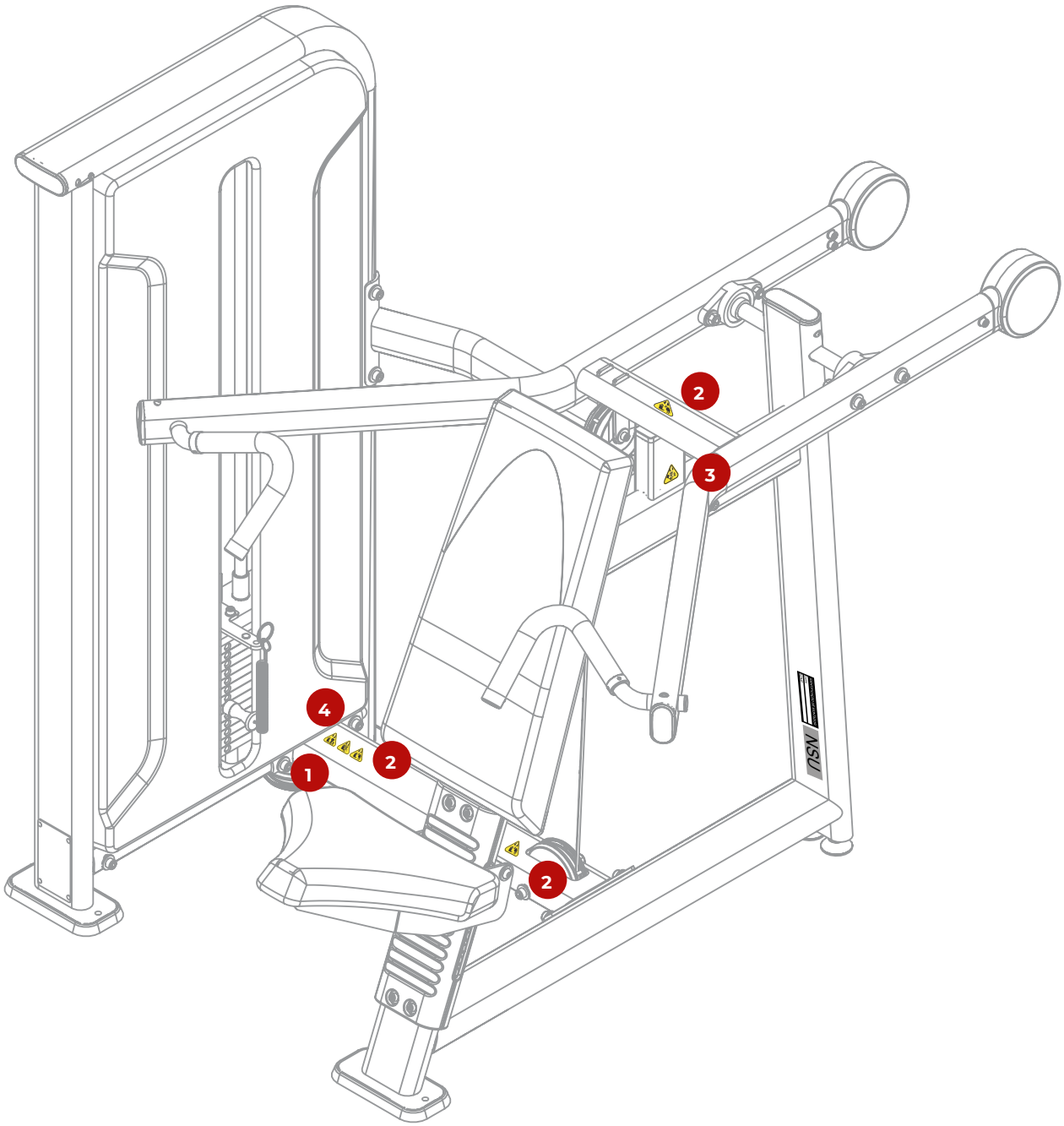

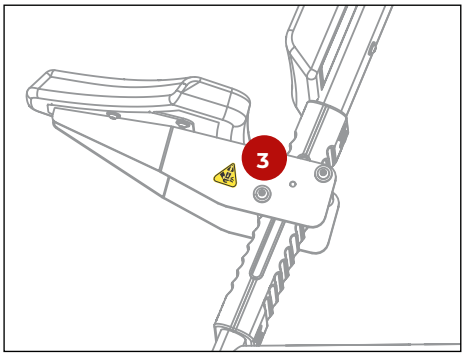

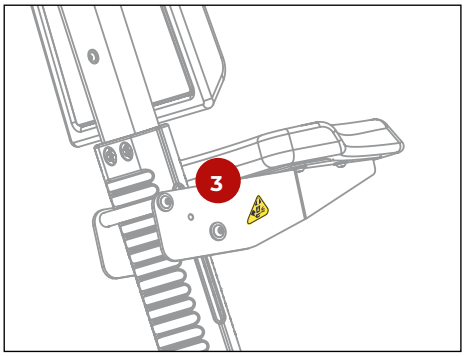

1



2



3



4



CONOCIENDO EL EQUIPO

CONOCIENDO EL EQUIPO

OBJETIVO

La máquina de tríceps está diseñada para el entrenamiento y acondicionamiento físico del usuario mediante el movimiento de extensión de brazos. El equipo cuenta con un apoyo y palancas que el usuario puede empujar para trabajar los músculos del tríceps.

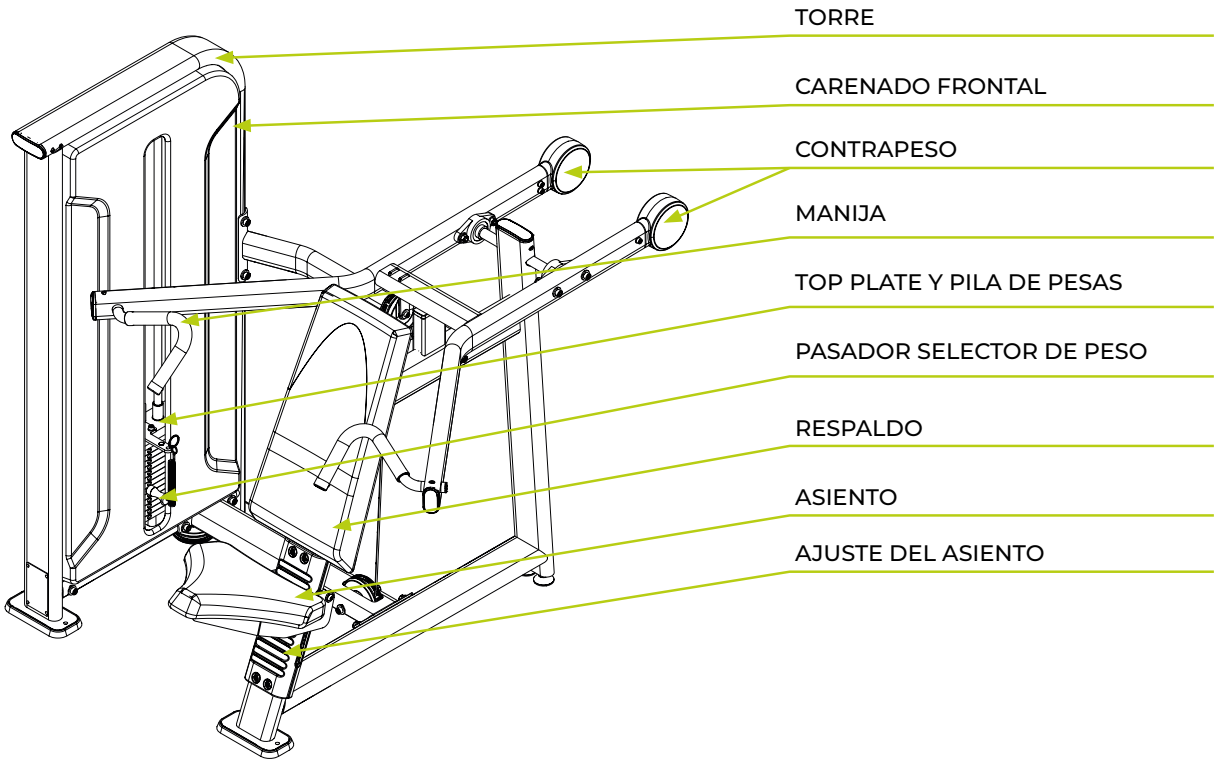

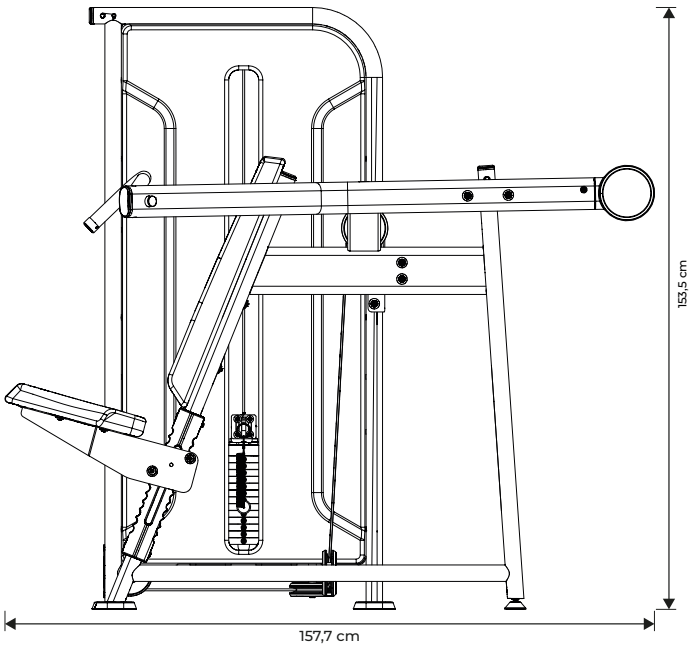

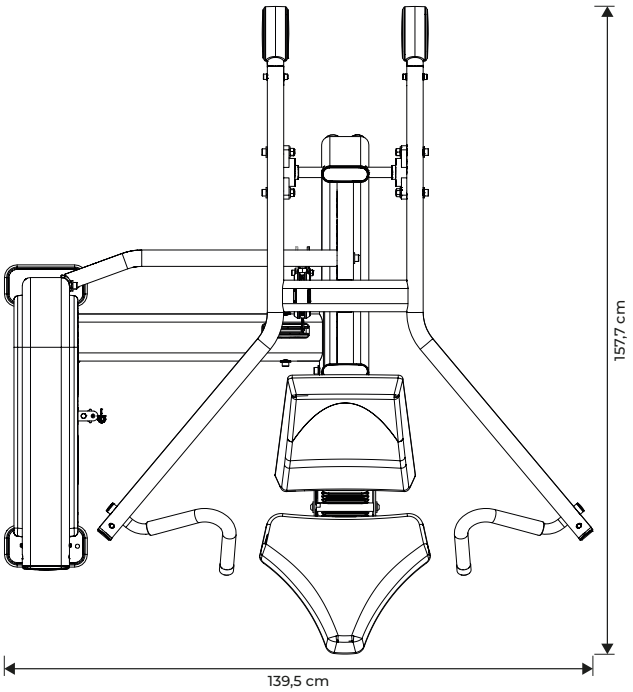

Especificaciones del equipo

Línea	Axis
Peso máximo del usuario	136 kg
Largo	163,5 cm
Ancho	143,4 cm
Altura	177,0 cm (máximo con el brazo completamente extendido, ángulo del brazo de 58° con respecto a la horizontal)
Área ocupada	2,34 m²
Peso del equipo	175,6 kg – versión Light 196,0 kg – versión Heavy
Pila de pesas	1 placa superior y 9 placas de peso – versión Light 1 placa superior y 12 placas de peso – versión Heavy
Carga máxima	66,7 kg – versión Light 87,1 kg – versión Heavy
Torre cerrada	Sí
Poleas cerradas	Sí
Pasadores selectores de peso (portapasadores)	Sí
Calcomanía de instrucciones (cartel)	Sí
Portabotella / portaobjetos	No
Opción de color	No
Opción de cubierta	No
Área de uso recomendada	2,26 m²
Garantía	Véase el capítulo de garantía

MONTAJE DEL EQUIPO

MONTAJE DEL EQUIPO

¡CUIDADO!

Antes de iniciar el ensamblaje de su equipo, es necesario prestar atención a los siguientes cuidados:

- Verifique que el embalaje no esté dañado y que las partes y componentes del equipo no estén estropeados.
- Se recomienda desembalar el equipo en el lugar donde será ensamblado.
- El lugar de montaje debe estar limpio.
- El suelo debe ser plano, nivelado y rígido para evitar inestabilidad del equipo.
- Se recomienda que el equipo sea ensamblado lejos de la humedad y al abrigo de la luz solar, a fin de evitar daños a las partes electrónicas y la carcasa del equipo.

ICONOS

Los iconos tienen la función de instruir buenas prácticas que deben ser seguidas durante el ensamblaje.



Para este ensamblaje se recomienda que sea realizado por dos personas.



No dar el apriete final en los tornillos.



Dar el apriete final en los tornillos.

HERRAMIENTAS

Utilice las siguientes herramientas para el ensamblaje del equipo. La tabla de torque tiene la función de guiar cuánto apriete puede soportar determinado tornillo. La tabla debe ser seguida rigurosamente.

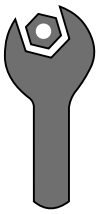

Llave fija

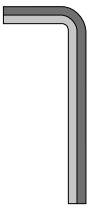

Allen



Traba rosca torque medio



Llave Phillips

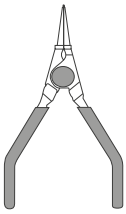

Alicate para anillos elásticos

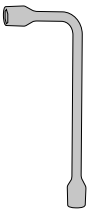

Llave de ruedas

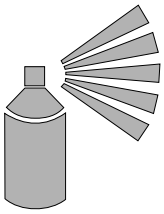

Grasa en spray



Tijeras

Especificación de torque:

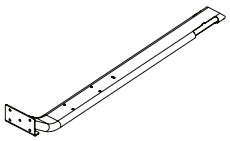

Elementos de fijación en estructuras metálicas

Diámetro [mm]	Torque [N.m]
M6	9 a 12
M8	22 a 29
M10	45 a 48

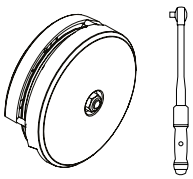

Poleas con o sin cubiertas

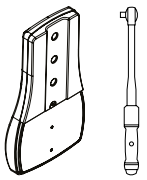

Tapizados con o sin fundas

Torque [N.m]

8 a 10

MONTAJE DEL EQUIPO

LISTA DE COMPONENTES

A

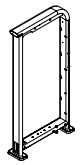

CHASIS DE LA TORRE

B

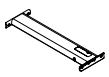

BARRA DE CONEXIÓN INFERIOR

C



BARRA DE CONEXIÓN SUPERIOR

D

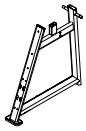

CHASIS PRINCIPAL

E



BRAZOS

F



CONTRAPESO

G



BARRA GUÍA

H



PILA DE PESAS

I



TOP PLATE

J



CABLE DE ACERO

K



SOPORTE DE LA GUÍA DEL CABLE

L



AJUSTE DE ALTURA DEL ASIENTO

M



TAPIZADO DEL ASIENTO

N



CHASIS DEL ASIENTO

O



TAPIZADO DEL RESPALDO

P



CARENADO FRONTAL

Q

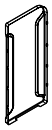

CARENADO TRASERO

MONTAJE DEL EQUIPO

Paso 01

A	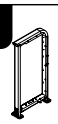	NOMBRE	Chasis de la torre				
B		NOMBRE	Barra de conexión inferior				
C		NOMBRE	Barra de conexión superior				
1		NOMBRE	Tornillo cab. cil. hex. int. - M10x30	Ctd.	4x		
2		NOMBRE	Arandela plana - 10,3x3,0	Ctd.	4x		

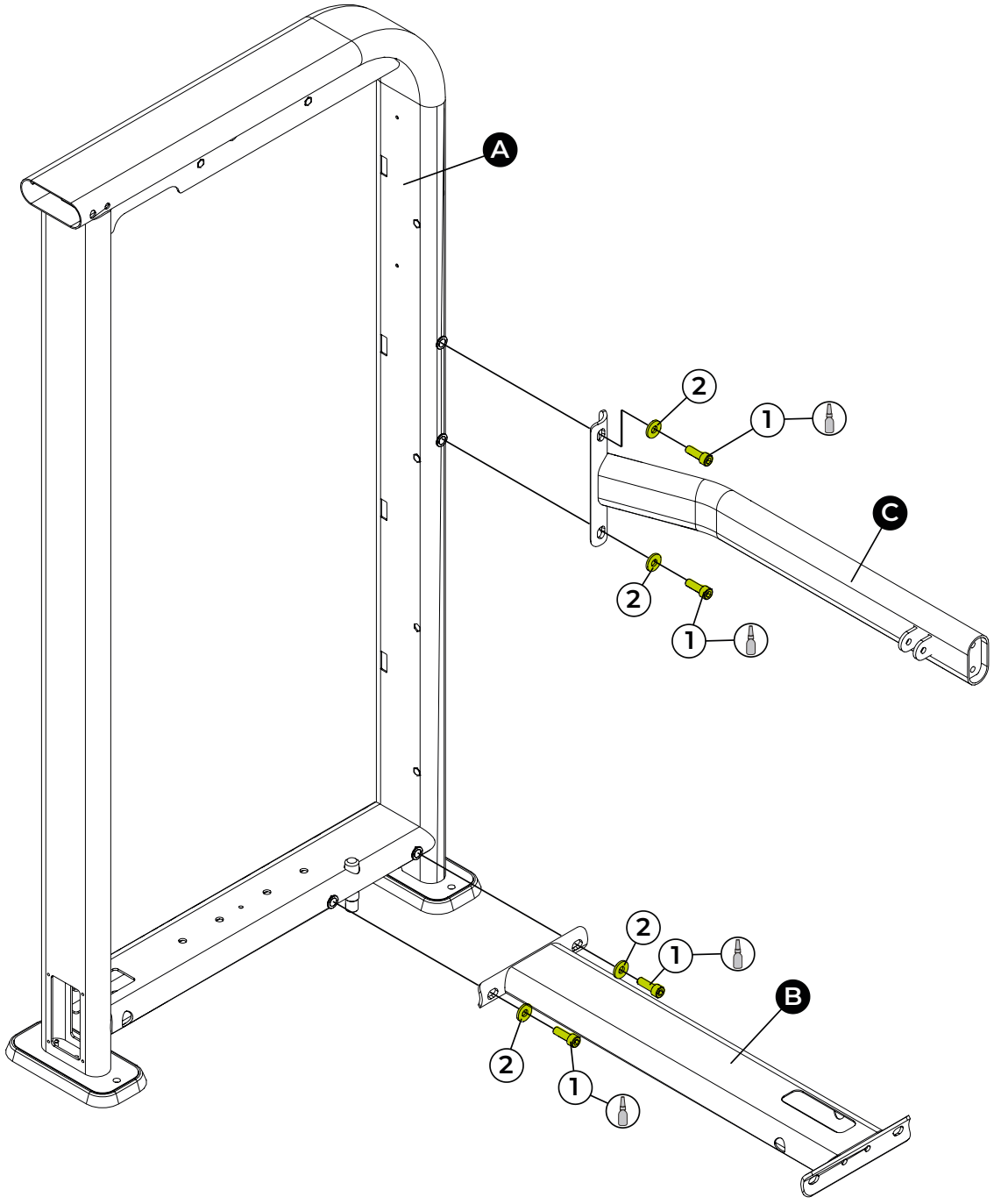

HERRAMIENTAS


Allen n° 8


Traba rosca torque medio



MONTAJE DEL EQUIPO

Paso 02

D	NOMBRE		
	Chasis principal		
1	NOMBRE	Ctd.	
	Tornillo cab. cil. hex. int. - M10x30	2x	
2	NOMBRE	Ctd.	
	Arandela plana - 10,3x3,0	4x	
3	NOMBRE	Ctd.	
	Pie regulable - M10x28	2x	
4	NOMBRE	Ctd.	
	Tuerca hex - M10	2x	
5	NOMBRE	Ctd.	
	Tornillo cab. cil. hex. int. - M10x65	2x	
6	NOMBRE	Ctd.	
	Espaciador	2x	

2

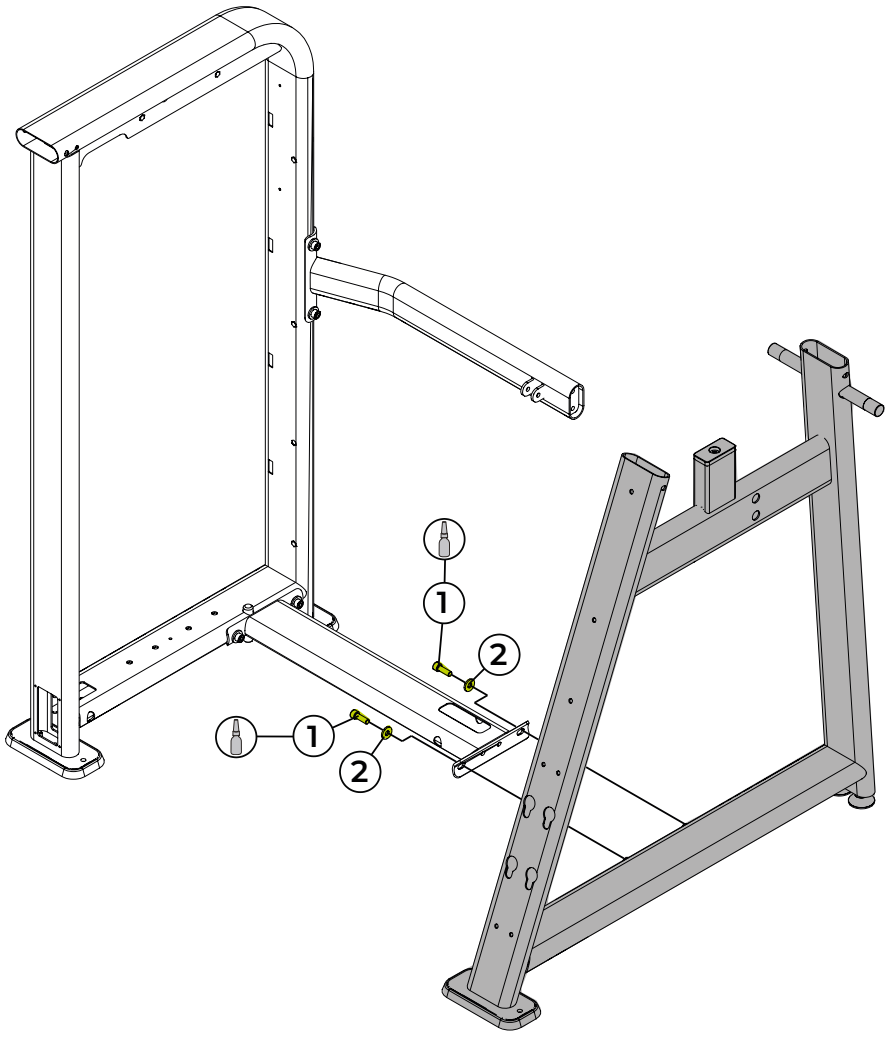

1

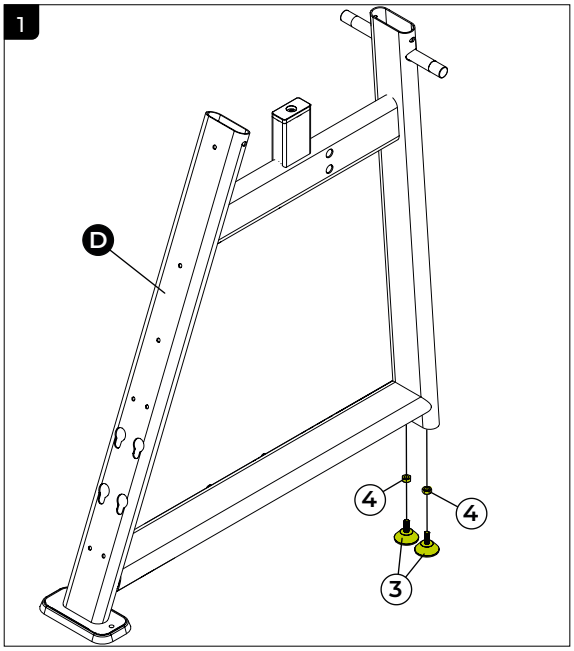

3

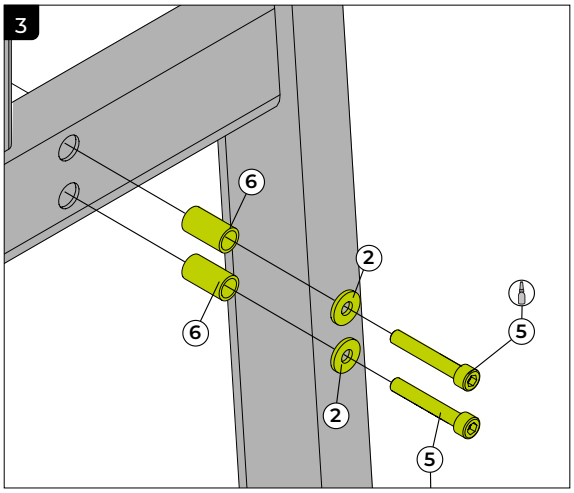

HERRAMIENTAS



Llave fija n° 17



Allen n° 8



Traba rosca torque medio



MONTAJE DEL EQUIPO

Paso 03

	NOMBRE	Ctd.
E	Brazos	
F	Contrapeso	
2	Arandela plana - 10,3x3,0	8x
7	Tornillo cab. cil. hex. int. - M10x70	4x
8	Buje espaciador zincado - Ø15,875	4x
9	Rodamiento	2x
10	Tuerca hex ins. nylon - M10	4x
11	Tornillo cab. cil. hex. int. - M8x20	6x
12	Arandela plana - Ø8,4x1,6	6x
13	Acabamiento - 115x40	2x

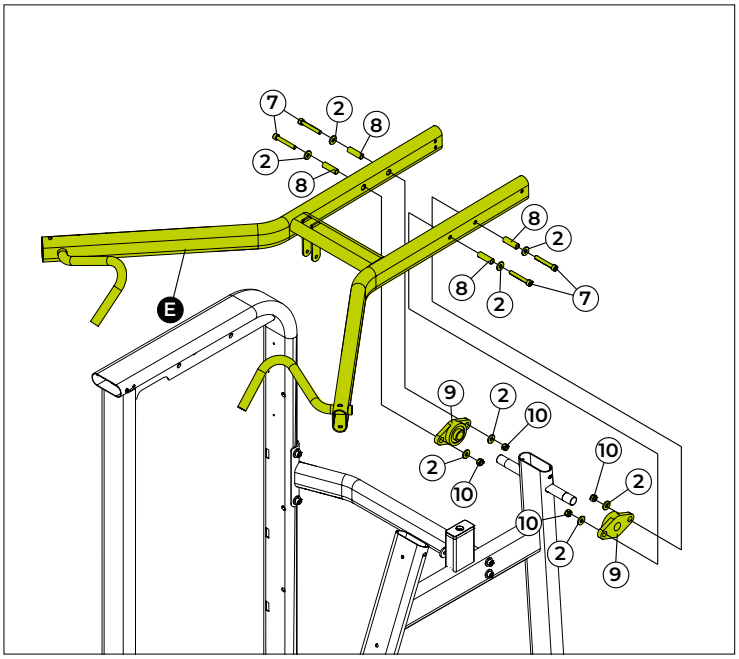

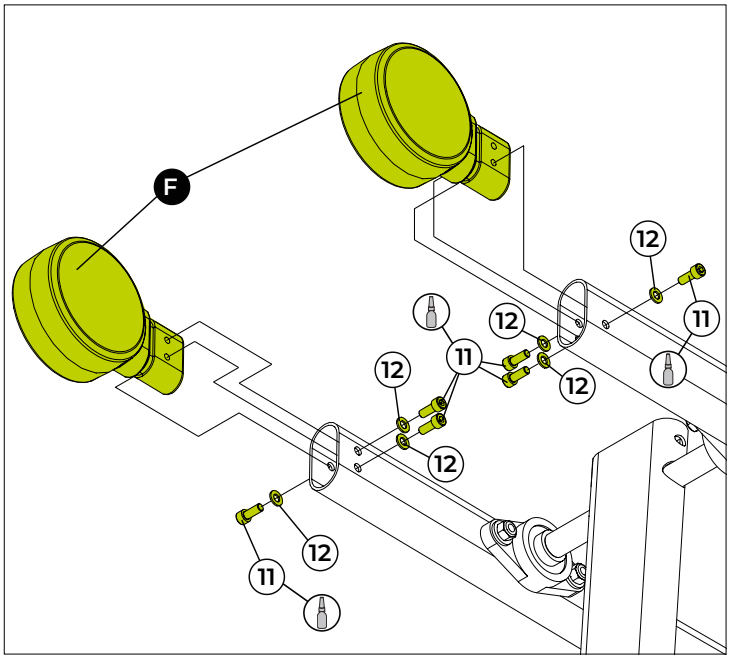

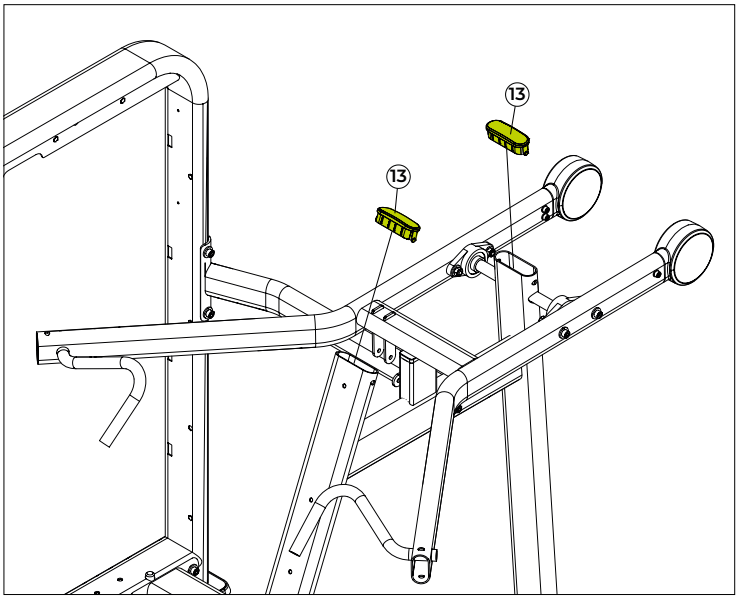

HERRAMIENTAS

Llave fija n° 17 | Allen n° 8 | Traba rosca torque medio

100%

MONTAJE DEL EQUIPO

Paso 04

	NOMBRE	Ctd.
14	Acabamiento	2x
15	Tornillo Allen sin cabeza - M5x5	4x
16	Agarre de la manija	2x
17	Tapón de extremo	2x

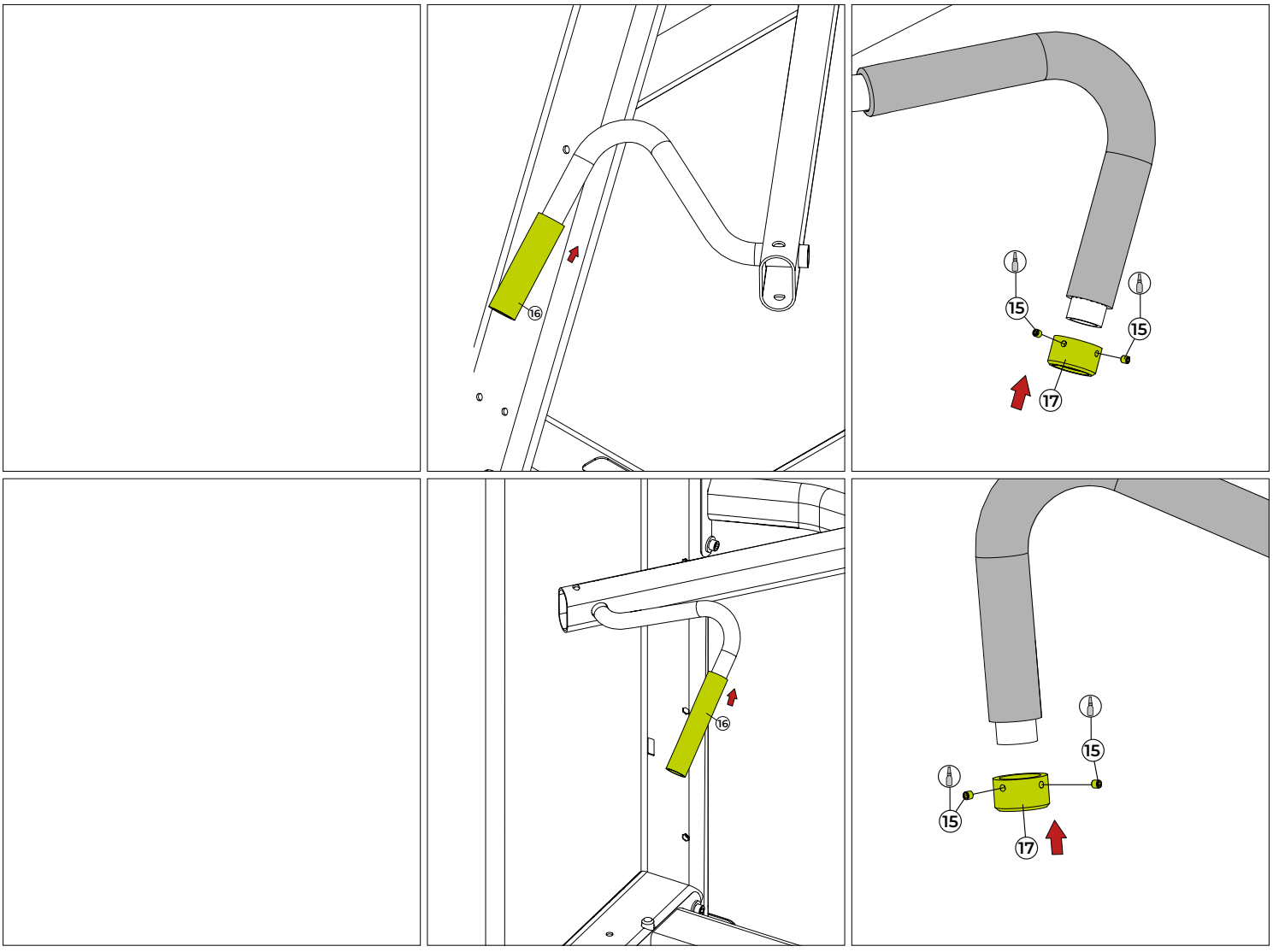

HERRAMIENTAS

Allen nº 4

Traba rosca torque medio

100%

MONTAJE DEL EQUIPO

Paso 05

	NOMBRE	Ctd.
18	Tapón del brazo - 77x40	2x
19	Tapón redondo	2x
20	Tope de peso	2x

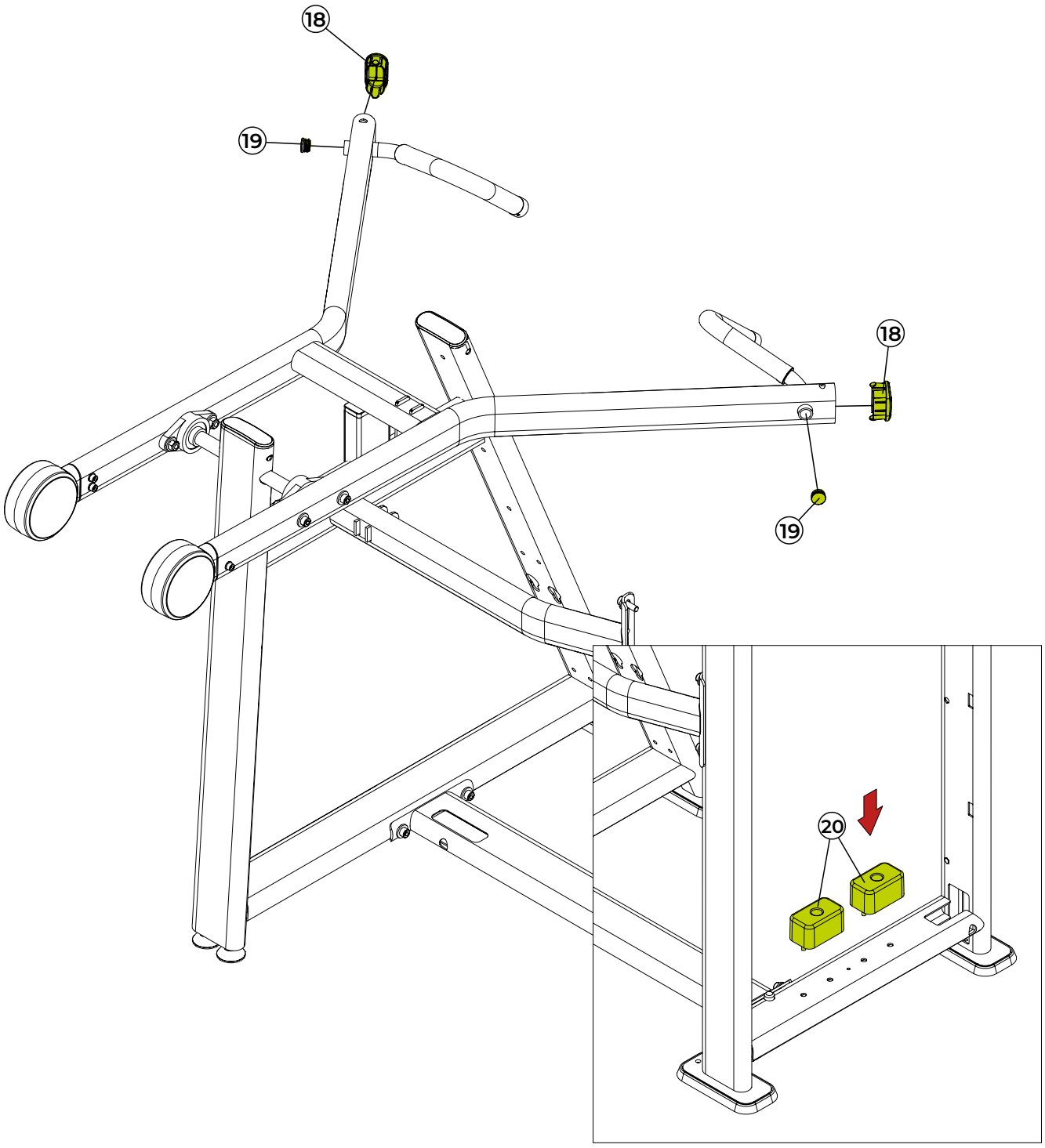

Paso 06 - Nivelación del equipo

⚠ ¡ATENCIÓN!
Después de que todos los tornillos que componen los conjuntos previamente identificados estén posicionados y ajustados, aplique el 100 % del apriete según el par especificado. Nivele el equipo sobre el suelo para evitar cualquier inestabilidad.

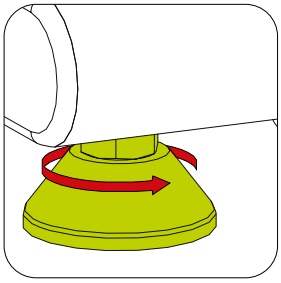

Utilice los pies niveladores para ajustar la alineación. Apriete la tuerca para fijar la posición.

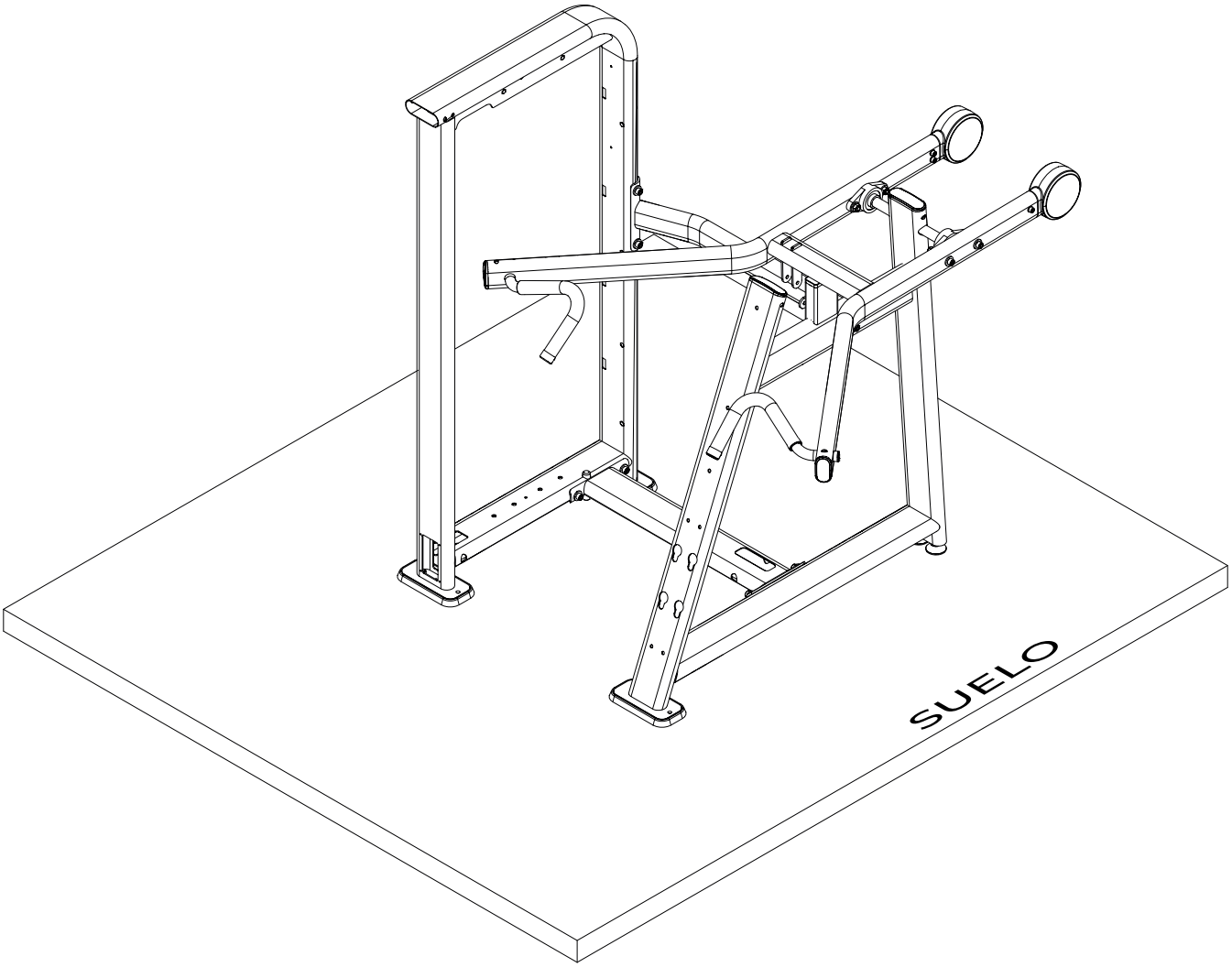

MONTAJE DEL EQUIPO

Paso 07

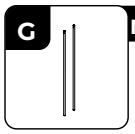 **G** **NOMBRE** Barra guía	 **H** **NOMBRE** Pila de pesas	 **I** **NOMBRE** Top plate

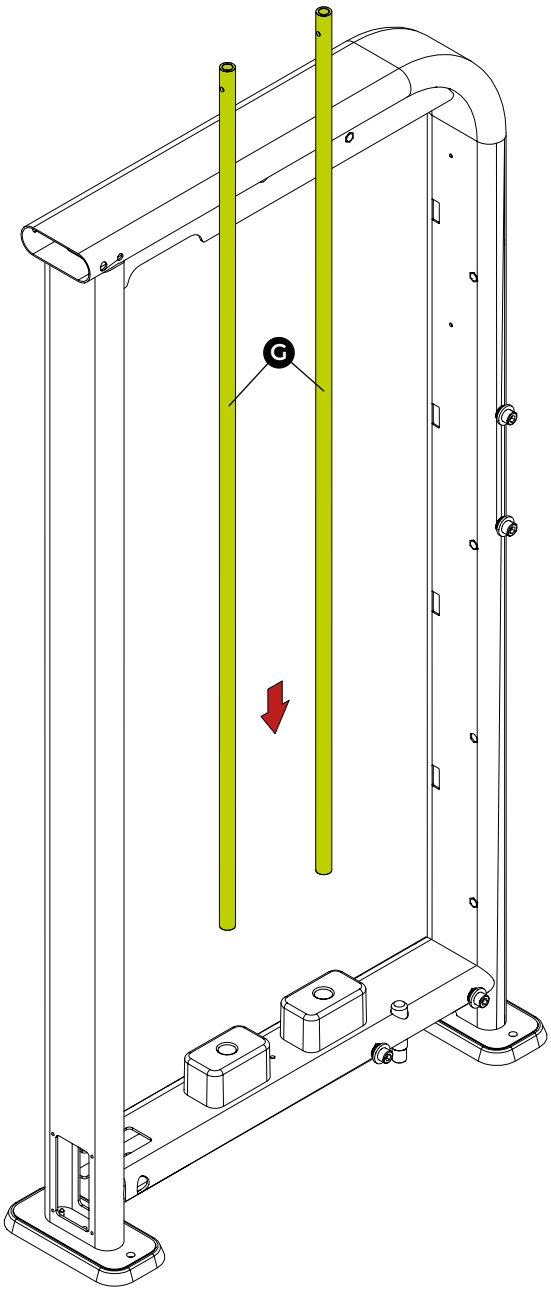

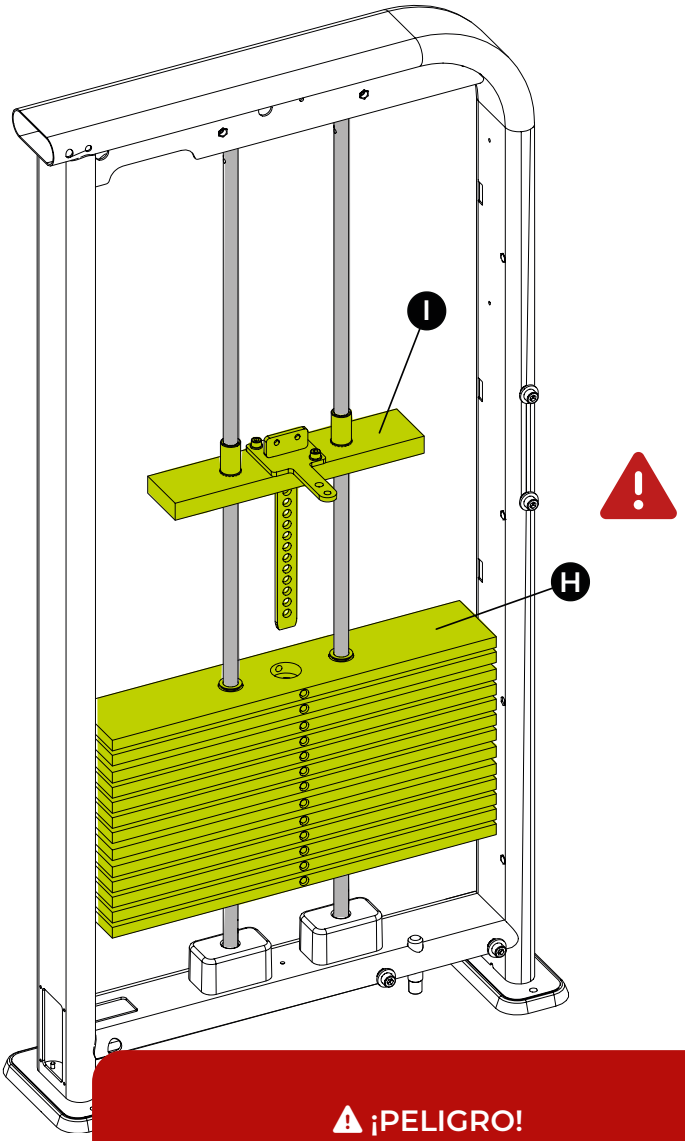

⚠ ¡PELIGRO!

Si es necesario mover o transportar el equipo, no lo haga con la pila de pesas montada. Riesgo de accidente o daños al equipo.

MONTAJE DEL EQUIPO

Paso 08

	NOMBRE	Ctd.
J	Cable de acero	
K	Soporte de la guía del cable	
2	Arandela plana - 10,3x3,0	2x
10	Tuerca hex ins. nylon - M10	1x
21	Tornillo cab. cil. hex. int. - M6x25	4x
22	Arandela plana - Ø6,6x1,6	8x
23	Base reguladora	2x
24	Base del cable	1x
25	Tuerca hex ins. nylon - M6	4x
26	Buje de la polea - Ø19,05	2x
27	Polea con rodamiento fijo	1x
28	Tornillo cab. cil. hex. int. - M10x60	1x

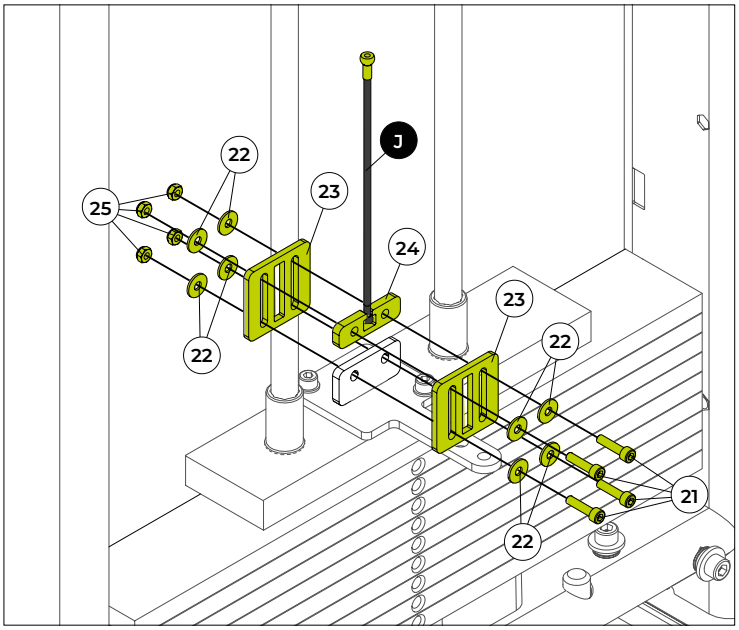

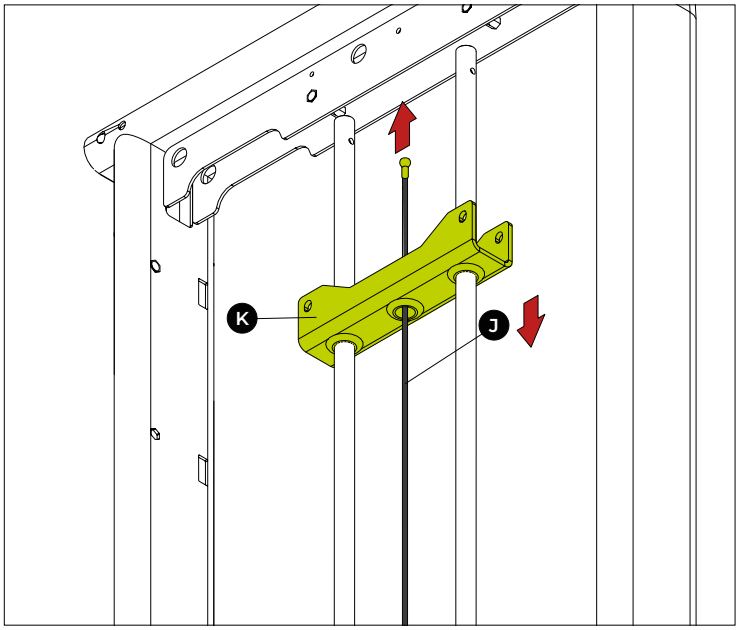

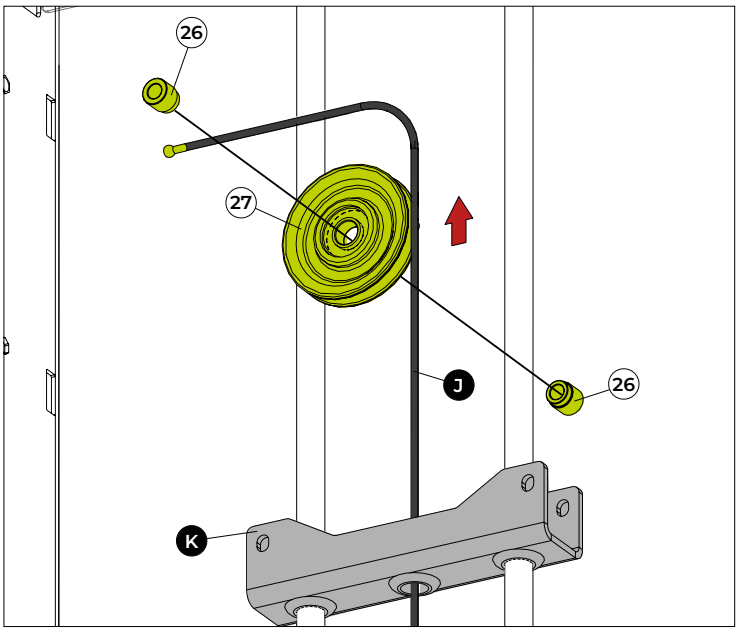

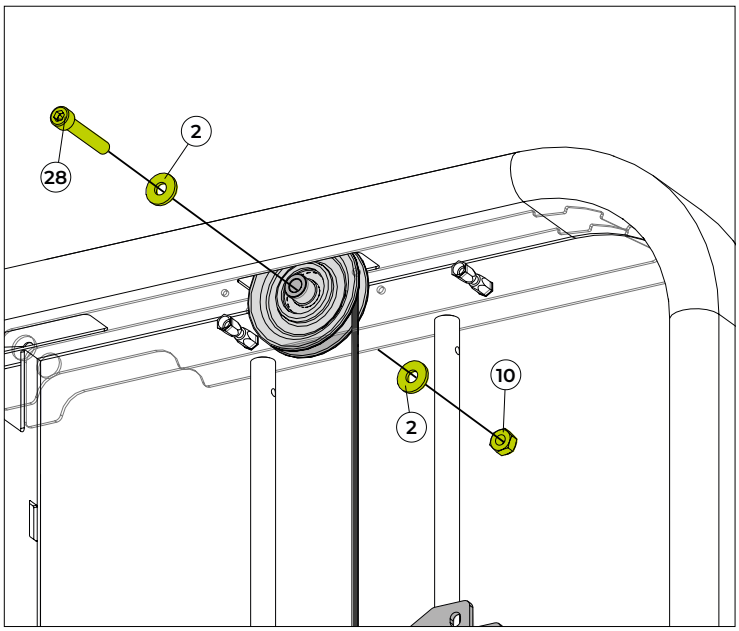

HERRAMIENTAS

Llave fija n° 10 y 17

Allen n° 5 y 8

MONTAJE DEL EQUIPO

Paso 09

	NOMBRE	Ctd.
J	Cable de acero	
K	Soporte de la guía del cable	
25	Tuerca hex ins. nylon - M6	2x
29	Tornillo cab. cil. hex. int. - M5x50	1x
30	Tuerca hex ins. nylon - M5	1x
31	Tornillo cab. cil. hex. int. - M8x25	4x
32	Arandela plana - 08,4x2,0	4x
33	Tornillo cab. cil. hex. int - M6x40	2x
34	Traba de la barra de pesas - Ø19	4x

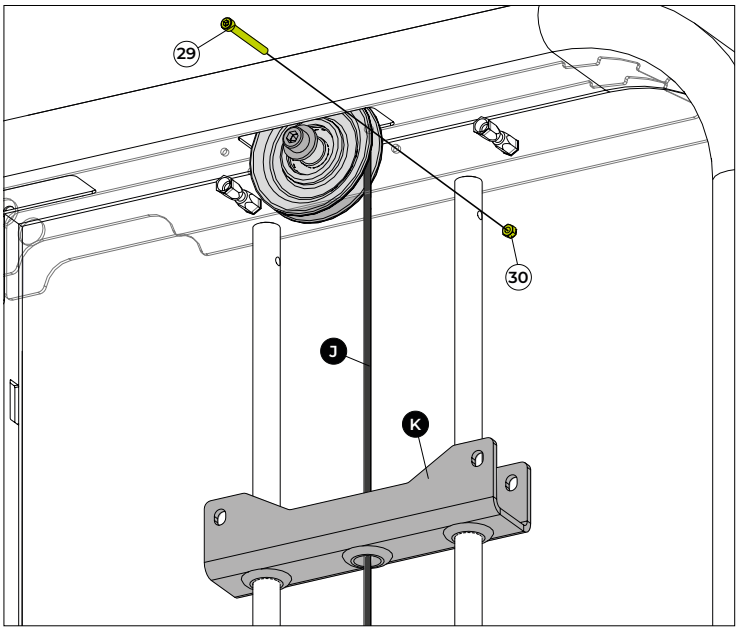

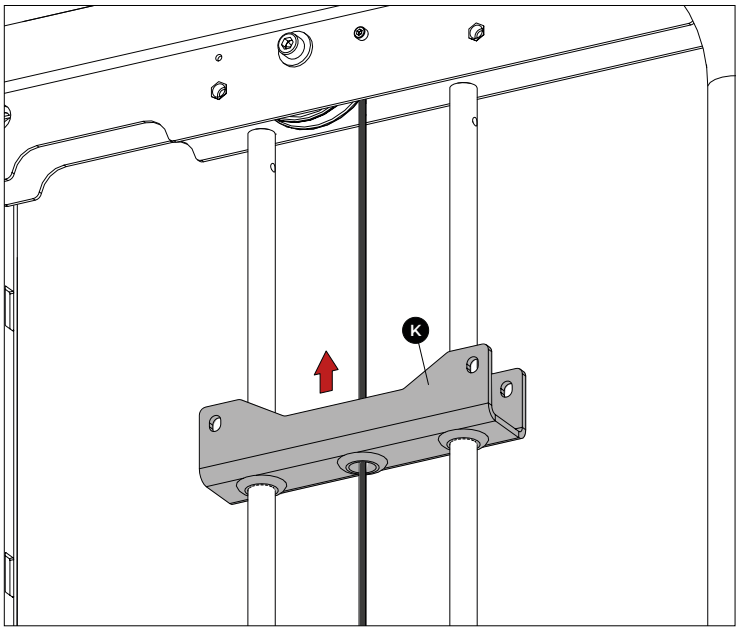

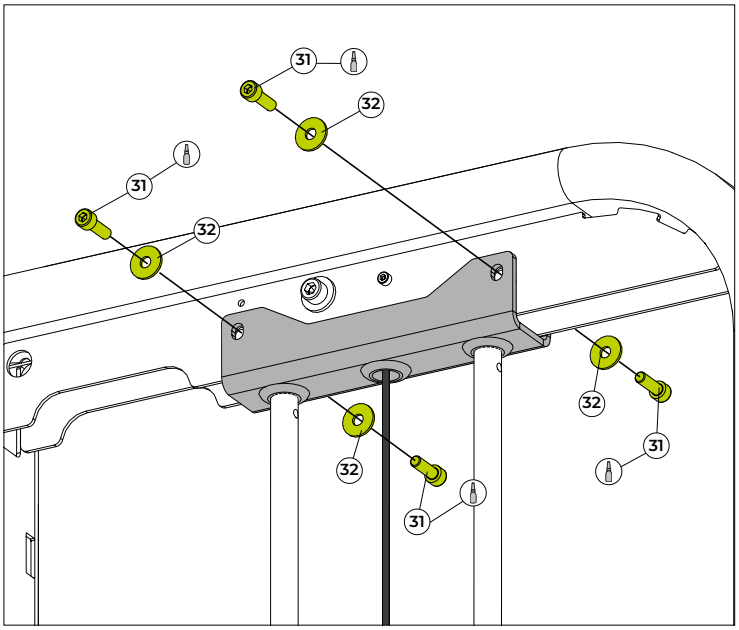

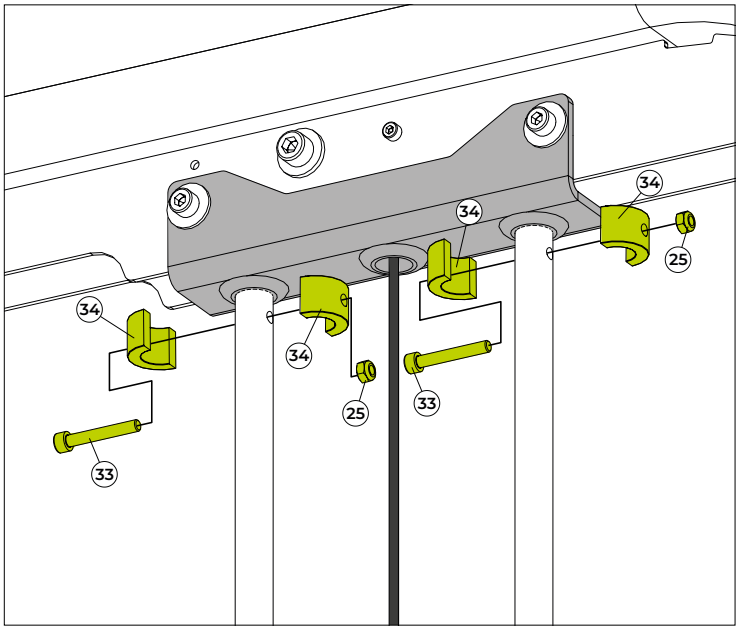

HERRAMIENTAS


Llave fija nº 8


Allen nº 4 y 6


Traba rosca torque medio



MONTAJE DEL EQUIPO

Paso 10

	NOMBRE	Ctd.
J	Cable de acero	
2	Arandela plana - 10,3x3,0	2x
10	Tuerca hex ins. nylon - M10	1x
13	Acabamiento - 115x40	1x
26	Buje de la polea - Ø19,05	100x
27	Polea con rodamiento fijo	1x
35	Anillo de retención del eje - Ø08	2x
36	Eje limitador	1x

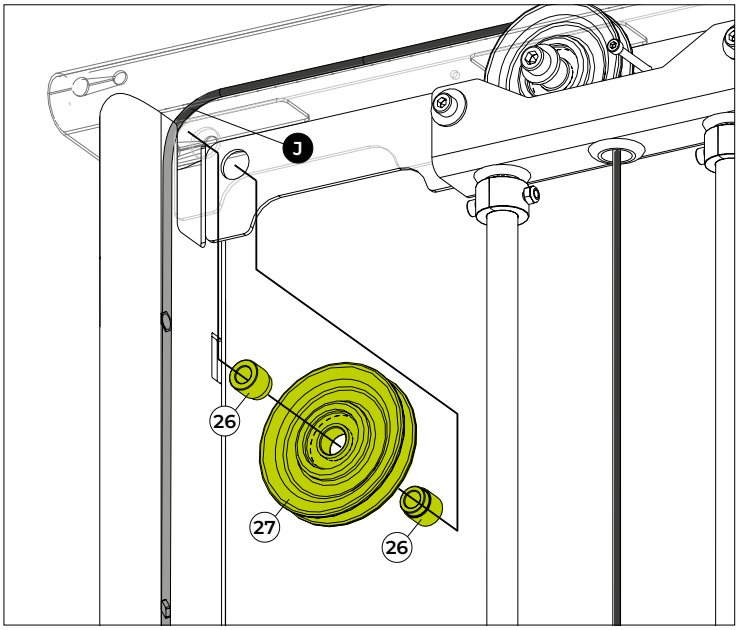

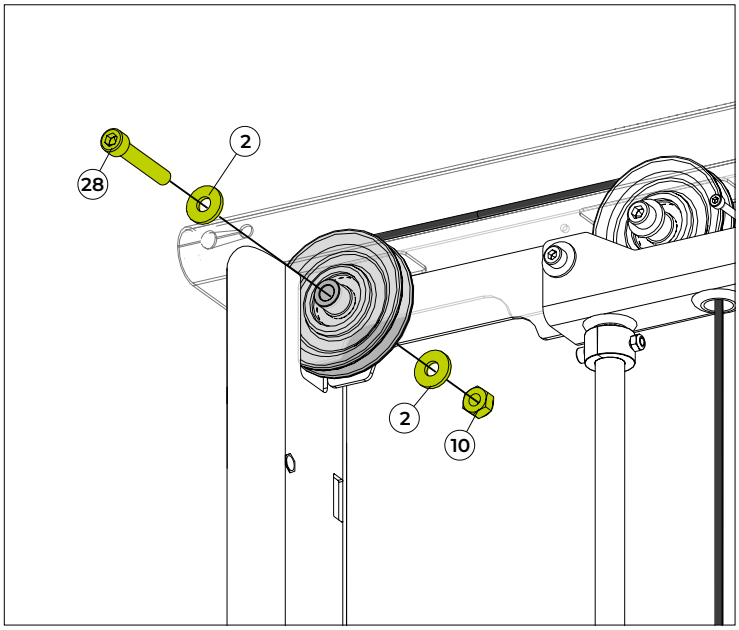

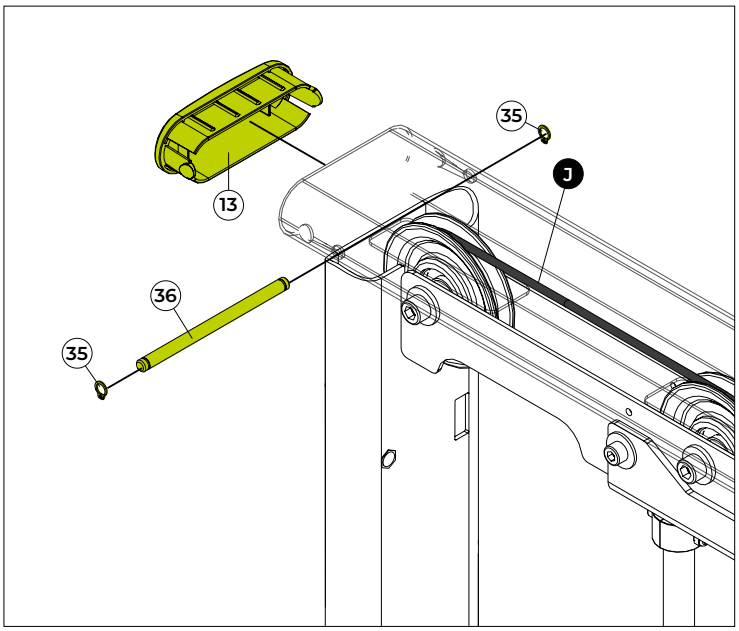

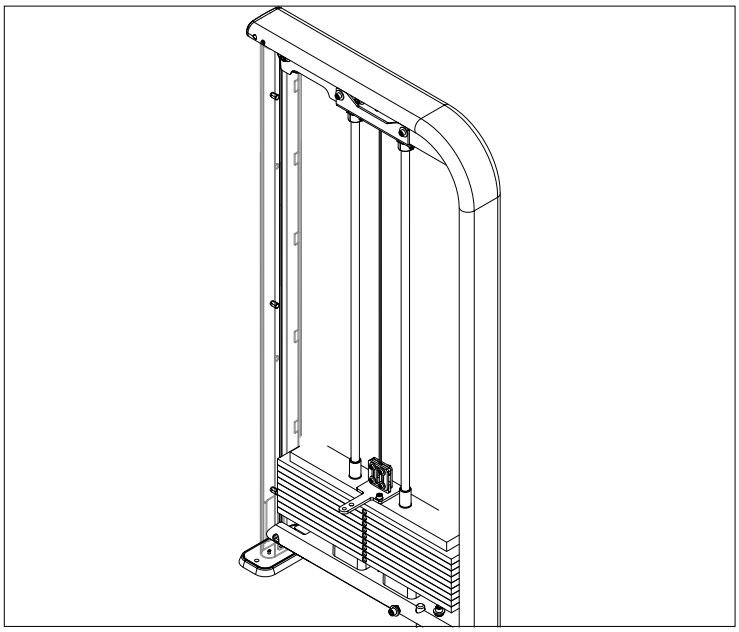

HERRAMIENTAS



Alicate para anillos elásticos | Llave fija n° 17 | Allen n° 8

100%

MONTAJE DEL EQUIPO

Paso 11

	NOMBRE	Ctd.
J	Cable de acero	
10	Tuerca hex ins. nylon - M10	1x
27	Polea con rodamiento fijo	1x
37	Acabamiento	2x
38	Pasador de traba del cable de acero	3x
39	Buje de la polea	2x
40	Tornillo cab. cil. hex. int. - M10x30	100x
41	Protector de la polea	1x
42	Pasador de traba	4x

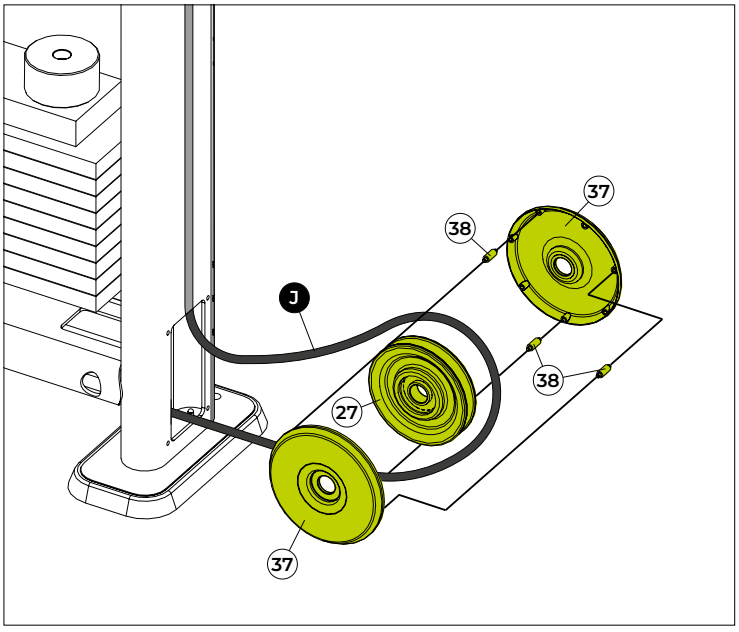

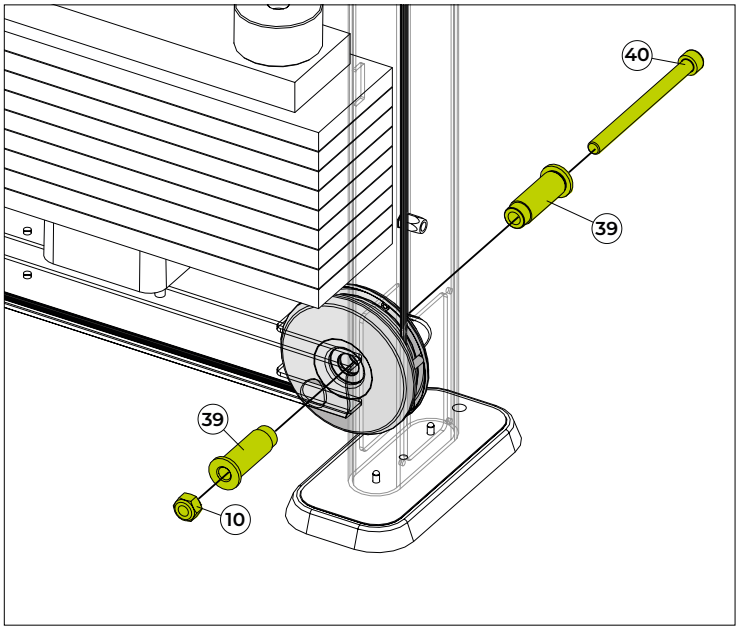

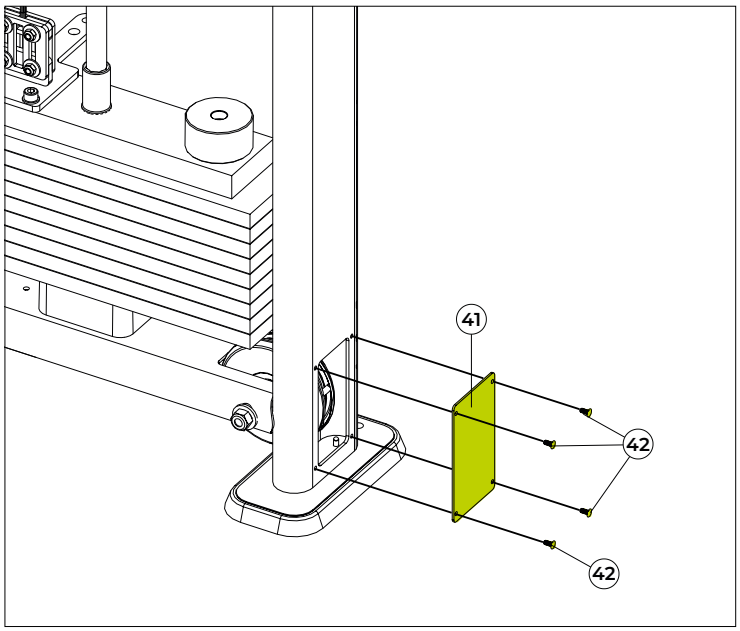

HERRAMIENTAS

Llave fija n° 17

Allen n° 8

100%

MONTAJE DEL EQUIPO

Paso 12

	NOMBRE	Ctd.
J	Cable de acero	
10	Tuerca hex ins. nylon - M10	1x
11	Tornillo cab. cil. hex. int. - M8x20	1x
27	Polea con rodamiento fijo	2x
37	Acabamiento	4x
38	Pasador de traba del cable de acero	5x
40	Tornillo cab. cil. hex. int. - M10x30	1x
43	Buje - 76,62mm	1x
44	Buje - 43,95mm	1x

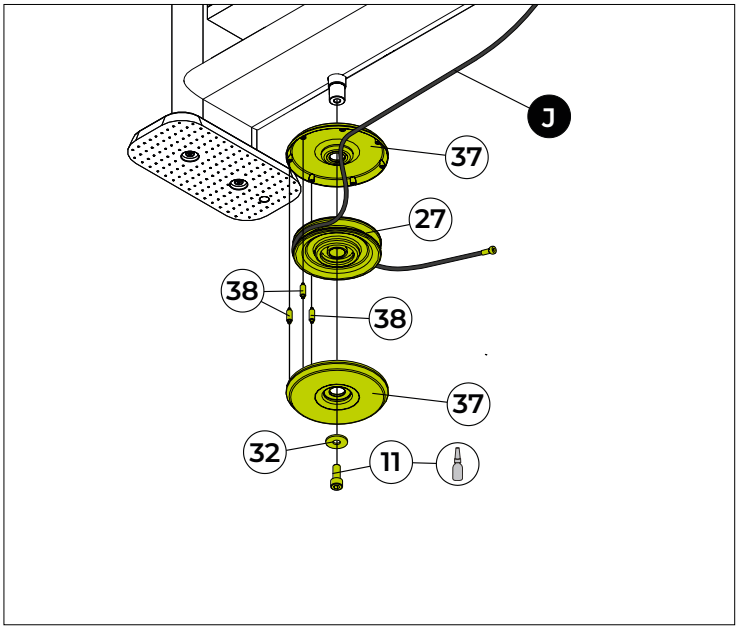

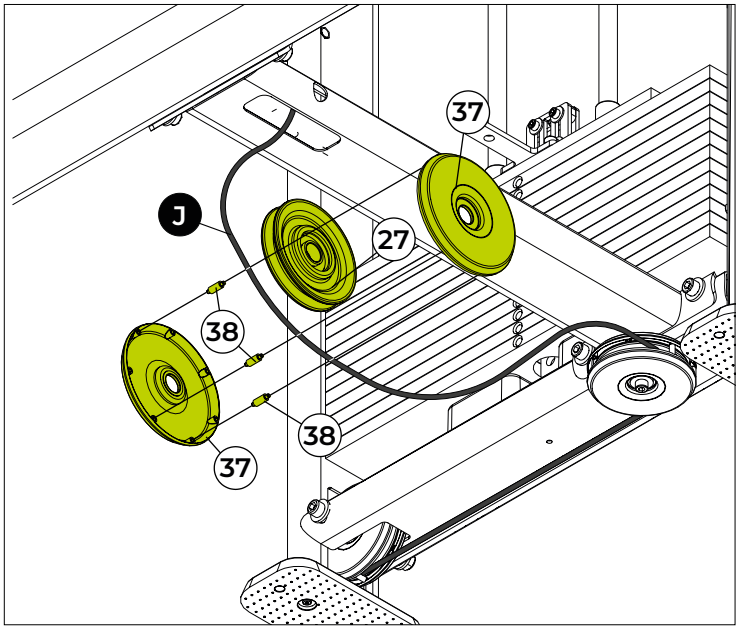

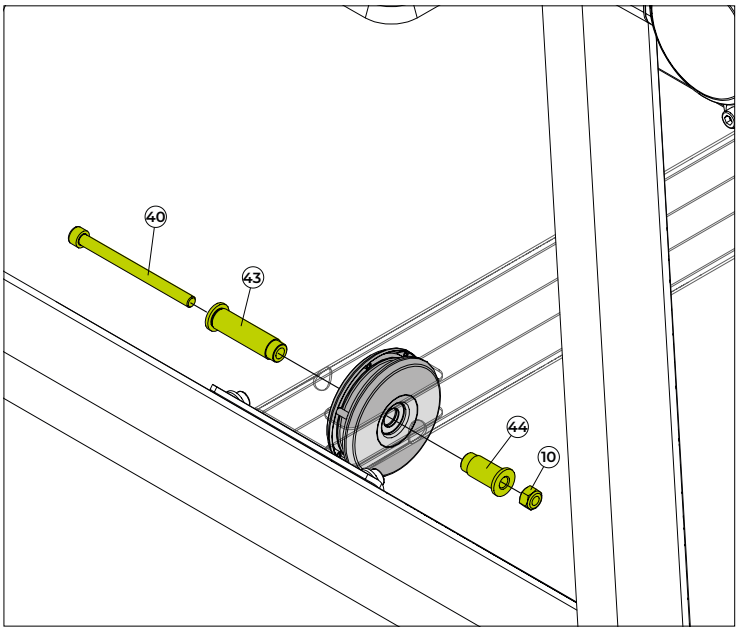

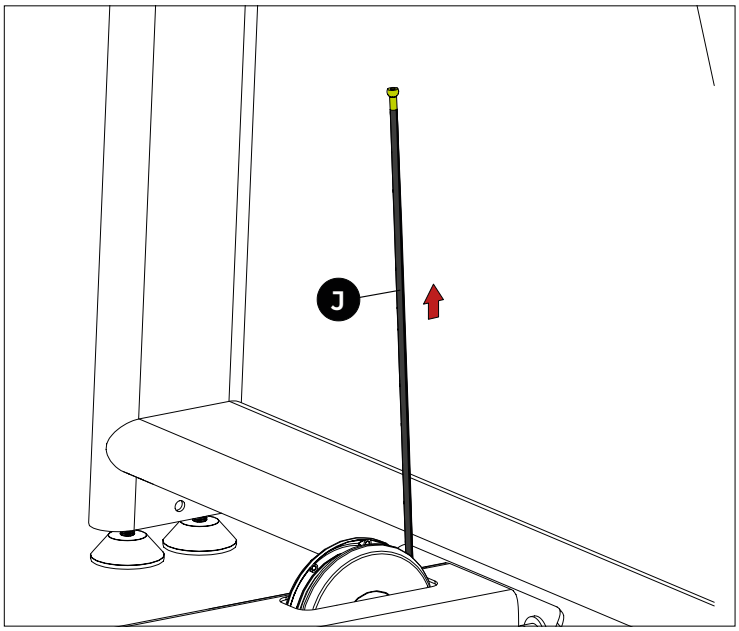

HERRAMIENTAS

Llave fija n° 17 | Allen n° 6 y 8 | Traba rosca torque medio

100%

MONTAJE DEL EQUIPO

Paso 13

	NOMBRE	Ctd.
J	Cable de acero	
27	Polea con rodamiento fijo	1x
32	Arandela plana - 08,4x2,0	2x
38	Pasador de traba del cable de acero	3x
45	Buje espaciador	2x
46	Cubierta de la polea biselada	2x
47	Tornillo cab. cil. hex. int. - M8x55	1x
48	Tuerca hex ins. nylon - M8	1x

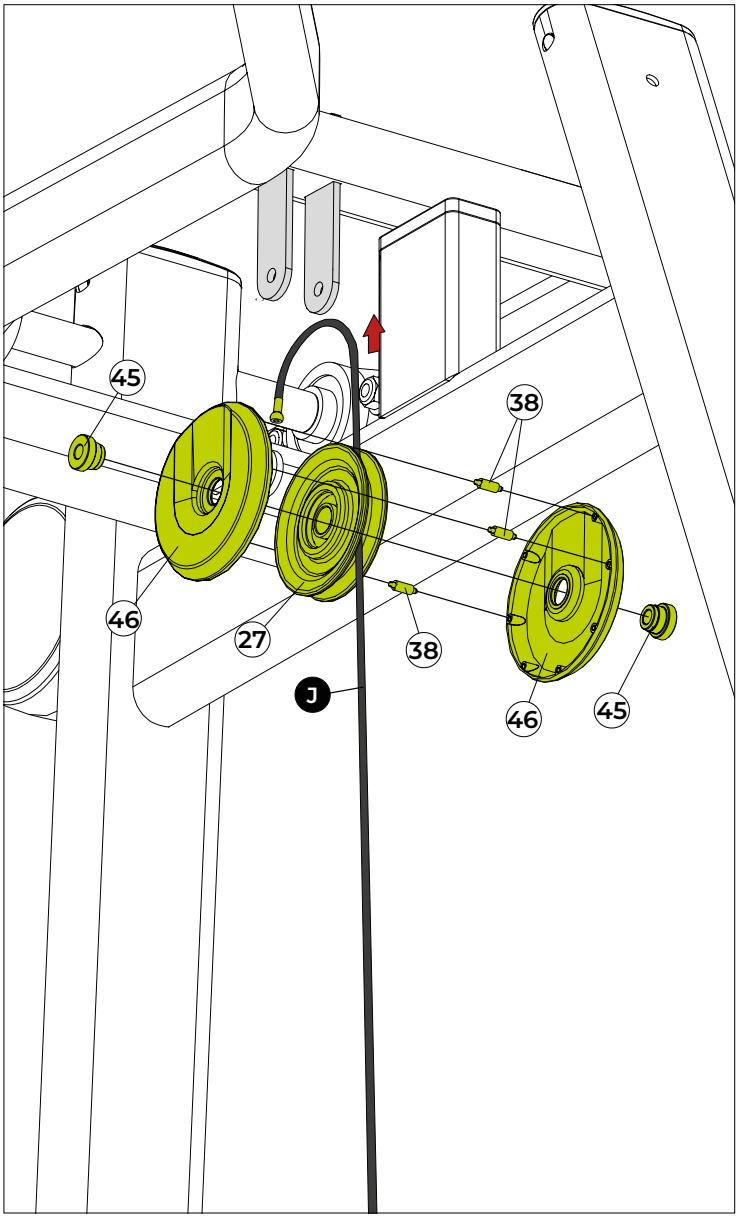

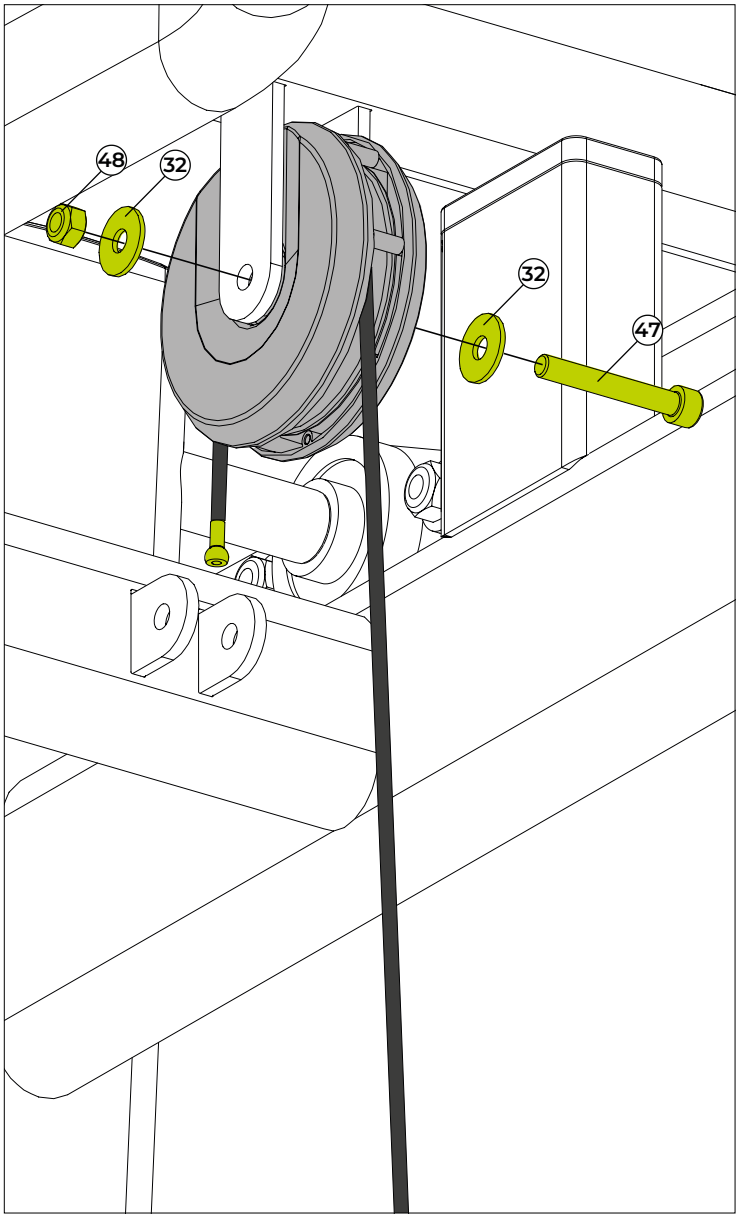

HERRAMIENTAS

Llave fija n° 13 | Allen n° 6

100%

Passo 14

	NOMBRE	Ctd.
J	Cable de acero	
48	Tuerca hex ins. nylon - M8	1x
49	Soporte del cable de acero	1x
50	Buje deslizante de plástico	1x
51	Arandela plana - M8	2x
52	Tornillo cab. cil. hex. int. - M8x45	1x

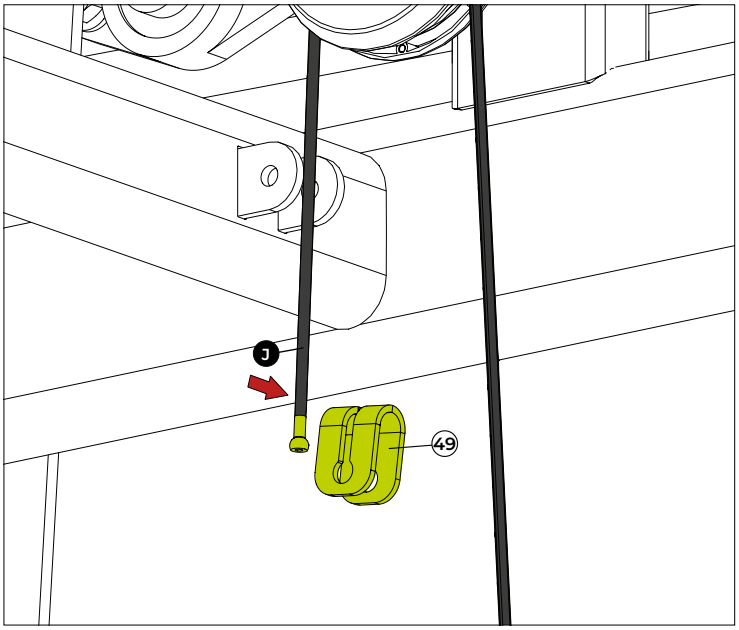

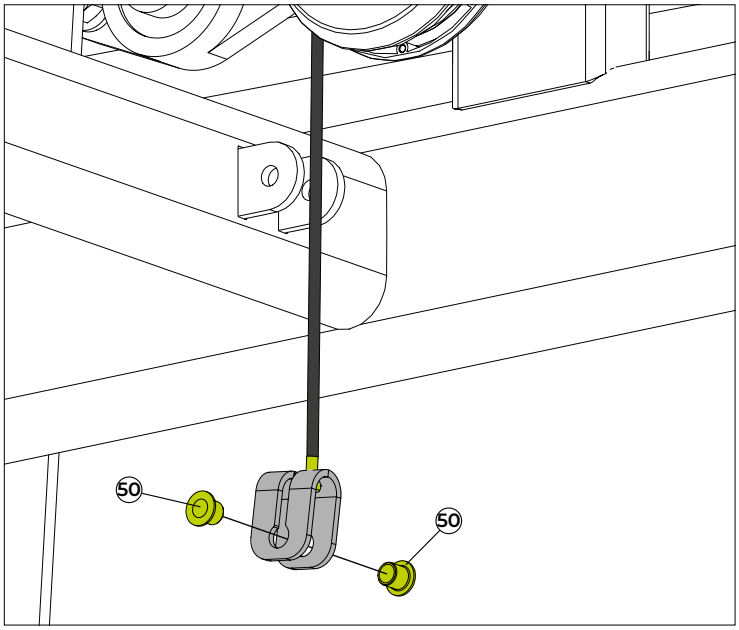

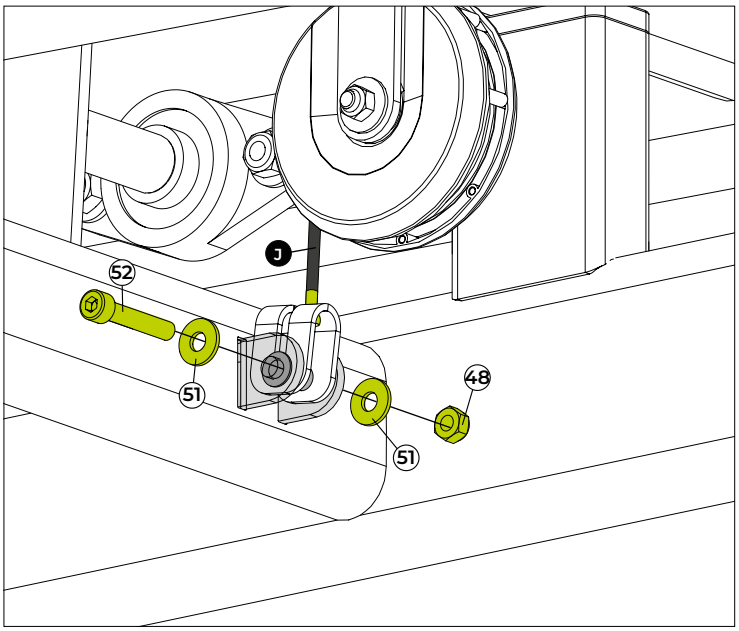

HERRAMIENTAS



Llave fija nº 13



Allen nº 6



MONTAJE DEL EQUIPO

Paso 15

	NOMBRE	Ctd.
L	Ajuste de altura del asiento	
48	Tuerca hex ins. nylon - M8	4x
51	Arandela plana - M8	8x
53	Tornillo cab. cil. hex. int. - M8x60	4x

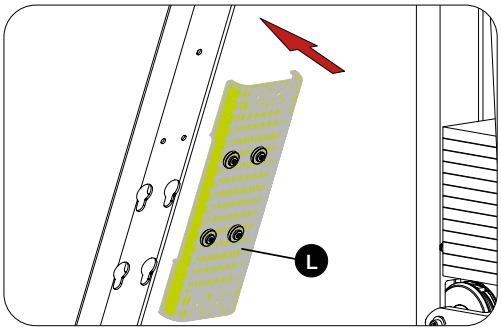

1. Coloque la placa de ajuste cerca del bastidor.

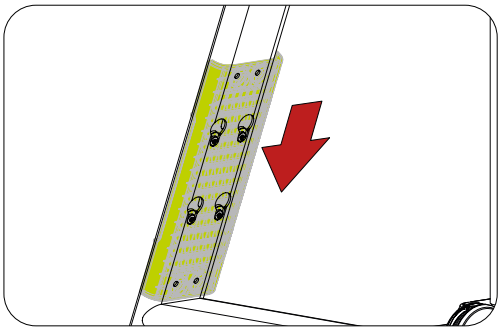

2. Ajuste los pasadores de la placa en los orificios más grandes.

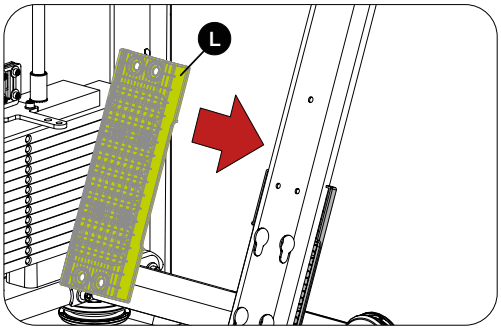

3. Deslice la placa hacia abajo hasta que se bloquee completamente.

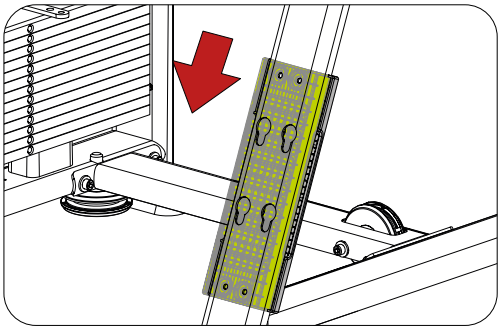

4. Repita el mismo procedimiento en la parte frontal del equipo.

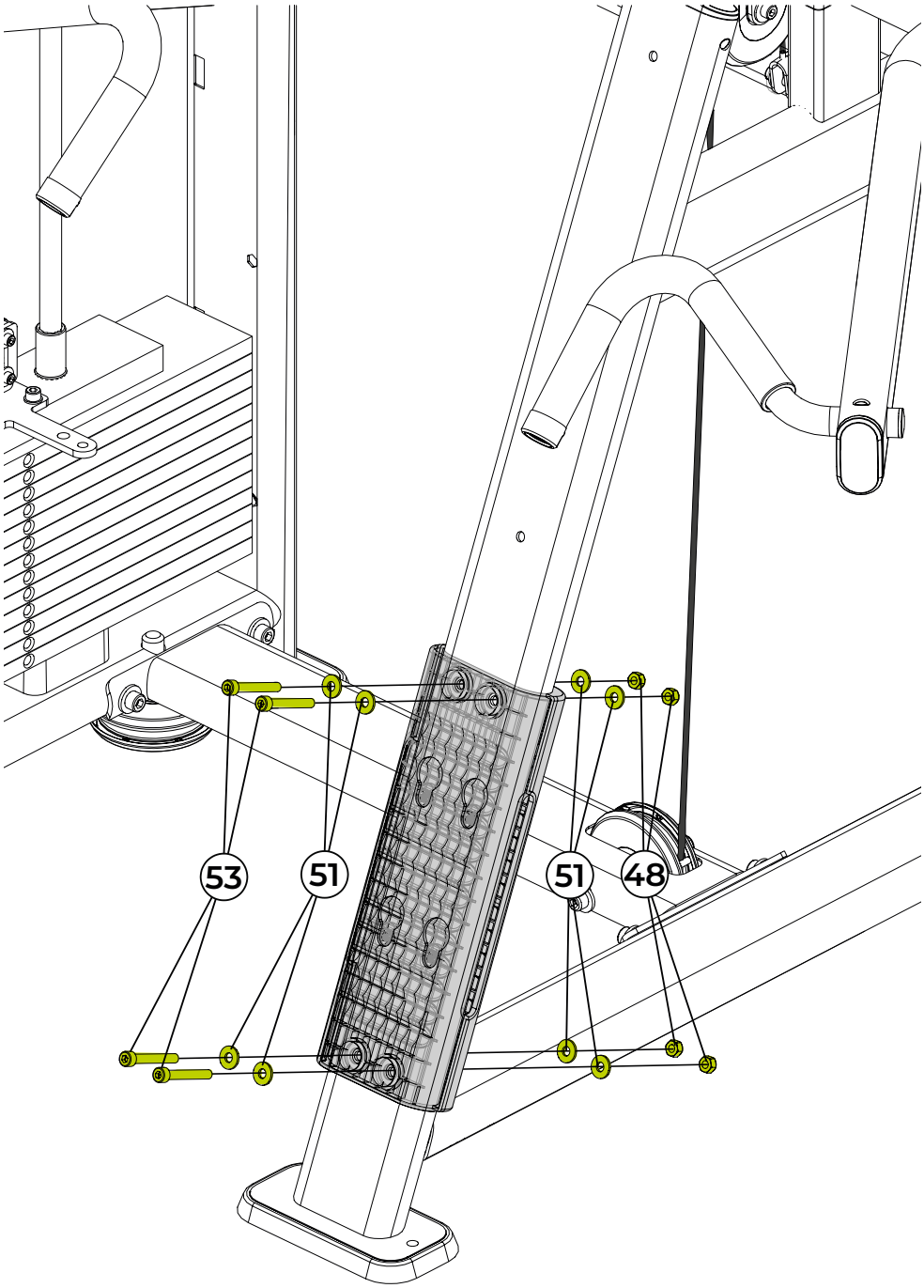

HERRAMIENTAS



Llave fija nº 13



Allen nº 6



MONTAJE DEL EQUIPO

Paso 16

	NOMBRE	Ctd.
M	Tapizado del asiento	
N	Chasis del asiento	
2	Arandela plana - 10,3x3,0	4x
51	Arandela plana - M8	4x
54	Tornillo cab. cil. abombada hex. int. - M8x1,25x16	4x
55	Tornillo cab. cil. abombada hex. int. - M10x25	4x
56	Posicionador del asiento	2x

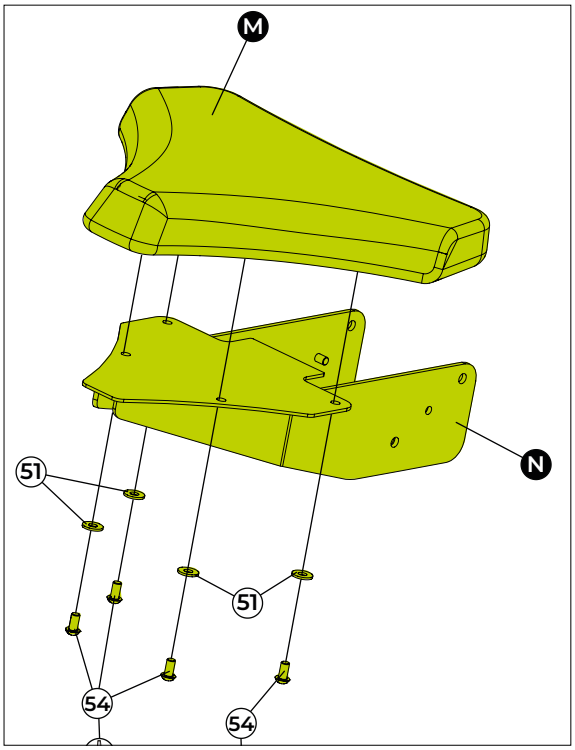

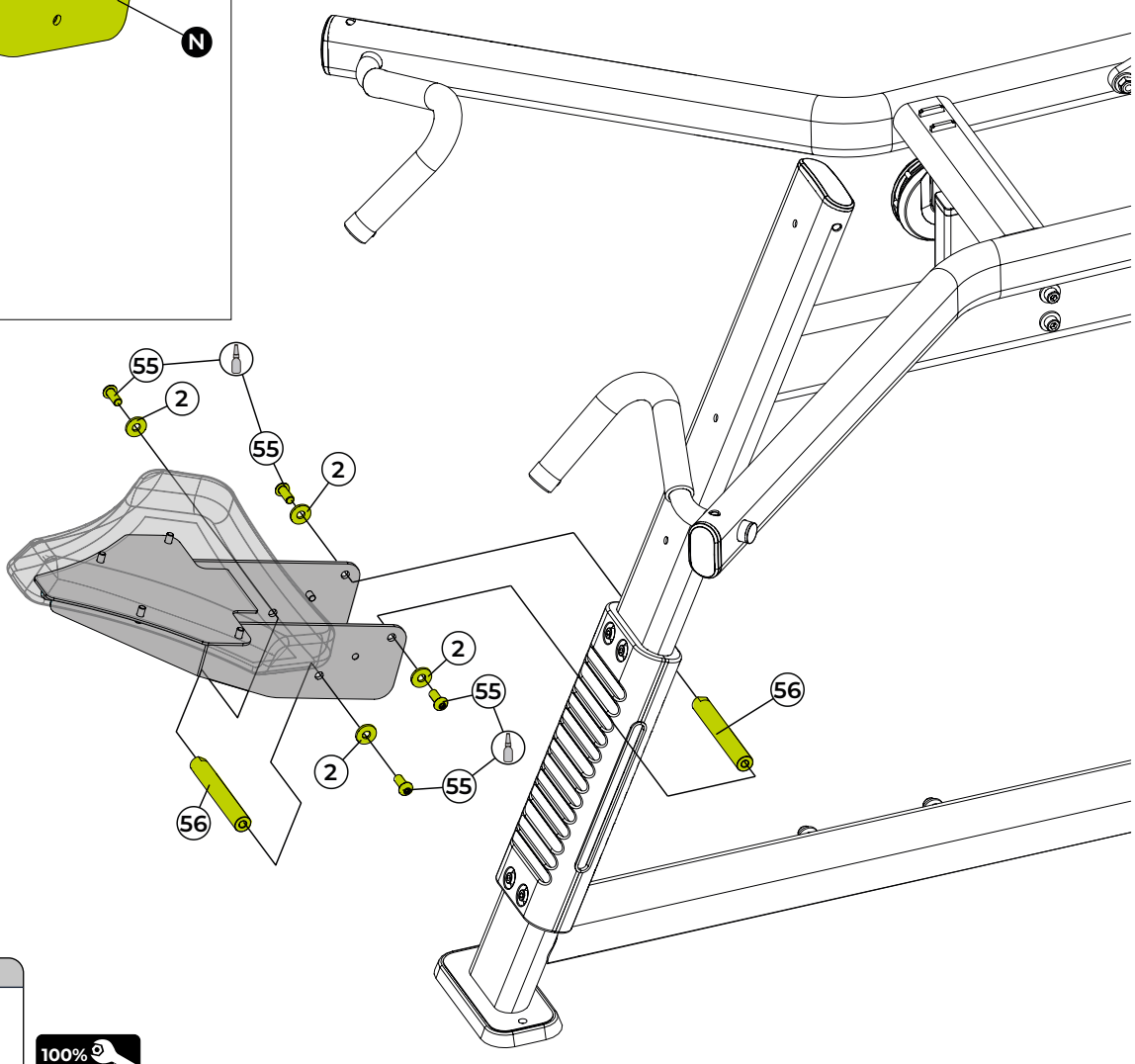

HERRAMIENTAS

Allen n° 5 y 6

Traba rosca torque medio

100%

MONTAJE DEL EQUIPO

Paso 17

O	NOMBRE	Ctd.
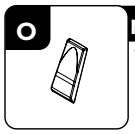	Tapizado del respaldo	

51	NOMBRE	Ctd.
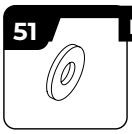	Arandela plana - M8	3x

57	NOMBRE	Ctd.
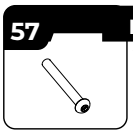	Tornillo cab. cil. abombada hex. int. - M8x70	3x

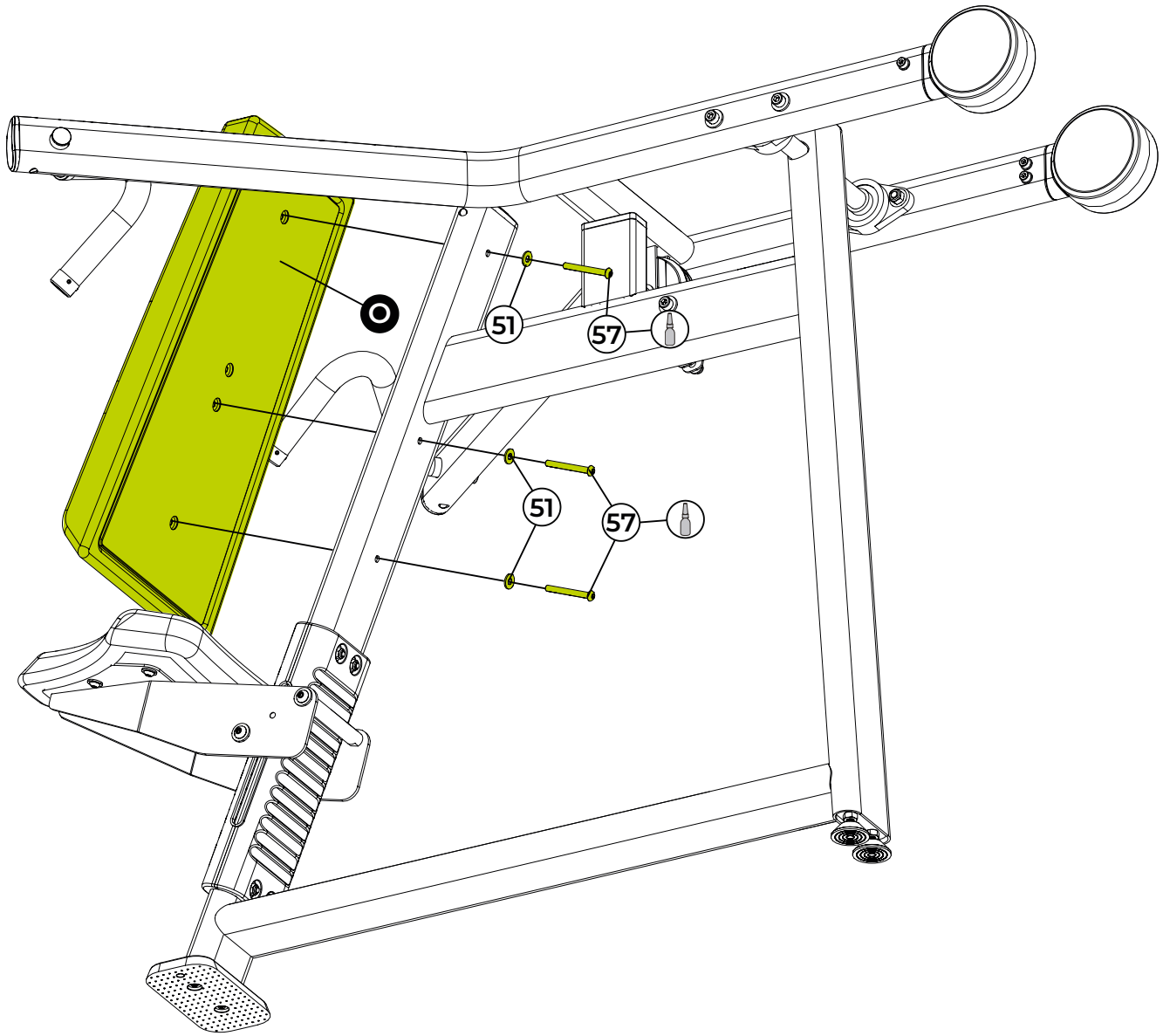

HERRAMIENTAS


Allen n° 5


Traba rosca torque medio



Paso 18

	NOMBRE	Ctd.
58	Pasador selector de peso	1x
59	Pasador de palanca	1x

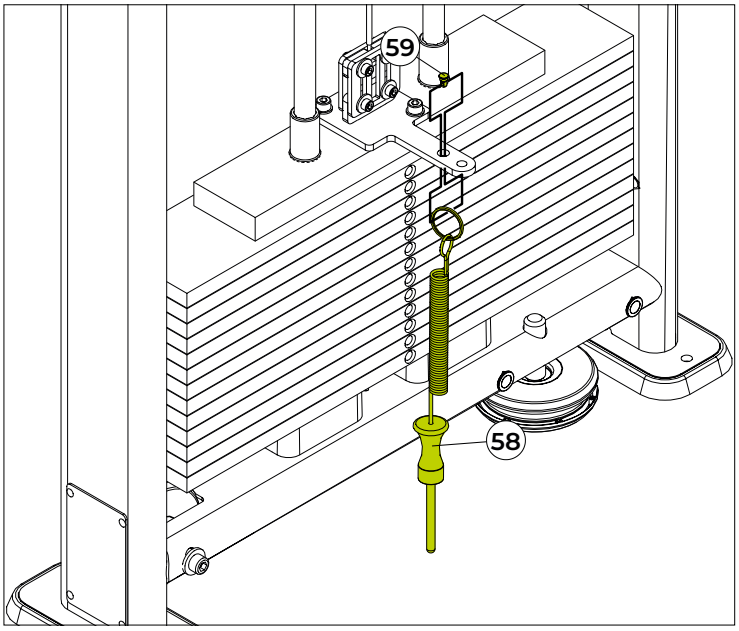

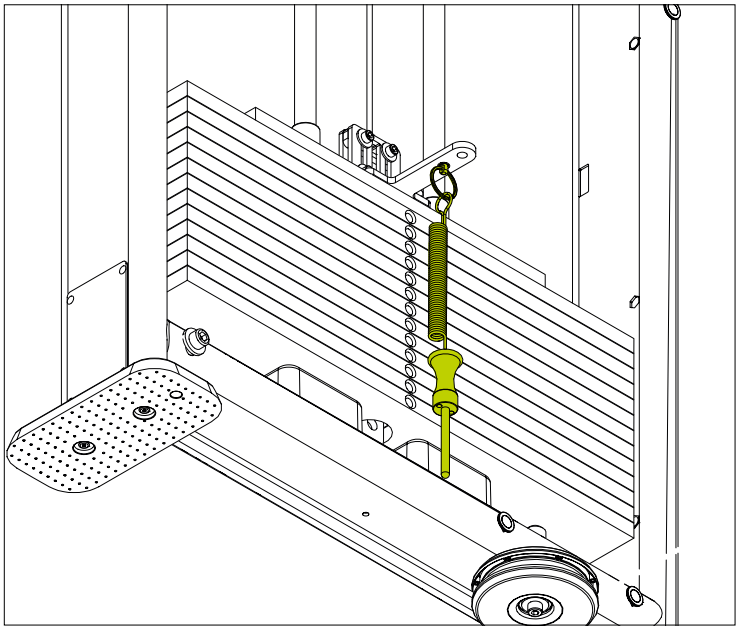

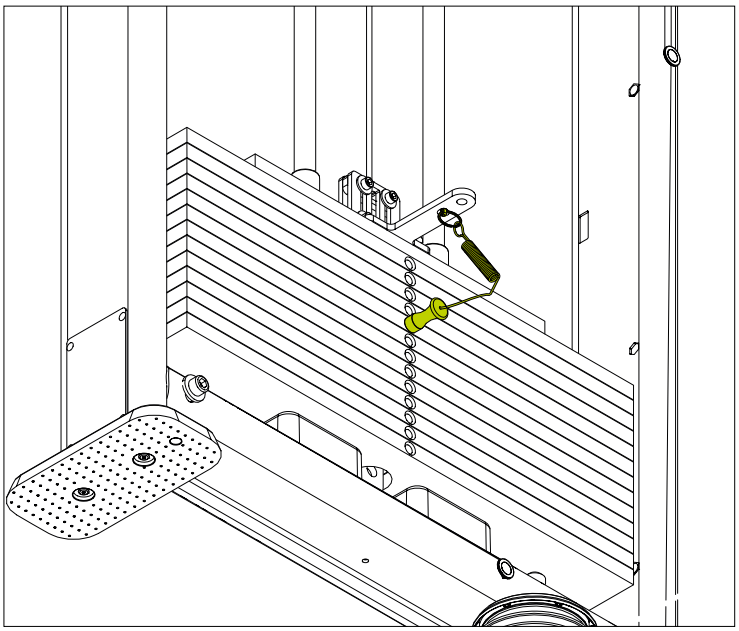

⚠ ¡ATENCIÓN!

Pase el pasador de palanca a través del soporte de la placa superior, utilizando la abertura más grande de la placa superior. Luego, encaje el anillo metálico a través de la abertura del pasador para fijarlo en su lugar.
Después de eso, inserte el pasador selector en la pila de pesas.

Paso 19 - ETIQUETADO DE LA PILA DE PESAS

58	NOMBRE	Ctd.
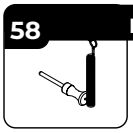	Pasador selector de peso	1x

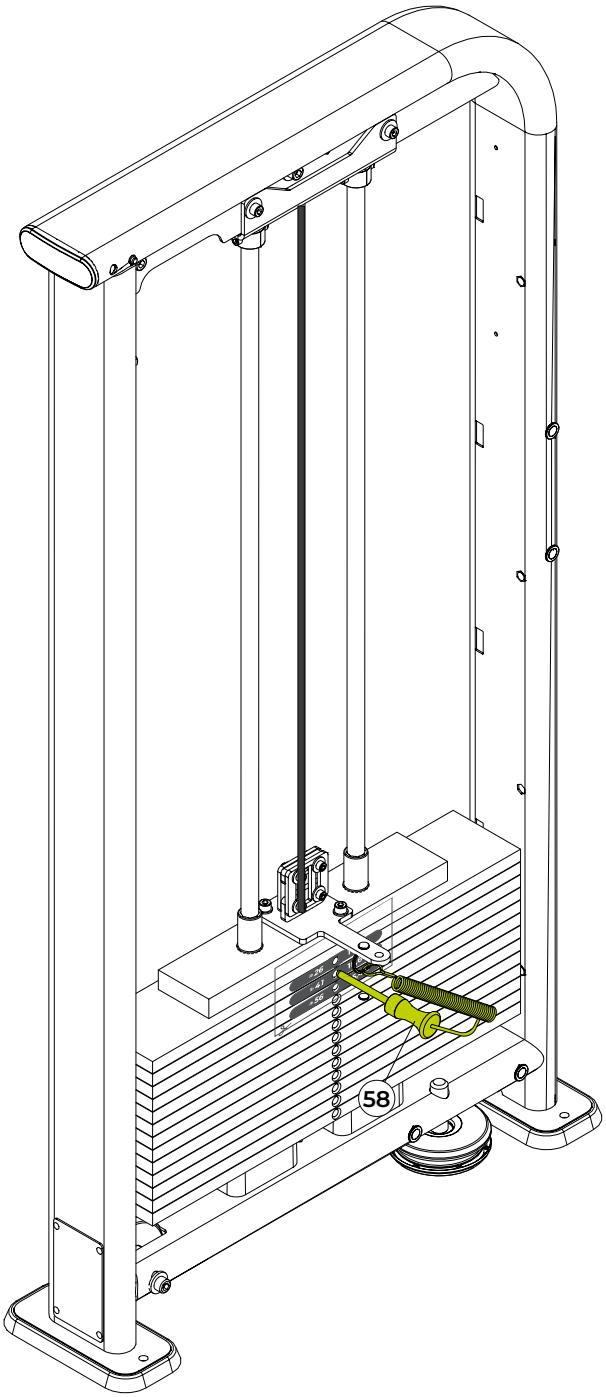

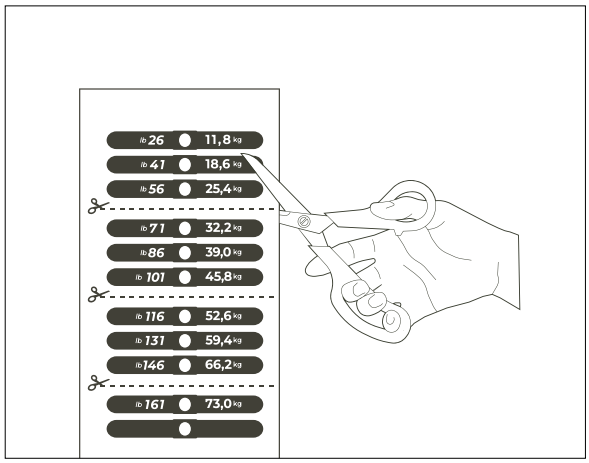

Recorte la calcomanía siguiendo la línea punteada indicada, como se muestra en la imagen.

Coloque la calcomanía recortada en la torre como se muestra en la imagen. Utilice el pasador selector como guía para el orificio indicado, sin preocuparse por el posible exceso de calcomanía. Repita el proceso según sea necesario, recordando que la calcomanía no debe aplicarse en la placa superior.

HERRAMIENTAS



Tijeras

Paso 20

P	NOMBRE	Ctd.
	Carenado frontal	100x

60	NOMBRE	Ctd.
	Tornillo hexagonal - M8x20	6x

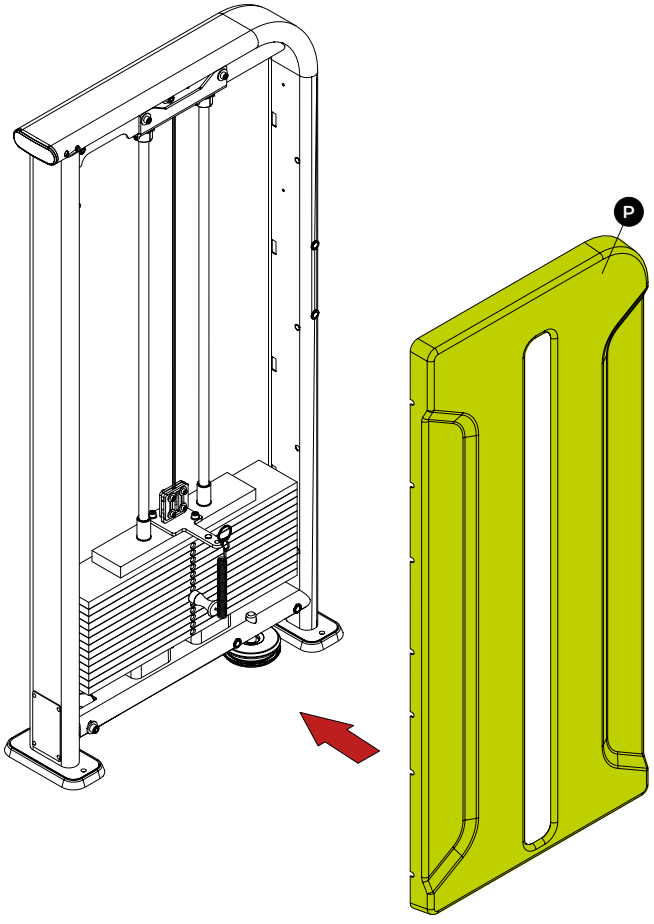

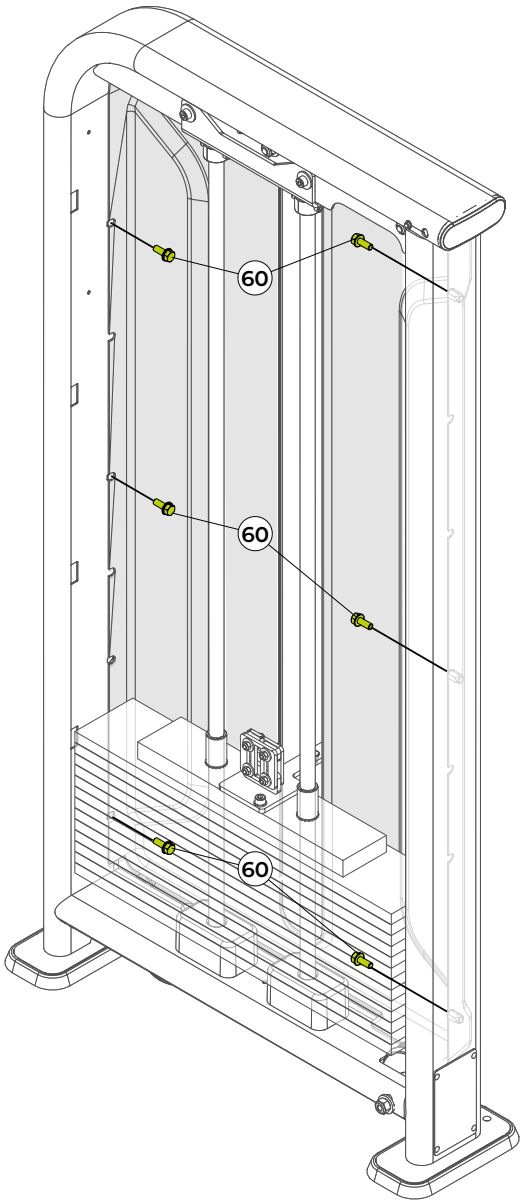

HERRAMIENTAS



Llave fija nº 13



Paso 21

Q	NOMBRE
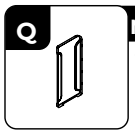	Carenado trasero

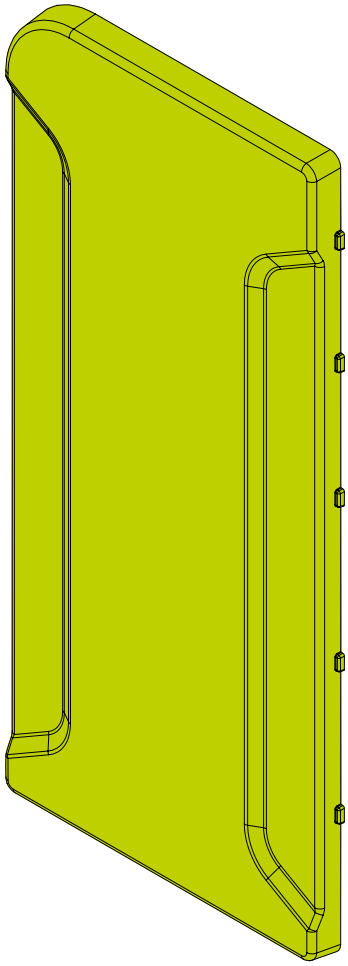

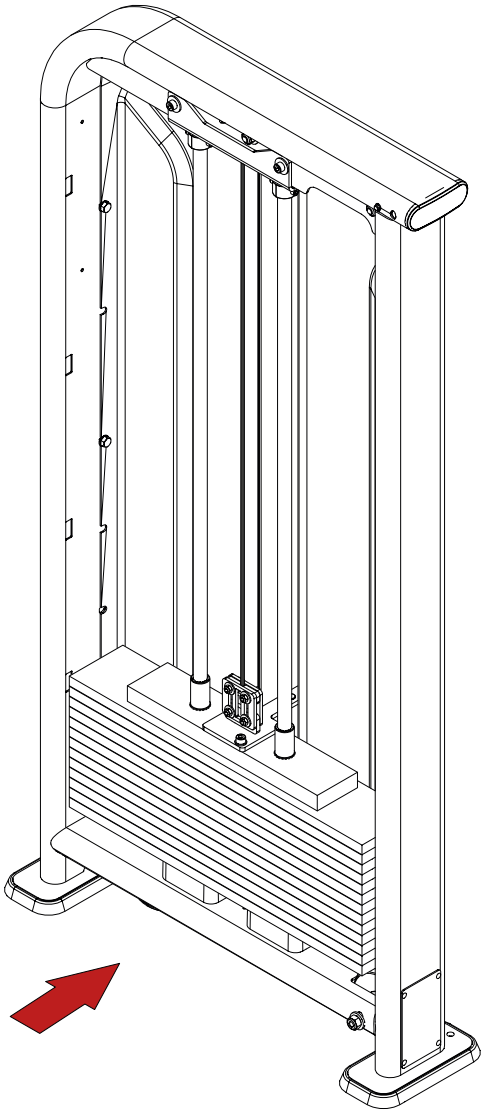

⚠ ¡ATENCIÓN!

Ajuste el carenado trasero en el shasis, presionando hasta escuchar el clic de bloqueo.

MONTAJE DEL EQUIPO

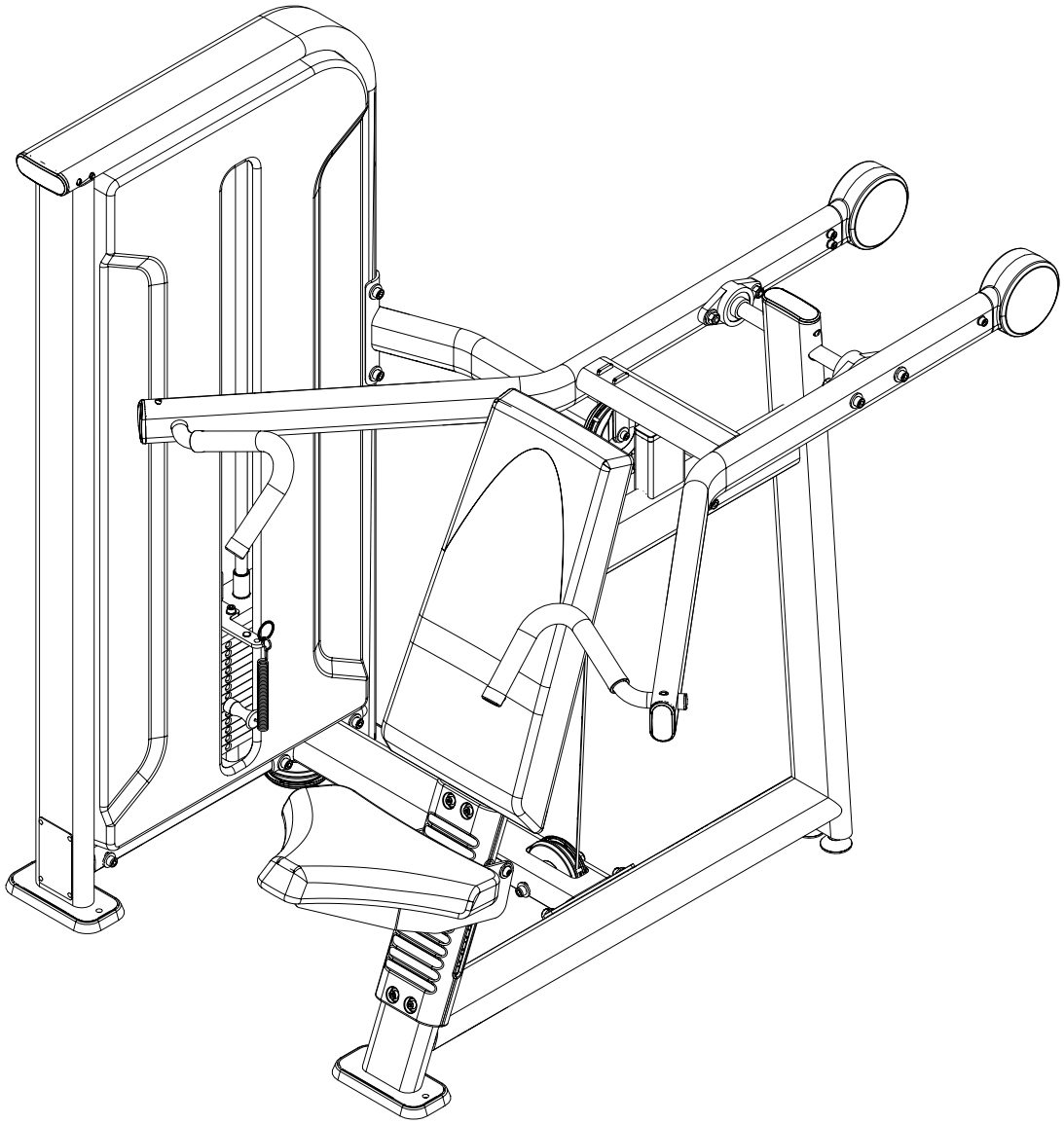

¡FELICITACIONES! EL ENSAMBLAJE DEL EQUIPO HA SIDO COMPLETADO.

Antes de iniciar su entrenamiento, NIVELÉ el equipo en el suelo y verifique el apriete de todos los tornillos. Consulte el capítulo sobre instrucción operacional antes de utilizar el equipo.



INSTRUCCIÓN OPERACIONAL

PASADOR SELECTOR

El pasador selector permite bloquear las pesas para su uso durante la realización del ejercicio.

⚠ ¡PELIGRO! Asegúrese de que el pasador selector esté correctamente acoplado a la pila de pesas. Riesgo de accidente grave o fatal para el usuario.

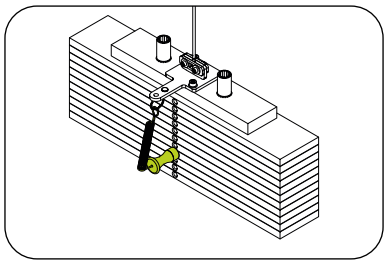

TAPIZADO

Permite al usuario sentarse, apoyar los brazos, las piernas y recostarse contra el equipo mientras realiza el ejercicio.

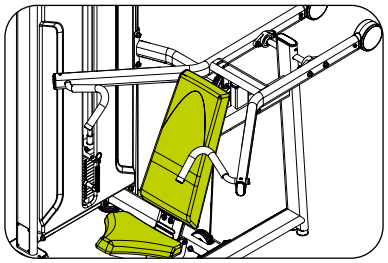

NÚMERO DE SERIE

El número de serie contiene información relevante sobre la clase del equipo y los datos del fabricante. No retire la calcomanía del número de serie, ya que ayuda a proporcionar información a un centro de servicio autorizado o al fabricante. Si la calcomanía del número de serie se desprende, contacte al fabricante de inmediato.

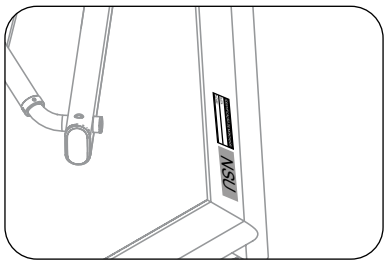

PIES REGULABLES

El equipo cuenta con pies para mantenerlo estabilizado en el suelo. Las irregularidades pueden dañar el equipo. Para nivelar el equipo, simplemente gire los pies.

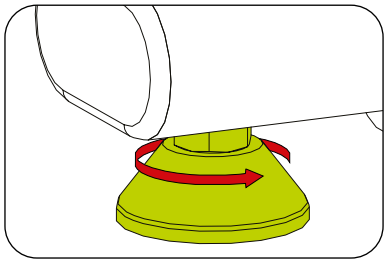

BRAZOS

Realice el ejercicio empujando los brazos hacia su cabeza.

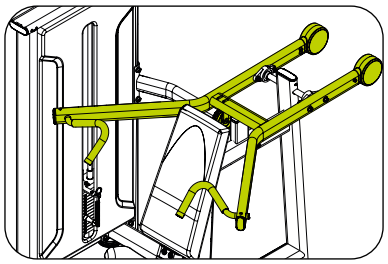

ASIENTO AJUSTABLE

El equipo cuenta con un asiento ajustable para una mejor adaptación del usuario. Para realizar el ajuste, deslice el soporte del asiento hasta la posición deseada.

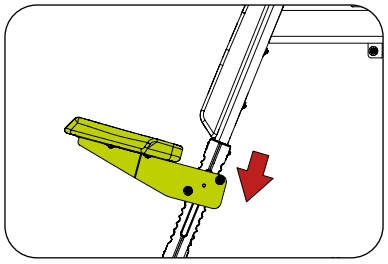

ESPACIO

Para la seguridad del usuario, recomendamos un área mínima de acceso y escape como se muestra en la figura adjunta. El área de acceso y escape puede ser compartida entre los equipos utilizados. El espacio aplica a todos los equipos.

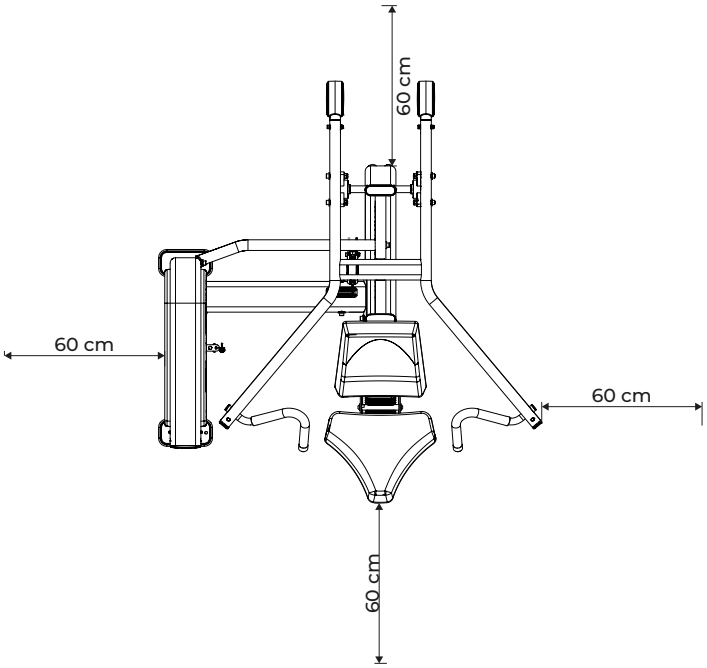

CÓMO UTILIZAR EL EQUIPO

1. Colóquese en el equipo.
2. Ajuste el asiento si es necesario.
3. Seleccione la carga utilizando el pasador selector.
4. Sujete las manijas para estabilizar su cuerpo durante el ejercicio.
5. Comience su entrenamiento.

1

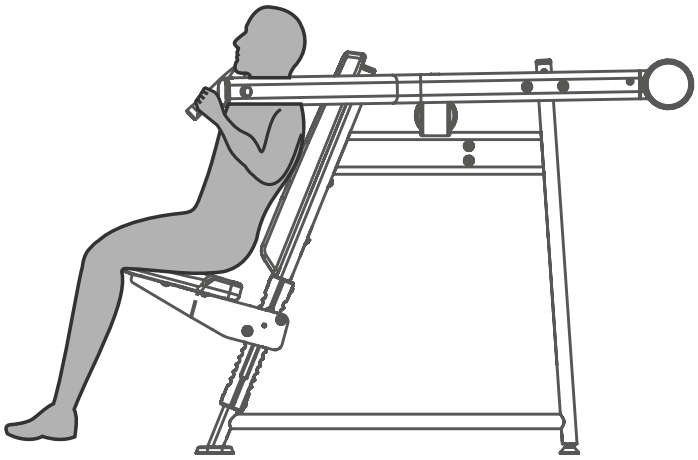

2

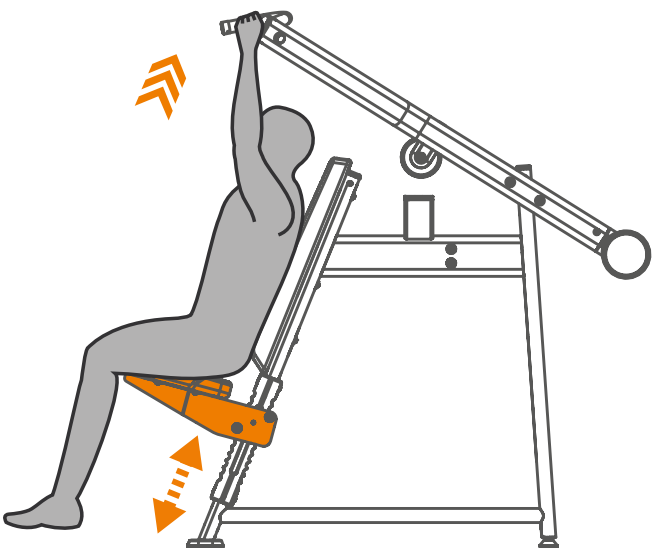

MANTENIMIENTO

MANTENIMIENTO

RECOMENDACIONES

Para garantizar una mayor durabilidad del equipo, es importante seguir una serie de precauciones para evitar cualquier problema con el equipo, los usuarios y/o terceros. Si alguna pieza del equipo se rompe, retírelo de servicio hasta que la pieza comprometida haya sido reparada adecuadamente.

LIMPIEZA

Semanalmente, limpie el equipo utilizando un cepillo suave de nailon. Pase la aspiradora debajo del equipo para evitar la acumulación de suciedad y polvo, lo que podría afectar el funcionamiento del equipo.

Utilice siempre agua, jabón neutro y un paño suave para limpiar el tapizado del equipo antes y después del entrenamiento. Deje que el equipo se seque completamente antes de comenzar un nuevo entrenamiento. Nunca utilice productos de limpieza ácidos. Jamás vierta agua sobre el equipo ni aplique líquidos en aerosol.

CARENADO

El carenado sirve como protección para la torre. Si se daña, sustitúyalo de inmediato.

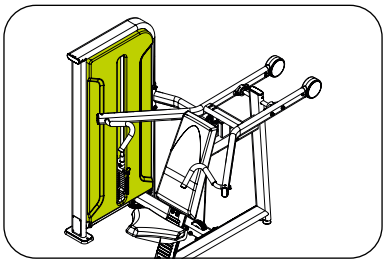

TAPIZADO

En caso de cualquier tipo de desgarro, agujero u otro daño, sustitúyalo de inmediato. Para una mayor durabilidad del tapizado, límpielo como se describe en este manual.

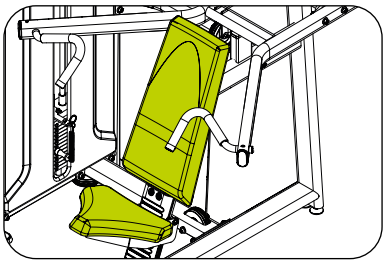

POLEAS

La polea permite que el cable de acero tome el recorrido necesario para realizar el ejercicio, por lo que es extremadamente importante mantenerlas en buen estado. Ante la menor señal de desgaste o daño, contacte a la asistencia técnica.

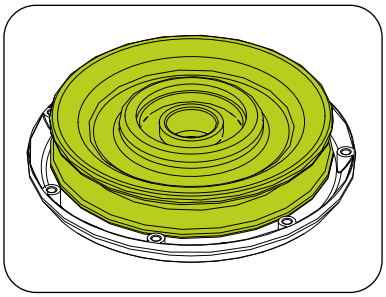

PASADOR DE TRABA DEL CABLE DE ACERO

El pasador de traba del cable de acero está diseñado para evitar que el cable de acero se salga de la polea. Por lo tanto, si alguno de los pasadores está dañado, roto o suelto, es posible que no sujeten el cable de acero en la polea, lo que podría causar accidentes graves o fatales. Es extremadamente importante mantener la integridad de los pasadores. Ante la menor señal de desgaste, contacte a la asistencia técnica.

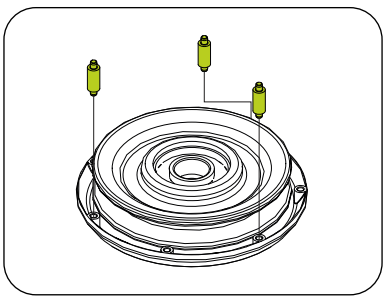

MANTENIMIENTO

PASADOR SELECTOR

Verifique siempre que el pasador selector no esté dañado ni fuera de su forma original, ya que esto podría impedir que encaje correctamente en la pesa. Si el pasador está dañado, contacte a la Asistencia Técnica.

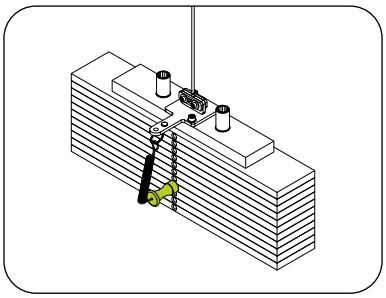

⚠ ¡PELIGRO! **Si el pasador selector está dañado y se utiliza, es posible que no sujete las pesas correctamente, lo que podría provocar un accidente grave o fatal para el usuario y dañar el equipo.**

TOP PLATE

Permite seleccionar las pesas. Ante el menor daño o desgaste de la pieza, no intente seleccionar el peso. Contacte a la Asistencia Técnica para que la reemplace.

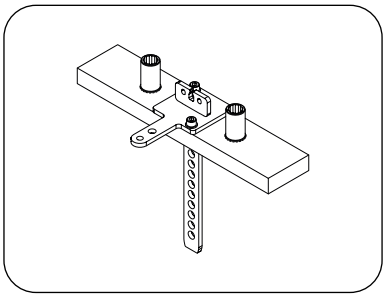

TRABA DEL CABLE DE ACERO

Verifique siempre que los tornillos estén firmemente fijados a las placas. Si los bloqueos están dañados, no permita que se use el equipo. Contacte a la Asistencia Técnica para que los reemplacen.

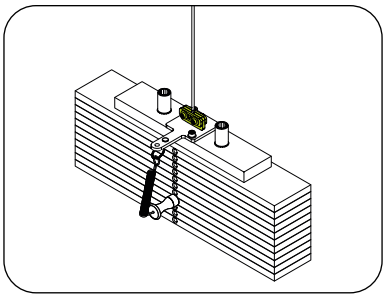

MOSQUETÓN

Algunos modelos utilizan un mosquetón, por lo que es extremadamente importante verificar el estado del mosquetón. Ante el primer signo de desgaste, deformación, dificultad para cerrar o cualquier cosa que pueda comprometer su resistencia, reemplace el mosquetón de inmediato.

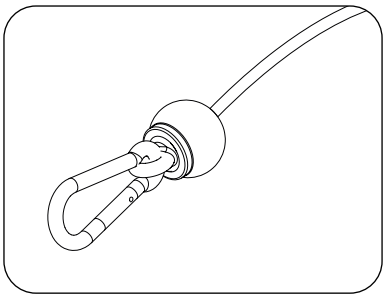

REEMPLAZO DEL MOSQUETÓN

Para el reemplazo, utilice siempre un mosquetón suministrado directamente por MOVEMENT.

Si no es posible obtener un mosquetón suministrado por MOVEMENT, utilice un mosquetón que cumpla estrictamente con los siguientes requisitos:

- Material de composición: Acero inoxidable AISI 316;
- Capacidad máxima cerrada: 1.600 kg;
- Capacidad máxima abierta: 350 kg.

⚠ ¡ATENCIÓN!

- **Mensualmente, verifique cuidadosamente el estado del mosquetón;**
- **No modifique los mosquetones de ninguna manera;**
- **La abertura del mosquetón debe estar orientada hacia la columna de pesas.**

BARRA GUÍAS

Para una mejor conservación del equipo, es necesario que las barras guía se limpien siempre semanalmente. Límpielas con un paño húmedo con agua o alcohol.

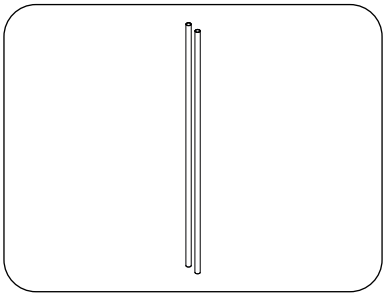

CABLE DE ACERO

Durante el uso del equipo, el cable de acero puede dañarse debido a un uso inadecuado o falta de mantenimiento. A veces, el cable de acero puede estar dañado incluso si el daño no es visible. Esté atento y siempre vigile cualquier tipo de problema con el cable. No utilice, ni permita que se utilice, el equipo si el cable de acero está dañado. A continuación se muestran algunos ejemplos de un cable de acero dañado.

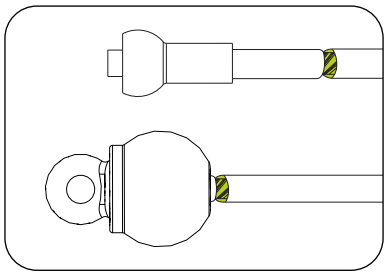

CABLE DE ACERO RETORCIDO

Siempre verifique el cable de acero; si encuentra torsiones, realice el reemplazo del cable inmediatamente.

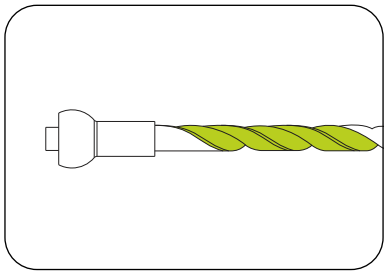

PROTUBERANCIA EN EL CABLE DE ACERO

Si el cable se rompe internamente, puede surgir una protuberancia en la parte externa del cable; realice el reemplazo del cable inmediatamente.

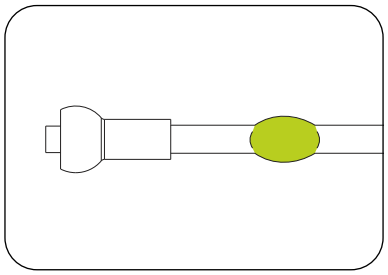

HILOS SUELTOS

Reemplazar cualquier cable de acero expuesto en las extremidades.

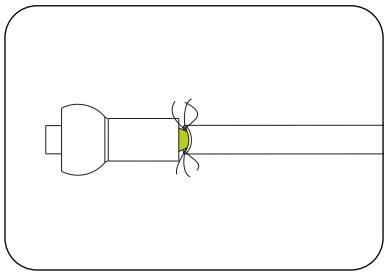

CABLE DE ACERO ABOLLADO

Un cable de acero abollado o fuera de su forma original puede causar roturas o daños a otras partes del equipo.

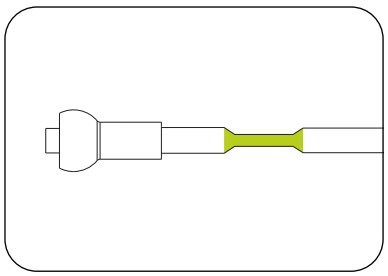

CABLE DE ACERO RETORCIDO

Un cable de acero retorcido o fuera de su forma original puede causar roturas o daños a otras partes del equipo.

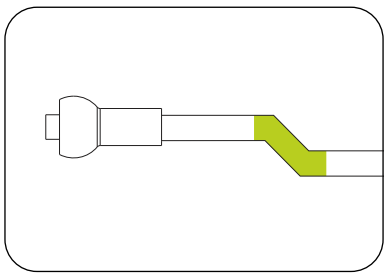

EXPOSICIÓN

Exposición de la punta del cable de acero.

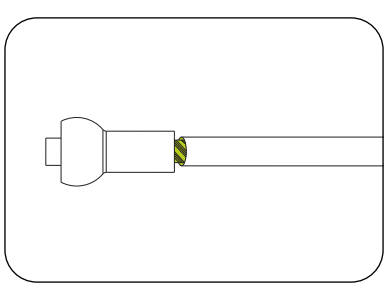

TABLA DE MANTENIMIENTO DEL EQUIPO

Utilice la siguiente tabla para determinar la frecuencia de mantenimiento.

VERIFICAR	DIARIA	SEMANAL	MENSUAL	QUANDO PRECISO
LIMPIEZA	Limpie siempre el equipo antes y después de cada entrenamiento.			
TORNILLOS		Vuelva a apretar los tornillos si alguna pieza está floja.		
POLEAS		Verifique que las poleas no estén dañadas o desgastadas. Si lo están, reemplace la pieza.		
PASADOR DE TRABA		Verifique que los pasadores no estén dañados o desgastados. Si lo están, reemplácelos de inmediato.		
TENSOR			Verifique que los cables de acero estén correctamente tensados según las instrucciones del manual. Si no es así, realice el tensado correcto.	
MULTIPLICADOR DE CARGA (cuando corresponda)	Verifique si los multiplicadores de carga están dañados o desgastados. Si es así, reemplácelos.			
CABLE DE ACERO	Verifique todos los cables de acero. Si están dañados o rotos, reemplácelos de inmediato.			
PASADOR SELECTOR	Verifique si el pasador selector está roto o dañado. Si es así, reemplácelo de inmediato.			
CARENADO		Verifique si el carenado está dañado o roto. Si es así, reemplácelo de inmediato.		
CONTADOR (cuando corresponda)				Verifique si la batería está baja. Si está por debajo del 20%, reemplácela o recárguela.
TAPIZADO				Verifique que el tapizado no tenga desgarros o agujeros. Si los encuentra, reemplace la pieza de inmediato.
ASIENTO		Verifique si el ajuste del asiento encaja perfectamente. También verifique todos los demás ajustes del equipo. Si algún ajuste no funciona correctamente, reemplace la pieza. Verifique los resortes del mecanismo de tijera. Si hay algún ruido, lubríquelos con grasa en spray.		
MANIJAS		Verifique que la manija no esté dañada. Si lo está, reemplácela de inmediato.		Verifique que las pesas estén deslizando correctamente sobre las barras guía y que estén correctamente seleccionadas. Si no es así, reemplace la pieza de inmediato.
MANTENIMIENTO PREVENTIVO				Cada 2 meses, contacte a un Centro de Servicio Autorizado para realizar el mantenimiento preventivo del equipo.

Cualquier duda puede ser aclarada a través de nuestro centro de atención al cliente llamando al 0800-7724080. Para encontrar un Centro de Servicio Autorizado, visite http://movement.com.br/assistencia-tecnica y permita que el navegador acceda a su ubicación para ayudarle a encontrar el centro de servicio autorizado más cercano.



GARANTÍA

GARANTÍA LIMITADA - LÍNEA DE ENTRENAMIENTO DE FUERZA

Lea atentamente los términos y condiciones de esta garantía antes de utilizar el equipo. Al utilizar el equipo, usted acepta cumplir con los siguientes términos y condiciones de la garantía.
Brudden Equipamentos Ltda., fabricante de los productos Movement, garantiza que los equipos nuevos estarán libres de defectos en materiales y mano de obra por los períodos establecidos a continuación.
Los períodos de garantía comienzan en la fecha de emisión de la factura de compra emitida por la fábrica o por un minorista autorizado.

Esta garantía se aplica únicamente a los defectos identificados dentro de los plazos establecidos y solo al comprador original del producto. Para hacer efectiva la garantía, el comprador debe contactar al centro de Asistencia Técnica autorizado más cercano (lista disponible en www.movement.com.br/assistencia-tecnica) dentro de los 30 días posteriores al descubrimiento de la no conformidad y poner el equipo a disposición para su inspección.

90 días	Mano de obra
6 meses	Pasadores selectores / perillas / cubiertas y acabados termoplásticos / etiquetas / tapicería / manijas y cables de acero.
1 año	Componentes y piezas mecánicas / poleas / mosquetones / rodamientos / resortes / elementos de fijación / pintura general (incluyendo piezas cromadas y zincadas) / componentes electrónicos (excluyendo baterías).
3 años	Torre, pila de pesas, chasis y otras estructuras metálicas (excluyendo pintura y otros tratamientos superficiales).

TÉRMINOS Y RESTRICCIONES
El producto está en poder del comprador original y acompañado del comprobante de compra original (factura de venta);
- No ha sido objeto de: accidentes, uso inadecuado o negligente, operación incorrecta, abuso, transporte o almacenamiento inadecuados, mantenimiento no conforme con las especificaciones contenidas en el manual de instrucciones, servicio inapropiado o modificación no realizada por Movement;
- Las piezas de repuesto utilizadas son suministradas por Movement;
- Las reclamaciones se realizan dentro del período de garantía.
- Los defectos de fabricación se identifican dentro del período de garantía.
- Esta garantía no cubre daños o fallas en equipos causados por la falta de realización del mantenimiento básico y necesario como se describe en el manual.

LA GARANTÍA NO SE APLICA EN LOS SIGUIENTES CASOS:
- Productos reparados o modificados por terceros no autorizados sin autorización previa por escrito de Movement;
- Productos utilizados en lugares con grandes variaciones de temperatura y humedad, como saunas o cerca de piscinas climatizadas, o sujetos a exposición directa a la brisa marina;
- Daños y no conformidades causados por el uso de piezas y componentes no aprobados por el fabricante;
- Daños en partes electrónicas/eléctricas causados por descargas eléctricas o grandes variaciones de tensión de la red eléctrica fuera del rango indicado en el manual de instrucciones, o por la falta de realización del mantenimiento preventivo básico y necesario como se describe en el manual;
- Tarifas de desplazamiento cobradas por la asistencia técnica autorizada por llamadas de servicio relacionadas con instalación, instrucción de uso o reparación del equipo, incluso dentro del período de garantía.

CONDICIONES GENERALES DE LA GARANTÍA
- El servicio de Garantía Movement puede solicitarse directamente a la fábrica o a un Centro de Asistencia Técnica Autorizado. Consulte la lista en www.movement.com.br/assistencia-tecnica.
- Los gastos derivados del transporte del producto a un centro de asistencia técnica o del desplazamiento (visita técnica) de un asistente autorizado serán asumidos por el comprador, independientemente de si el producto está cubierto por esta garantía.
- La responsabilidad de esta garantía se limita exclusivamente a la reparación, modificación o sustitución del producto suministrado.
- Movement no es responsable por daños a personas, terceros, otros equipos o instalaciones, ni por lucro cesante o cualquier daño consecuente.
- Movement se reserva el derecho de discontinuar la fabricación del equipo en cualquier momento sin previo aviso, modificar sus especificaciones e introducir mejoras, sin incurrir en la obligación de realizar dichas mejoras en productos fabricados anteriormente.

Movement se reserva el derecho de paralizar la fabricación del equipo, en cualquier momento y sin previo aviso, modificar sus especificaciones e introducir mejoras, sin incurrir en la obligación de efectuar tales mejoras en productos fabricados anteriormente.

ATENCIÓN AL CONSUMIDOR
Cx. Postal 11 - CEP 17586-202 - Pompeia - SP - Tel. 0800-7724080
falecom@movement.com.br

Fabricado por:
BRUDDEN EQUIPAMENTOS LTDA.
Av. Industrial, 700 Distrito Industrial.
CEP: 17586-202 POMPEIA-SP - BRASIL
CNPJ: 43.061.654/0001-38
www.movement.com.br
falecom@movement.com.br

MOVEMENT