13/11/26

MANUAL DO PROPRIETÁRIO



ABDUTOR
ABDUCTOR

**LEIA ATENTAMENTE ESTE MANUAL ANTES DE UTILIZAR O EQUIPAMENTO.
GUARDE-O PARA CONSULTA E REFERÊNCIA FUTURA.**

*READ THIS MANUAL CAREFULLY BEFORE USING THE EQUIPMENT.
KEEP IT FOR FUTURE CONSULTATION AND REFERENCE.*

*LEA DETENIDAMENTE ESTE MANUAL ANTES DE UTILIZAR EL EQUIPO.
GUARDARLO PARA FUTURAS CONSULTAS Y REFERENCIAS.*

MOVEMENT®

SEJA BEM VINDO À MOVEMENT!

Parabéns, agora você faz parte do universo MOVEMENT!

Com o objetivo de oferecer produtos, serviços e soluções inovadoras que atendam à necessidade de lazer, bem-estar e conforto, despertando as pessoas para uma vida mais prazerosa e saudável, a Brudden Equipamentos Ltda. criou a marca MOVEMENT.

Fundada para desenvolver e produzir equipamentos de ginástica, a Movement logo se destacou no mercado brasileiro pela tradição em praticidade e durabilidade, que faz da Brudden ícone em qualidade nos mercados em que atua.

Com alto investimento em pesquisa e desenvolvimento junto à instituições de renome, a Movement promove a melhoria da qualidade de vida aos mais diferentes perfis e hábitos, com a presença marcante em Residências, Condomínios, Academias, Clubes, Hotéis, Clínicas, Empresas e Organizações.

A qualidade em equipamentos se estende aos serviços prestados por sua ampla rede de atendimento e Pontos Autorizados, espalhados por todo território nacional.

Trazendo a Movement sempre próxima a você e sua família em prol de uma vida mais saudável, rentável aos investidores, prazerosa e saudável a quem treina em um dos nossos equipamentos.

Registre seu equipamento no APP CONNECT.

O cadastro é gratuito, prático e rápido!

Com ele você tem qualquer equipamento Movement na palma da mão, solicitando a sua manutenção com apenas um clique, sem demora e com acompanhamento em tempo real.

Acesse nosso site e saiba mais sobre o que nossa empresa oferece para melhorar a qualidade da sua vida.

MOVEMENT

SUMÁRIO

INFORMAÇÕES SOBRE SEGURANÇA..... 4
CONHECENDO O EQUIPAMENTO 8
MONTAGEM DO EQUIPAMENTO..... 11
INSTRUÇÃO OPERACIONAL..... 32
MANUTENÇÃO..... 35
GARANTIA..... 40



INFORMAÇÕES SOBRE SEGURANÇA

EXPLICAÇÃO DOS SÍMBOLOS

PERIGO!

- Uma declaração precedida de “PERIGO” contém informações que devem ser postas em prática para evitar lesões físicas graves ou morte.

ATENÇÃO!

- Uma declaração precedida de “ATENÇÃO” contém informações que devem ser postas em prática para evitar algum dano físico ao usuário.

CUIDADO!

- Uma indicação precedida pela palavra “CUIDADO” contém informações que devem ser postas em prática para evitar danos ao produto.

Guarde este Manual para consultá-lo futuramente. Leia e compreenda este manual.

SEGURANÇA

PERIGO!

- O mau uso do equipamento pode transformá-lo em um instrumento perigoso, podendo causar ferimentos graves ou até mesmo a morte do usuário, sendo de extrema importância a leitura e compreensão deste Manual.
- Antes de utilizar o equipamento, leia atentamente este Manual, certificando-se quanto à correta montagem e utilização, sob pena de graves ferimentos e morte do usuário.
- É de inteira RESPONSABILIDADE do comprador dos produtos MOVEMENT ler o manual de instruções e os adesivos de advertência do equipamento. É também de inteira responsabilidade do comprador instruir os usuários finais sobre o uso correto do equipamento.
- Os usuários devem ser supervisionados por profissional habilitado, cabendo ao comprador instruí-los corretamente. O uso do equipamento de forma contrária ao previsto neste Manual pode causar acidentes aos usuários.
- Este equipamento não é destinado a pessoas com capacidade física, sensoriais ou mentais reduzidas, ou por pessoas com falta de experiência e conhecimento, a menos que tenha recebido instruções referentes à utilização do equipamento e estejam sob supervisão de instrutor.
- Este equipamento é destinado ao uso profissional em Academias, Clubes, Estúdios, Hotéis e Condomínios, sempre com a supervisão de instrutor habilitado. Não é destinado ao uso doméstico. Em caso de dúvida, entre em contato com a MOVEMENT.
- É recomendado que o equipamento esteja em uma área de acesso controlado. O controle de acesso ao equipamento é de inteira responsabilidade do instrutor, assim como a supervisão do usuário quando estiver utilizando o equipamento.
- NUNCA permita que duas ou mais pessoas utilizem o equipamento ao mesmo tempo.
- Não permita que terceiros fiquem próximo ao equipamento, podendo causar acidentes.
- Não permita que crianças, pessoas com capacidade psicomotora reduzida e animais fiquem próximos ao equipamento, risco de acidente grave ou fatal.
- Não utilize o equipamento descalço, com calçado de salto ou sola gasta. Certifique-se que não há pedras presas ao calçado.
- Não utilize roupas folgadas, evite usar joias, correntes, cabelos soltos e demais objetos. Use sempre roupa destinada à prática do exercício físico.
- Não utilize o equipamento caso esteja doente ou sobre o efeito de drogas, álcool ou qualquer substância que afete sua capacidade psicomotora.
- Ao regular qualquer assento, apoio do joelho, bateria de pesos, encosto ou qualquer outro tipo de regulagem, certifique-se de que o pino de regulagem ou alavanca esteja totalmente encaixado no furo da regulagem para evitar lesões.
- Exercícios incorretos ou excessivos podem causar graves lesões. Caso sinta qualquer tipo de dor, tonturas, sensação de desmaio ou falta de ar, pare imediatamente o exercício e consulte um médico especializado.

EXPLICAÇÃO DOS SÍMBOLOS

PERIGO!

- Mantenha o piso no entorno do equipamento sempre seco, evitando escorregões e quedas.
- Certifique-se que o equipamento está devidamente nivelado ao solo e sobre uma superfície plana, longe de paredes a fim de manter o equilíbrio do equipamento e evitar acidentes e danos ao usuário.
- NÃO coloque o equipamento sobre piso polido (liso), pois pode causar a instabilidade do equipamento.
- Nunca faça modificações no equipamento sem autorização do fabricante. Modificações ou acessórios não autorizados podem resultar na perda da garantia, além de provocar ferimentos graves ou fatais ao usuário.
- NÃO use ou permita o uso de qualquer equipamento que esteja danificado e / ou tenha peças gastas ou quebradas.
- Substitua imediatamente qualquer tipo de cabo de aço que esteja danificado ou desgastado, risco de acidente grave ou fatal ao usuário. É de inteira responsabilidade do instrutor verificar o estado do cabo de aço.
- Use apenas peças de reposição fabricadas e fornecidas pela MOVEMENT.
- Não permita que qualquer pessoa faça manutenção no equipamento. A MOVEMENT possui pontos autorizados em todo o território nacional. Para localizar o mais próximo, consulte o site www.movement.com.br ou entre em contato pelo telefone 0800 772 40 80.
- A manutenção preventiva é essencial para manter uma longa vida do equipamento e assim evitar acidentes graves ao usuário. Qualquer dúvida sobre manutenção veja o capitulo de manutenção neste manual.
- O equipamento vem equipado com uma bateria de pesos, não use qualquer outro tipo de peso para aumentar a carga máxima do equipamento, risco de acidente grave ou fatal ao usuário.
- Não utilize nenhum outro tipo de pino seletor que não seja o que acompanha o equipamento para travar a bateria de pesos.
- Não permita que o usuário solte a bateria de peso em queda livre, risco de dano a estrutura do equipamento.
- Não exceda a capacidade máxima do equipamento.
- Insira completamente o pino seletor nos pesos. A inserção parcial pode fazer com que os pesos caiam, causando danos ao equipamento e acidentes graves ou fatais ao usuário.
- Nunca remova o pino seletor quando estiver com a bateria de peso em posição elevada.
- Nunca tente liberar peças ou pesos que estejam presos.
- ENTENDER cada adesivo de advertência é importante. Em caso de dúvida, contate nossa central de atendimento pelo telefone 0800 772 40 80.
- Caso os adesivos de alerta estejam danificados, entre em contato com a MOVEMENT imediatamente para solicitar a substituição. Os adesivos de alerta estão afixados no equipamento e devem ser fiscalizados antes da utilização do produto.
- Os adesivos em formato de triângulo representam risco ao usuário.



PERIGO!

NÃO COLOCAR AS MÃOS ENTRE OS PESOS.

RISCO DE ESMAGAMENTO.



PERIGO!

NÃO COLOCAR AS MÃOS ENTRE AS ROLDANAS.

RISCO DE ESMAGAMENTO.



PERIGO!

NÃO COLOCAR AS MÃOS ENTRE AS PARTES MÓVEIS.

RISCO DE ESMAGAMENTO.



PERIGO!

EQUIPAMENTO NÃO DESENVOLVIDO PARA CRIANÇAS. MANTENHA CRIANÇAS LONGE DO EQUIPAMENTO.

RISCO DE ACIDENTES.

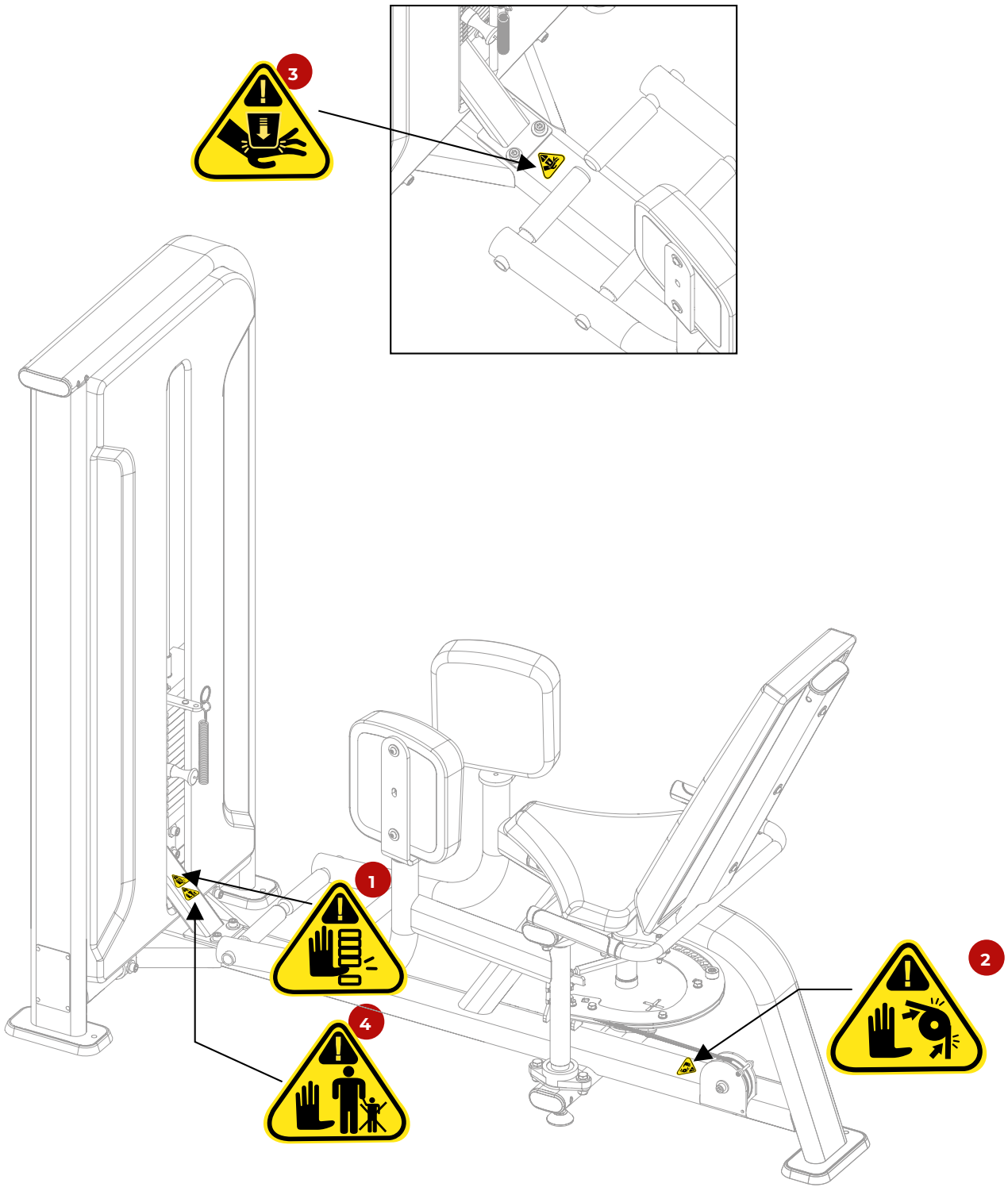
3
1
2
4


1
2
3
4

CONHECENDO O EQUIPAMENTO

OBJETIVO

O aparelho Abdutor é um equipamento de musculação voltado para o treinamento, fortalecimento e condicionamento físico através do movimento de abdução da perna. Utilizando um sistema de resistência por cabo conectado a uma tornozeleira ou suporte para os pés, o exercício afasta o membro inferior da linha média do corpo, isolando e ativando de forma eficiente a musculatura do glúteo médio e os estabilizadores do quadril.

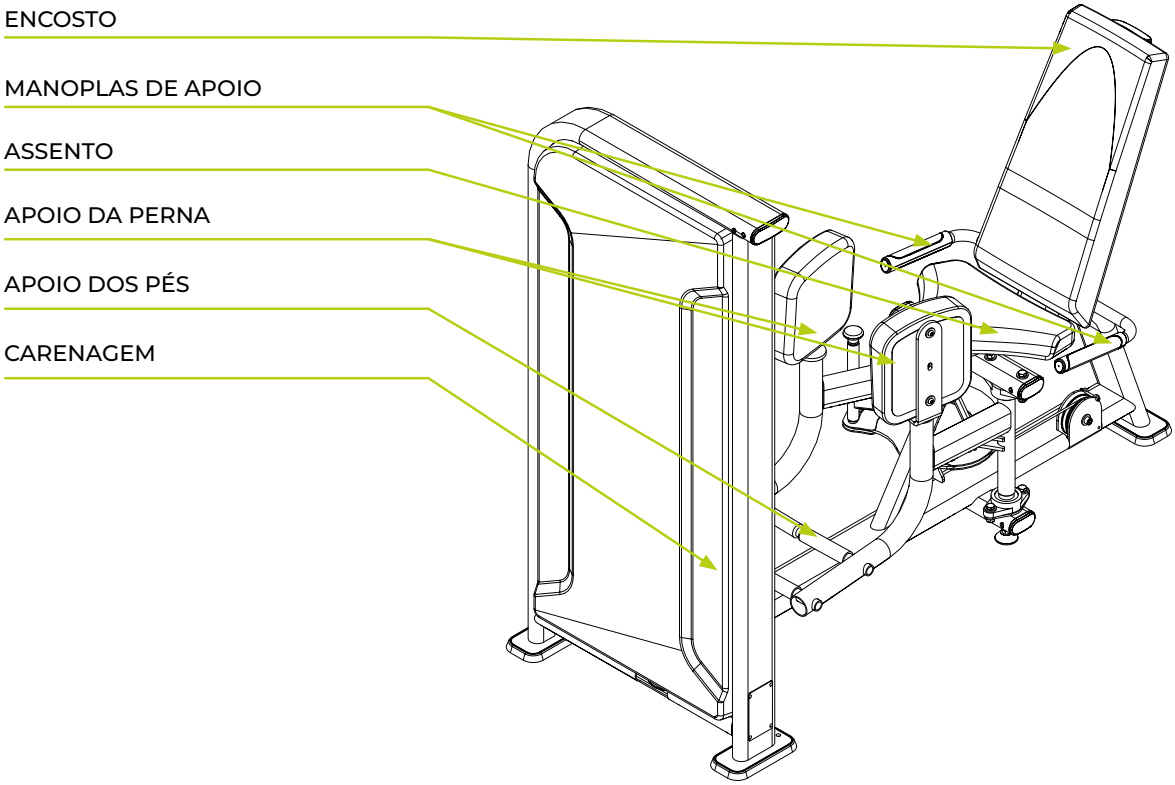

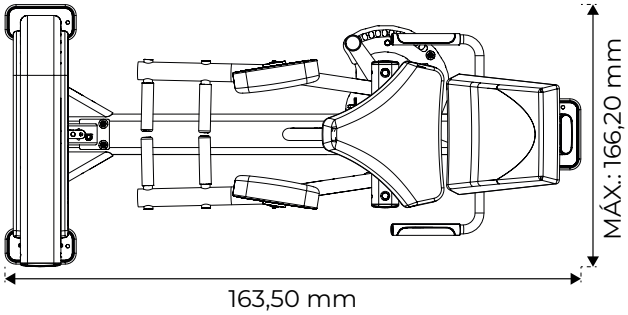

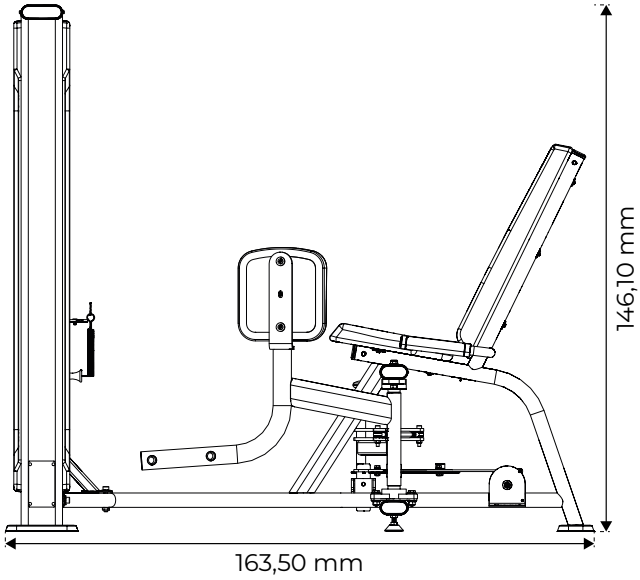

Especificações do equipamento

Modelo	Single Station Selectorized ABDUCTOR
Segmento	Musculação
Categoria	Single Station Selectorized
Linha	AXIS
Peso máximo do usuário	136 kg
Comprimento	163,5 cm
Largura	166,2 cm
Altura	146,1
Área ocupada	2,72 m²
Bateria de peso	1 top plate e 10 pesos - versão Light 1 top plate e 14 pesos - versão Heavy
Carga máxima	73,0 kg - versão Light 100,2 kg - versão Heavy
Peso do equipamento	194,6 kg - versão Light 167,4 kg - versão Heavy
Carga inicial	5 kg
Peso unitário da placa	6,8 kg
Contador de repetições	Sim - contador de repetições inteligente com timer temporizador
Estrutura	Aço
Pintura	Tratamento de superfície com 9 banhos + pintura eletrostática a pó
Solda	MIG/MAG Robotizada
Material do estofado	Espuma de poliuretano de alta densidade controlada
Revestimento do estofado	Courvin sintético impermeável
Cabo de aço	Ø 4.76 mm revestido, com alma de aço Ø 3,175 mm
Amortecedor na base da torre	Sim
Polias carenadas	Sim
Pinos seletores de peso (flauta)	Aço carbono com puxador em alumínio anodizado
Guia de pesos	Alumínio anodizado duro – baixo coeficiente de atrito e alta resistência ao desgaste
Adesivo de instruções (placard)	Localizado na torre, com instruções de utilização e músculos utilizados
Opções de cor da torre/chassi	Preta
Garantia	Até 3 anos – **Consulte o Manual de Instrução do equipamento.**

MONTAGEM DO EQUIPAMENTO

MONTAGEM DO EQUIPAMENTO

⚠ CUIDADO!

Antes de iniciar a montagem do seu equipamento, é necessário se atentar para os seguintes cuidados:

- Certifique que a embalagem não está danificada e que as partes e componentes do equipamento não estão avariadas.
- Recomenda-se que o equipamento seja desembalado no local em que será montado.
- O local de montagem deve estar limpo.
- O piso deve ser plano, nivelado e rígido para evitar instabilidade do equipamento.
- Recomenda-se que o equipamento seja montado longe da umidade e ao abrigo da luz solar, a fim de evitar danos às partes eletrônicas e carenagem do equipamento.

ÍCONES

Os ícones tem como função instruir boas práticas que devem ser seguidas no decorrer da montagem.



Para esta montagem recomenda-se que seja feita em duas pessoas.



Não dar o aperto final nos parafusos.



Dar o aperto final nos parafusos.

FERRAMENTAS

Use as seguintes ferramentas para fazer a montagem do equipamento. A tabela de torque tem como função guiar quanto de aperto determinado parafuso pode sofrer. A tabela deve ser seguida rigorosamente.

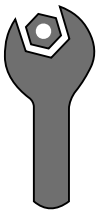

Chave fixa

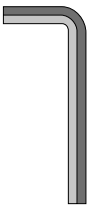

Chave hexagonal



Trava rosca torque médio



Chave de fenda cruzada

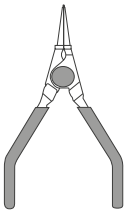

Alicate para anéis elástico

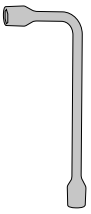

Chave de boca

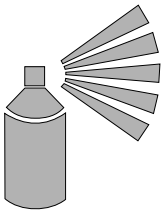

Graxa em spray



Tesoura

Especificação de torque:

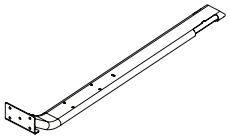

Elementos de fixação em estruturas metálicas

Diâmetro [mm]	Torque [N.m]
M6	9 a 12
M8	22 a 29
M10	45 a 48

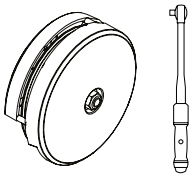

Roldanas com capas ou sem capas

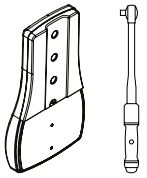

Estofados com ou sem capas

Torque [N.m]

8 a 10

MONTAGEM DO EQUIPAMENTO

LISTA DE COMPONENTES

A



CHASSI

B

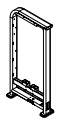

CHASSI DA TORRE

C



BARRA DE LIGAÇÃO

D



APOIO DA PERNA ESQUERDO

E



GUIA DO CABO DE AÇO

F



CAME

G

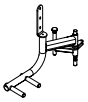

APOIO DA PERNA DIREITO

H



CABO DE AÇO

I



PILHA DE PESOS

J

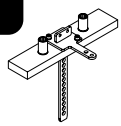

TOP PLATE

K



BARRA GUIA

L

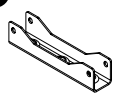

SUPORTE DO PASSA-CABO

M



ESTOFADO DO APOIO DA PERNA

N



ASSENTO

O



ENCOSTO

P

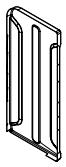

CARENAGEM FRONTAL

Q



CARENAGEM TRASEIRA

MONTAGEM DO EQUIPAMENTO

Passo 01

	NOME	Qtd.
A	Chassi	
B	Chassi da torre	
C	Barra de ligação	
1	Pé regulável - M10x28	2x
2	Porca sextavada - M10	2x
3	Parafuso cab. cil. sext. int - M10x30	2x
4	Arruela lisa - 10,3x3,0	12x
5	Parafuso cab. cil. Sext. Int. - M10x65	4x
6	Porca sextavada insert nylon - M10	4x
7	Parafuso cab. cil. sext. int - M10x60	2x
50	Batente	1x
51	Porca sextavada insert nylon - M10	1x

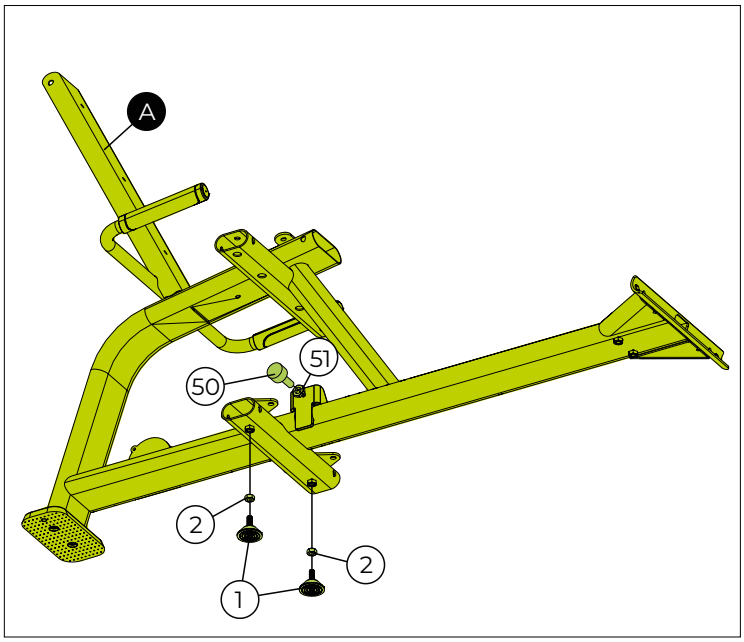

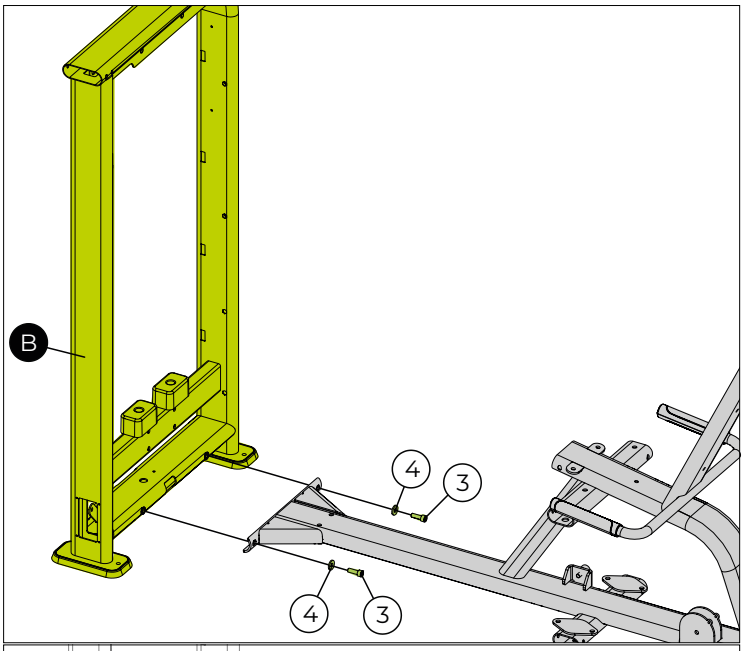

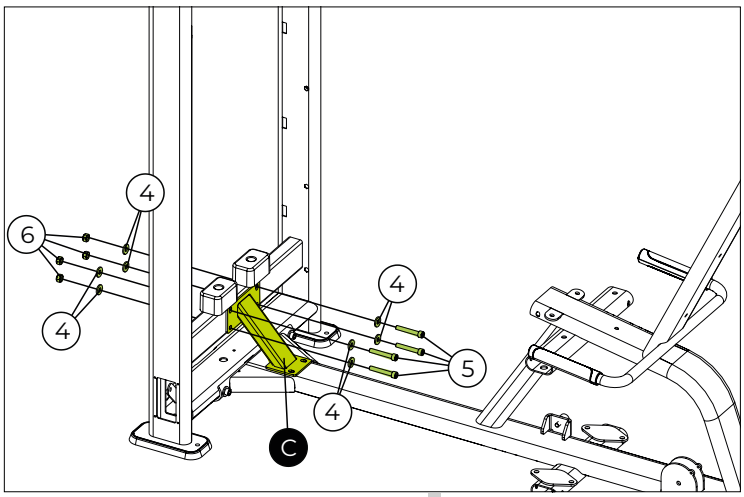

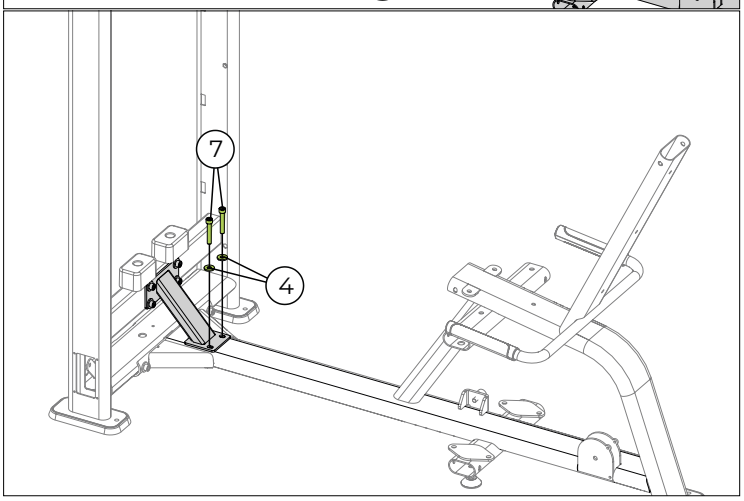

FERRAMENTAS


Chave fixa nº 17


Chave hexagonal nº 8


Trava rosca torque médio



MONTAGEM DO EQUIPAMENTO

Passo 02

D 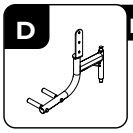	**NOME** Apoio da perna esquerdo	**4** 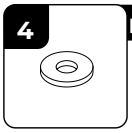	**NOME** **Qtd.** Arruela lisa - 10,3x3,0 — 8x
6 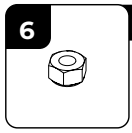	**NOME** **Qtd.** Porca sextavada insert nylon - M10 — 4x	**8** 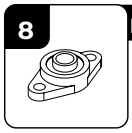	**NOME** **Qtd.** Mancal — 2x
9 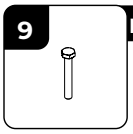	**NOME** **Qtd.** Parafuso sextavado - M10x70 — 2x	**10** 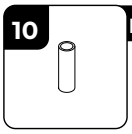	**NOME** **Qtd.** Bucha espaçadora zincada - Ø15,875 — 2x
11 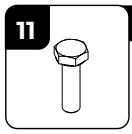	**NOME** **Qtd.** Parafuso sextavado - M10x35 — 2x	**12** 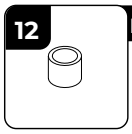	**NOME** **Qtd.** Espaçador - Ø15,87x13 — 2x

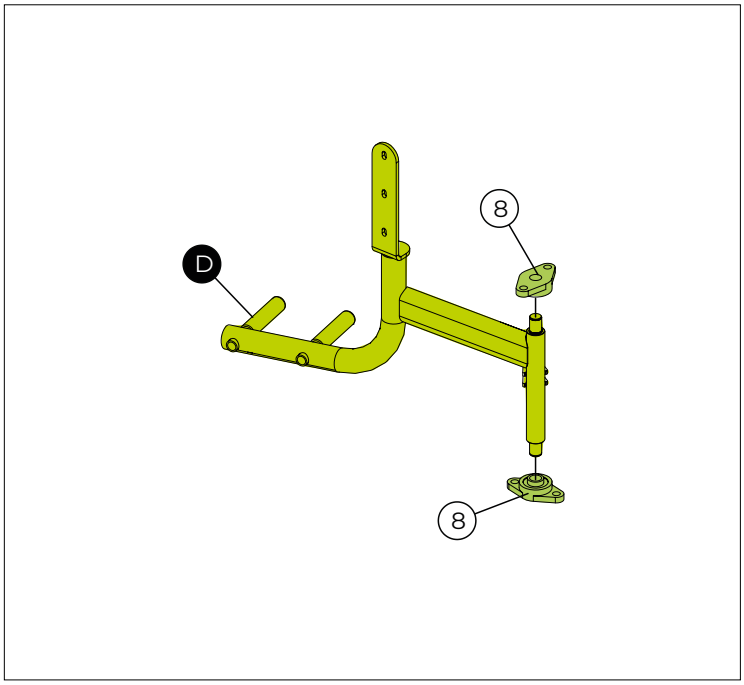

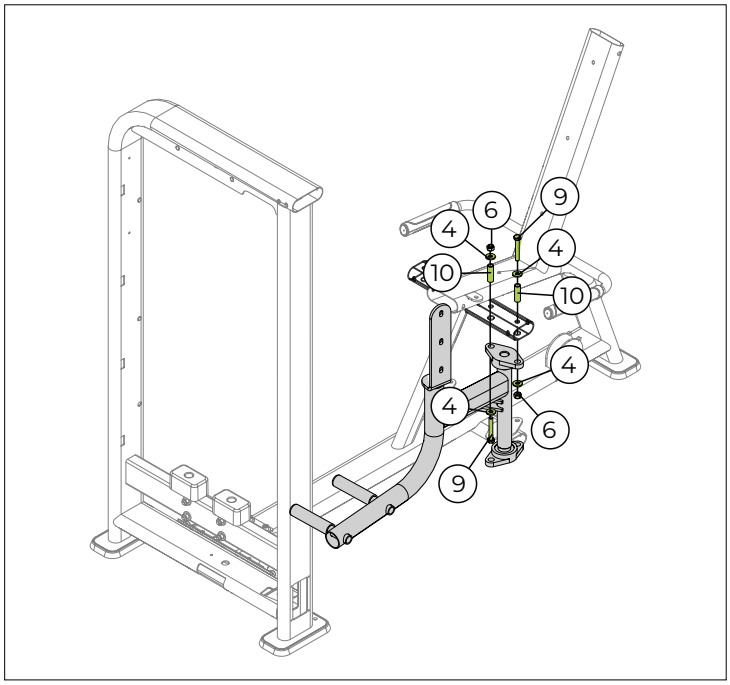

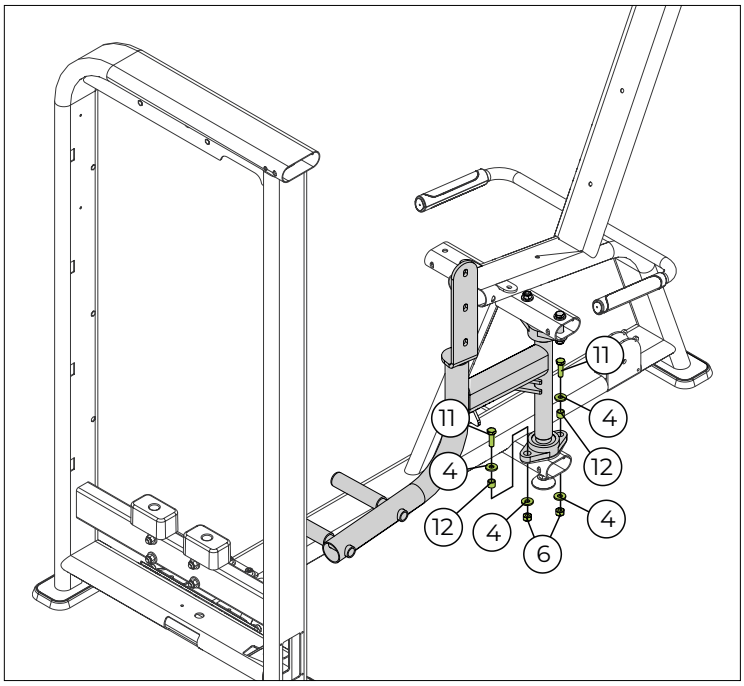

FERRAMENTAS



Chave fixa nº 17

100%

MONTAGEM DO EQUIPAMENTO

Passo 03

	NOME	Qtd.
E	Guia do cabo de aço	
F	Came	
G	Apoio da perna direito	
4	Arruela lisa - 10,3x3,0	8x
6	Porca sextavada insert nylon - M10	100x
8	Mancal	100x
9	Parafuso sextavado - M10x70	2x
10	Bucha espaçadora zincada - Ø15,875	2x
11	Parafuso sextavado - M10x35	2x
12	Espaçador - Ø15,87x13	2x
13	Parafuso cabeça sextavada - M8x20	5x
14	Batente do came	1x
15	Bucha	100x
37	Parafuso cab. cil. Sext. Int. - M8x25	1x

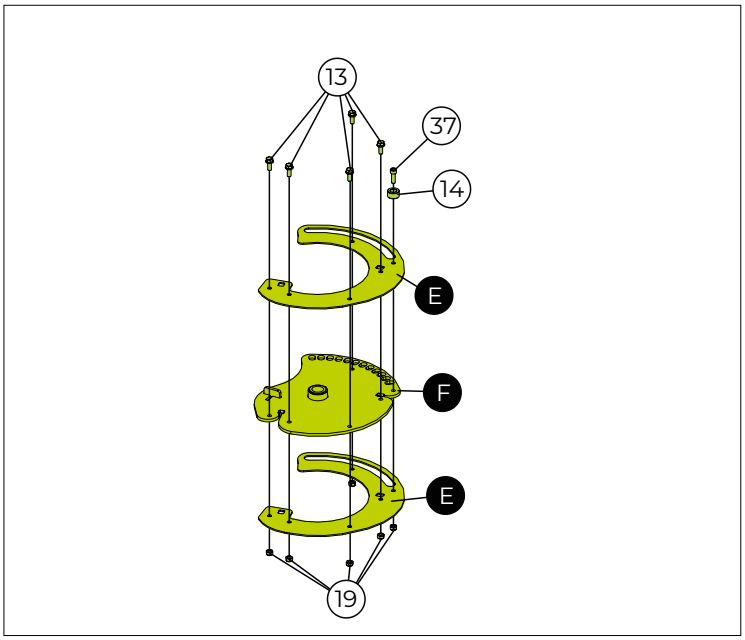

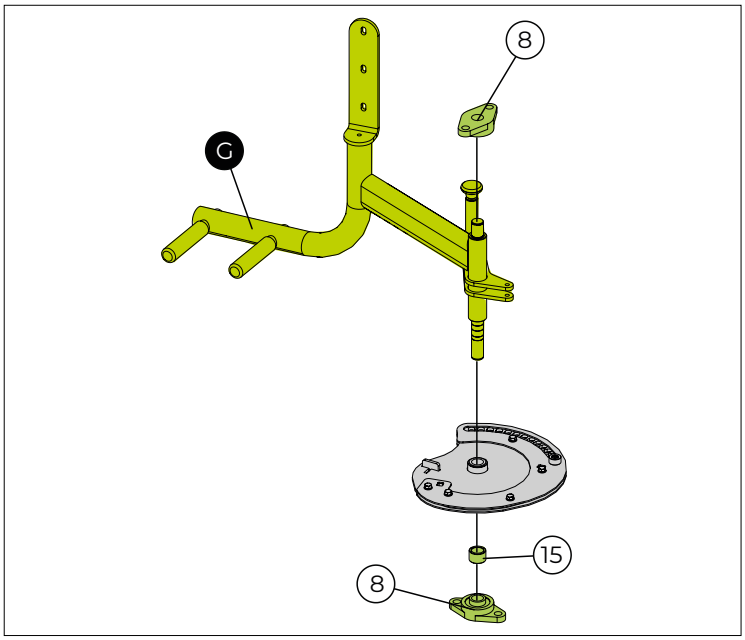

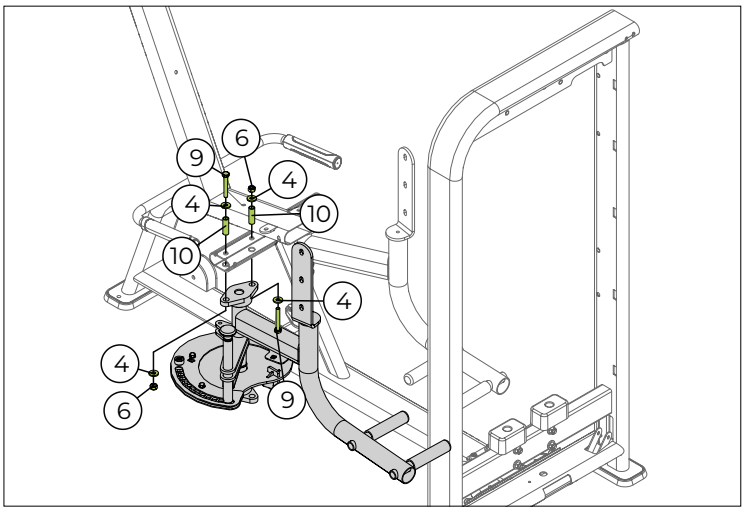

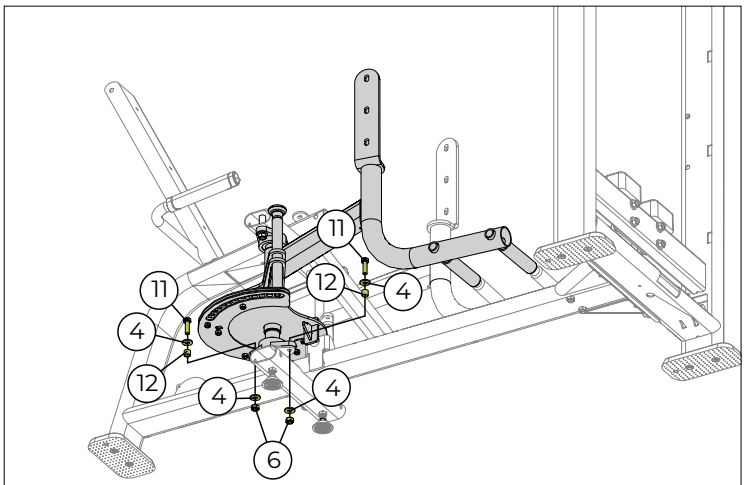

FERRAMENTAS



Chave fixa nº 13 e 17



Chave hexagonal nº 6



MONTAGEM DO EQUIPAMENTO

Passo 04

	NOME	Qtd.
H	Cabo de aço	
16	Parafuso cab. cil. Sext. Int. - M8x50	2x
17	Arruela lisa - M8	8x
18	Barra de ligação	1x
19	Porca sext. insert nylon - M8	2x
20	Tampão do braço - 77x40	3x

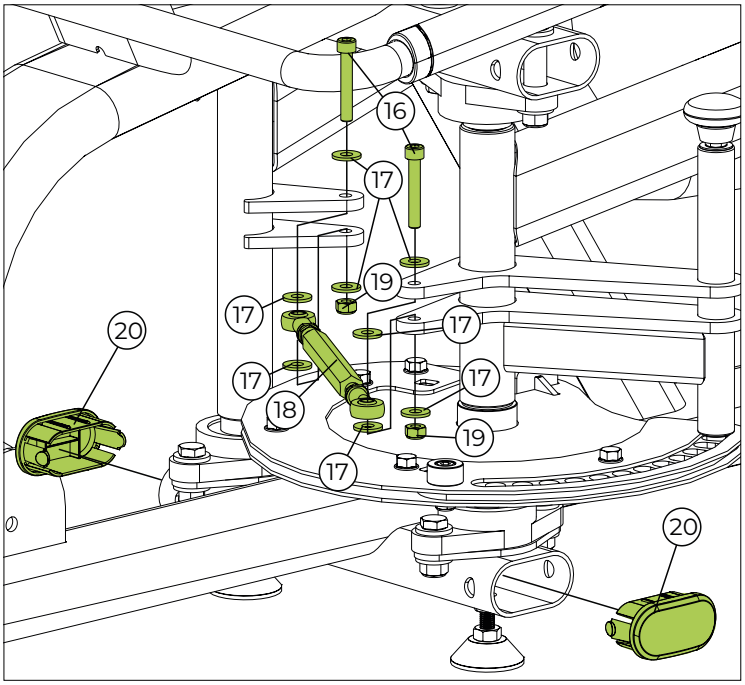

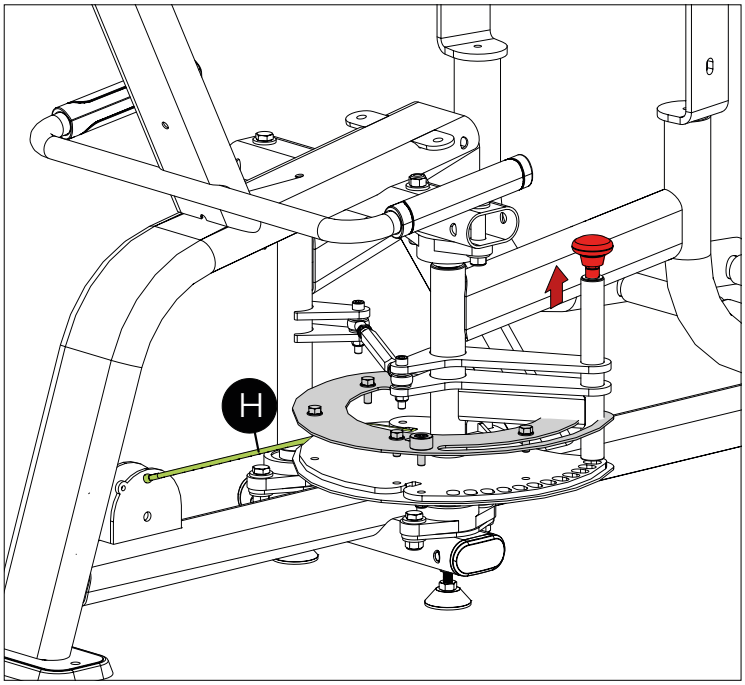

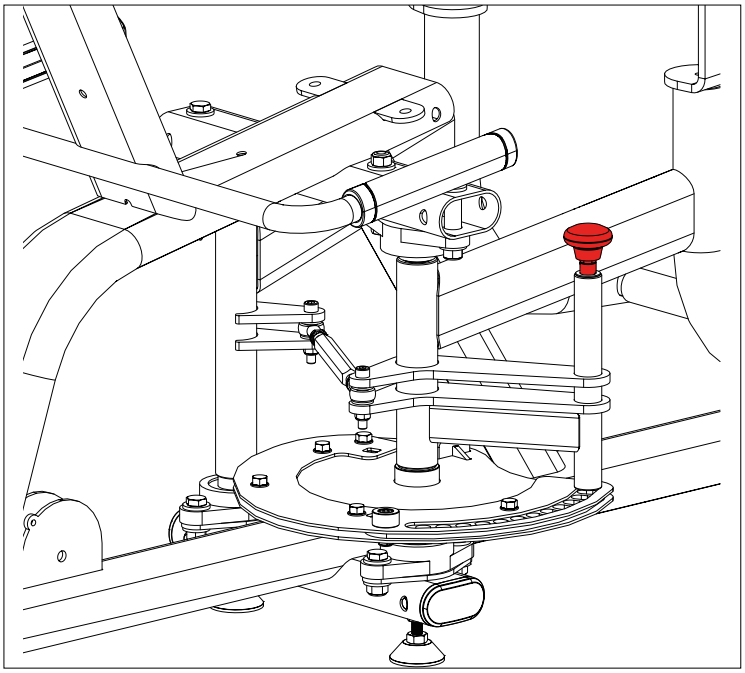

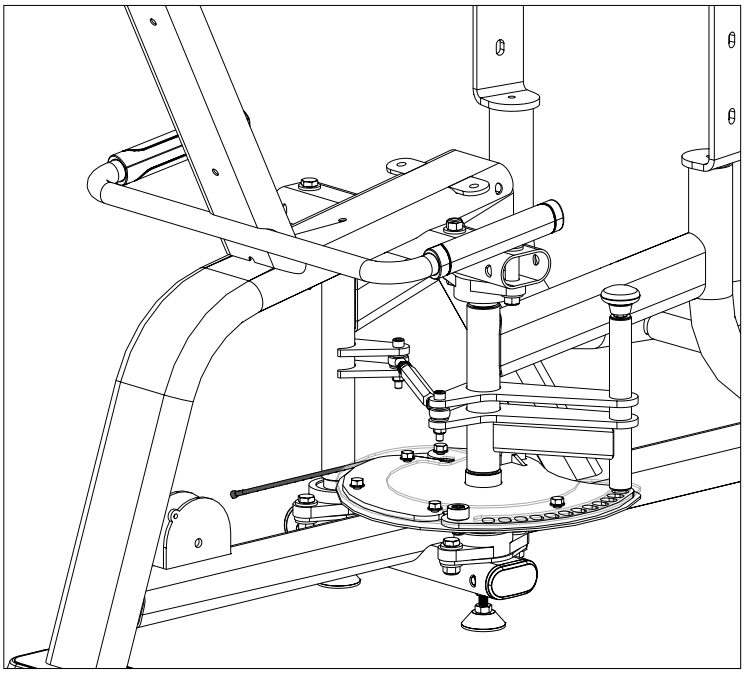

FERRAMENTAS



Chave fixa nº 13



Chave hexagonal nº 6

100%

MONTAGEM DO EQUIPAMENTO

Passo 05

	NOME	Qtd.
H	Cabo de aço	
4	Arruela lisa - 10,3x3,0	2x
6	Porca sextavada insert nylon - M10	1x
7	Parafuso cab. cil. sext. int - M10x60	1x
21	Polia com rolamento fixo	1x
22	Bucha da roldana	2x
23	Parafuso cab. cil. Sext. Int. - M5x50	1x
24	Porca sextavada insert nylon - M5	1x
25	Tampão - 77x40	1x
26	Tampão - 115x40	2x

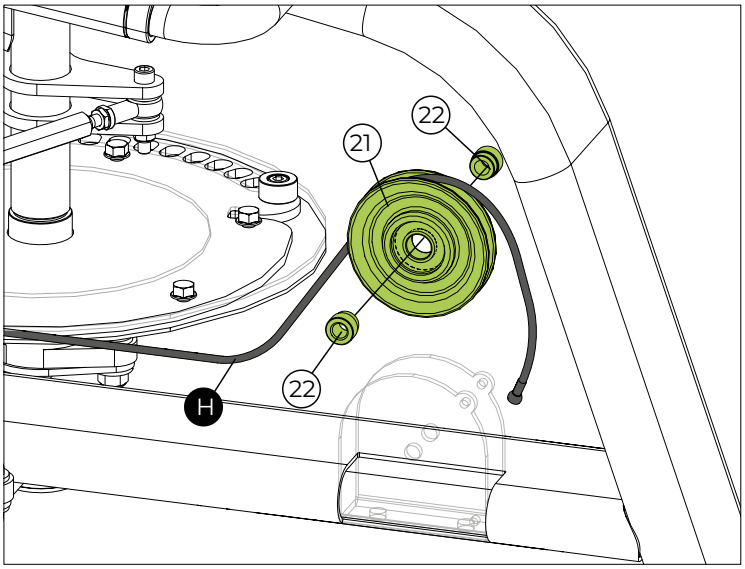

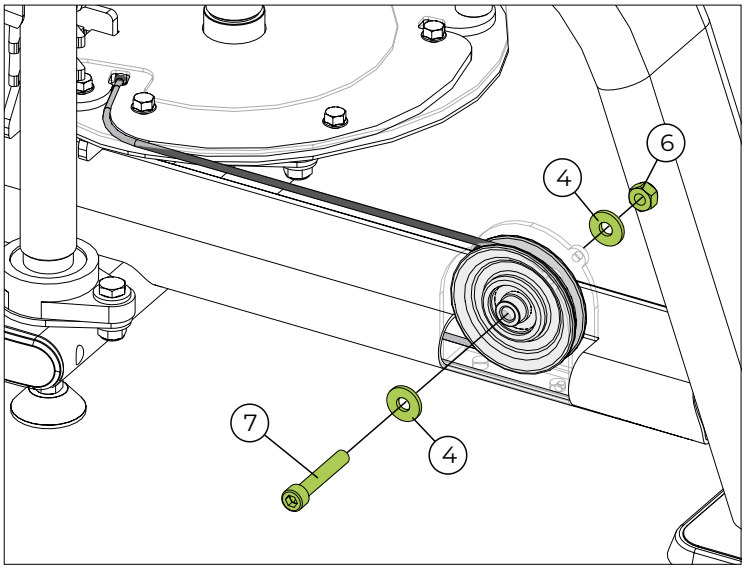

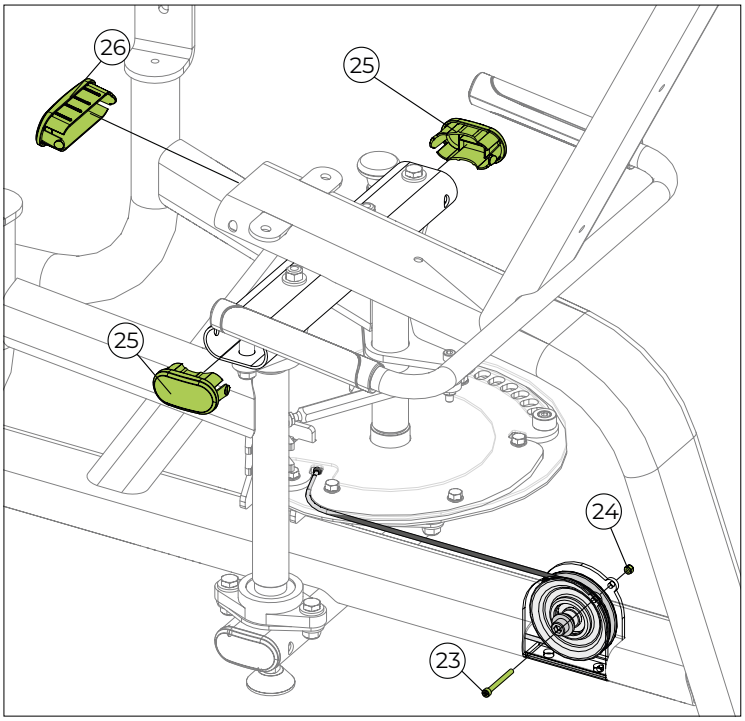

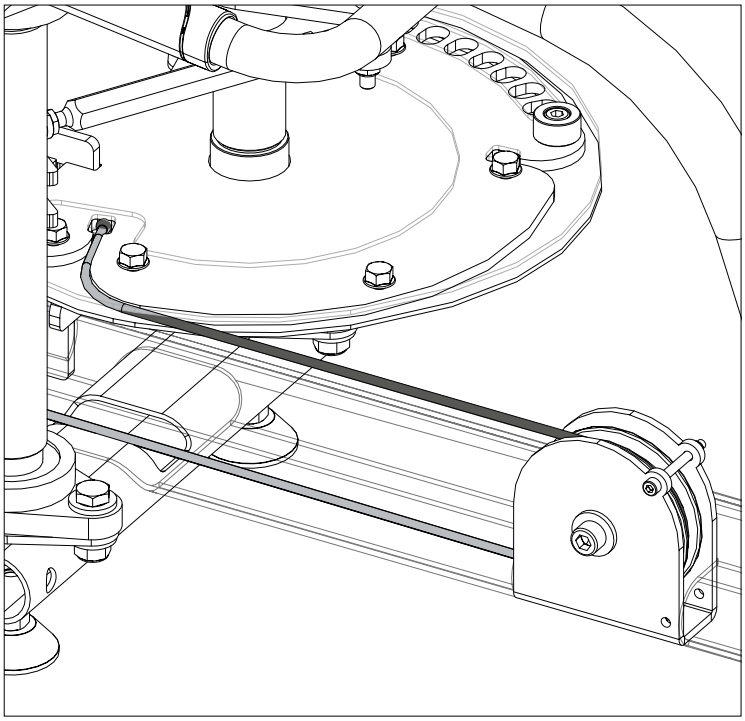

FERRAMENTAS



Chave fixa nº 8 e 17



Chave hexagonal nº 4 e 8



Passo 06

	NOME	Qtd.
H	Cabo de aço	
4	Arruela lisa - 10,3x3,0	2x
6	Porca sextavada insert nylon - M10	1x
7	Parafuso cab. cil. sext. int - M10x60	1x
21	Polia com rolamento fixo	1x
23	Parafuso cab. cil. Sext. Int. - M5x50	1x
24	Porca sextavada insert nylon - M5	1x
27	Bucha da roldana - Ø19,05	2x

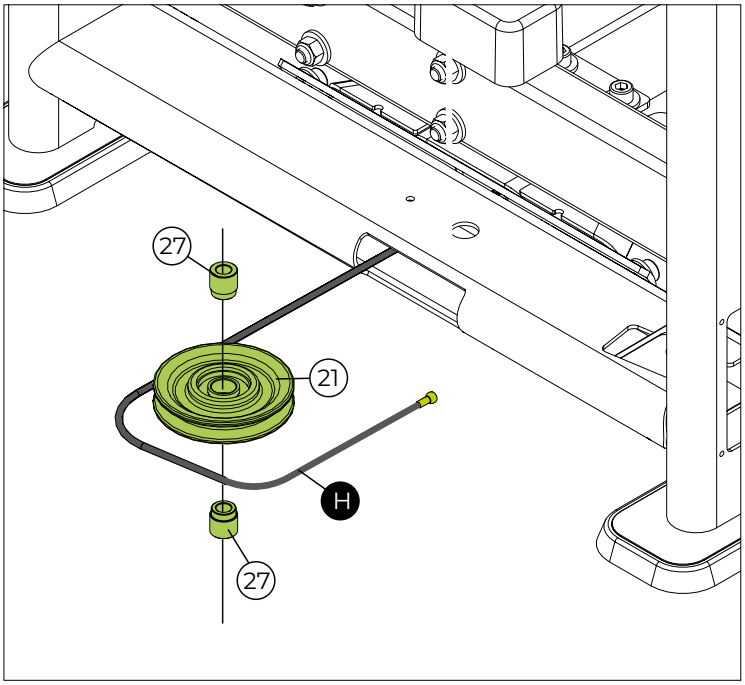

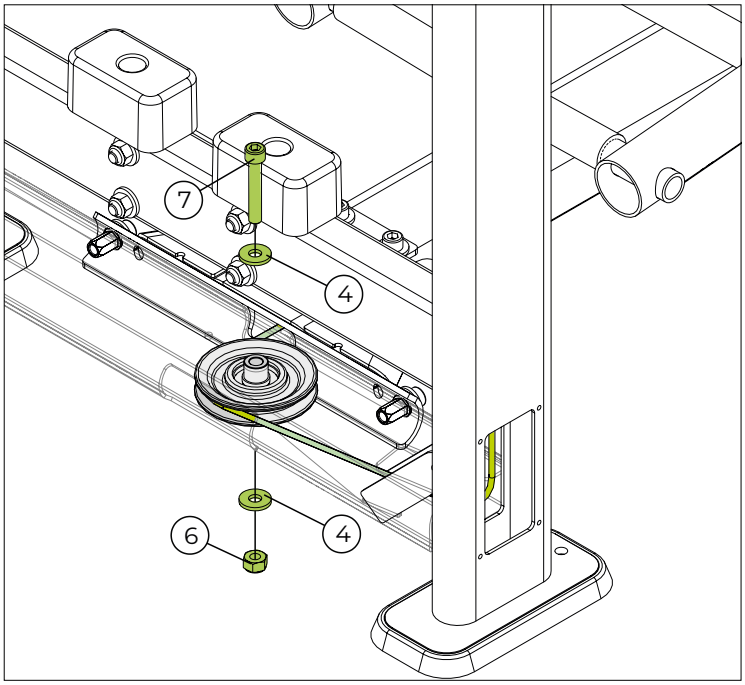

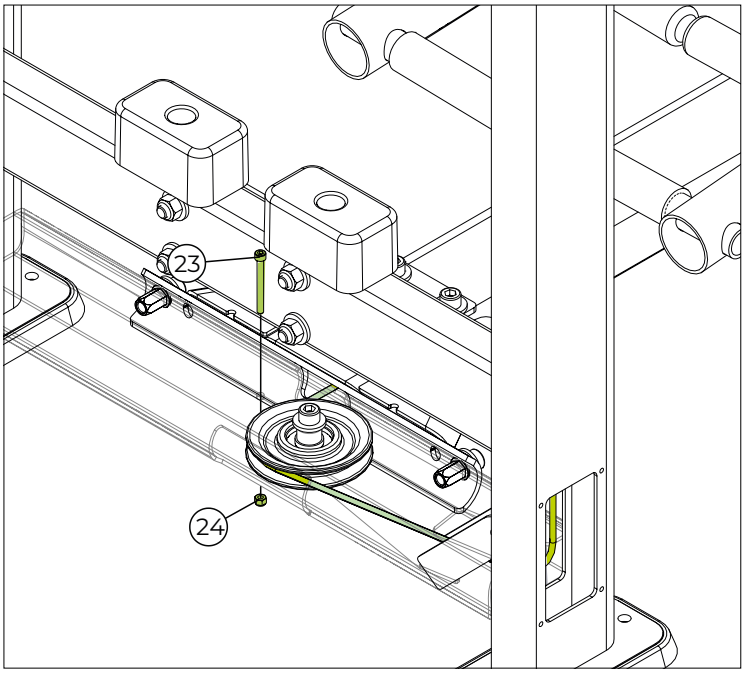

FERRAMENTAS

Chave fixa nº 8 e 17

Chave hexagonal nº 4 e 8

100%

Passo 07

	NOME	Qtd.
H	Cabo de aço	
19	Porca sext. insert nylon - M8	1x
21	Polia com rolamento fixo	1x
28	Bucha espaçadora	2x
29	Capa da roldana chanfrada	2x
30	Pino trava do cabo de aço	3x
31	Parafuso cilíndrico sextavado interno - M8x55	1x
32	Arruela lisa - 08,4x2,0	2x
33	Protetor da roldana	1x
34	Pino fixador	4x

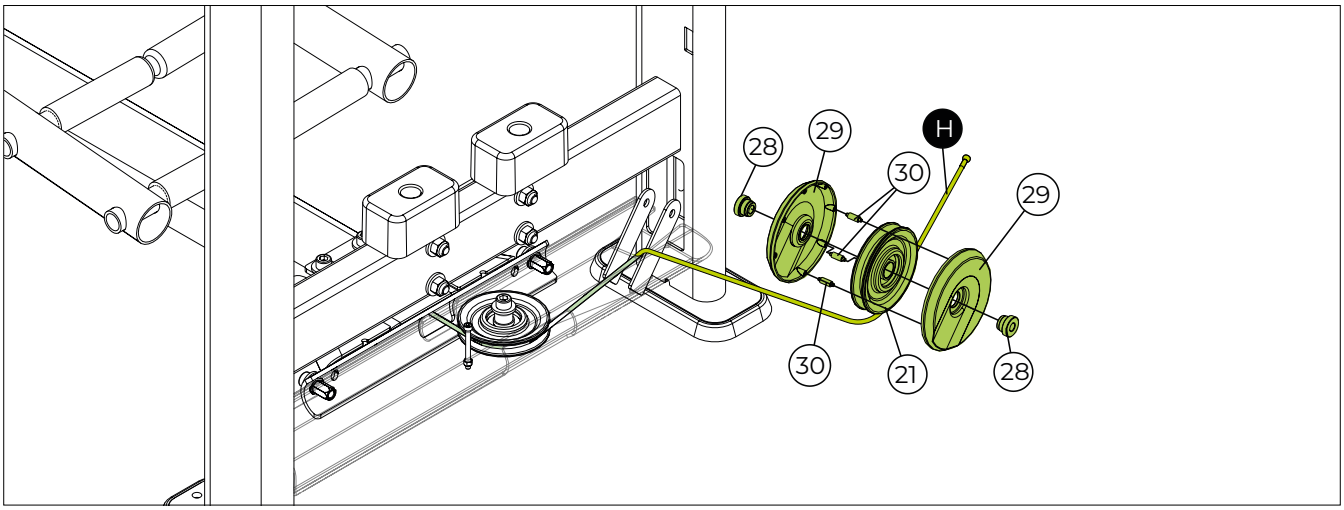

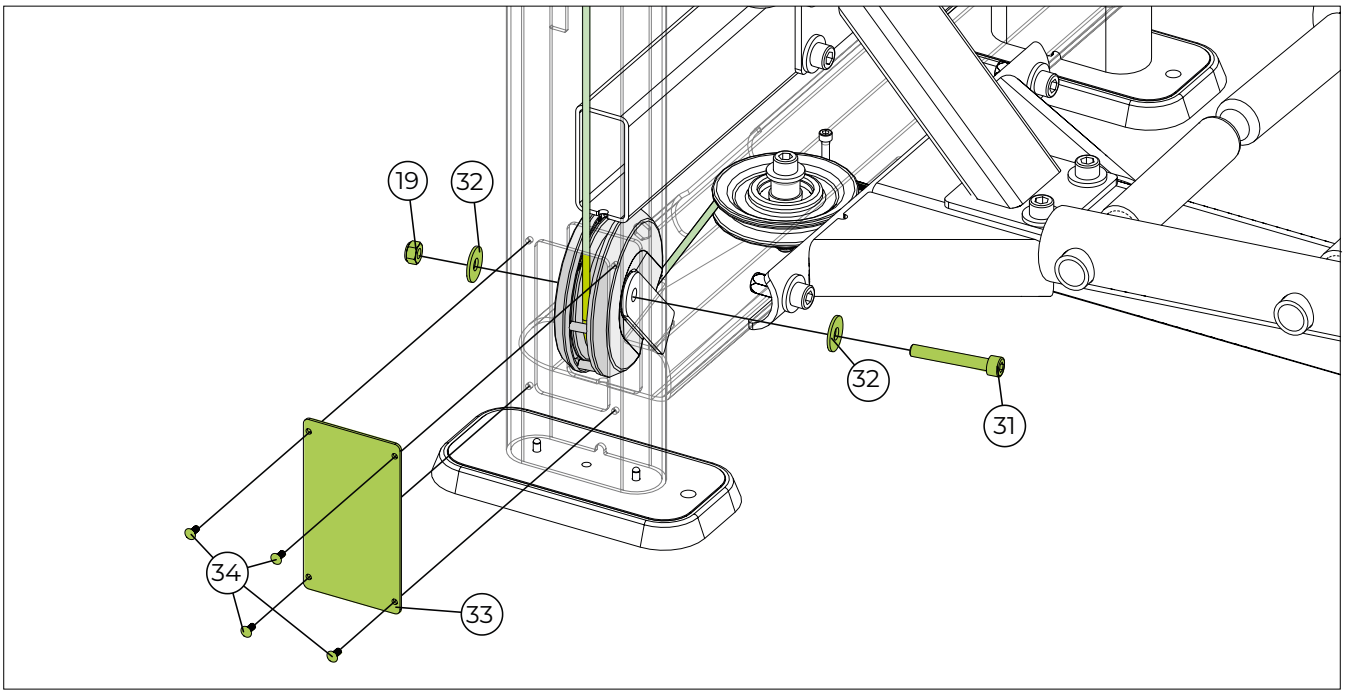

FERRAMENTAS


Chave fixa nº 17


Chave hexagonal nº 8



MONTAGEM DO EQUIPAMENTO

Passo 08

	NOME	Qtd.
H	Cabo de aço	
4	Arruela lisa - 10,3x3,0	2x
6	Porca sextavada insert nylon - M10	1x
7	Parafuso cab. cil. sext. int - M10x60	1x
21	Polia com rolamento fixo	1x
26	Parafuso cab. Aba.	1x
27	Bucha da roldana - Ø19,05	2x
35	Eixo limitador	1x
36	Anel de retenção para eixo - Ø08	2x

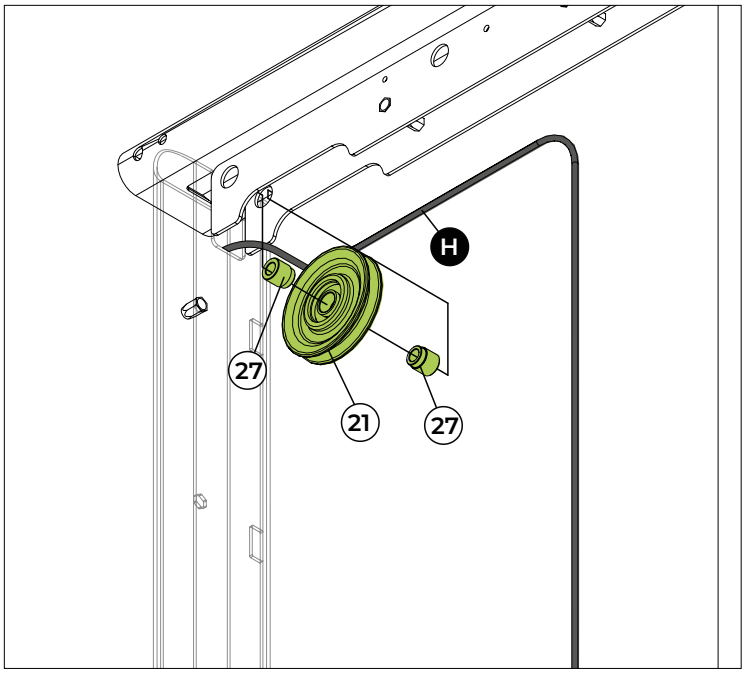

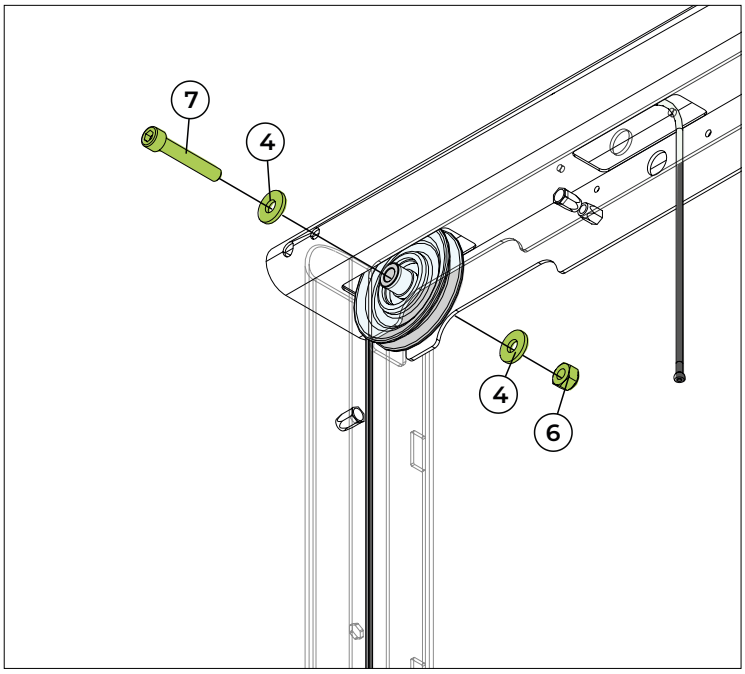

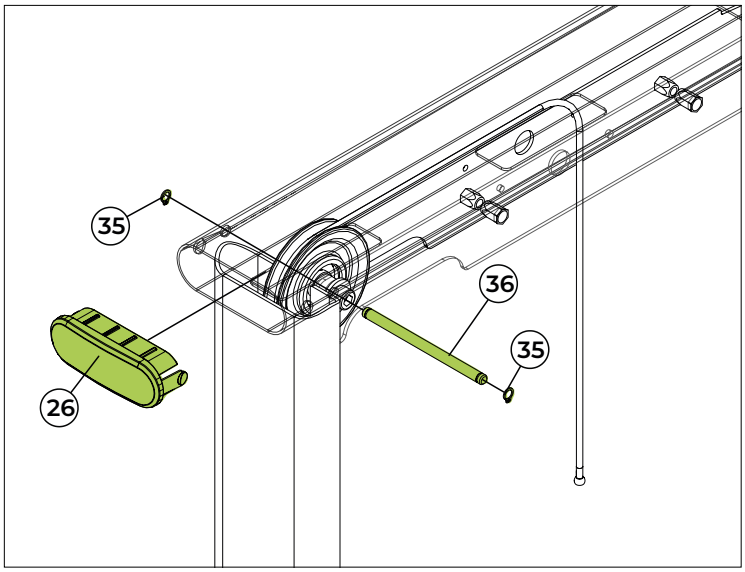

FERRAMENTAS


Chave fixa nº 17


Chave hexagonal nº 8


Alicate para anéis elástico



MONTAGEM DO EQUIPAMENTO

Passo 09

	NOME	Qtd.
H	Cabo de aço	
4	Arruela lisa - 10,3x3,0	2x
6	Porca sextavada insert nylon - M10	1x
7	Parafuso cab. cil. sext. int - M10x60	1x
21	Polia com rolamento fixo	1x
23	Parafuso cab. cil. Sext. Int. - M5x50	1x
24	Porca sextavada insert nylon - M5	1x
27	Bucha da roldana - Ø19,05	2x

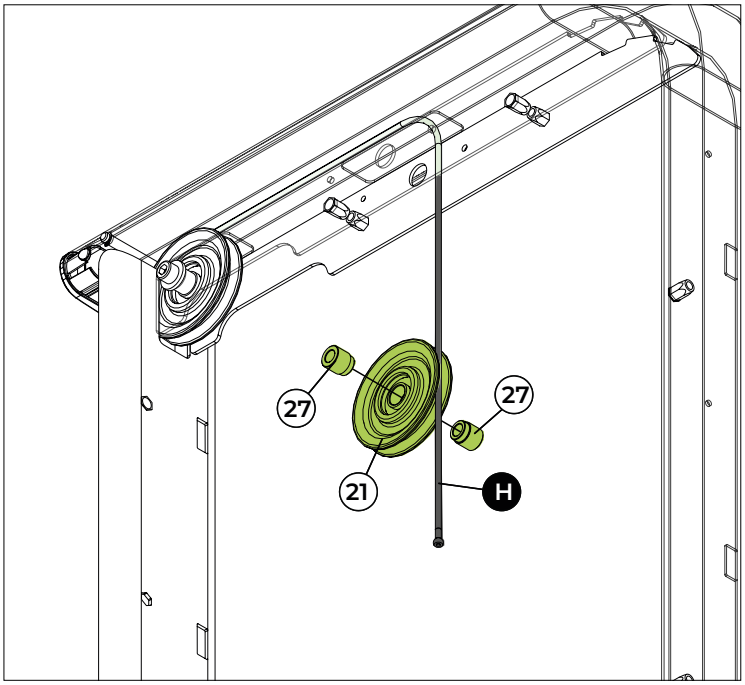

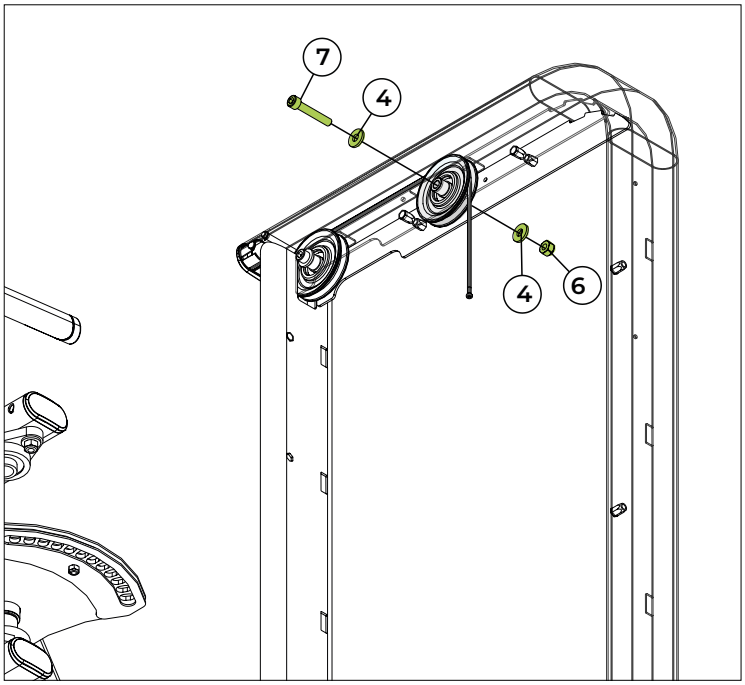

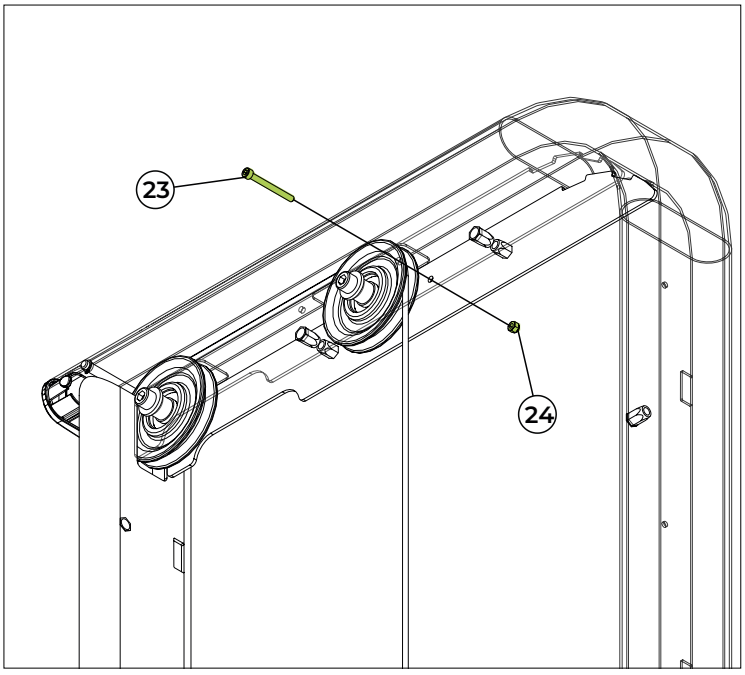

FERRAMENTAS



Chave fixa nº 8 e 17



Chave hexagonal nº 4 e 8



Passo 10 Nivelamento do equipamento

⚠ ATENÇÃO!

Após todos os parafusos que compõem as montagens identificadas anteriormente estiverem posicionados e encaixados, nivele o equipamento ao solo para evitar qualquer instabilidade no equipamento.

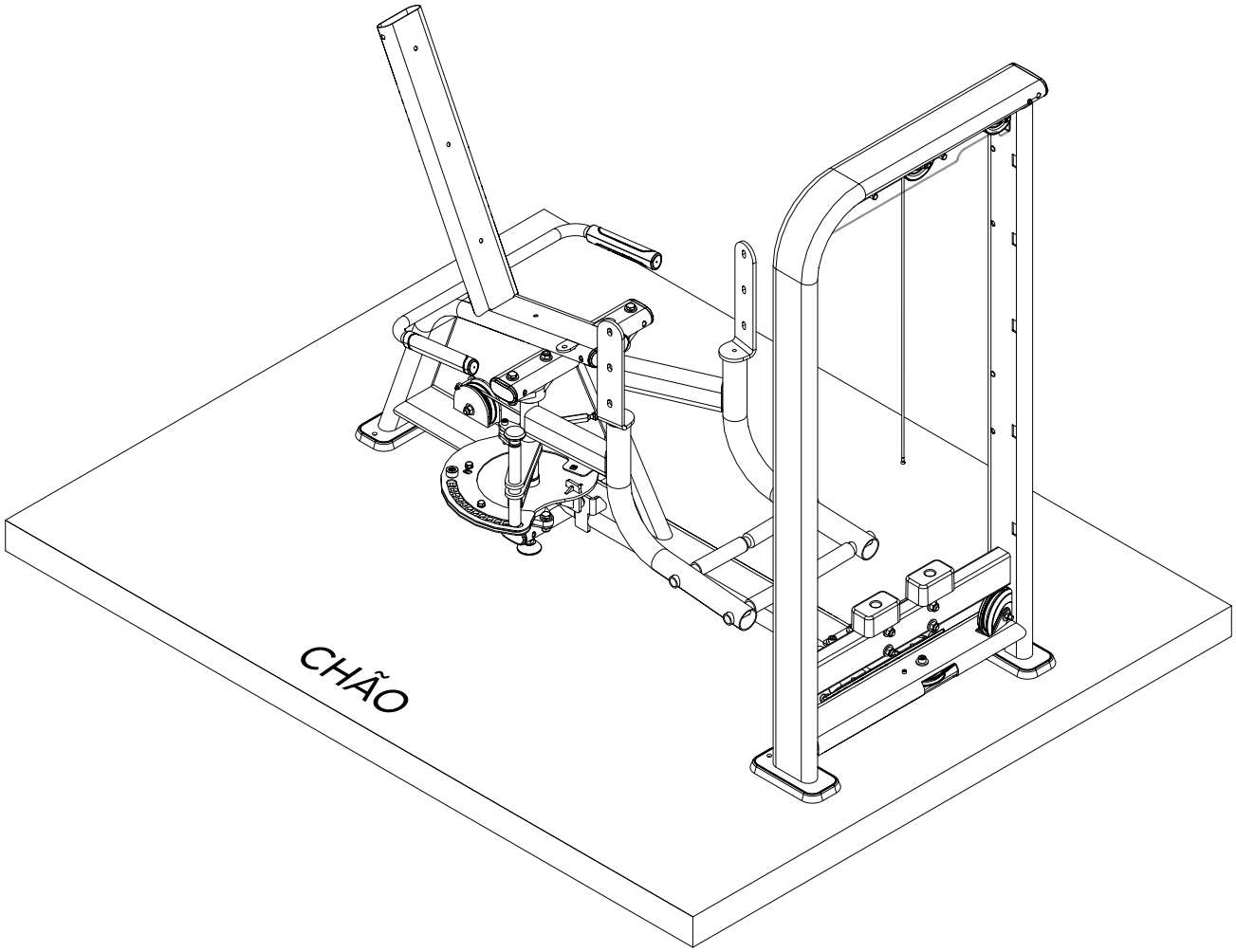

Passo 11

I		NOME Pilha de pesos	J		NOME Top plate
K		NOME Barra guia			

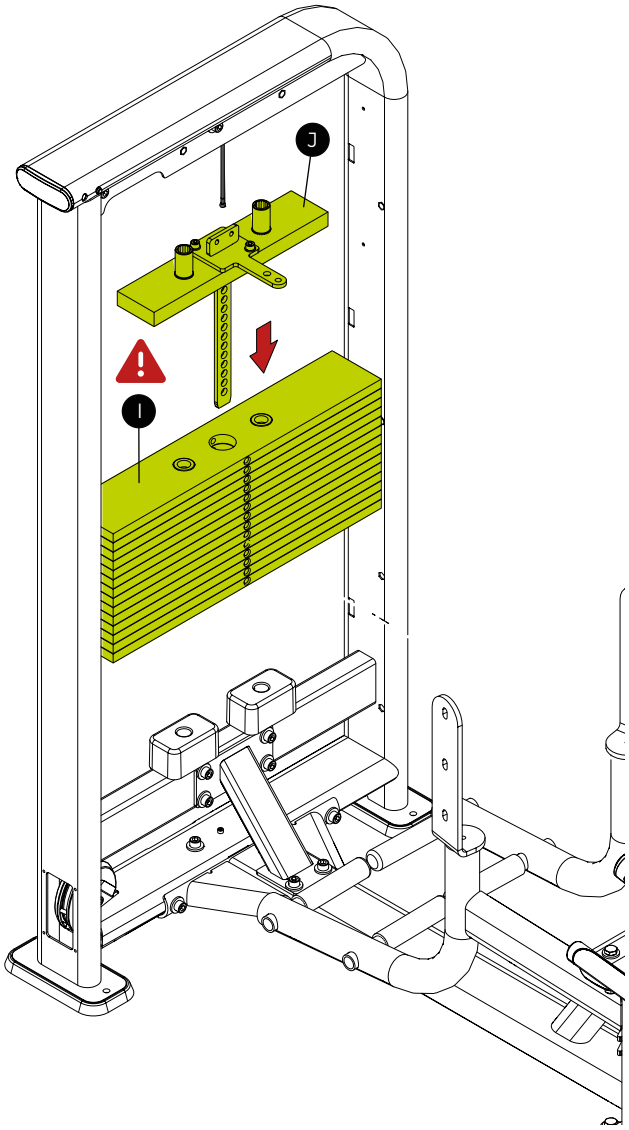

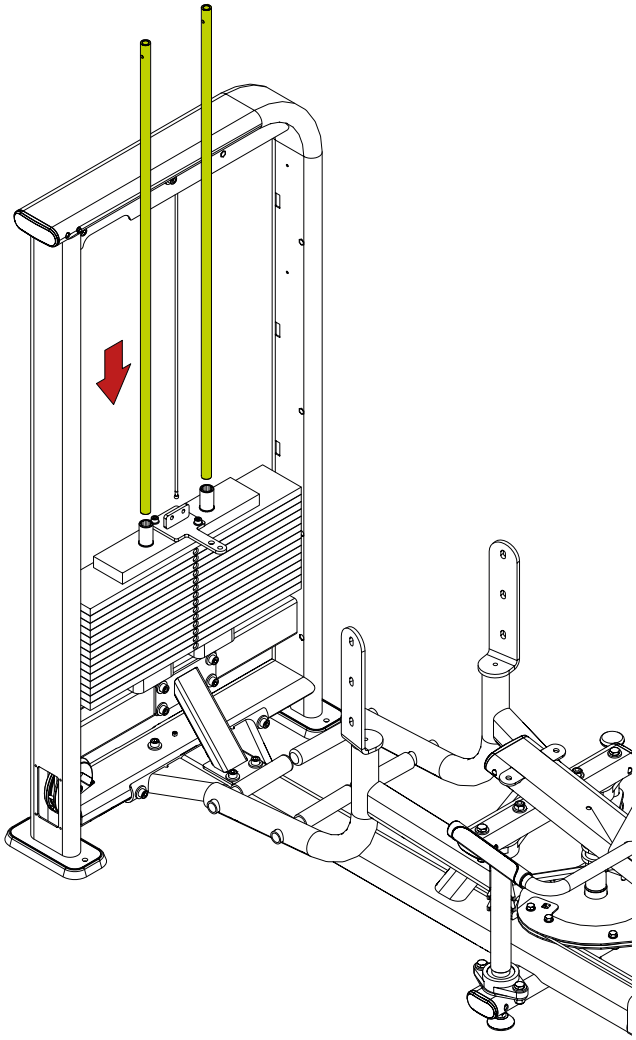

⚠ PERIGO!

CASO SEJA NECESSÁRIO O DESLOCAMENTO OU TRANSPORTE DO EQUIPAMENTO, NÃO O FAÇA COM A PILHA DE PESO MONTADA. RISCO DE ACIDENTE OU DANOS AO EQUIPAMENTO.

Passo 12

	NOME	Qtd.
L	Suporte do passa-cabo	
32	Arruela lisa - 08,4x2,0	4x
37	Parafuso cab. cil. Sext. Int. - M8x25	4x
38	Parafuso cabeça sextavada - M6x40	2x
39	Trava da haste dos pesos - Ø19	4x
40	Porca sextavada insert nylon - M6	6x
41	Parafuso cab. cil. Sext. Int - M6x25	4x
42	Arruela lisa - Ø6,6x1,6	8x
43	Base reguladora	2x
44	Base do cabo	1x

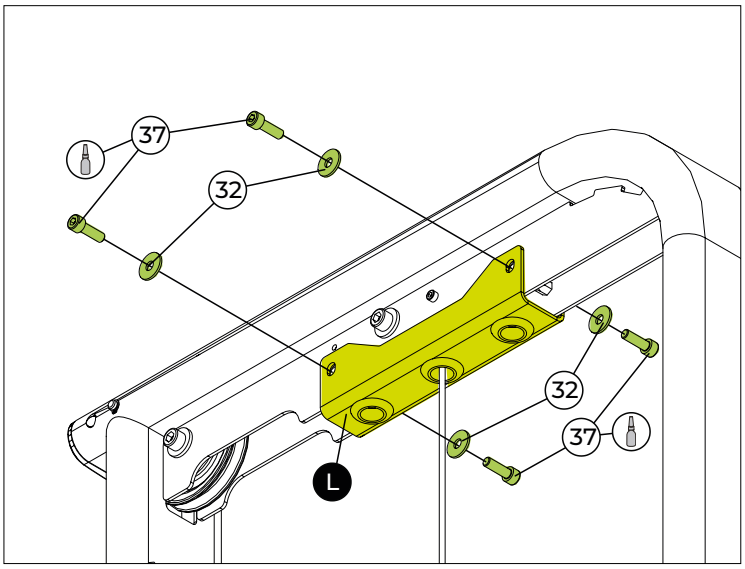

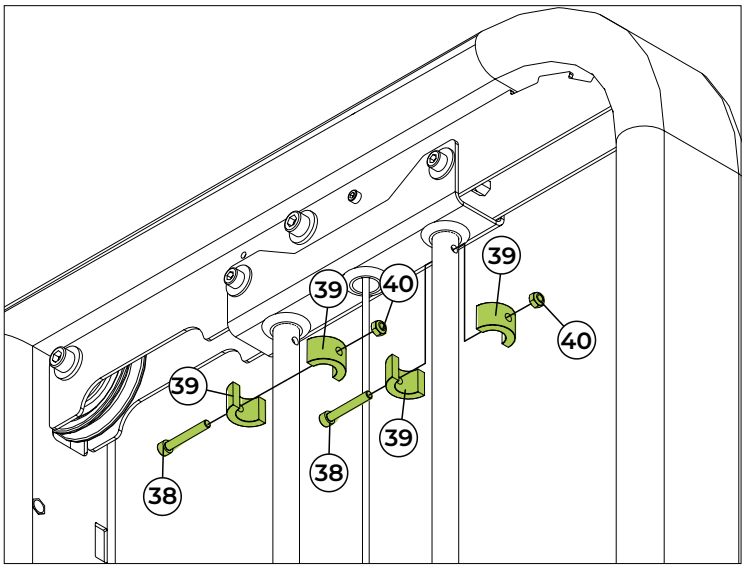

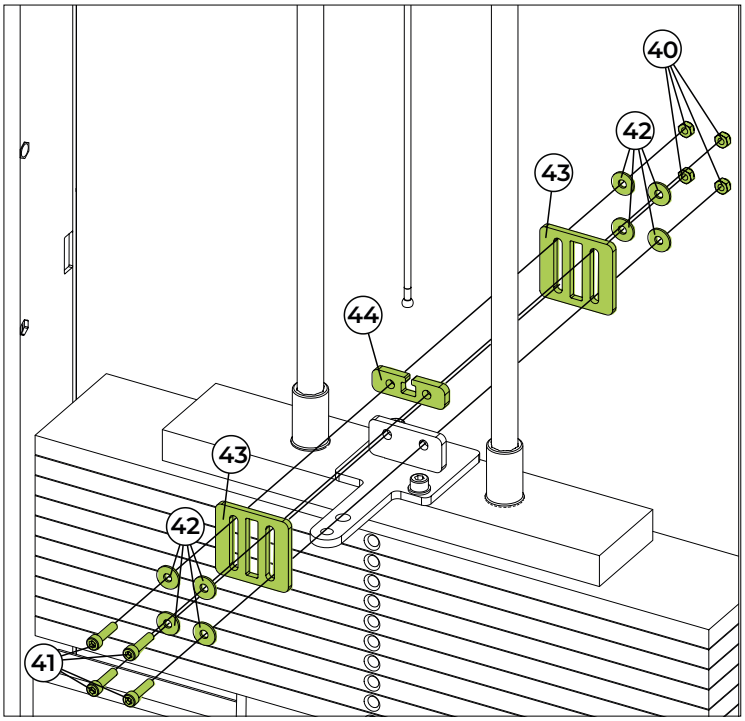

FERRAMENTAS


Chave fixa nº 10


Chave hexagonal nº 5 e 6


Trava rosca torque médio



Passo 13

	NOME	Qtd.
45	Pino seletor de peso	1x

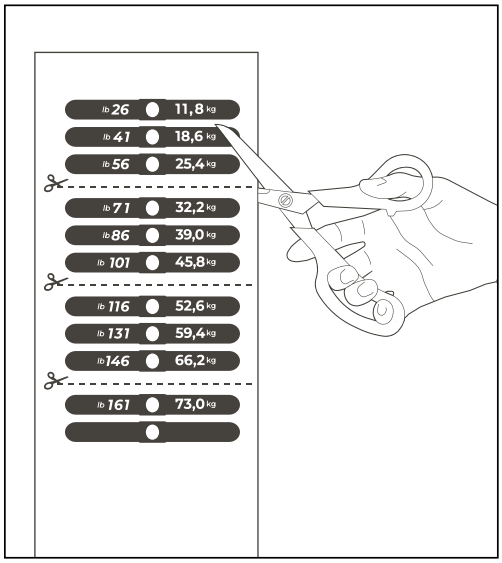

Realize o recorte do adesivo, seguindo a linha pontilhada indicada, conforme demonstrado na imagem.

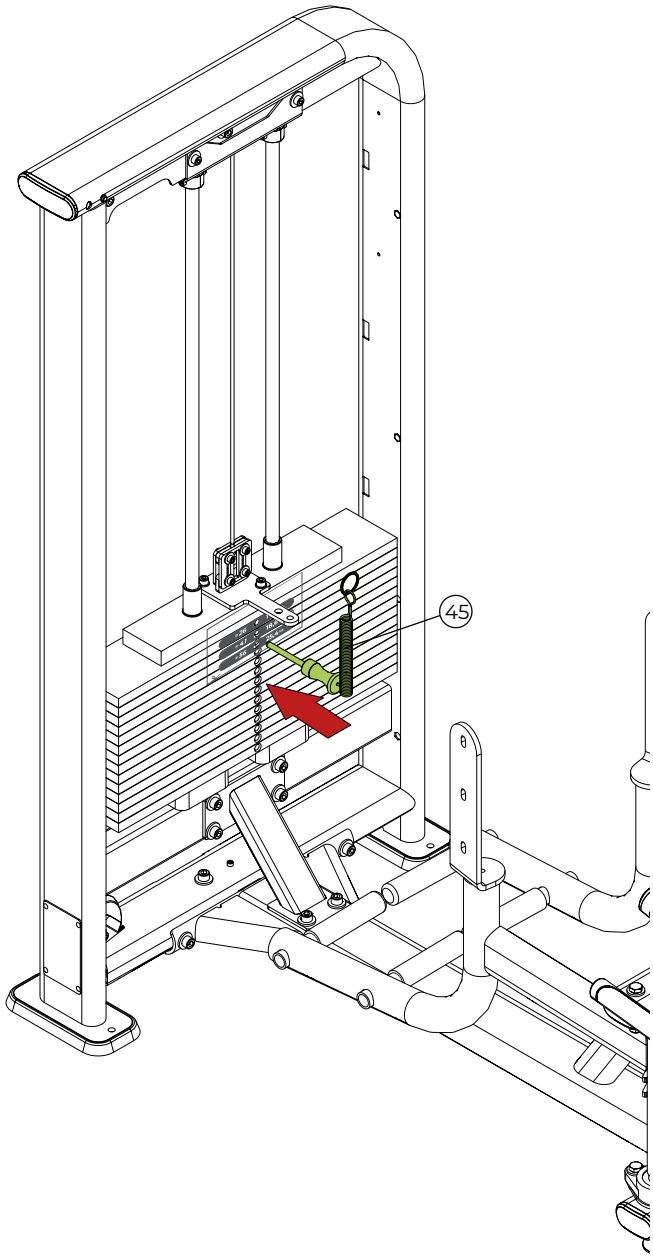

Posicione o adesivo cortado na torre, conforme a imagem. Use o pino seletor como guia para o furo indicado, sem preocupação com possíveis sobras de adesivo. Repita o processo conforme necessário, lembrando que não se deve aplicar adesivo no top plate.

FERRAMENTAS



Tesoura

NOTA: Algumas partes foram ocultadas para facilitar a visualização.

MONTAGEM DO EQUIPAMENTO

Passo 14

	NOME	Qtd.
M	Estofado do apoio da perna	
N	Assento	
O	Encosto	
17	Parafuso cab. Aba.	1x
26	Parafuso cab. Aba.	1x
32	Arruela lisa - 08,4x2,0	9x
46	Parafuso cab. abaulada sext. Int. - M8x25	8x
47	Parafuso aba sextavado interno - M8x55	1x
48	Parafuso abaulado sext. int. - M8x70	3x

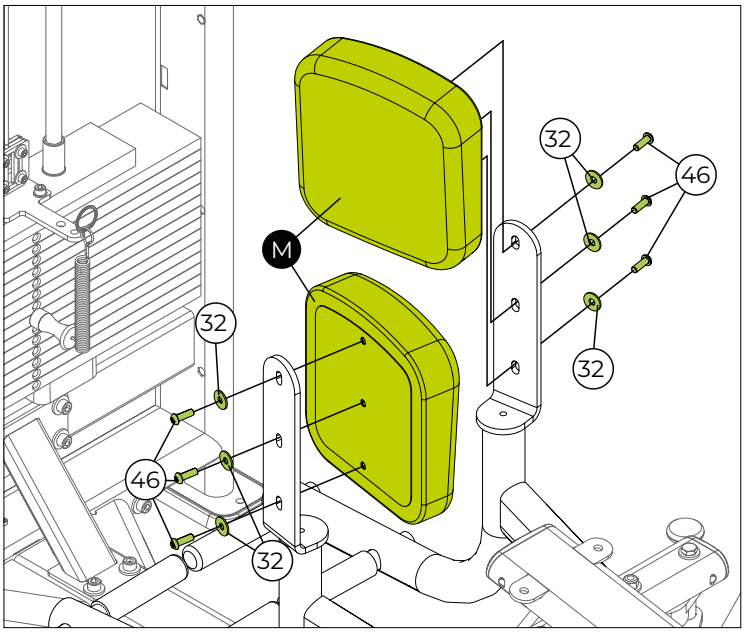

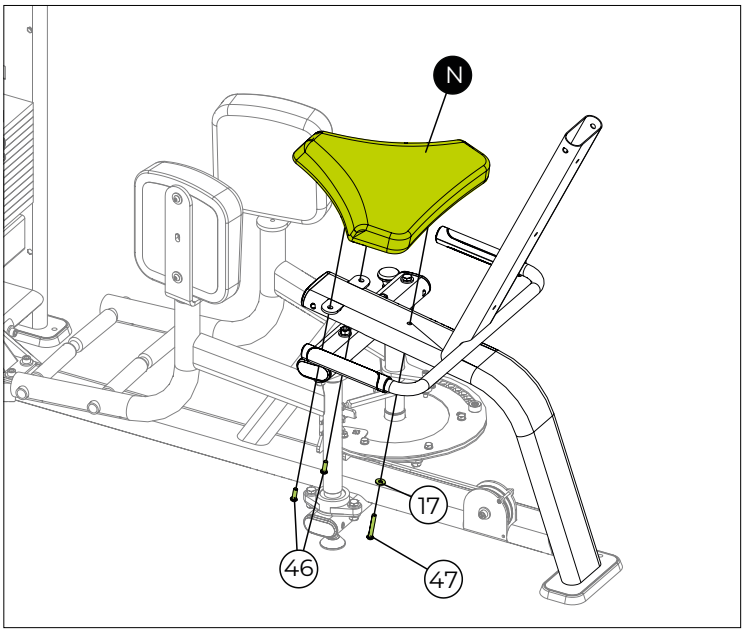

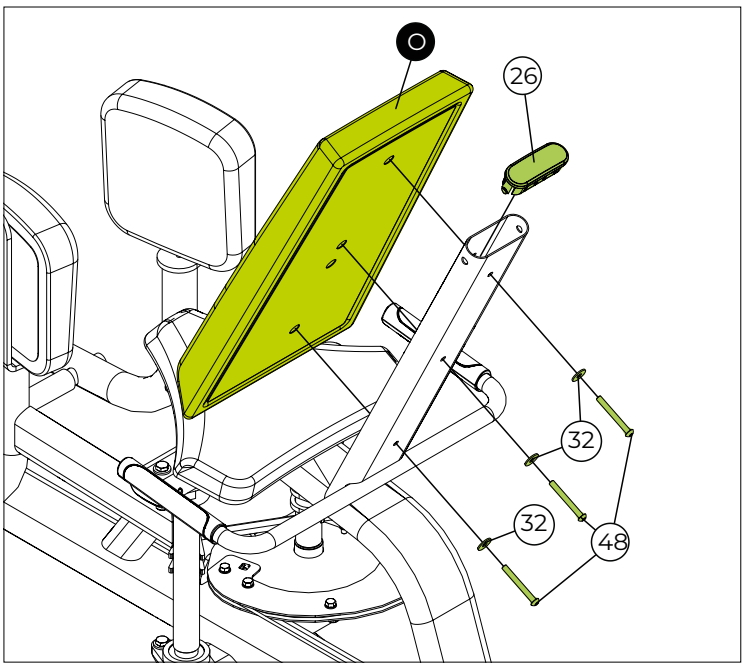

FERRAMENTAS

Chave hexagonal nº 5

Trava rosca torque médio

100%

Passo 15

45	NOME	Qtd.
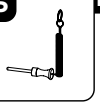	Pino seletor de peso	1x

50	NOME	Qtd.
	Pino da alavanca	1x

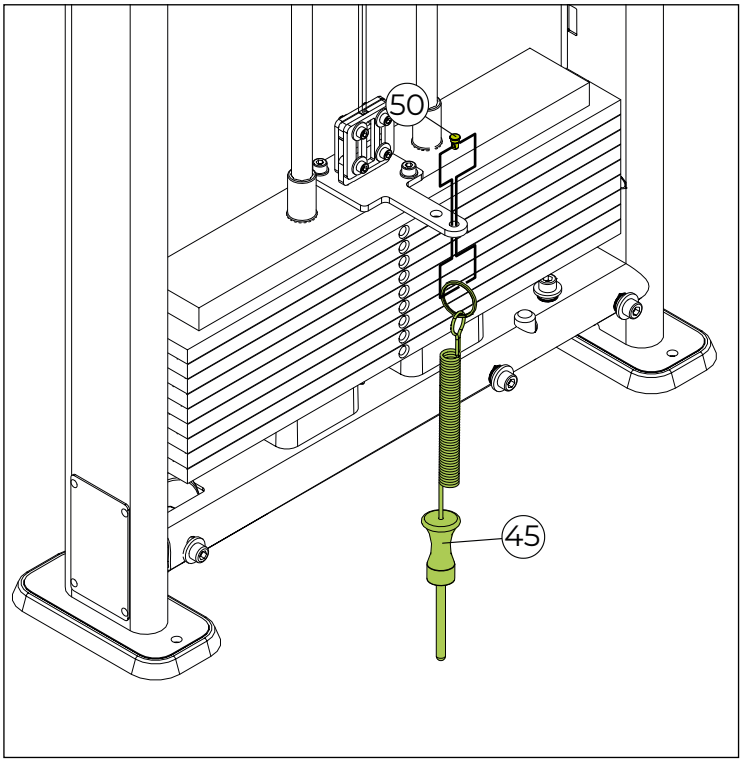

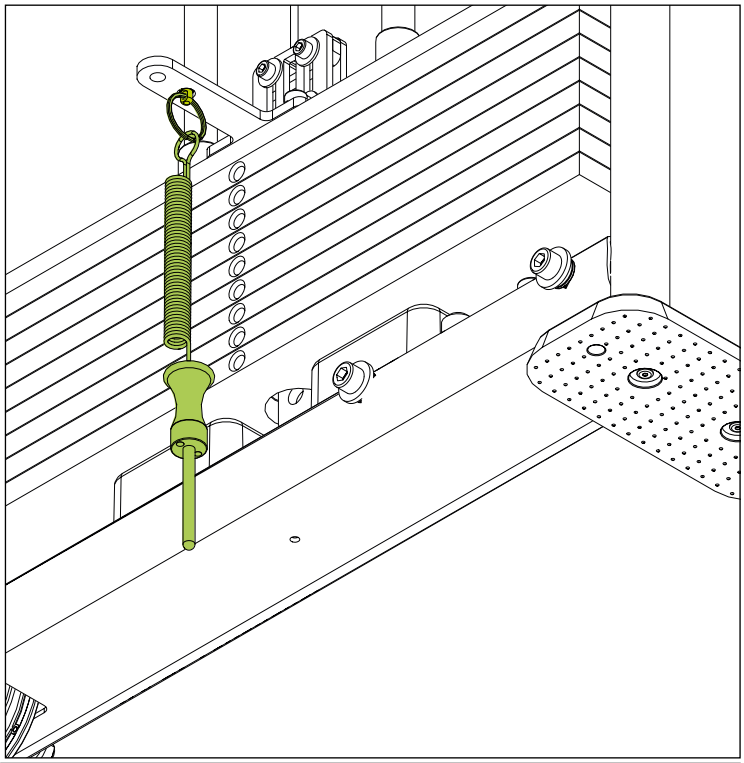

⚠ ATENÇÃO!

Passe o pino da alavanca pelo suporte do top plate, utilizando a abertura maior do top plate.
Em seguida, encaixe a argola de metal pela abertura do pino para fixá-lo no lugar.
Depois, insira o pino seletor na pilha de pesos.

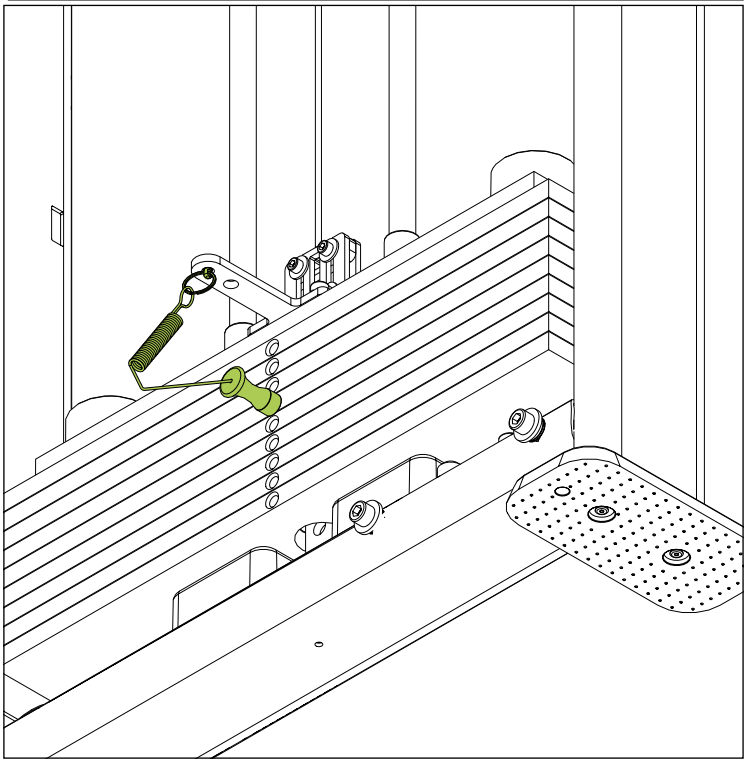

Passo 16

P	NOME
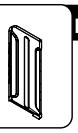	Carenagem frontal

13	NOME	Qtd.
	Parafuso cabeça sextavada - M8x20	4x

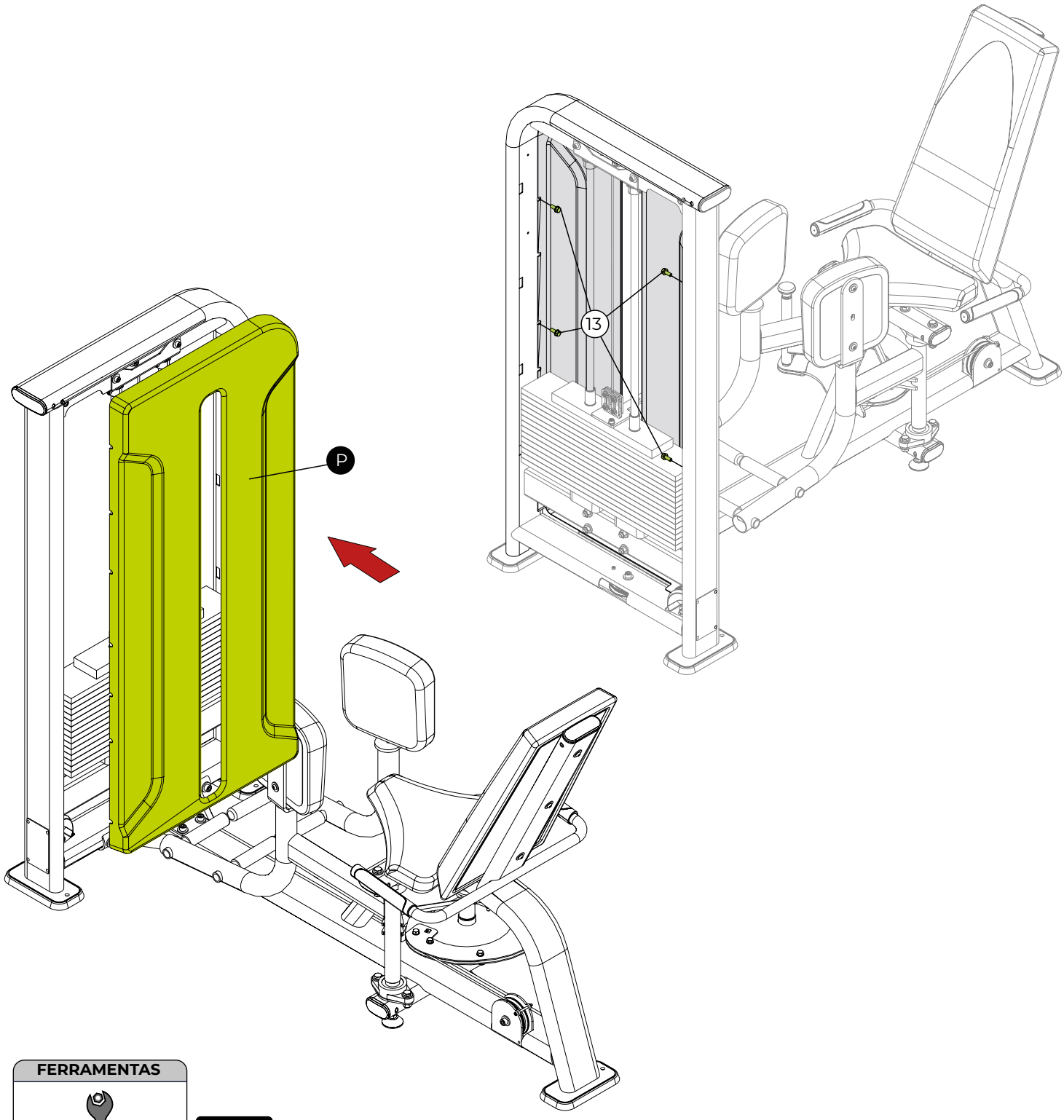

FERRAMENTAS



Chave fixa nº 13



Passo 17

	NOME
Q 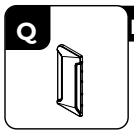	Carenagem traseira

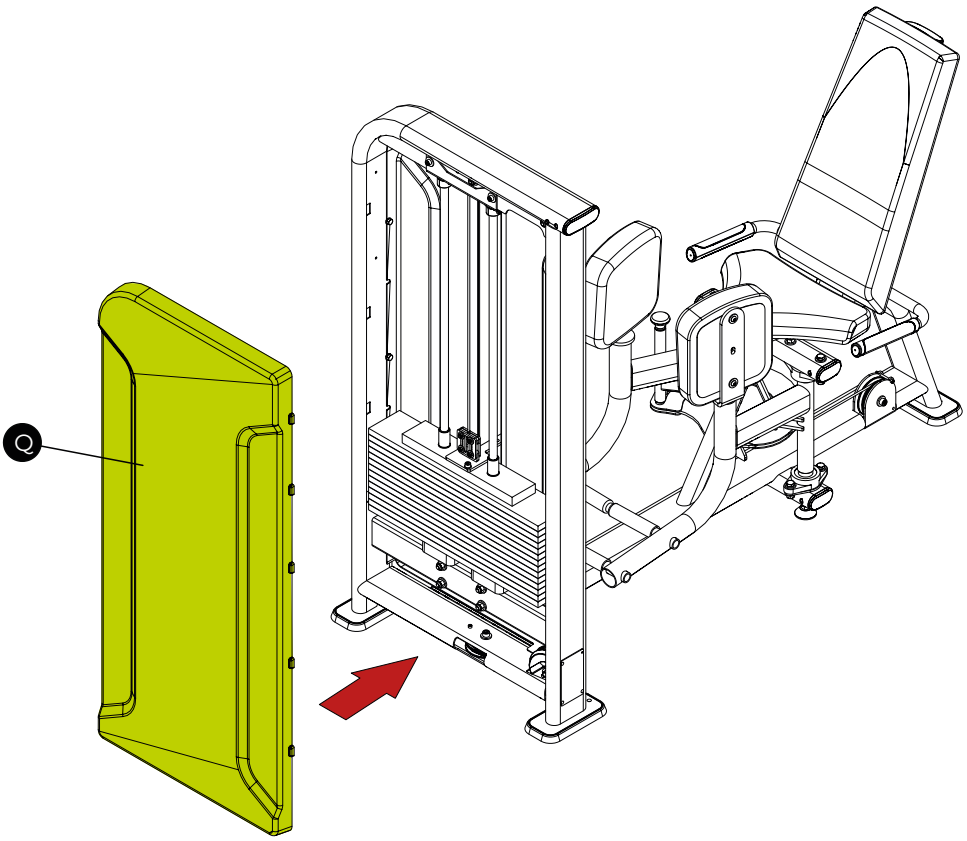

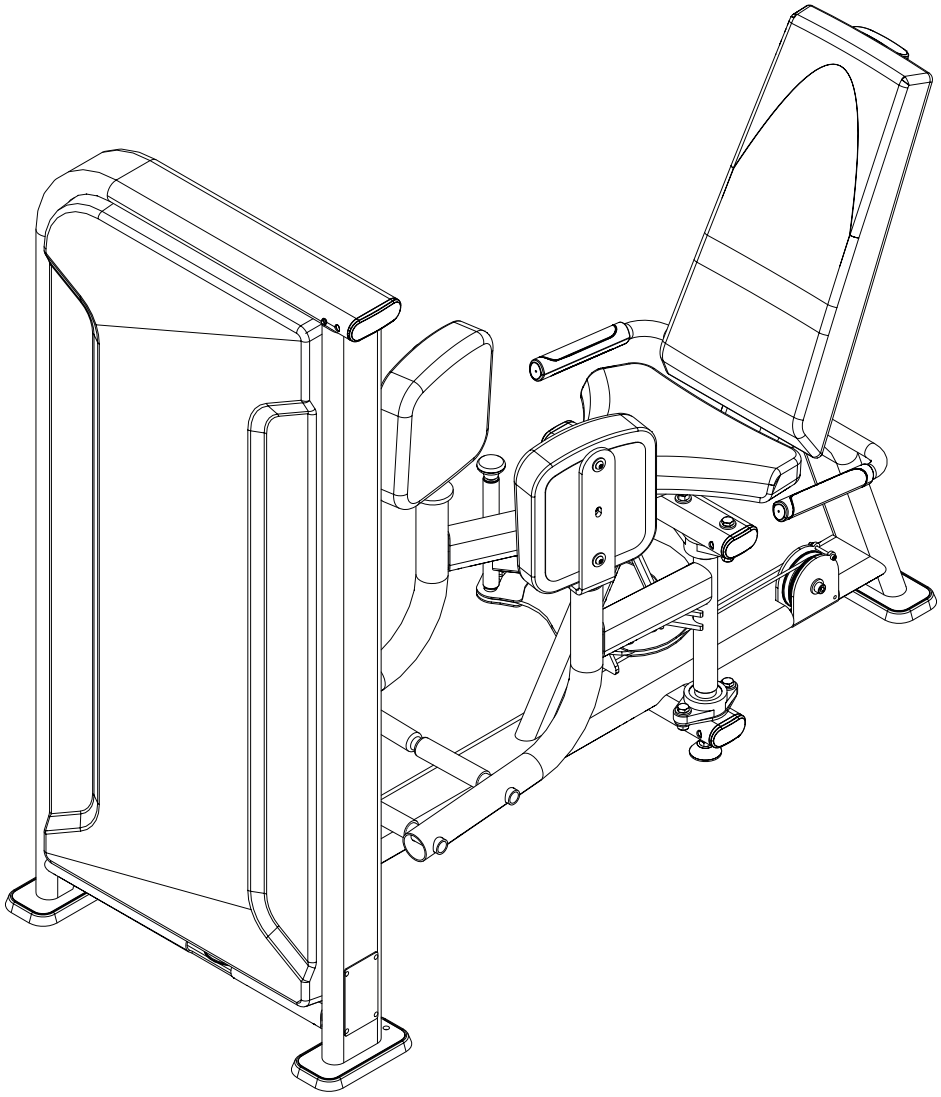

PARABÉNS! A MONTAGEM DO EQUIPAMENTO FOI CONCLUÍDA.

Antes de iniciar o seu treinamento, NIVELE o equipamento ao solo e verifique o aperto em todos os parafusos. Consulte o capítulo sobre instrução operacional antes de utilizar o equipamento.

INSTRUÇÃO OPERACIONAL

INSTRUÇÃO OPERACIONAL

PINO SELETOR

O pino seletor permite com que os pesos sejam travados para serem usados ao executar o exercício.

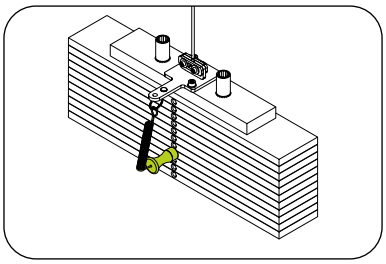

PERIGO! **Verifique se o pino seletor esta bem encaixado na pilha de peso. Risco de acidente grave ou fatal ao usuário.**

APOIO DAS PERNAS

Permite com que o usuário faça o exercício. Os apoio das pernas podem ser movidos simultaneamente.

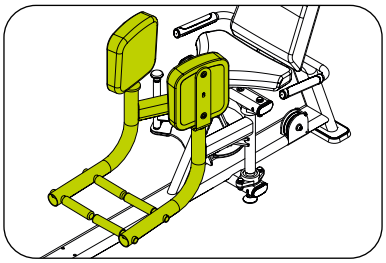

BARRA DE TRAÇÃO

Tem como função manter a simetria do movimento no apoio das pernas. Ou seja, permite que as pernas sejam abertas ao mesmo tempo simultaneamente. Para fazer a regulagem do braço de tração basta rotacionar as porcas nas suas extremidades.

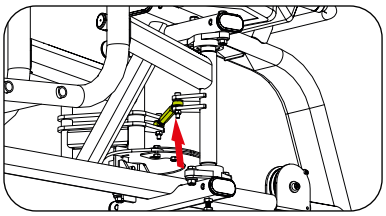

ESTOFADOS

Permite com que o usuário sente, apoie o braços, pernas e encoste no equipamento para fazer a execução do exercício.

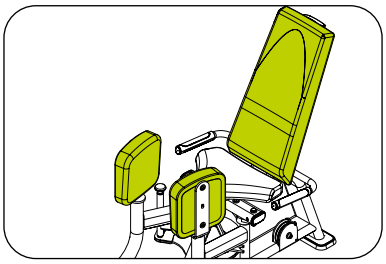

NÚMERO DE SÉRIE

O número de série contém informações pertinentes à classe do equipamento e dados do fabricante. Não remova o adesivo do número de série, pois ele facilita o fornecimento de informações para um ponto autorizado ou para o fabricante. Se o adesivo com o número de série descolar, entre em contato imediatamente com o fabricante.

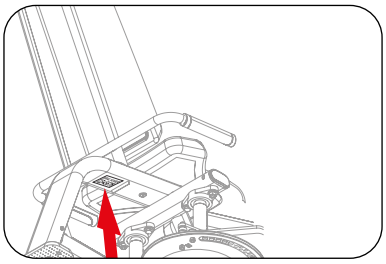

PÉS REGULÁVEIS

Os equipamentos possuem pés para mantê-lo estabilizado ao solo. O desnivelamento pode danificar o equipamento. Para fazer o nivelamento do equipamento basta rotacionar os pés.

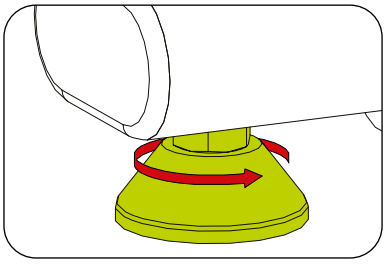

ESPAÇO

Indicamos para a segurança do usuário a utilização de uma área mínima de acesso e escape conforme figura ao lado. A área de acesso e escape pode ser comum entre os equipamentos utilizados. O espaço vale para todos os equipamentos.

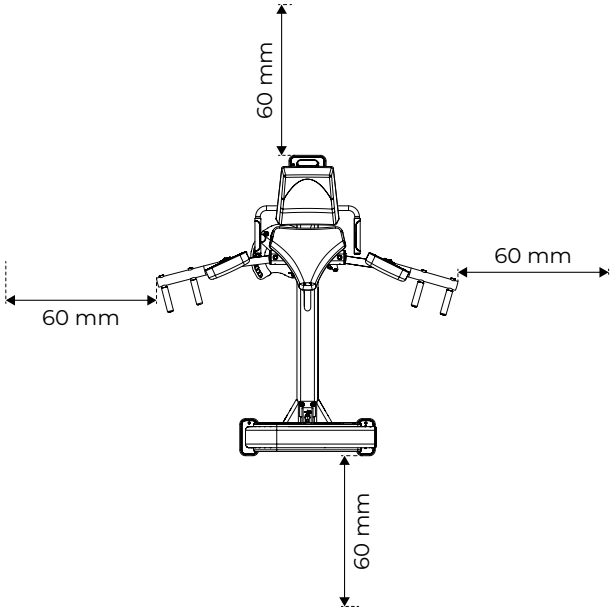

COMO UTILIZAR O EQUIPAMENTO

1. Posicione-se no equipamento;
2. Regule a posição do encosto e assento;
3. Selecione a carga usando o pino seletor;
4. Segure nos pegas para estabilizar o corpo durante o exercício;
5. Inicie o treino.

MANUTENÇÃO

MANUTENÇÃO

RECOMENDAÇÕES

Para uma maior durabilidade do equipamento é importante seguir uma série de precauções para evitar qualquer problema no equipamento, nos usuários e/ou terceiros. Em caso de quebra de qualquer parte do equipamento, coloque - o fora de uso até que a parte que foi comprometida seja devidamente consertada.

LIMPEZA

Semanalmente, limpe o equipamento utilizando uma escova de nylon macia. Passe aspirador de pó embaixo do equipamento para evitar o acúmulo de sujeira e pó, que podem afetar o funcionamento do equipamento.

Use sempre água, sabão neutro e um pano macio para a limpeza do estofado do equipamento antes e após o treino. Espere o equipamento secar por completo para assim iniciar um novo treino. Nunca utilize produtos de limpeza ácidos. Jamais despeje água no equipamento ou aplique líquidos em spray.

CARENAGEM

A carenagem serve como uma proteção da torre, caso a mesma se encontre danificada faça a substituição imediata.

ESTOFADO

Qualquer tipo de rasgo, furos ou demais danos faça a substituição imediata. Para uma maior durabilidade do estofado faça a limpeza conforme descrito nesse manual.

ROLDANAS

A roldana é o que permite que o cabo de aço faça o caminho necessário para se fazer o exercício, por isso é de extrema importância manter as roldanas bem cuidadas. Ao sinal de desgaste ou de dano nas roldanas entre em contato com uma assistência técnica.

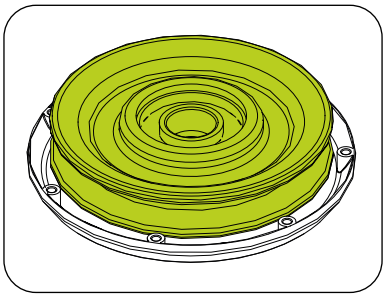

PINO TRAVA DO CABO DE AÇO

O pino trava do cabo de aço tem como função não deixar com que o cabo de aço saia da roldana, portanto, caso algum dos pinos estejam danificados, quebrados, ou soltos, eles podem não segurar o cabo de aço na roldana, causando assim acidentes graves ou fatais. É de extrema importância manter a integridade dos pinos, portanto ao menor sinal de desgaste entre em contato com uma assistência técnica.

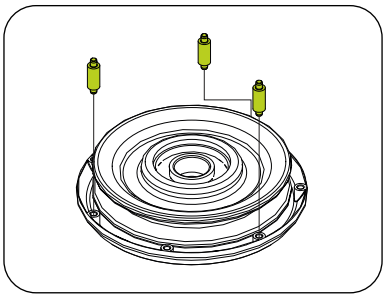

MANUTENÇÃO

PINO SELETOR

Sempre verificar se o pino seletor não esta danificado ou fora de sua forma original, podendo assim não pinar o peso de forma correta. Caso o pino esteja danificar entre em contato com uma Assistência Técnica.

PERIGO!

Caso o pino seletor estiver danificado e for utilizado ele pode não segurar os pesos de forma correta, causando acidente grave ou fatal ao usuário e podendo danificar o equipamento.

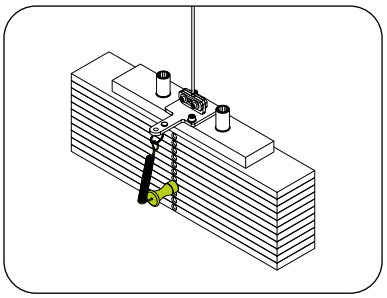

TOP PLATE

Permite com que os pesos sejam selecionados. Ao menor dano ou desgaste a peça não tente selecionar o peso. Entre em contato com uma Assistência Técnica para fazer a troca.

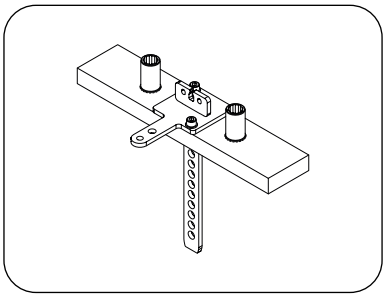

TRAVA DO CABO DE AÇO

Sempre verificar se os parafusos estão bem presos nas chapas. Caso as travas estejam danificadas, não permita que o equipamento seja usado. Entre em contato com as Assistência técnica para fazer a troca.

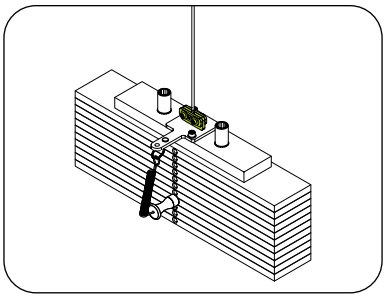

HASTES

Para uma maior conservação do equipamento, se faz necessário que as hastes do mesmo sejam sempre limpas semanalmente. Faça a limpeza utilizando um pano úmido com água ou álcool.

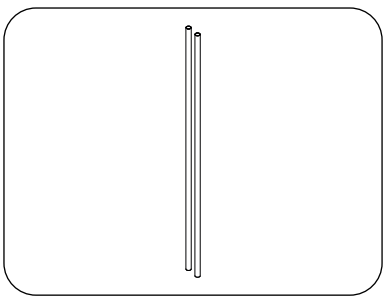

MANUTENÇÃO

CABO DE AÇO

Com o uso do equipamento, o cabo de aço pode se danificar pelo desgaste natural, mau uso ou por falta de manutenção.

Fique atento e sempre observe qualquer tipo de problema com o cabo. Não utilize e não permita que o equipamento seja utilizado caso o cabo de aço esteja danificado. Abaixo estão alguns exemplos de cabo de aço danificado.

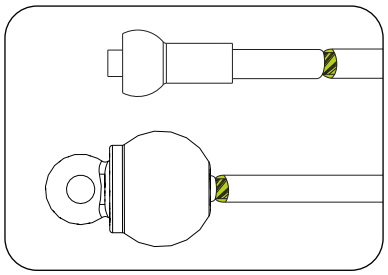

CABO DE AÇO TORCIDO

Verifique sempre o cabo de aço. Caso identifique torções, faça a substituição imediatamente.

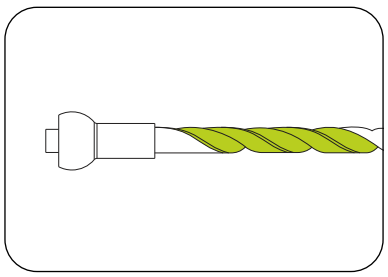

PROTUBERÂNCIA NO CABO DE AÇO

Caso o cabo se rompa internamente uma protuberância pode surgir na parte externa do do cabo. Caso isso ocorra, faça a substituição imediatamente.

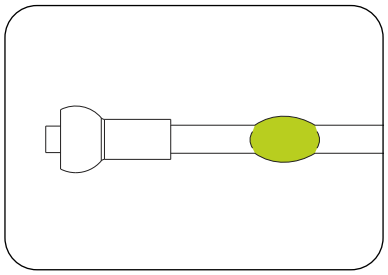

FIOS SOLTOS

Substituir qualquer cabo de aço exposto nas extremidades.

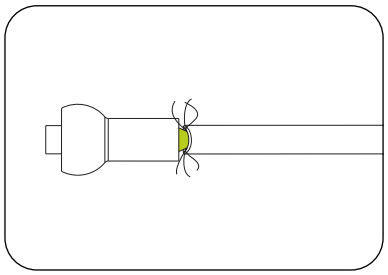

CABO DE Aço AMASSADO

Cabo de aço amassado ou fora da sua forma original pode causar rompimento ou danos a outras partes do equipamento.

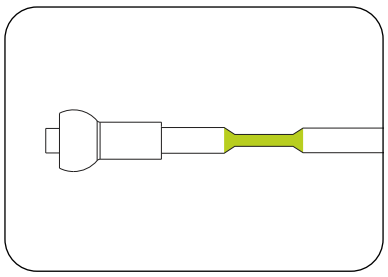

CABO DE AÇO TORCIDO

Cabo de aço torcido ou fora de sua forma original pode causar rompimento ou danos a outras partes do equipamento.

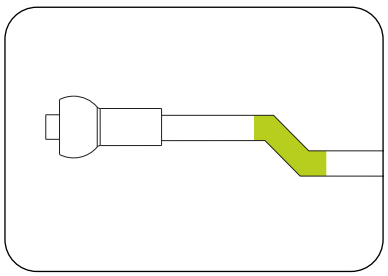

EXPOSIÇÃO

Exposição da ponta do cabo de aço.

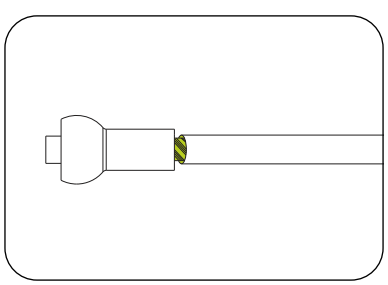

TABELA DE MANUTENÇÃO DO EQUIPAMENTO

Utilize a tabela a seguir para saber a periodicidade das manutenções.

VERIFICAR	DIÁRIA	SEMANAL	MENSAL	QUANDO PRECISO
LIMPEZA	Sempre fazer a limpeza do equipamento antes e depois de cada treino.			
PARAFUSO		Reapertar os parafusos, caso as peças estejam soltas.		
ROLDANAS		Verificar se as roldanas não estão danificadas ou desgastados. Caso estejam, fazer a troca da peça.		
PINO TRAVA		Verificar se os pinos não estão danificados ou desgastados. Caso sim, fazer a troca imediata.		
TENSIONADOR			Verificar se os cabos de aço estão devidamente tensionados de acordo com o descrito no manual. Caso não, fazer o tensionamento correto.	
MULTIPLICADOR DE CARGA (quando aplicável)	Verificar se os multiplicadores de carga estão danificados ou desgastados. Se sim, fazer a troca.			
CABO DE AÇO	Verificar todos os cabos de aço. Caso estejam danificados ou quebrados, faça a troca imediata.			
PINO SELETOR	Verificar se o pino seletor está quebrado ou danificado. Se sim, fazer a troca imediata.			
CARENAGEM		Verificar se a carenagem não está danificada ou quebrada. Se sim, fazer a troca imediata.		
CONTADOR				Verificar se a bateria está fraca. Se estiver abaixo dos 20% fazer a troca ou carregá-las.
ESTOFADOS				Verificar se há rasgos ou furos nos estofados. Se sim, fazer a troca imediata da peça.
ASSENTO		Verificar se a regulagem do assento esta encaixando perfeitamente. Verifique também as demais regulagens do equipamento. Caso alguma regulagem não esteja em conformidade, fazer a troca da peça. Verifique as molas do pantógrafo. Caso esteja fazendo ruído faça a lubrificação com graxa em spray.		
PEGAS		Verificar se o pega não está danificado. Se sim, fazer a troca imediata.		Verificar se os pesos estão deslizando de forma correta nas hastes e se estão corretamente selecionados. Se não, fazer a troca imediata da peça.
MANUTENÇÃO PREVENTIVA				A cada 2 meses entre em contato com um Ponto Autorizado para fazer a manutenção preventiva do equipamento.

Qualquer dúvida pode ser sanada através da nossa central de atendimento ao consumidor, pelo telefone 0800-7724080. Para encontrar um Ponto Autorizado, acesse o site http://movement.com.br/assistencia-tecnica e permita que o navegador acesse sua localização e facilite a busca por uma Autorizada mais próxima.



GARANTIA

GARANTIA

GARANTIA LIMITADA - LINHA MUSCULAÇÃO

Leia cuidadosamente os termos e condições de garantia antes de utilizar o equipamento.
Ao utilizar o equipamento, você concorda em seguir os seguintes termos e condições de garantia.
A Brudden Equipamentos Ltda., fabricante dos produtos Movement, garante os equipamentos novos livres de defeitos em materiais e fabricação nos períodos estabelecidos abaixo.
Os períodos de garantia iniciam-se na data de emissão da nota fiscal de compra emitida pela Fábrica ou revendedor autorizado.
Essa garantia se aplicará somente a defeitos identificados durante os prazos abaixo e apenas ao comprador original do produto.
Para exercitar a garantia o comprador deverá entrar em contato com a Assistência Técnica autorizada mais próxima (lista disponível no site www.movement.com.br/assistencia-tecnica) em menos de 30 dias da descoberta da não conformidade e disponibilizar o equipamento para inspeção.

90 dias	**Garantia legal do Código de Defesa do Consumidor (art. 26, II)** Mão de obra
6 meses	**Já incluída a garantia legal do Código de Defesa do Consumidor (art. 26, II) de 90 (noventa) dias.** Pinos seletores / knobs / carenagens e acabamentos termoplásticos / adesivos / estofados / manoplas e cabos de aço.
1 ano	**Já incluída a garantia legal do Código de Defesa do Consumidor (art. 26, II) de 90 (noventa) dias.** Partes e peças mecânicas / polias / mosquetões / rolamentos / molas / componentes de fixação / pintura em geral (incluído itens cromados e zincados) / componentes eletrônicos (exceto pilhas).
3 anos	**Já incluída a garantia legal do Código de Defesa do Consumidor (art. 26, II) de 90 (noventa) dias.** Torre, bateria de pesos, chassis e demais estruturas metálicas (exceto pintura e demais tratamentos superficiais).

CONDIÇÕES E RESTRIÇÕES

O produto estiver com o comprador original e com a prova de compra original (nota fiscal de compra);

- Não tiver sido objeto de: acidentes, uso inadequado ou negligência, operação indevida, abuso, transporte e armazenamento inadequado, manutenção em desacordo com as especificações contidas no manual de instruções, serviço impróprio, ou modificação não realizada pela Movement;
- As peças de reposição utilizadas forem fornecidas pela Movement;
- Reclamações feitas dentro do prazo de garantia;
- Defeitos de fabricação identificados dentro do prazo de garantia;
- Esta garantia não cobre danos ou falhas em equipamentos causados por falha na manutenção básica e necessária como descrita no manual.

A GARANTIA NÃO SE APLICA:

- Produtos reparados ou modificados por terceiros não credenciados, sem prévia autorização por escrito da Movement;
- Produtos usados em locais de grande oscilação de temperatura e umidade como saunas e próximos a piscinas aquecidas, ou que sofrem ação direta de maresia;
- Danos e não conformidades causadas em razão da utilização de peças, partes e componentes não homologados pela fábrica;
- Danos nas partes eletroeletrônicas provocados por descargas elétricas e grandes variações de tensão da rede elétrica fora da faixa indicada no manual de instruções de utilização ou falha na manutenção básica e preventiva necessária como descrita também no manual;
- Taxa de deslocamento cobrada pela assistência técnica autorizada em caso de chamados para instalação, instrução de utilização ou reparo do equipamento, mesmo no prazo de garantia.

CONDIÇÕES GERAIS DA GARANTIA

- O serviço de Garantia Movement pode ser solicitado diretamente à fábrica ou a uma Assistência Técnica Autorizada. Vide lista no site www.movement.com.br/assistencia-técnica;
- As despesas decorrentes de eventuais transportes do produto até uma assistência técnica ou o deslocamento (visita técnica) realizado por assistente autorizado, serão custeados pelo comprador, estando ou não o produto coberto por esta garantia;
- A responsabilidade da presente garantia se limita exclusivamente ao reparo, modificação ou substituição do produto fornecido;
- A Movement não se responsabiliza por danos a pessoas, a terceiros, a outros equipamentos e instalações, lucro cessante ou quaisquer danos emergentes.

Ficou com dúvidas?

Entre em contato com a central de relacionamento Movement
0800 772 40 80
falecom@movement.com.br
Whatsapp: +55 14 3005-5032

A Movement reserva-se no direito de paralisar a fabricação do equipamento, a qualquer tempo e sem prévio aviso, modificar suas especificações e introduzir melhorias, sem incorrer na obrigação de efetuar tais aperfeiçoamentos em produtos anteriormente fabricados.

ATENDIMENTO AO CONSUMIDOR
Cx. Postal 11 - CEP 17586-202 - Pompeia - SP - Tel. 0800-7724080
falecom@movement.com.br

Fabricado por:
BRUDDEN EQUIPAMENTOS LTDA.
Av. Industrial, 700 Distrito Industrial.
CEP: 17586-202 POMPEIA-SP - BRASIL
CNPJ: 43.061.654/0001-38
www.movement.com.br
falecom@movement.com.br

MOVEMENT