MANUAL DO PROPRIETÁRIO

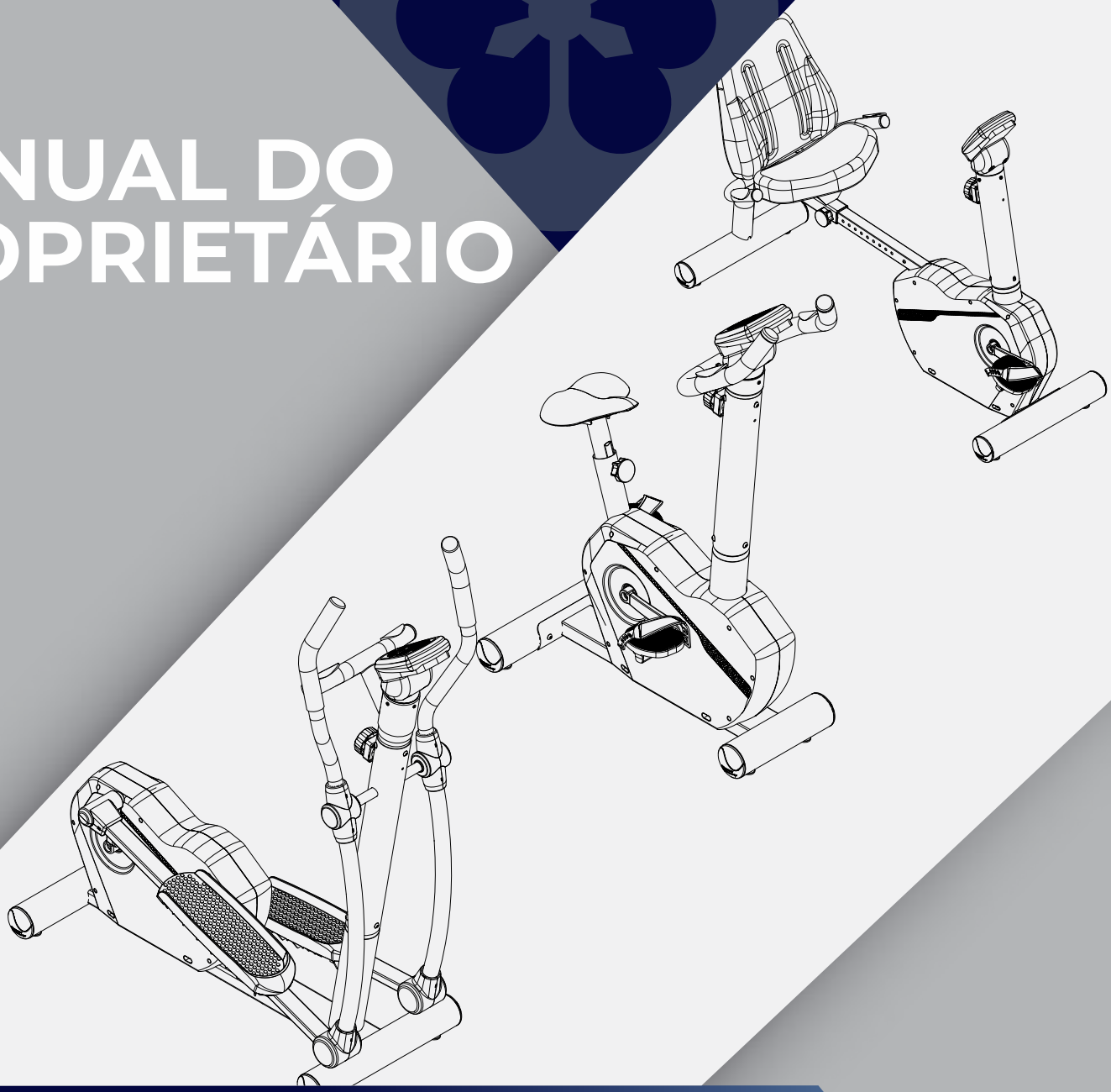

R300 U300 E300

R300 CONNECT U300 CONNECT E300 CONNECT

LEIA ATENTAMENTE ESTE MANUAL ANTES DE UTILIZAR O EQUIPAMENTO.

GUARDE-O PARA CONSULTA E REFERÊNCIA FUTURA.

MOVEMENT

24/11/26

SEJA BEM VINDO À MOVEMENT!

Parabéns, agora você faz parte do universo MOVEMENT!

Com o objetivo de oferecer produtos, serviços e soluções inovadoras que atendam à necessidade de lazer, bem-estar e conforto, despertando as pessoas para uma vida mais prazerosa e saudável, a Brudden Equipamentos Ltda. criou a marca MOVEMENT.

Fundada para desenvolver e produzir equipamentos de ginástica, a Movement logo se destacou no mercado brasileiro pela tradição em praticidade e durabilidade, que faz da Brudden ícone em qualidade nos mercados em que atua.

Com alto investimento em pesquisa e desenvolvimento junto à instituições de renome, a Movement promove a melhoria da qualidade de vida aos mais diferentes perfis e hábitos, com a presença marcante em Residências, Condomínios, Academias, Clubes, Hotéis, Clínicas, Empresas e Organizações.

A qualidade em equipamentos se estende aos serviços prestados por sua ampla rede de atendimento e Pontos Autorizados, espalhados por todo território nacional.
Trazendo a Movement sempre próxima a você e sua família em prol de uma vida mais saudável, rentável aos investidores, prazerosa e saudável a quem treina em um dos nossos equipamentos.

Acesse nosso site e saiba mais sobre o que nossa empresa oferece para melhorar a qualidade da sua vida.

SUMÁRIO

INFORMAÇÕES SOBRE SEGURANÇA 4
CONHECENDO O EQUIPAMENTO..... 7
MONTAGEM DO EQUIPAMENTO 20
INSTRUÇÃO OPERACIONAL 43
MANUTENÇÃO 57
GARANTIA.....61



INFORMAÇÕES SOBRE SEGURANÇA

INFORMAÇÕES SOBRE SEGURANÇA

EXPLICAÇÃO DOS SÍMBOLOS

PERIGO!
Uma declaração precedida de **"PERIGO"** contém informações que devem ser postas em prática para evitar lesões físicas graves ou morte.

ATENÇÃO!
Uma declaração precedida de **"ATENÇÃO"** contém informações que devem ser postas em prática para evitar algum dano físico ao usuário.

CUIDADO!
Uma declaração precedida pela palavra **"CUIDADO"** contém informações que devem ser postas em prática para evitar danos ao produto.

Guarde este Manual para consultá-lo futuramente. Leia e compreenda este manual.

Leia e entenda o manual de instrução do proprietário.

MAX 100kg

Não exceder a capacidade máxima de uso de 100 kg.



Não permita que crianças se aproximem ou utilizem o equipamento.

PERIGO!
•O mau uso do equipamento pode transformá-lo em um instrumento perigoso, podendo causar ferimentos graves ou até mesmo a morte do usuário, sendo de extrema importância a leitura e compreensão deste Manual.

•Antes de utilizar o equipamento, leia atentamente este Manual, certificando-se quanto à correta montagem e utilização, sob pena de graves ferimentos e morte do usuário.

•É de inteira RESPONSABILIDADE do comprador dos produtos MOVEMENT ler o manual de instruções e os adesivos de advertência do equipamento. É também de inteira responsabilidade do comprador instruir os usuários finais sobre o uso correto do equipamento.

•Este equipamento não é destinado às pessoas com capacidade física, sensoriais ou mentais reduzidas, ou com falta de experiência e conhecimento, a menos que tenha recebido instruções referentes à utilização do equipamento e estejam sob supervisão de instrutor.

•ENTENDER cada adesivo de advertência é importante. Em caso de dúvida, contate nossa central de atendimento pelo telefone 0800 772 40 80.

•NUNCA permita que duas ou mais pessoas utilizem o equipamento ao mesmo tempo.

•Não permita que terceiros fiquem próximos ao equipamento. Risco de acidentes

•Nunca coloque a mão entre os pedais da bicicleta e a carenagem quando o equipamento estiver em uso, risco de acidente grave ao usuário ou à terceiros.

INFORMAÇÕES SOBRE SEGURANÇA

•Mantenha tanto o piso no entorno do equipamento, quanto o assento, os pedais, as sapatas e os guidões sempre secos e limpos, evitando escorregões e quedas que poderão resultar em graves acidentes.

•Ao entrar no equipamento utilize o guidão para sua maior segurança, utilize também o guidão quando estiver se exercitando.

•Nunca coloque a mão entre as partes móveis do elíptico quando o equipamento estiver em uso, risco de acidente grave ao usuário ou à terceiros.

•Antes de utilizar o equipamento, gire totalmente o regulador de carga até a carga máxima (ver capítulo de instruções operacionais) de modo a dificultar o movimento dos pedais e sapatas. Apoie os pés com firmeza nos pedais da bicicleta ou sapata do elíptico e segure no guidão, gire o regulador de carga a fim de liberar o freio e atingir a carga desejada.

•A parada de emergência pode ser feita agarrando-se ao guidão do equipamento e saindo do equipamento ou rotacionando o regulador de carga para a carga máxima (ver capítulo de instruções operacionais).

•Certifique-se que o equipamento está devidamente nivelado ao solo e sobre uma superfície plana, longe de paredes a fim de manter o equilíbrio do equipamento e evitar acidentes e danos ao usuário.

•Nunca faça modificações no equipamento sem autorização do fabricante. Modificações ou acessórios não autorizados podem resultar na perda da garantia, além de provocar ferimentos graves ou fatais ao usuário.

•Não exceda a capacidade máxima do equipamento, o limite de peso das bicicletas e do elíptico é de 120kg.

•Antes de iniciar qualquer tipo de atividade física, consulte um médico.

•Exercícios incorretos ou excessivos podem causar graves lesões. Caso sinta qualquer tipo de dor, tonturas, sensação de desmaio ou falta de ar, pare imediatamente o exercício e consulte um médico especializado.

•Não utilize o equipamento caso esteja doente ou sob o efeito de drogas, álcool ou qualquer substância que afete sua capacidade psicomotora.

•Não utilize o equipamento descalço, com calçado de salto ou sola gasta.

•Não utilize roupas largas em excesso, joias, correntes e demais objetos. Não deixe cabelos soltos e use sempre roupa destinada à prática de exercício físico.

•Não permita que crianças e animais fiquem próximos ao equipamento, risco de acidente grave ou fatal.

•Nunca utilize o equipamento caso os pedais, pedivela e sapatas das bicicletas e do elíptico estejam danificados ou desgastados.

•Este equipamento não é indicado para fins terapêuticos.

•A garantia dos equipamentos E300, V300 e E300, prevista neste Manual de Instrução, será aplicada apenas quando em uso residencial e em fitness centers de condomínios.
A garantia não será válida para aplicações profissionais dos equipamentos, a exemplo de studios fitness, clínicas, academias e redes de academias.

CONHECENDO O EQUIPAMENTO

CONHECENDO O EQUIPAMENTO

OBJETIVO - U300

A Bicicleta U300 é destinada para o condicionamento físico do usuário através da simulação de exercício em uma bicicleta convencional. A Bicicleta U300 não possui motor elétrico e sim regulagem de resistência, para que o exercício seja executado com alto desempenho.

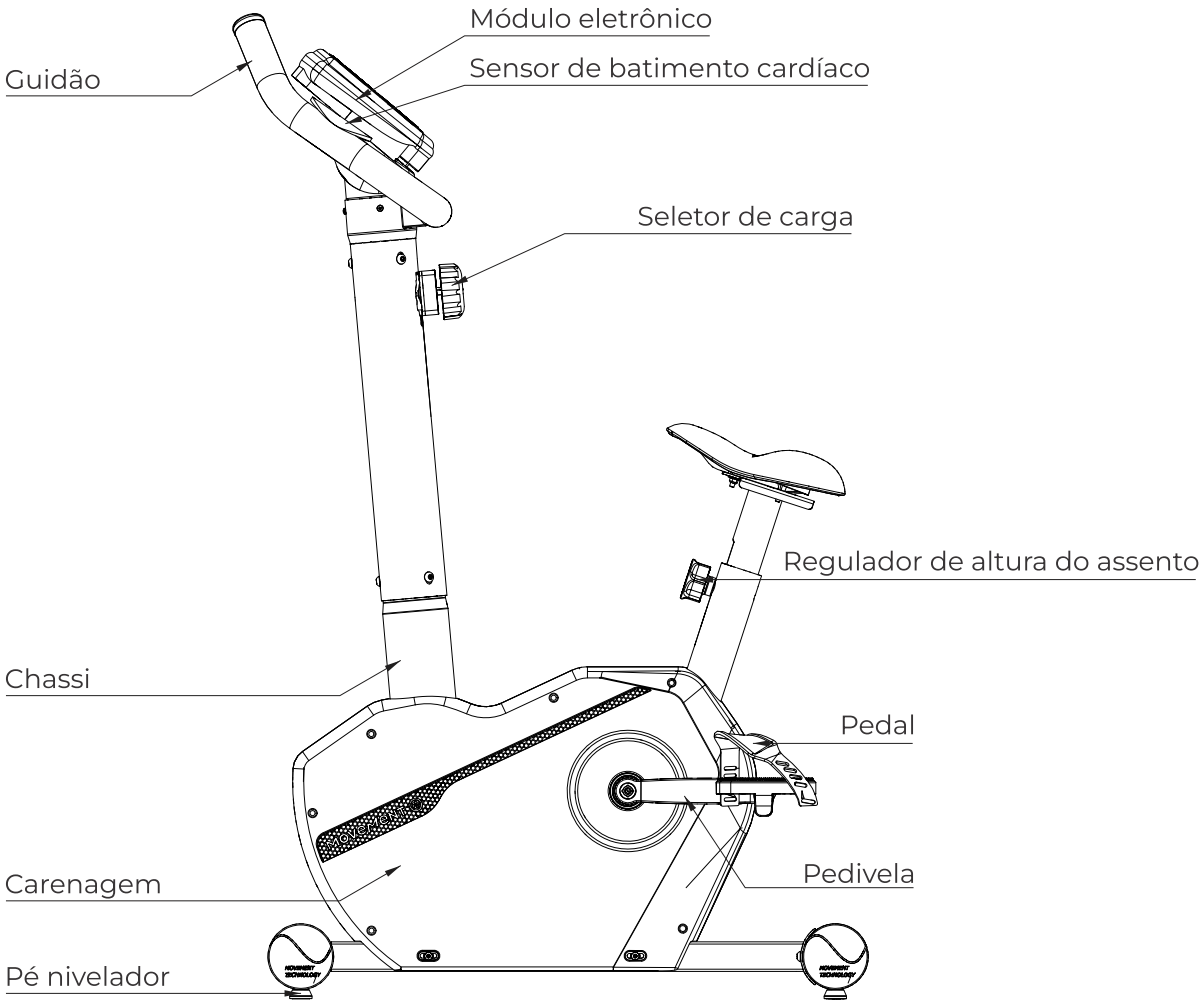

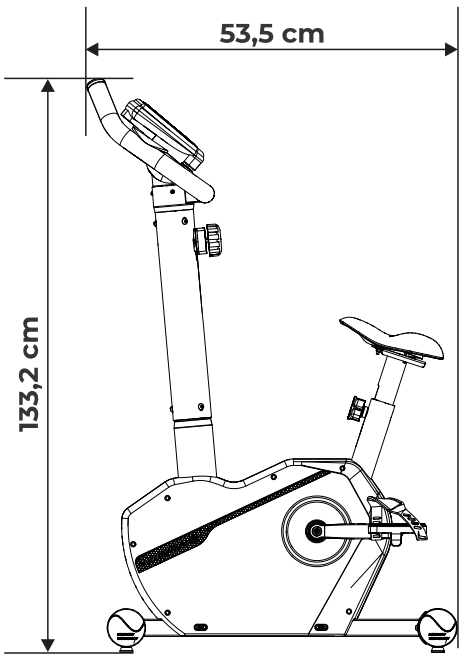

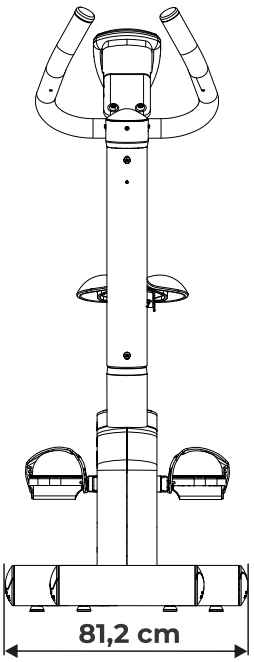

CONHECENDO O EQUIPAMENTO

OBJETIVO - U300 *Connect*

A Bicicleta U300 *Connect* foi projetada para aprimorar o condicionamento físico do usuário, emulando a experiência de pedalar em uma bicicleta convencional. Este equipamento não utiliza motor elétrico, mas oferece controle de resistência ajustável para permitir um exercício personalizado. Além disso, conta com conectividade Bluetooth para integração com aplicativos compatíveis.

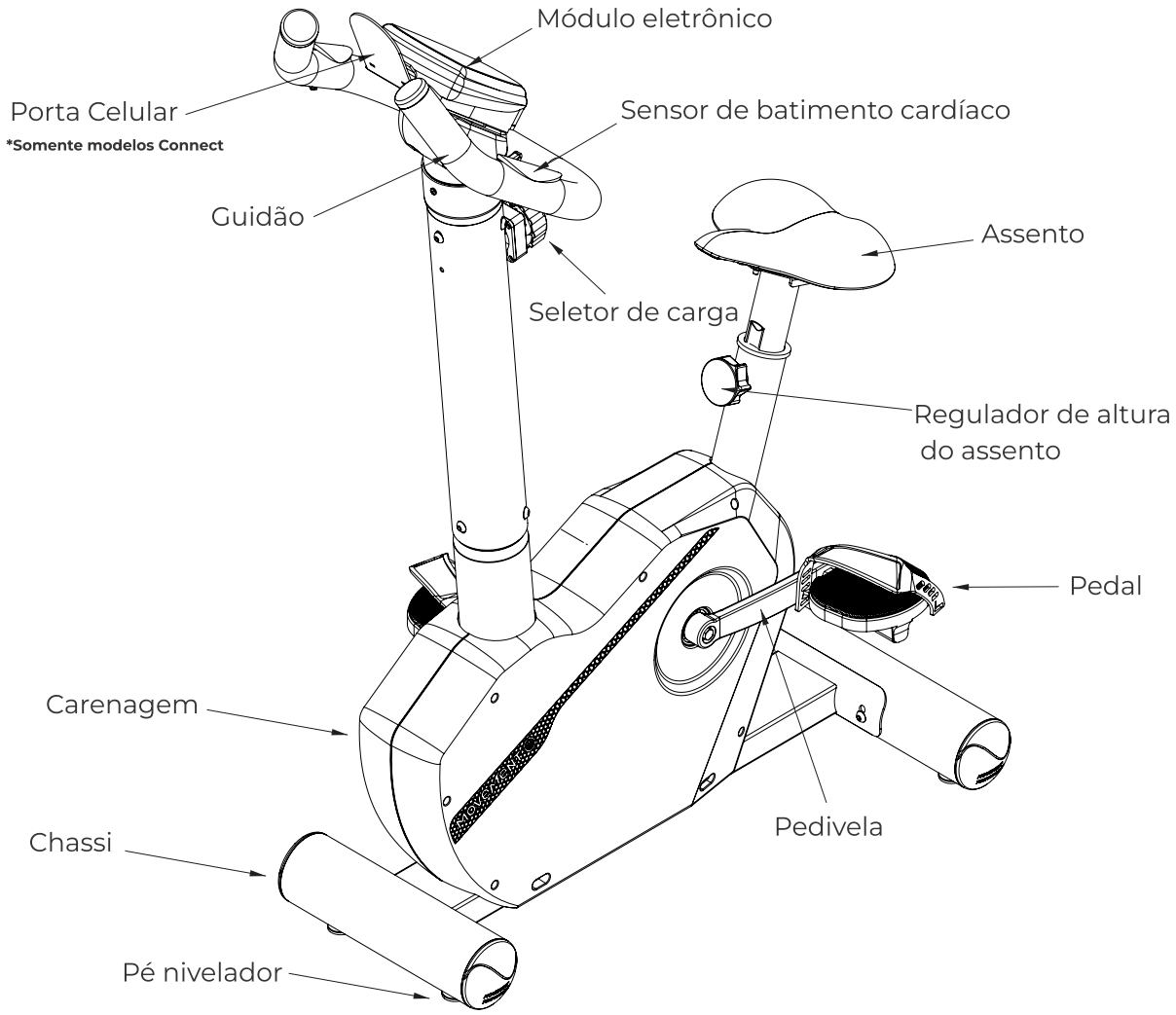

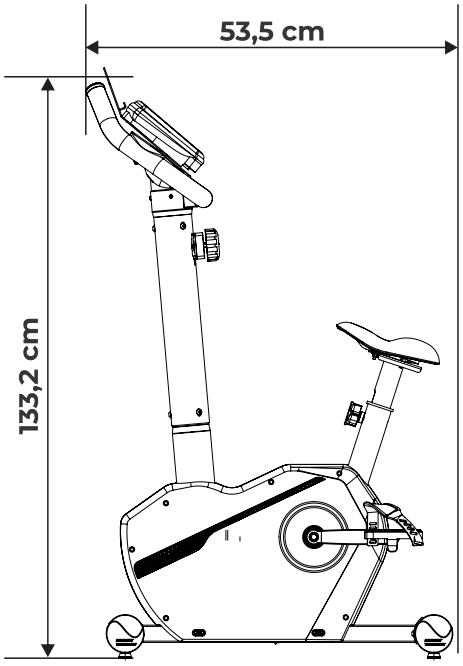

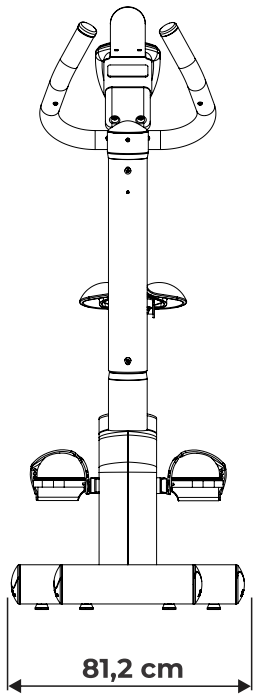

CONHECENDO O EQUIPAMENTO

OBJETIVO - R300

A Bicicleta R300 é destinada para o condicionamento físico do usuário através da simulação de exercício em uma bicicleta convencional. A Bicicleta R300 não possui motor elétrico e sim regulagem de resistência, para que o exercício seja executado com alto desempenho.

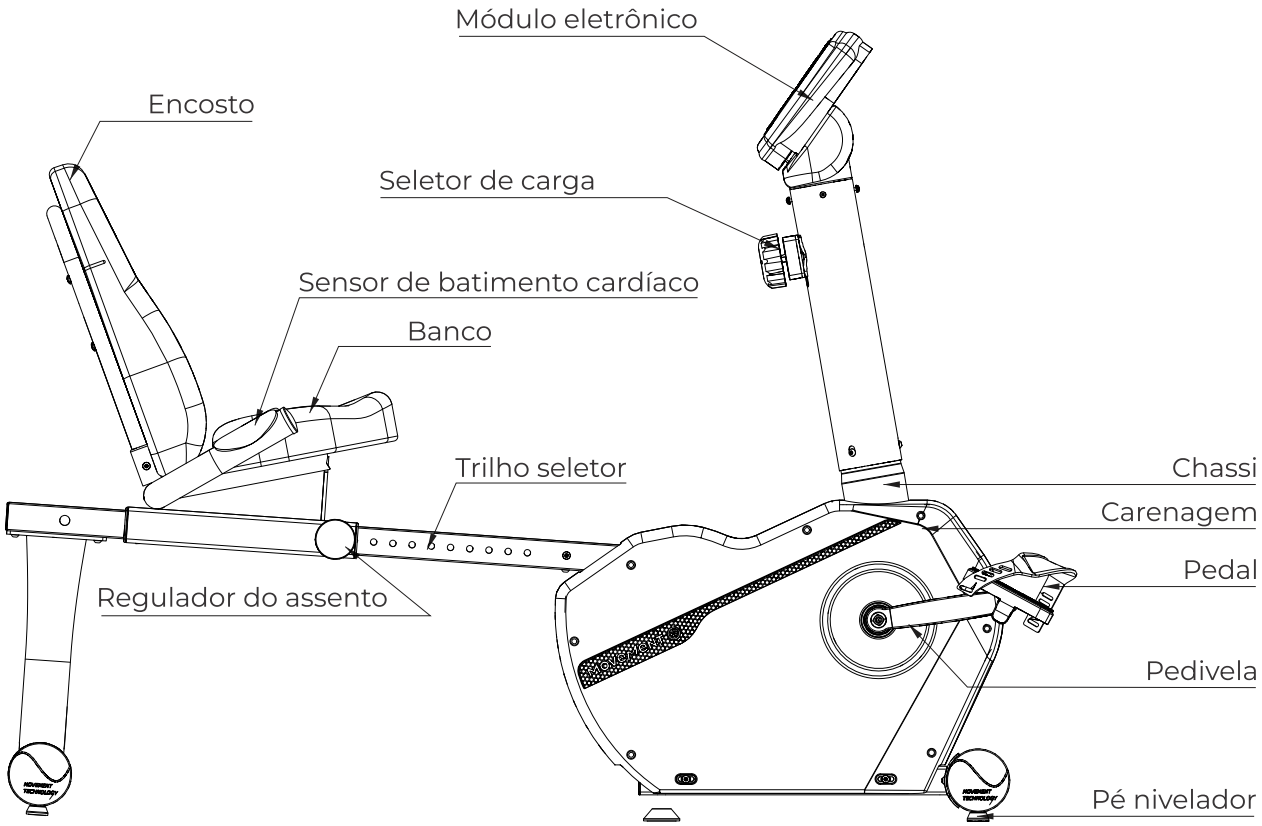

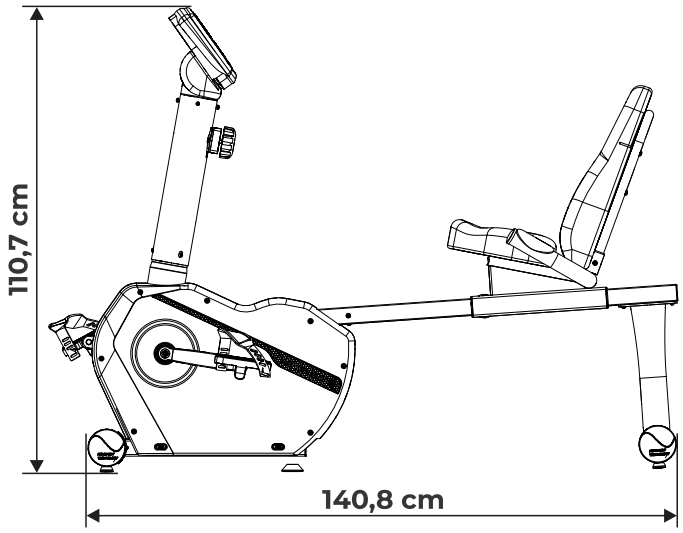

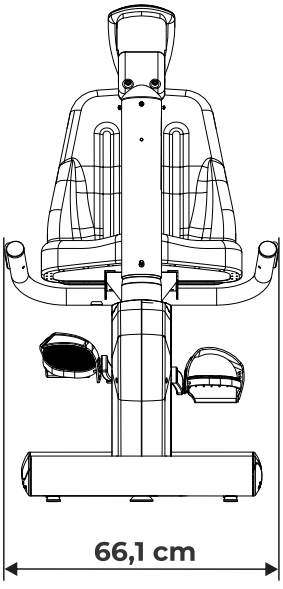

CONHECENDO O EQUIPAMENTO

OBJETIVO - R300 *Connect*

A Bicicleta R300 *Connect* foi projetada para aprimorar o condicionamento físico do usuário, emulando a experiência de pedalar em uma bicicleta convencional. Este equipamento não utiliza motor elétrico, mas oferece controle de resistência ajustável para permitir um exercício personalizado. Além disso, conta com conectividade Bluetooth para integração com aplicativos compatíveis.

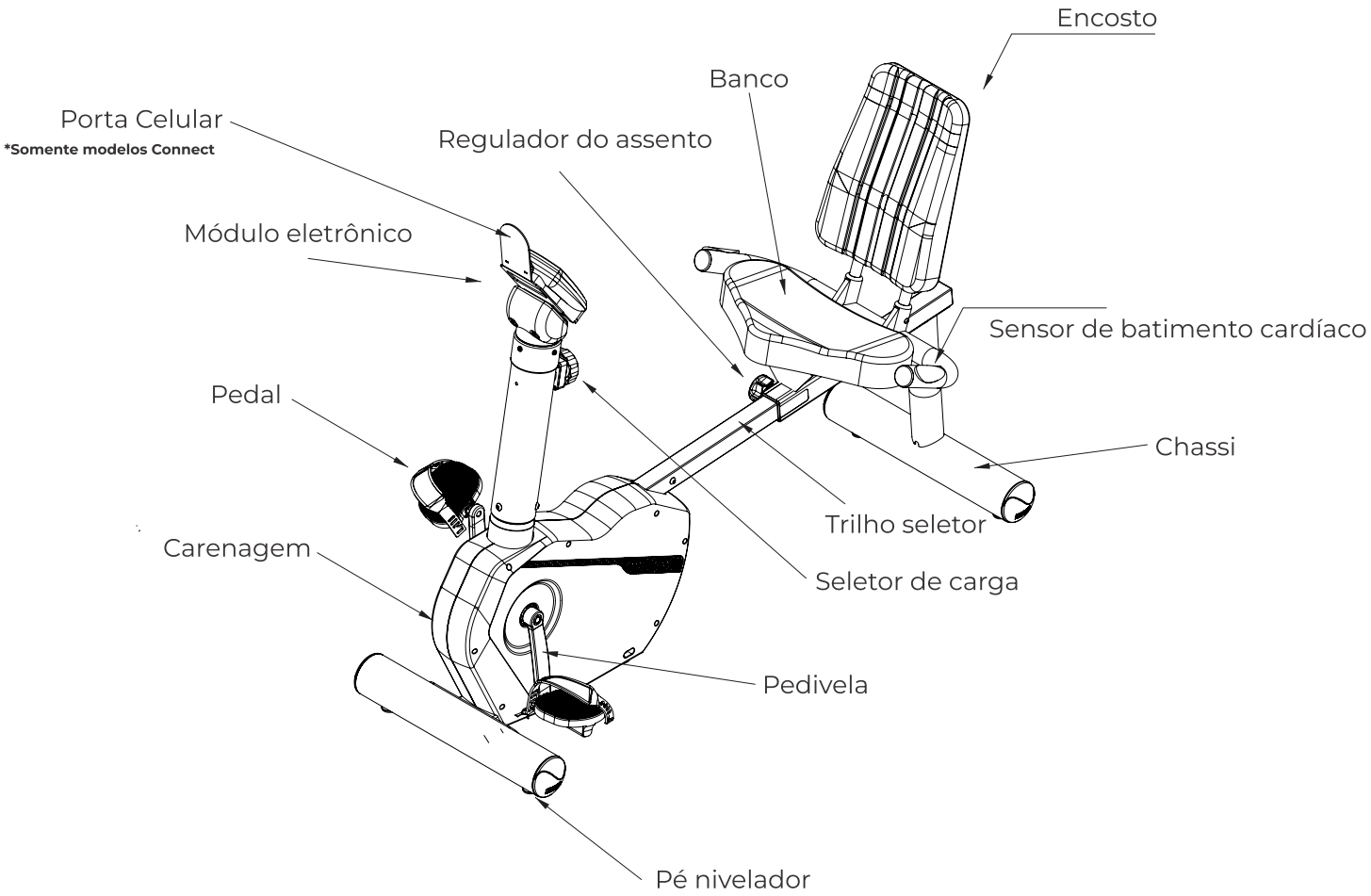

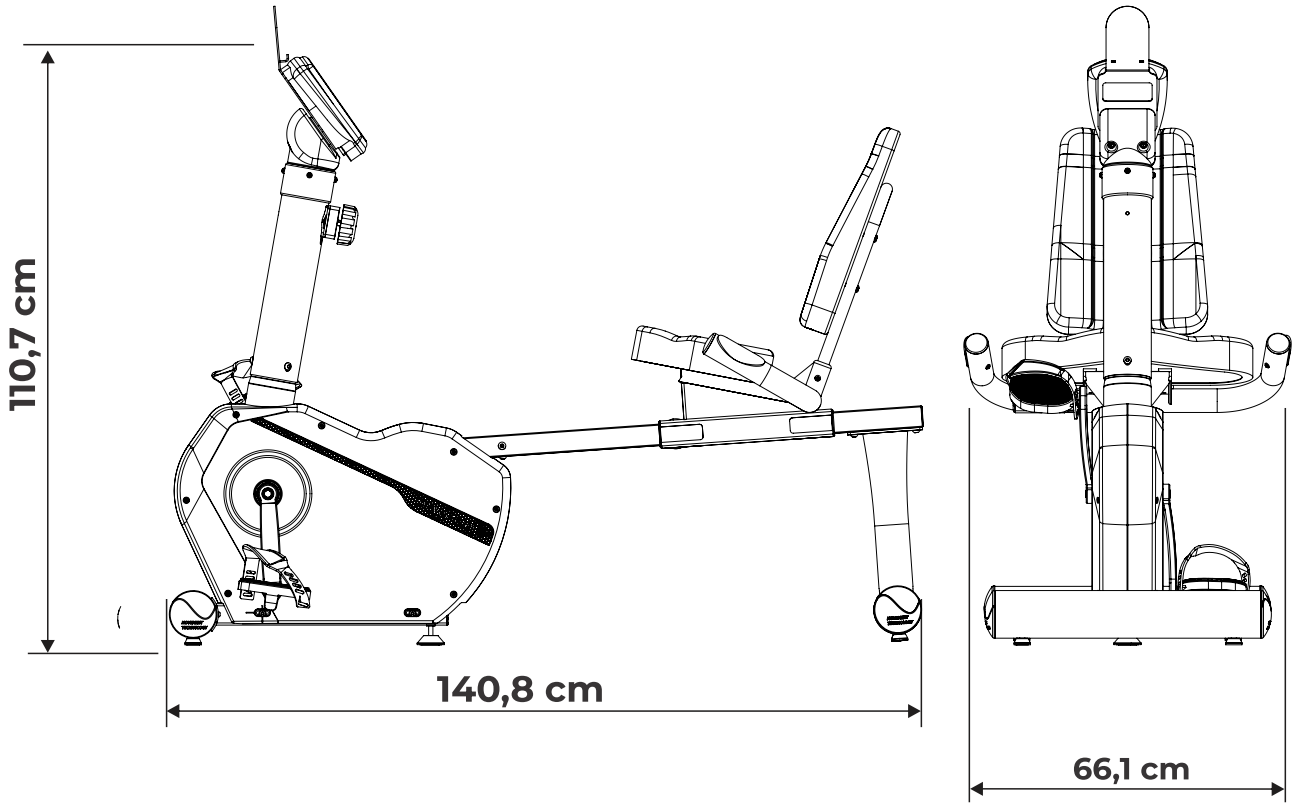

CONHECENDO O EQUIPAMENTO

OBJETIVO - E300

O Elíptico E300 é destinado para o condicionamento físico do usuário através de movimentos em elipse. O Elíptico E300 não possui motor elétrico, e sim regulagem de resistência, para que o exercício seja executado com alto desempenho.

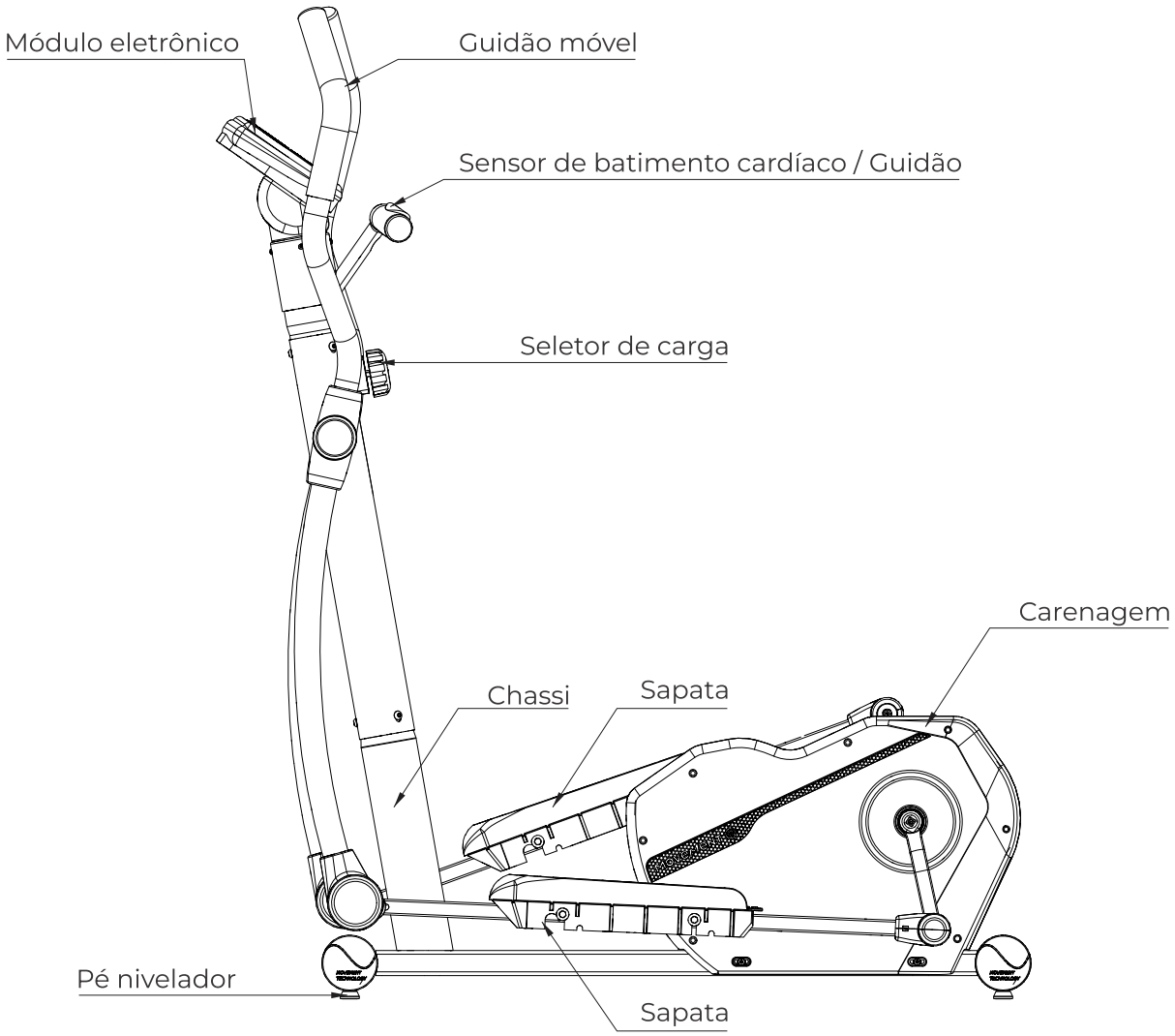

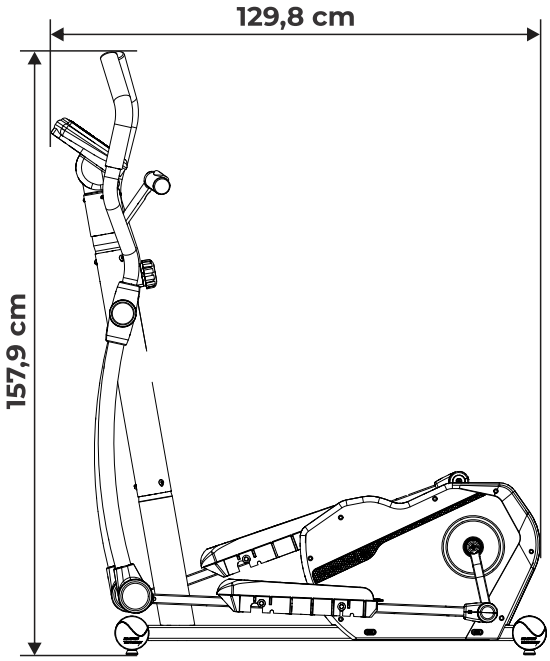

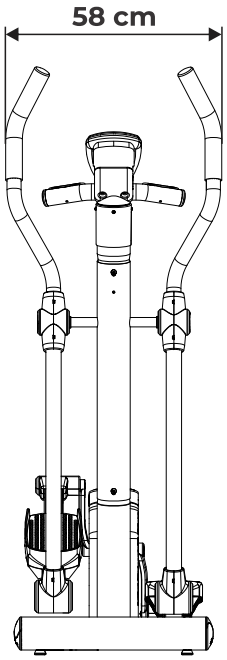

CONHECENDO O EQUIPAMENTO

OBJETIVO - E300 *Connect*

O Elíptico E300 Connect foi projetada para aprimorar o condicionamento físico do usuário, através de movimentos em elipse. Este equipamento não utiliza motor elétrico, mas oferece controle de resistência ajustável para permitir um exercício personalizado. Além disso, conta com conectividade Bluetooth para integração com aplicativos compatíveis

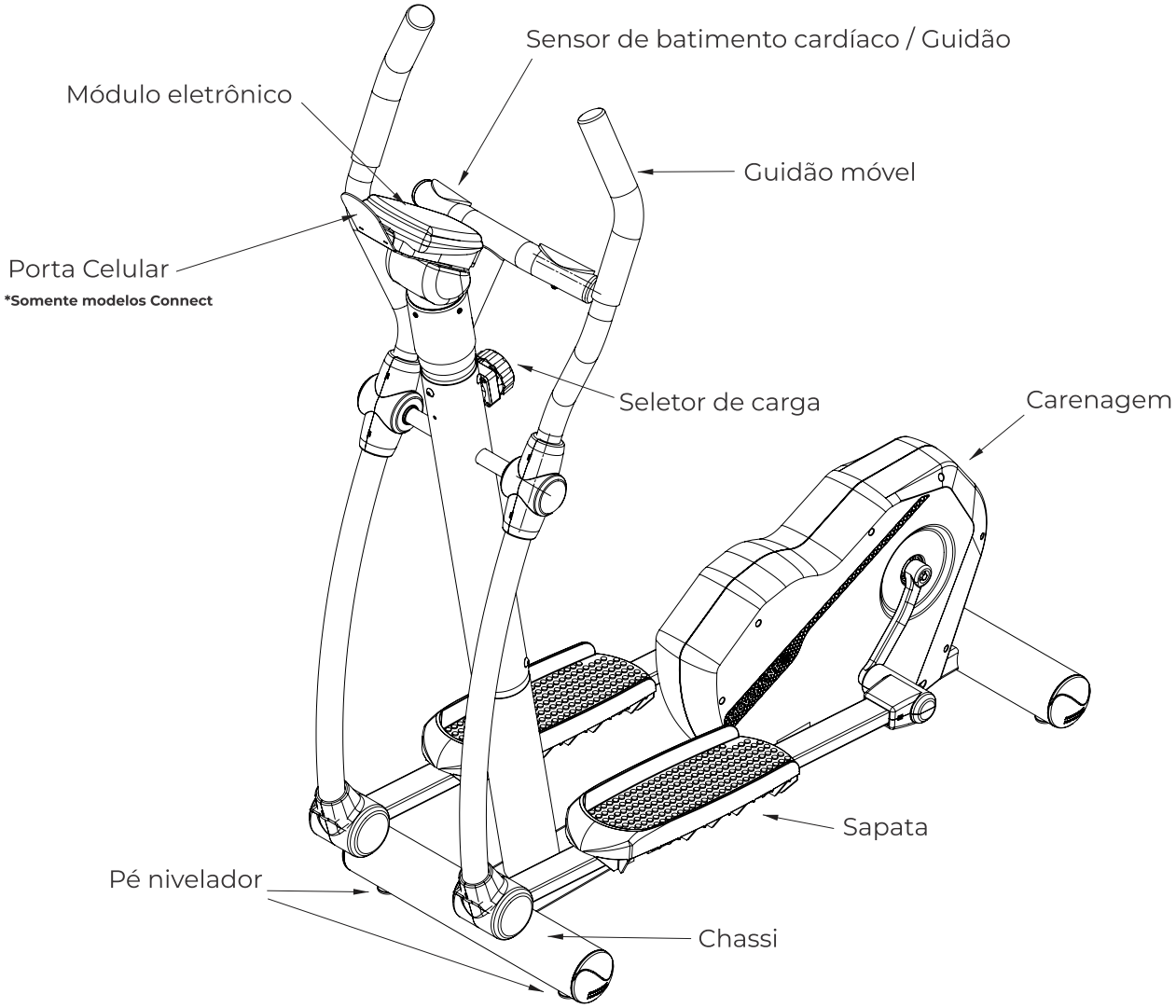

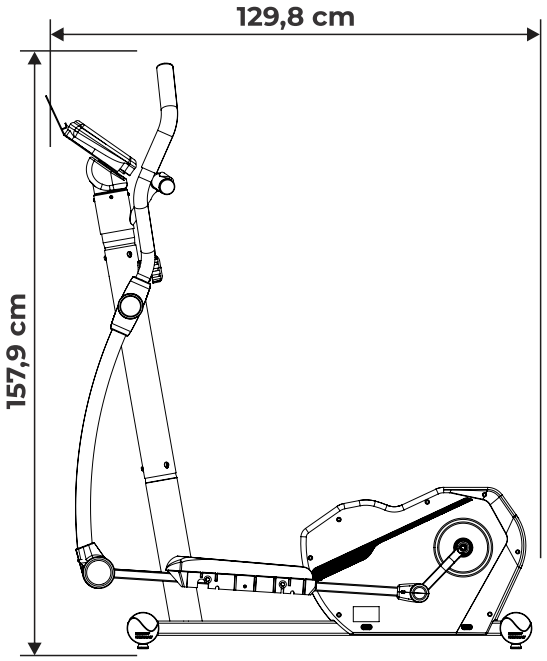

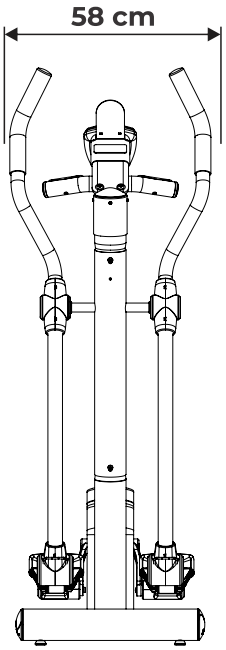

U300

Linha	300
Tipo	Bicicleta
Idioma do painel	Português
Painel	LCD (Liquid Cristal Display)
Dados do painel	Cronômetro Velocidade Distância Calorias Pulso Carga
Programas de treino	Não
Atalhos de comando	Não
Atalhos de velocidade	Não
Botão de emergência	Não
Níveis de resistência	8 níveis de regulagem (Knob)
Comprimento (cm)	53,5
Largura (cm)	81,2
Altura (cm)	133,2
Área ocupada (m²)	0,43
Dimensões embalado	88,5 x 39,7 x 66,4
Peso máximo do usuário (kg)	100
Peso do equipamento (kg)	
Estrutura	Aço
Pintura	Eletrostática
Carenagem	Sim
Banco	Sim
Pedais	Tradicional com correia
Sistema de resistência (tensão)	Magnético
Rodas de transporte	Não
Porta squeeze / objetos	Não
Porta revista / tablet	Não
Ajustes	7 posições do banco vertical
Verificação cardíaca	Sim, sensor hand grip
Sistema de transmissão	Polia
Garantia	Ver capítulo sobre garantia

U300 Connect

Linha	300
Tipo	Bicicleta
Idioma do painel	Português
Painel	LCD (Liquid Cristal Display)
Dados do painel	Cronômetro Velocidade Distância Calorias Pulso Carga Bluetooth
Programas de treino	Não
Atalhos de comando	Não
Atalhos de velocidade	Não
Botão de emergência	Não
Níveis de resistência	8 níveis de regulagem (Knob)
Comprimento (cm)	53,5
Largura (cm)	81,2
Altura (cm)	133,2
Área ocupada (m²)	0,43
Dimensões embalado	88,5 x 39,7 x 66,4
Peso máximo do usuário (kg)	100
Peso do equipamento (kg)	
Estrutura	Aço
Pintura	Eletrostática
Bluetooth	Sim
Carenagem	Sim
Banco	Sim
Pedais	Tradicional com correia
Sistema de resistência (tensão)	Magnético
Rodas de transporte	Não
Porta squeeze / objetos	Não
Porta revista / tablet	Não
Ajustes	7 posições do banco vertical
Verificação cardíaca	Sim, sensor hand grip
Sistema de transmissão	Polia
Garantia	Ver capítulo sobre garantia

R300

Linha	300
Tipo	Bicicleta
Painel	LCD (Liquid Cristal Display)
Idioma do painel	Português
Dados do painel	Cronômetro Velocidade Distância Calorias Pulso Carga
Programas de treino	Não
Atalhos de comando	Não
Atalhos de velocidade	Não
Botão de emergência	Não
Níveis de resistência	8 níveis de regulagem (Knob)
Comprimento (cm)	61,1
Largura (cm)	140,8
Altura (cm)	110,7
Área ocupada (m²)	0,86
Dimensões embalado	75 x 39,2 x 63,9
Peso máximo do usuário (kg)	100
Peso do equipamento (kg)	
Estrutura	Aço
Pintura	Eletrostática
Carenagem	Sim
Banco	Não
Pedais	Tradicional com correia
Sistema de resistência (tensão)	Magnético
Rodas de transporte	Não
Porta squeeze / objetos	Não
Porta revista / tablet	Não
Ajustes	11 posições do Banco Horizontal
Verificação cardíaca	Sim, sensor hand grip
Sistema de transmissão	Polia
Garantia	Ver capítulo sobre garantia

R300 Connect

Linha	300
Tipo	Bicicleta
Painel	LCD (Liquid Cristal Display)
Idioma do painel	Português
Dados do painel	Cronômetro Velocidade Distância Calorias Pulso Carga Bluetooth
Programas de treino	Não
Atalhos de comando	Não
Atalhos de velocidade	Não
Botão de emergência	Não
Níveis de resistência	8 níveis de regulagem (Knob)
Comprimento (cm)	61,1
Largura (cm)	140,8
Altura (cm)	110,7
Área ocupada (m²)	0,86
Dimensões embalado	75 x 39,2 x 63,9
Peso máximo do usuário (kg)	100
Peso do equipamento (kg)	
Bluetooth	Sim
Estrutura	Aço
Pintura	Eletrostática
Carenagem	Sim
Banco	Não
Pedais	Tradicional com correia
Sistema de resistência (tensão)	Magnético
Rodas de transporte	Não
Porta squeeze / objetos	Não
Porta revista / tablet	Não
Ajustes	11 posições do Banco Horizontal
Verificação cardíaca	Sim, sensor hand grip
Sistema de transmissão	Polia
Garantia	Ver capítulo sobre garantia

E300

Linha	300
Tipo	Elíptico
Painel	LCD (Liquid Cristal Display)
Idioma do painel	Português
Dados do painel	Cronômetro Velocidade Distância Calorias Pulso Carga
Programas de treino	Não
Atalhos de comando	Não
Atalhos de velocidade	Não
Botão de emergência	Não
Níveis de resistência	8 níveis de regulagem (Knob)
Comprimento (cm)	58
Largura (cm)	129,8
Altura (cm)	157,9
Área ocupada (m²)	0,753
Dimensões embalado	114 x 57,5 x 77
Peso máximo do usuário (kg)	100
Peso do equipamento (kg)	
Estrutura	Aço
Pintura	Eletrostática
Carenagem	Sim
Banco	Não
Sapata	Tradicional com correia
Sistema de resistência	Magnético
Rodas de transporte	Não
Porta squeeze / objetos	Não
Porta revista / tablet	Não
Ajustes	Não
Verificação cardíaca	Sim, sensor hand grip
Amplitude da passada (cm)	44
Tamanho da Sapata (cm)	40 x 14,5
Sistema de transmissão	Polia
Garantia	Ver capítulo sobre garantia

E300 Connect

Linha	300
Tipo	Elíptico
Painel	LCD (Liquid Cristal Display)
Idioma do painel	Português
Dados do painel	Cronômetro Velocidade Distância Calorias Pulso Carga Bluetooth
Programas de treino	Não
Atalhos de comando	Não
Atalhos de velocidade	Não
Botão de emergência	Não
Níveis de resistência	8 níveis de regulagem (Knob)
Comprimento (cm)	58
Largura (cm)	129,8
Altura (cm)	157,9
Área ocupada (m²)	0,753
Dimensões embalado	114 x 57,5 x 77
Peso máximo do usuário (kg)	100
Peso do equipamento (kg)	
Estrutura	Aço
Bluetooth	Sim
Pintura	Eletrostática
Carenagem	Sim
Banco	Não
Sapata	Tradicional com correia
Sistema de resistência	Magnético
Rodas de transporte	Não
Porta squeeze / objetos	Não
Porta revista / tablet	Não
Ajustes	Não
Verificação cardíaca	Sim, sensor hand grip
Amplitude da passada (cm)	44
Tamanho da Sapata (cm)	40 x 14,5
Sistema de transmissão	Polia
Garantia	Ver capítulo sobre garantia

MONTAGEM DO EQUIPAMENTO

MONTAGEM DO EQUIPAMENTO

CUIDADO!

Antes de iniciar a montagem do seu equipamento é necessário se atentar para os seguintes cuidados:

·Certifique que a embalagem não está danificada e que as partes e componentes do equipamento não estão avariados.

·Recomenda-se que o equipamento seja desembalado no local em que será montado.

·O local de montagem deve estar limpo.

·O piso deve ser plano, nivelado e rígido para evitar instabilidade do equipamento.

·Recomenda-se que o equipamento seja montado longe da umidade e ao abrigo da luz solar, a fim de evitar danos às partes eletrônicas e carenagem do equipamento.

ÍCONES

Os icones tem como função instruir boas práticas que devem ser seguidas no decorrer da montagem.



Dar o aperto final nos parafusos

FERRAMENTAS

Use as seguintes ferramentas para fazer a montagem do equipamento. A tabela de torque tem como função guiar quanto de aperto determinado parafuso pode sofrer. A tabela deve ser seguida rigorosamente.

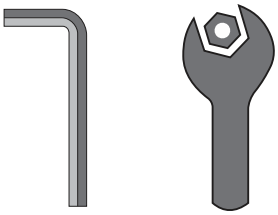

Chave hexagonal

Chave fixa



Trava rosca torque médio



Chave de fenda cruzada

TABELA DE ESPECIFICAÇÃO DE TORQUE DE APERTO DOS PARAFUSOS PARA FIXAR ESTRUTURAS DE AÇO

Diâmetro [mm]	Torque [N.m]
M6	9-12
M8	22-29
M10	45-58

LISTA DE PEÇAS

A

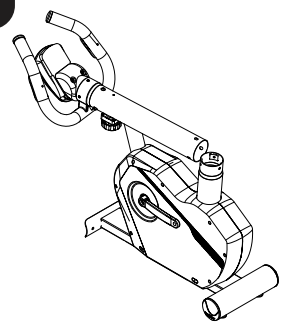

Chassi com canote

B

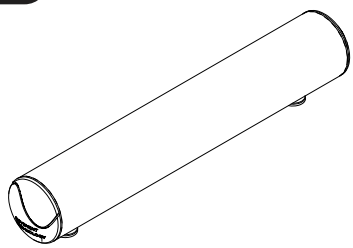

Pé traseiro

C

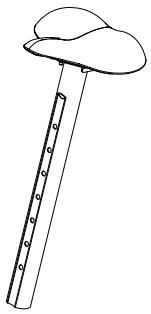

Canote com selim

D

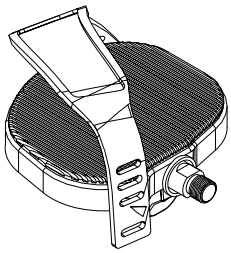

Pedal direito

E

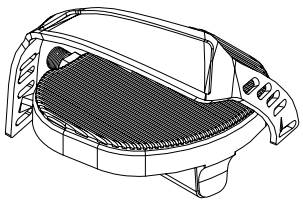

Pedal esquerdo

MONTAGEM DO EQUIPAMENTO - U300/U300 *Connect*

PASSO 1

	NOME	Qtd
1	Parafuso Cab. Aba. Sext. Int. M8X16	3x

	NOME
A	Chassi com canote

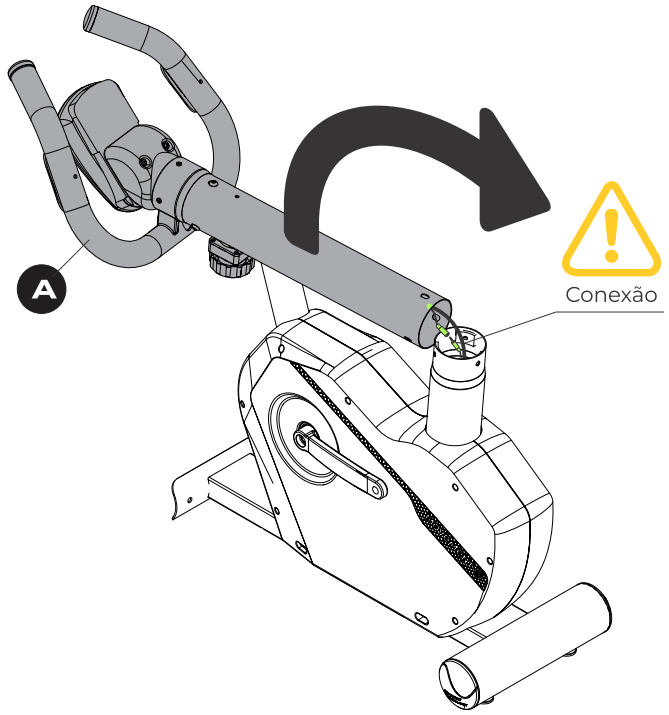

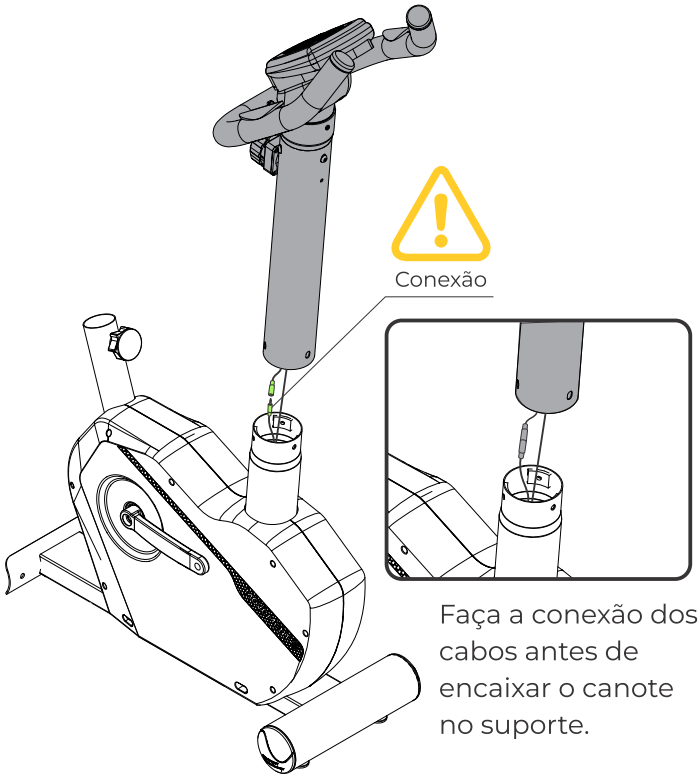

Faça a conexão dos cabos antes de encaixar o canote no suporte.

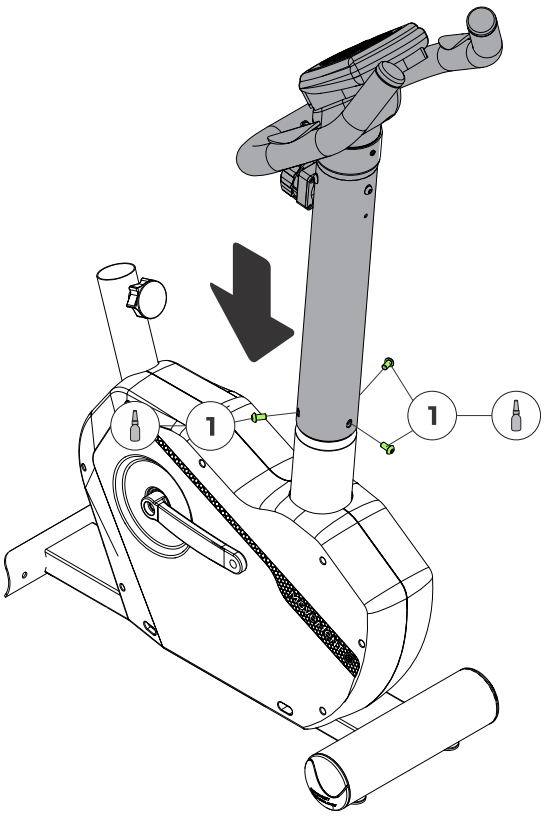

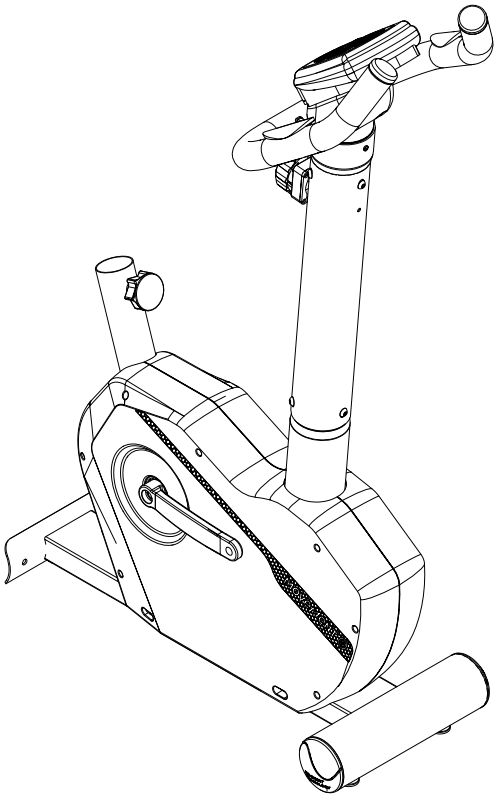

FERRAMENTAS

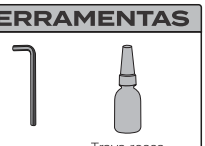

⚠ ATENÇÃO!

Cuidado ao armazenar os fios do equipamento para não danificá-los

PASSO 2

	NOME	Qtd
1	Parafuso Cab. Aba. Sext. Int. M8X16	2x

	NOME
B	Pé traseiro

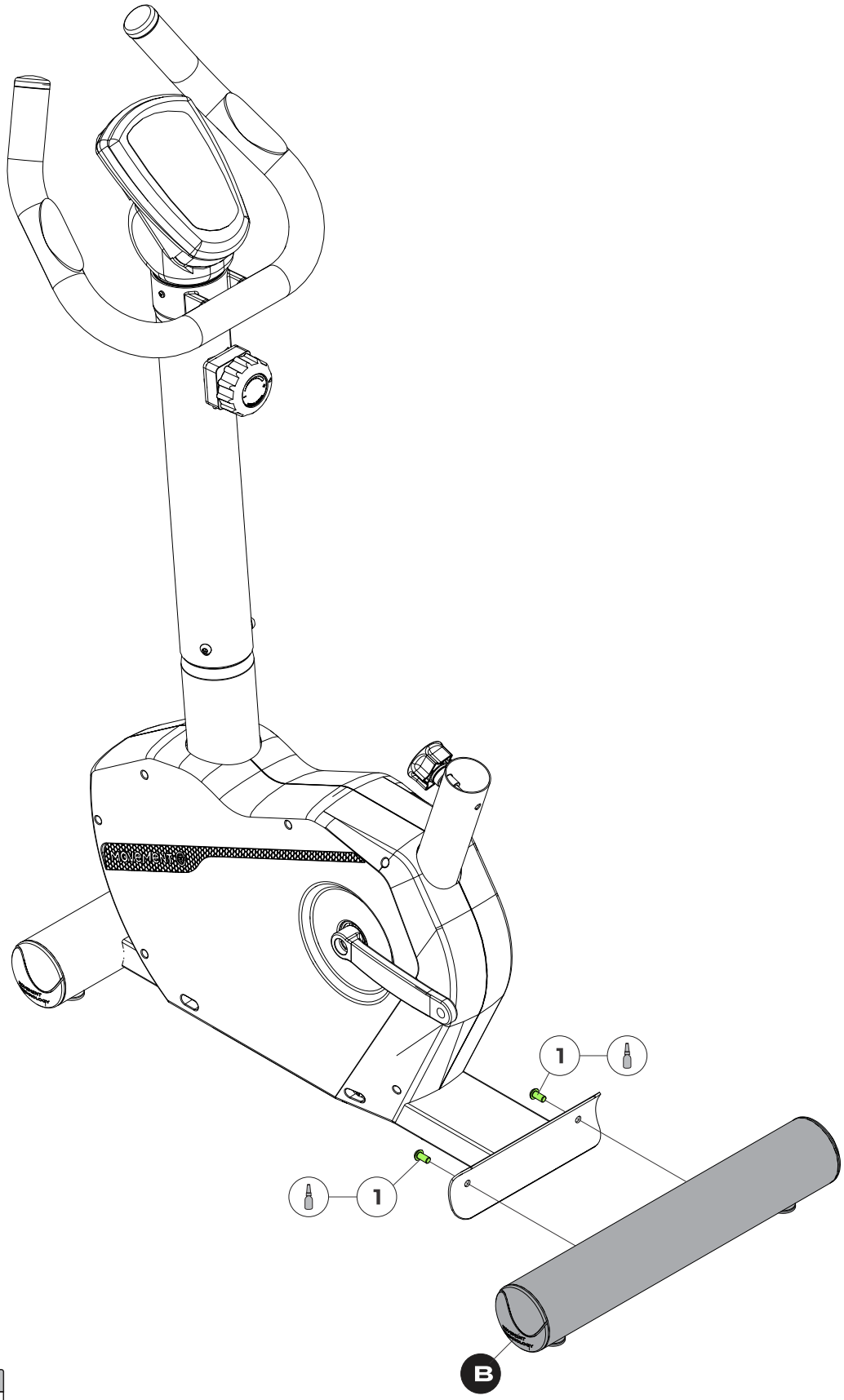

FERRAMENTAS

Chave hexagonal nº 5

Trava rosca torque médio

100%

PASSO 3

	NOME
C	Canote com selim

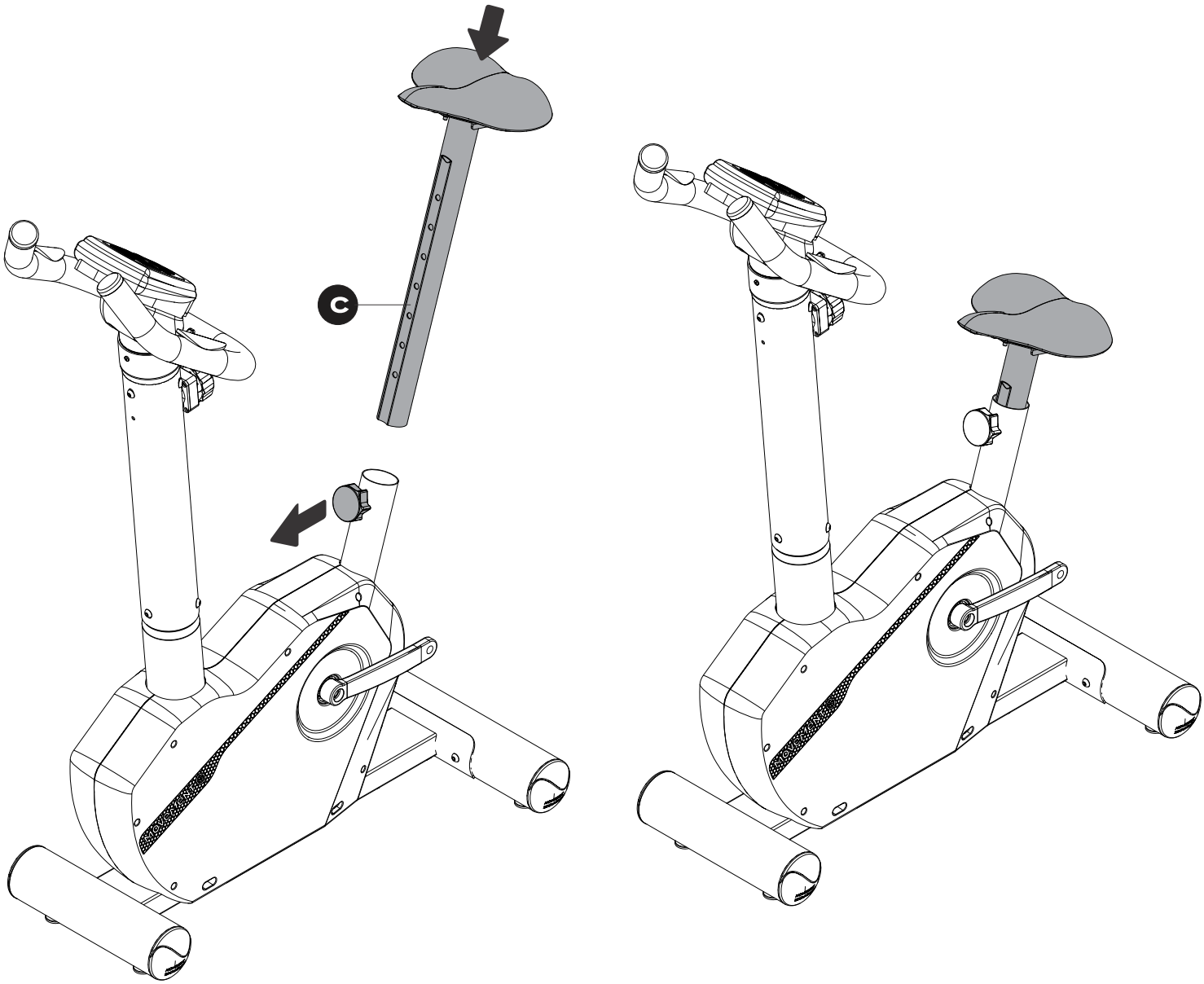

Puxe o knob de regulagem para fazer a montagem do canote do selim.

PASSO 4

	NOME
D	Pedal direito
E	Pedal esquerdo

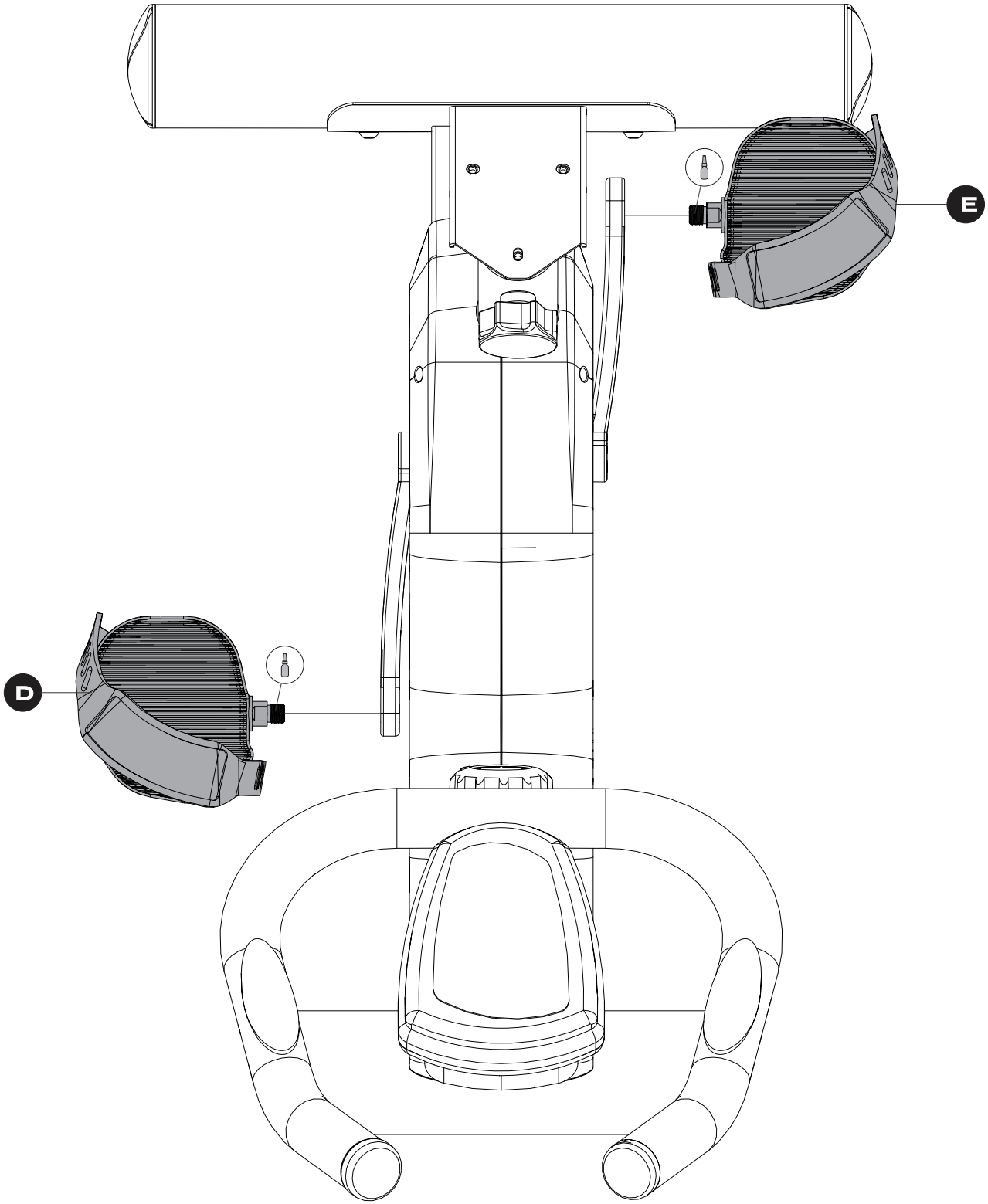

FERRAMENTAS

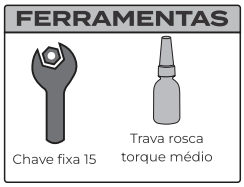

100%

Para montar o pedal, observe que há uma marcação de L (esquerda) e R (direita) para determinar em qual lado o pedal deve ser montado.

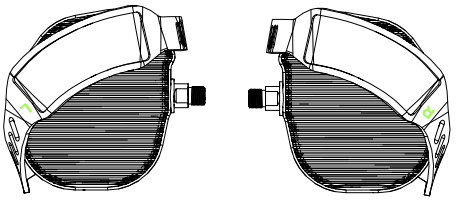

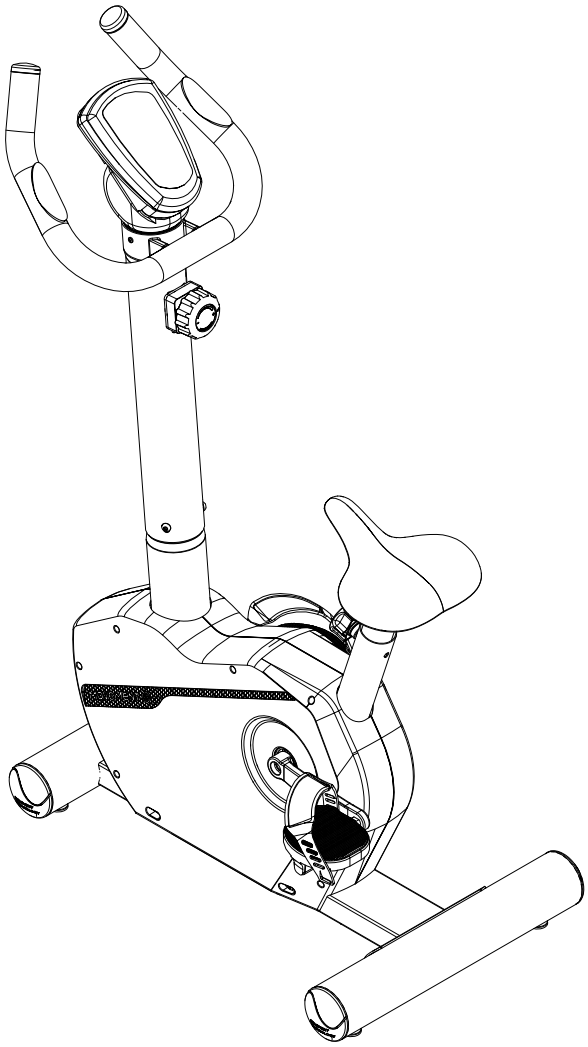

PARABÉNS! A MONTAGEM DO SEU EQUIPAMENTO FOI CONCLUÍDA.
Antes de iniciar o seu treino, consulte o capítulo sobre instrução operacional.

LISTA DE PEÇAS

A

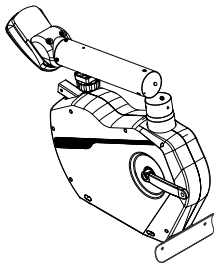

Chassi com canote

B

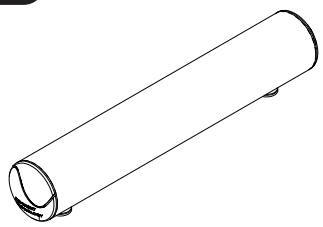

Pé frontal

C

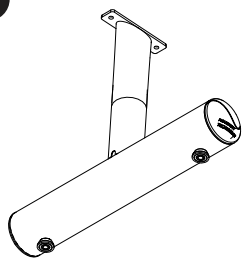

Pé traseiro

D

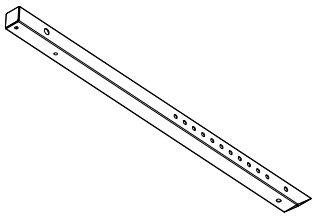

Trilho seletor

E

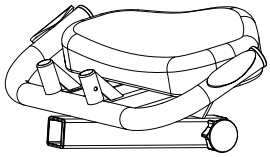

Assento

F

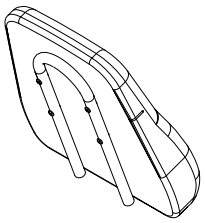

Estofado do encosto

G

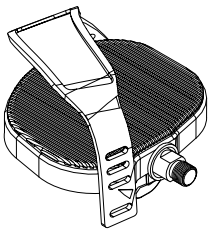

Pedal direito

H

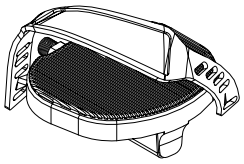

Pedal esquerdo

MONTAGEM DO EQUIPAMENTO - R300/R300 *Connect*

PASSO 1

	NOME	Qtd
1	Parafuso Cab. Aba. Sext. Int. M8X16	3x

	NOME
A	Chassi com canote

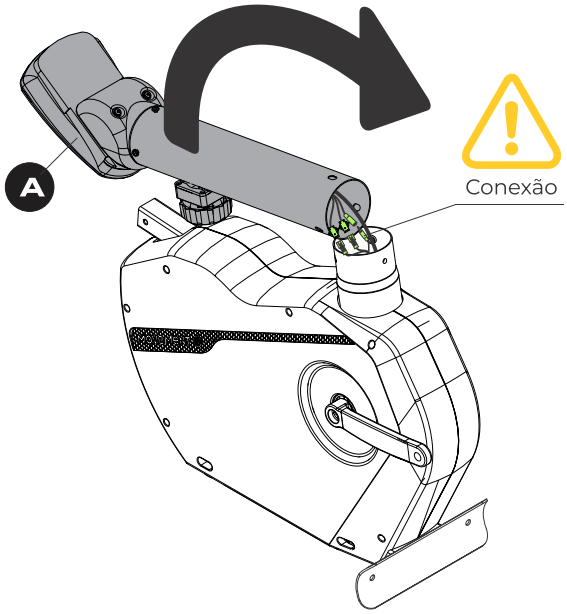

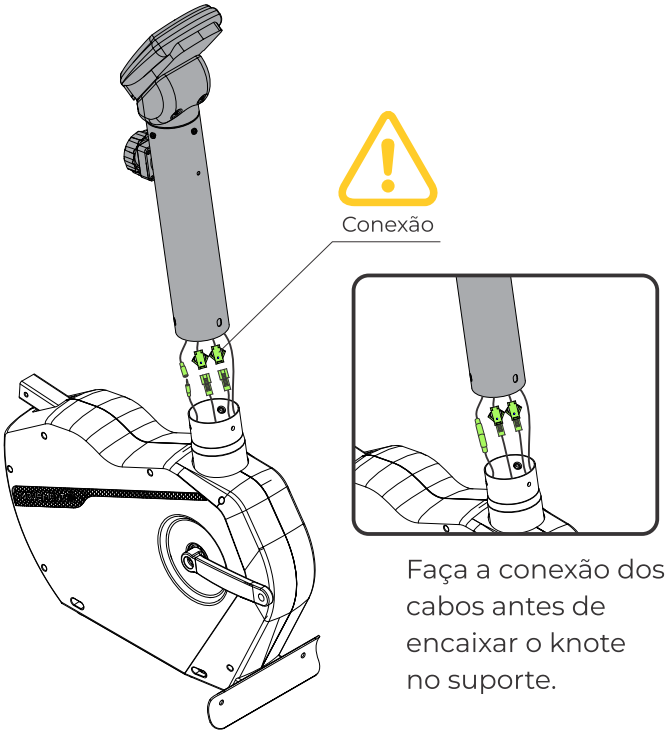

Faça a conexão dos cabos antes de encaixar o knote no suporte.

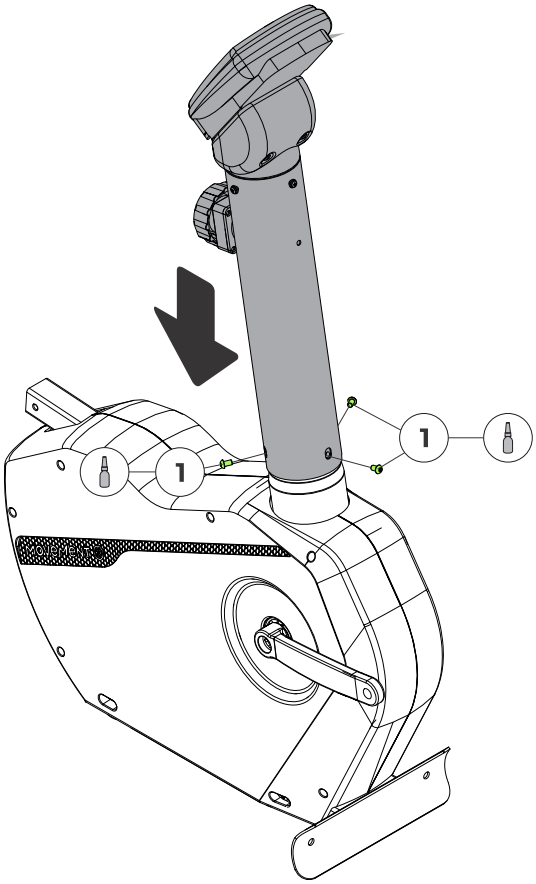

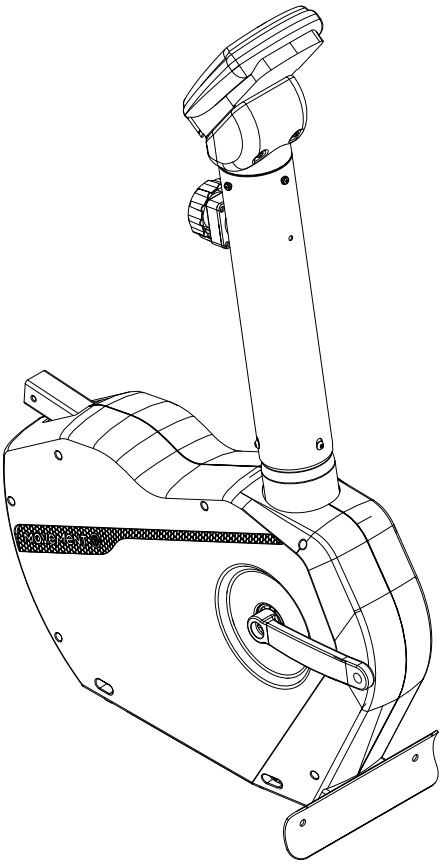

FERRAMENTAS



Chave hexagonal nº 5

Trava rosca torque médio

⚠ ATENÇÃO!

Cuidado ao armazenar os fios do equipamento para não danificá-los

PASSO 2

	NOME	Qtd
1	Parafuso Cab. Aba. Sext. Int. M8X16	2x
B	Pé frontal	

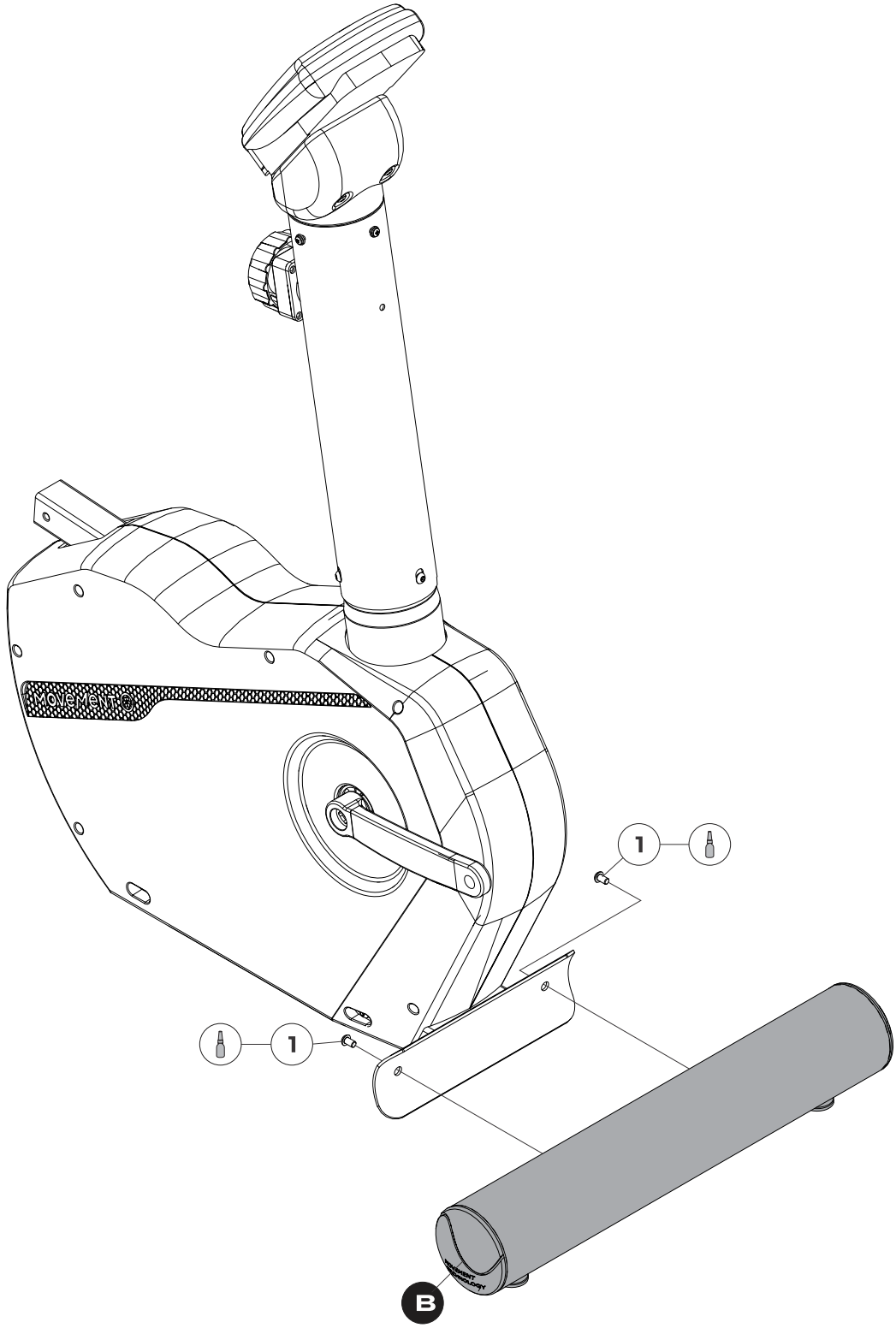

FERRAMENTAS

Chave hexagonal nº 5

Trava rosca torque médio

100%

MONTAGEM DO EQUIPAMENTO - R300/R300 *Connect*

PASSO 3

	NOME	Qtd
1	Parafuso Cab. Aba. Sext. Int. M8X16	2x
C	Pé traseiro	
D	Trilho seletor	
E	Assento	

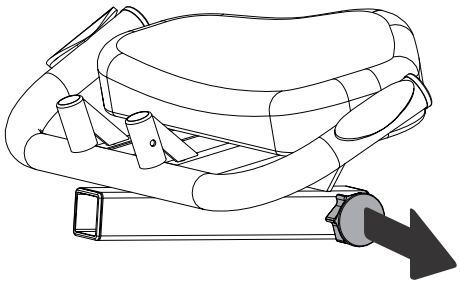

Puxe o knob de regulagem para fazer a montagem do knote do selim.

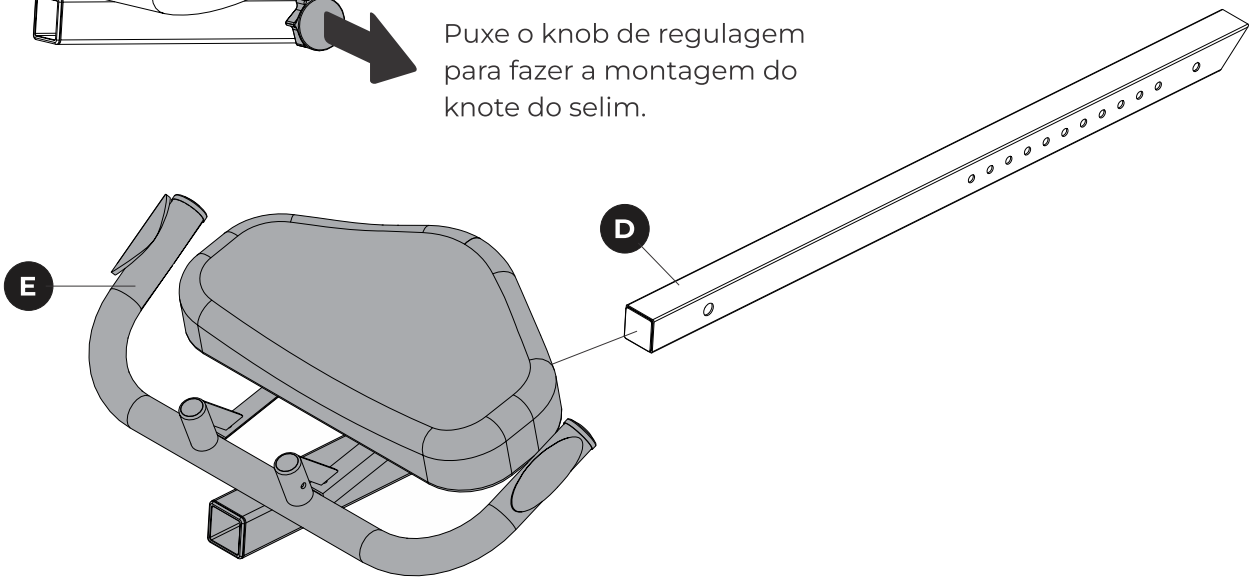

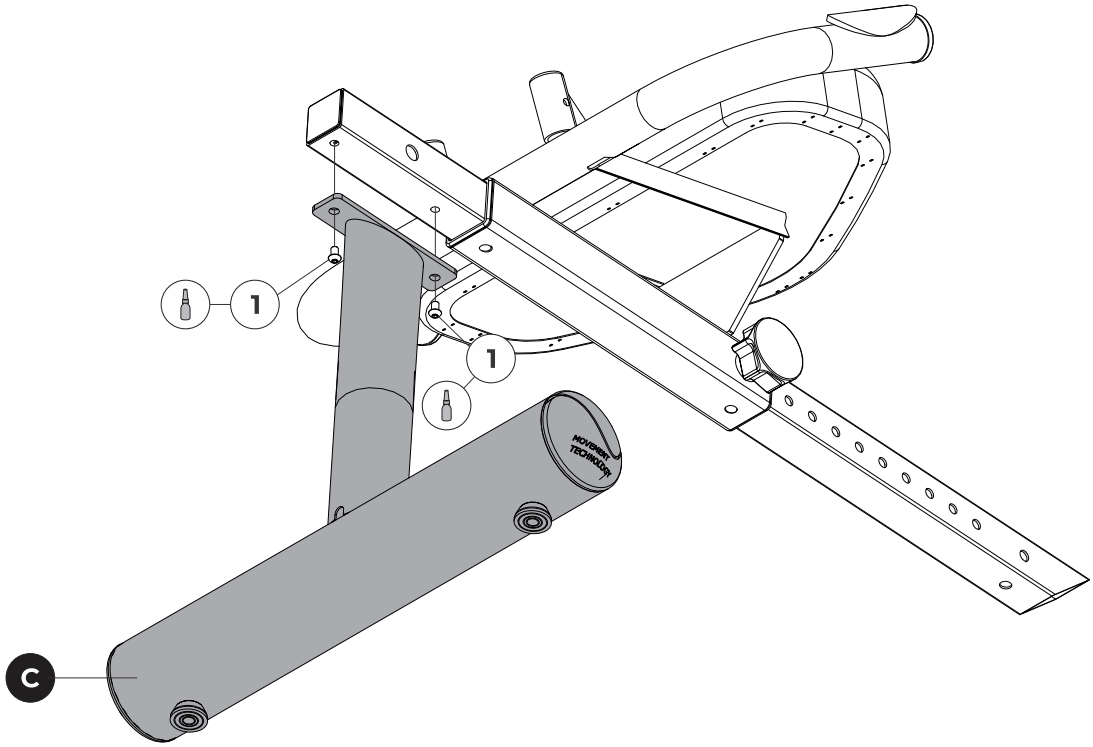

FERRAMENTAS



Chave hexagonal nº 5

Trava rosca torque médio

100%

PASSO 4

	NOME	Qtd
1	Parafuso Cab. Aba. Sext. Int. M8X16	3x

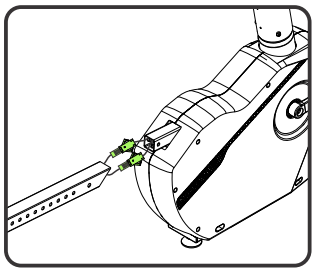

Conexão

Faça a conexão dos cabos antes de encaixar o trilho no chassi

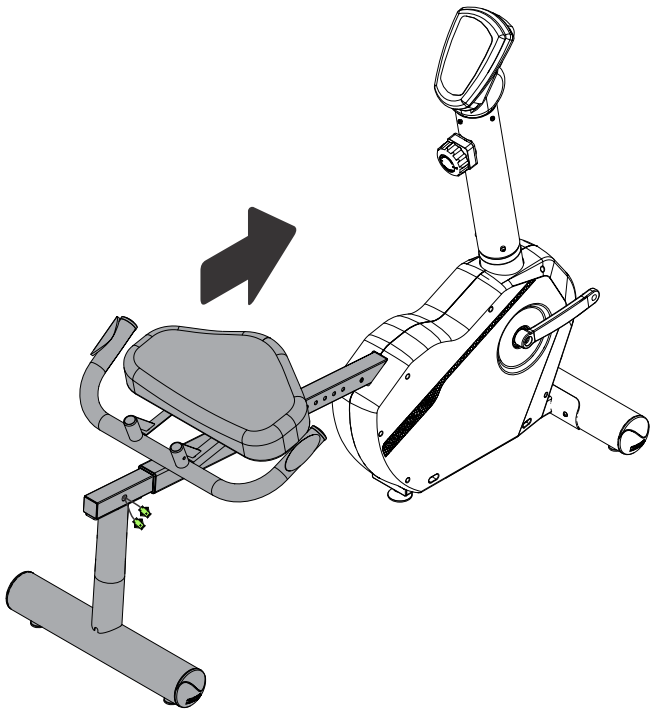

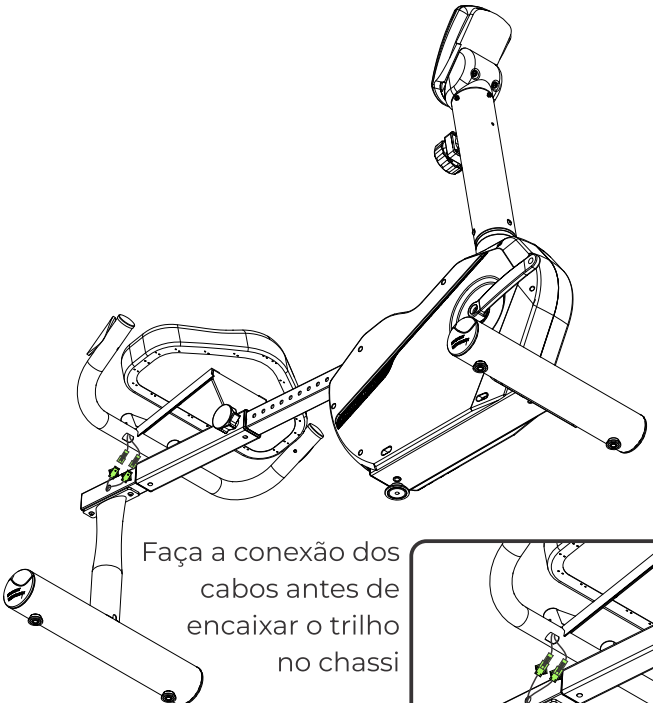

Faça a conexão dos cabos antes de encaixar o trilho no chassi

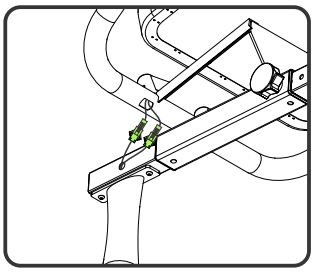

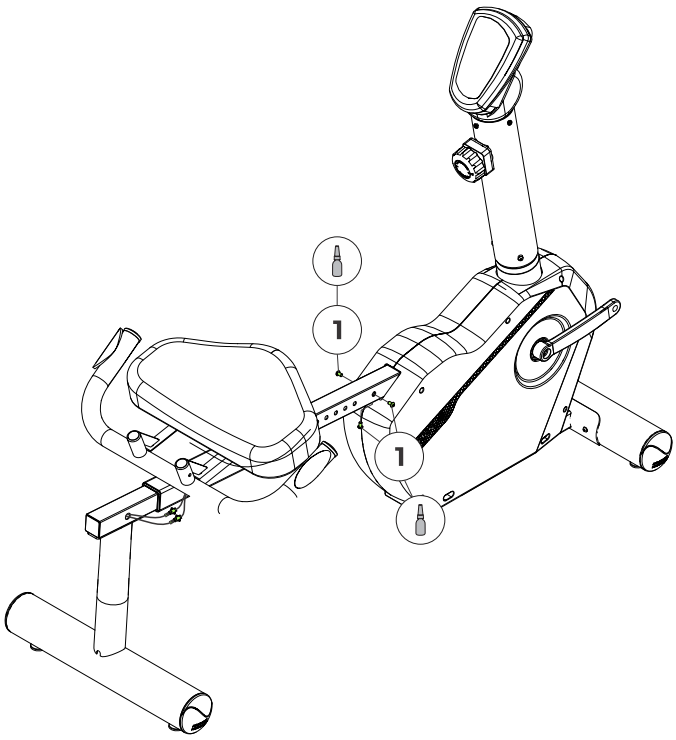

FERRAMENTAS



Chave hexagonal nº 5

Trava rosca torque médio

⚠ ATENÇÃO!

Cuidado ao armazenar os fios do equipamento para não danificá-los

100%

PASSO 5

	NOME	Qtd
1	Parafuso Cab. Aba. Sext. Int. M8X16	2x

	NOME
F	Estofado do encosto

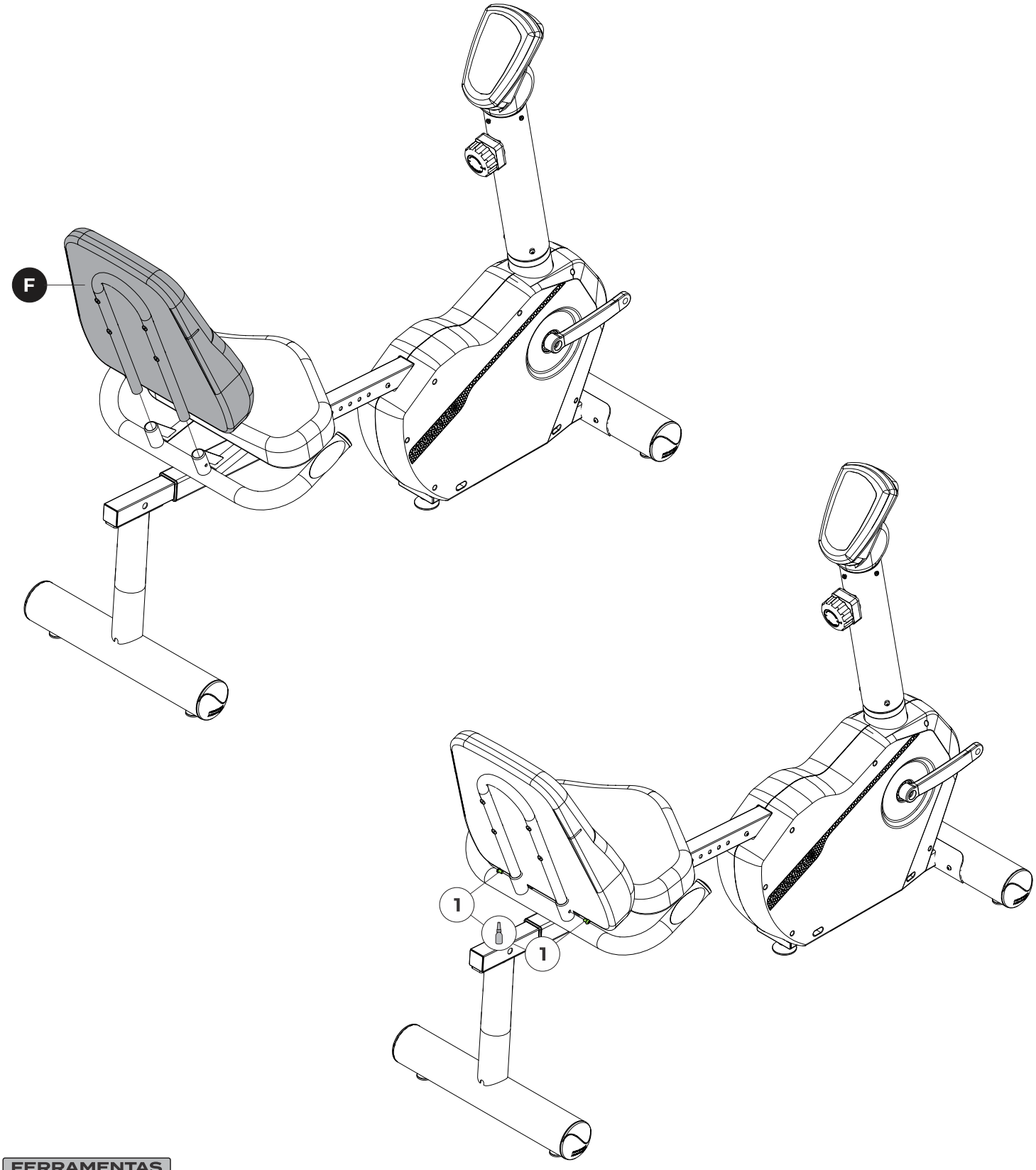

FERRAMENTAS

Chave hexagonal nº 5

Trava rosca torque médio

100%

PASSO 6

	NOME
G 	Pedal direito
H 	Pedal esquerdo

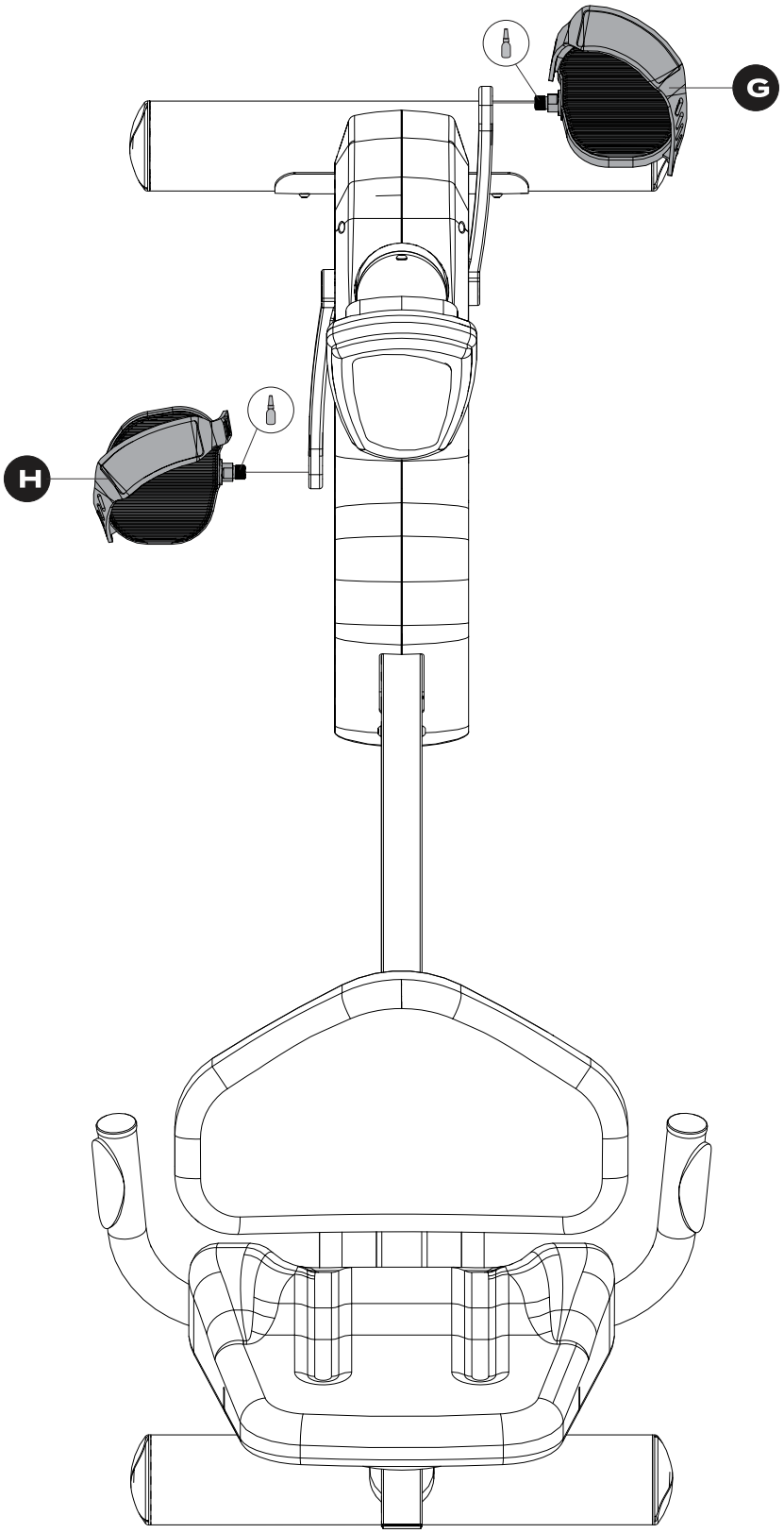

FERRAMENTAS


Chave fixa 15


Trava rosca torque médio

100

Para montar o pedal, observe que há uma marcação de L (esquerda) e R (direita) para determinar em qual lado o pedal deve ser montado.

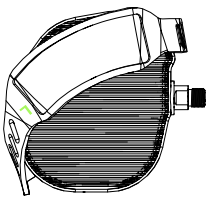

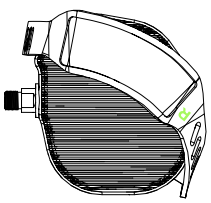

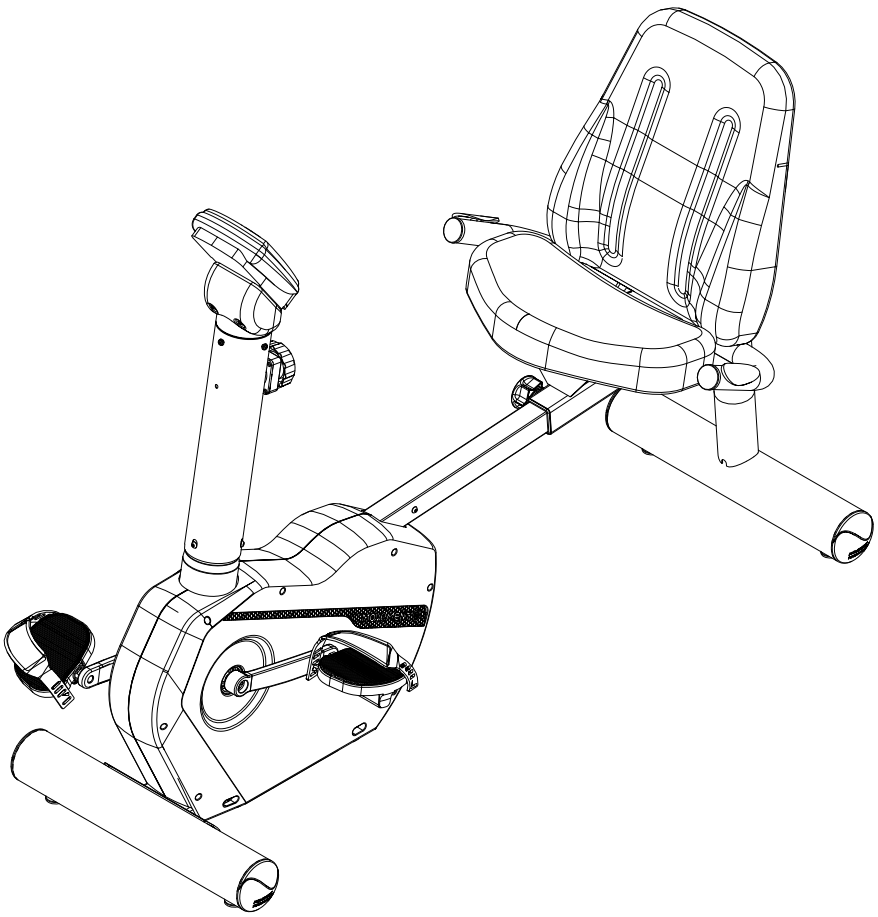

PARABÉNS! A MONTAGEM DO SEU EQUIPAMENTO FOI CONCLUÍDA.
Antes de iniciar o seu treino, consulte o capítulo sobre instrução operacional.

LISTA DE PEÇAS

A1

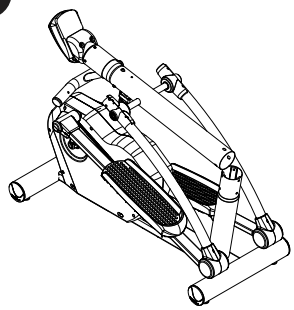

Chassi com canote **E300**

A2

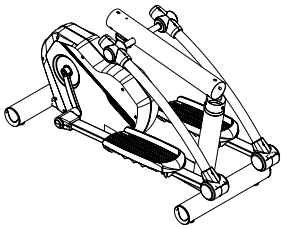

Chassi com canote **E300+**

B1

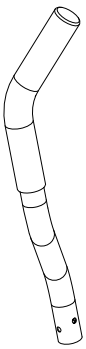

Pega direito

B2

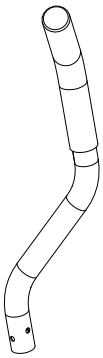

Pega esquerdo

C

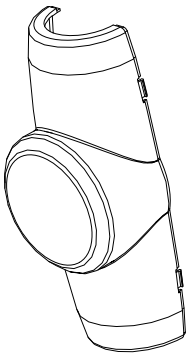

Capa do acabamento

D

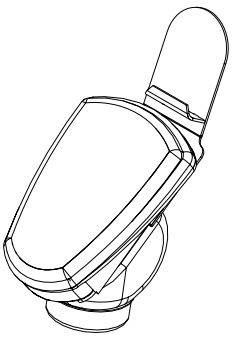

Conjunto do painel

MONTAGEM DO EQUIPAMENTO - E300

PASSO 1 - E300

	NOME	Qtd
1	Parafuso Cab. Aba. Sext. Int. M8X16	3x

	NOME
A1	Chassi com canote - **E300**

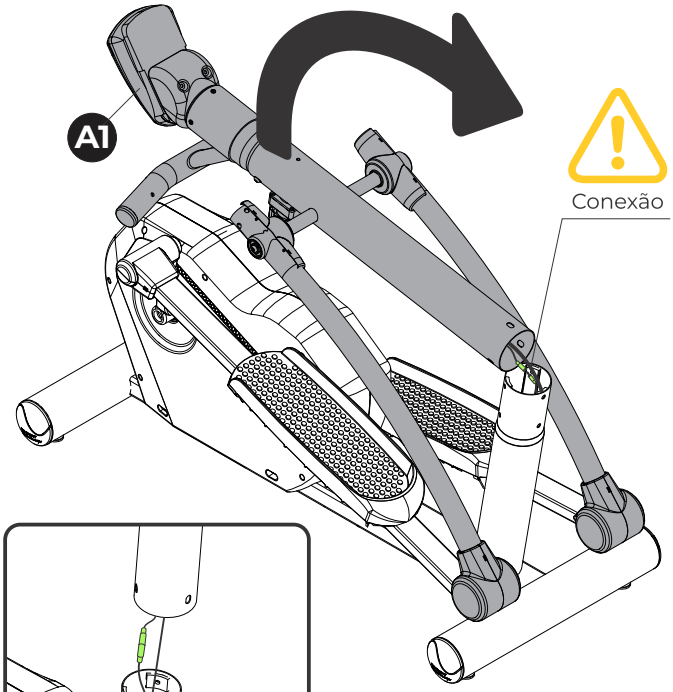

Faça a conexão dos cabos antes de encaixar o knote no suporte.

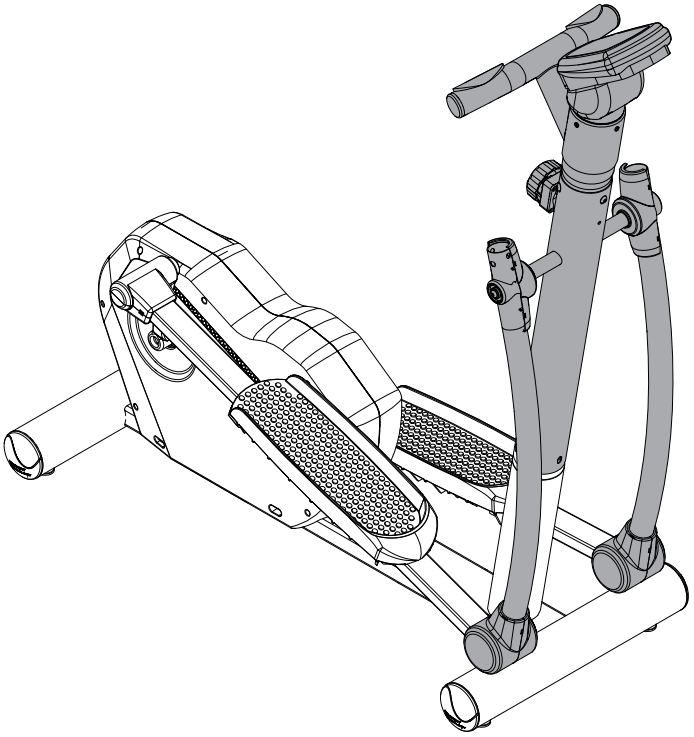

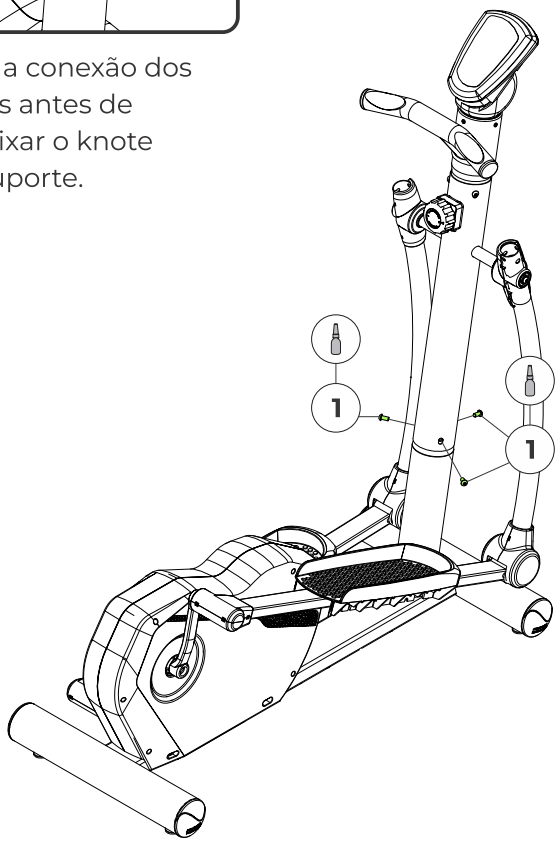

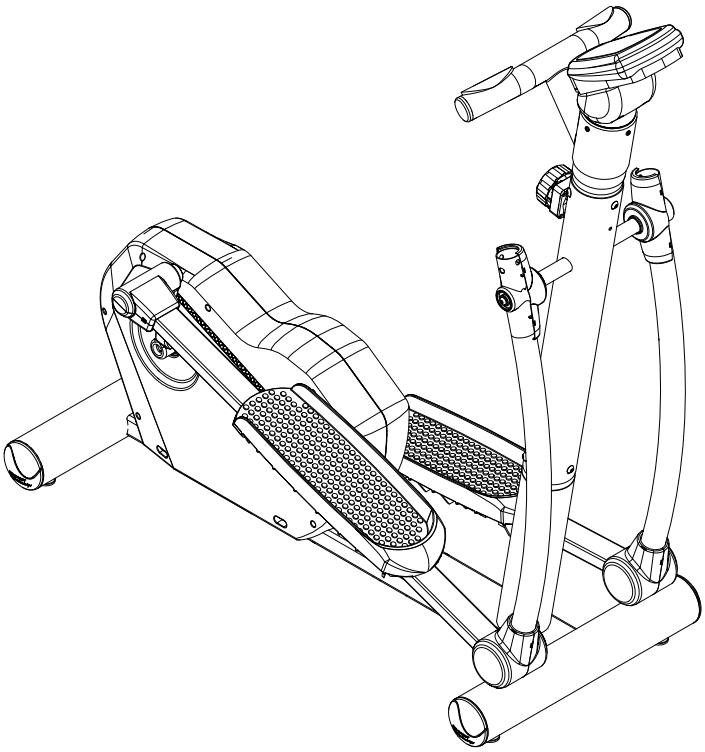

FERRAMENTAS



⚠ ATENÇÃO!

Cuidado ao armazenar os fios do equipamento para não danificar.

100%

MONTAGEM DO EQUIPAMENTO E300 *Connect*

PASSO 1 - E300 Connect

	NOME	Qtd
1	Parafuso Cab. Aba. Sext. Int. M8X16	6x

	NOME
A1	Chassi com canote - **E300 Connect**

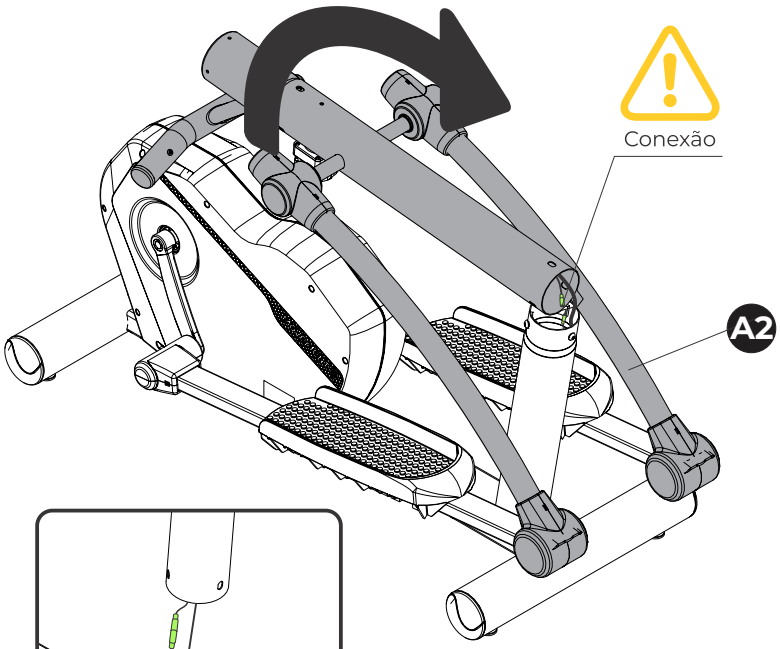

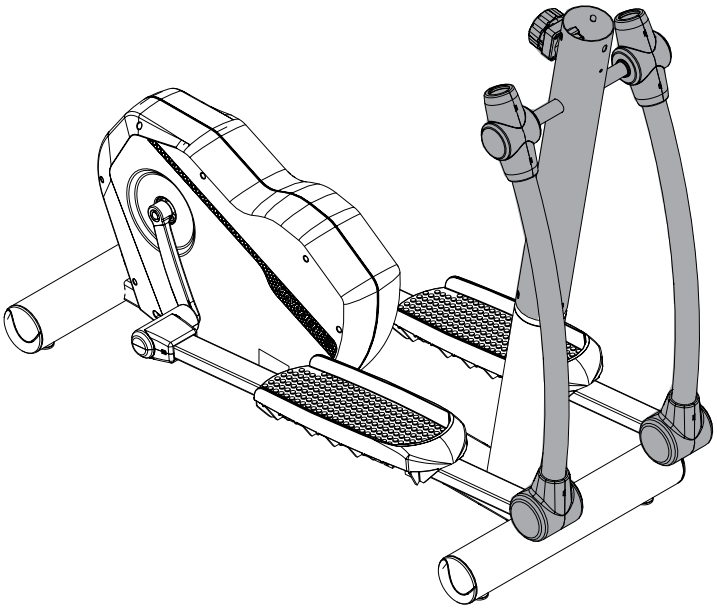

Faça a conexão dos cabos antes de encaixar o knote no suporte.

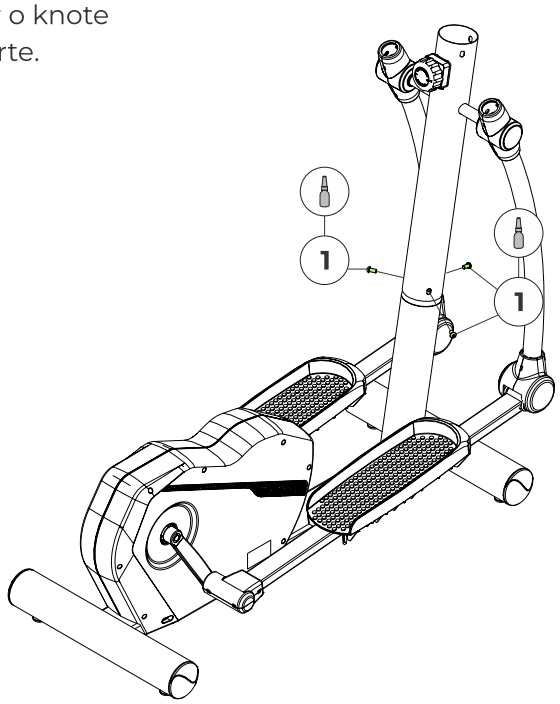

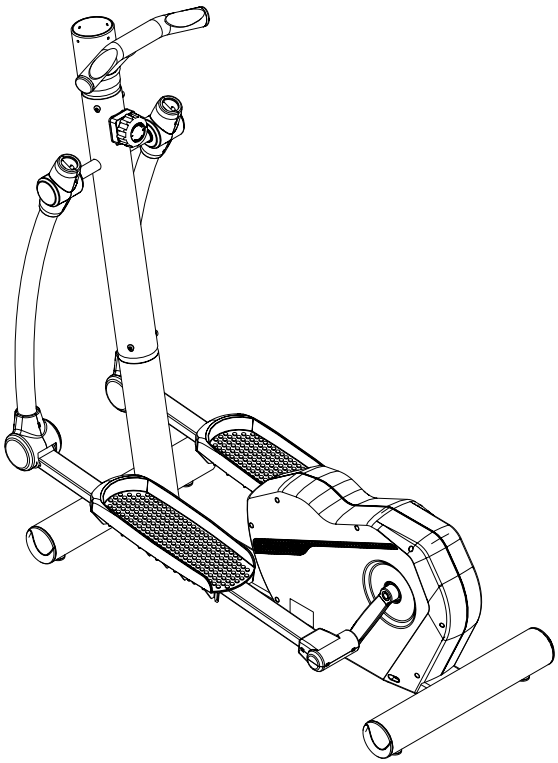

FERRAMENTAS

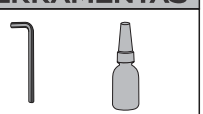

⚠ ATENÇÃO!

Cuidado ao armazenar os fios do equipamento para não danificar.

100%

PASSO 2 - E300 Connect

	NOME	Qtd
4	Parafuso +AB - V4x16	6x
5	Arruela lisa - 5,3x1,0 160HV A4S	
D	Conjunto do painel	

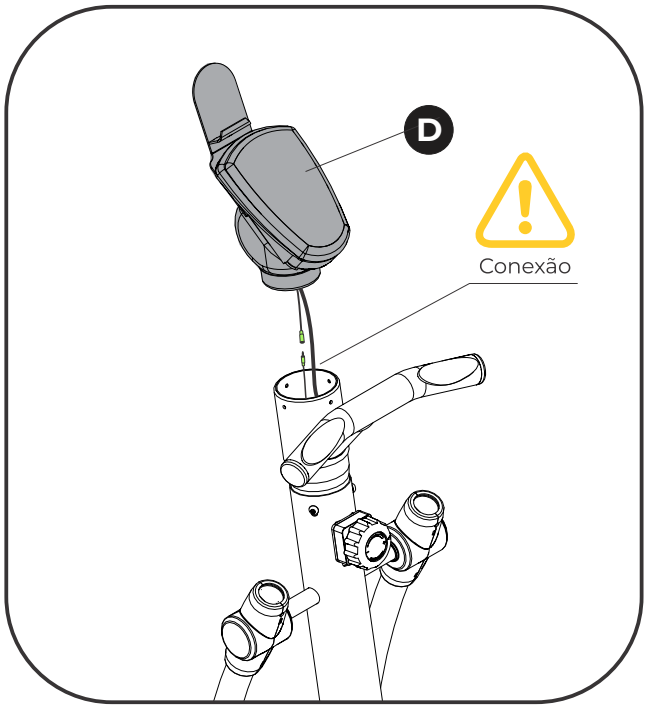

Aproxime o painel do tubo principal e conecte os cabos com cuidado, acomodando-os no interior do tubo.

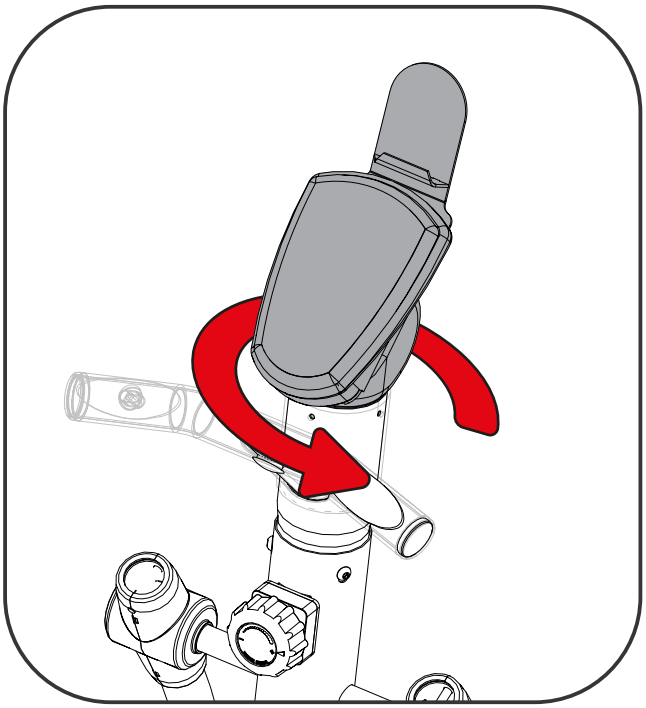

Insira a base do painel no tubo e gire a peça para aproximá-la da posição correta.

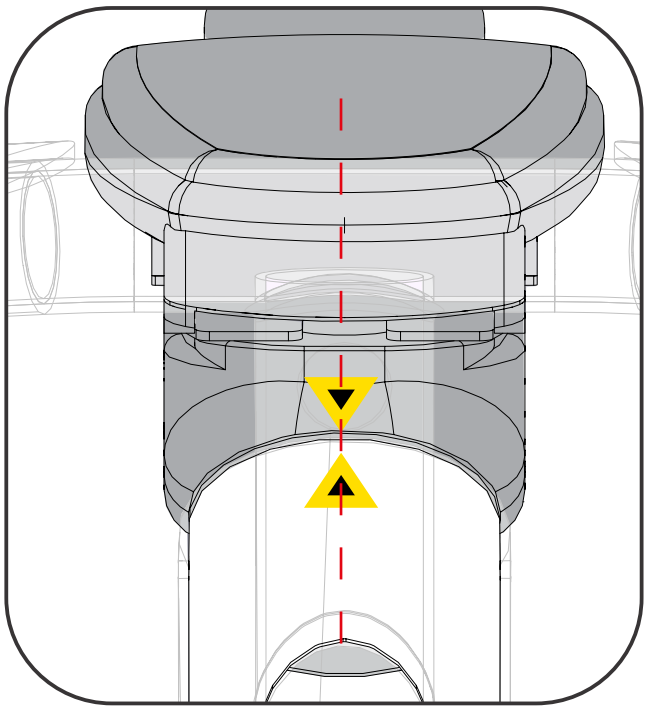

Antes da fixação, é obrigatório girar o módulo até que os adesivos de seta (na base do painel e no tubo) fiquem perfeitamente alinhados.

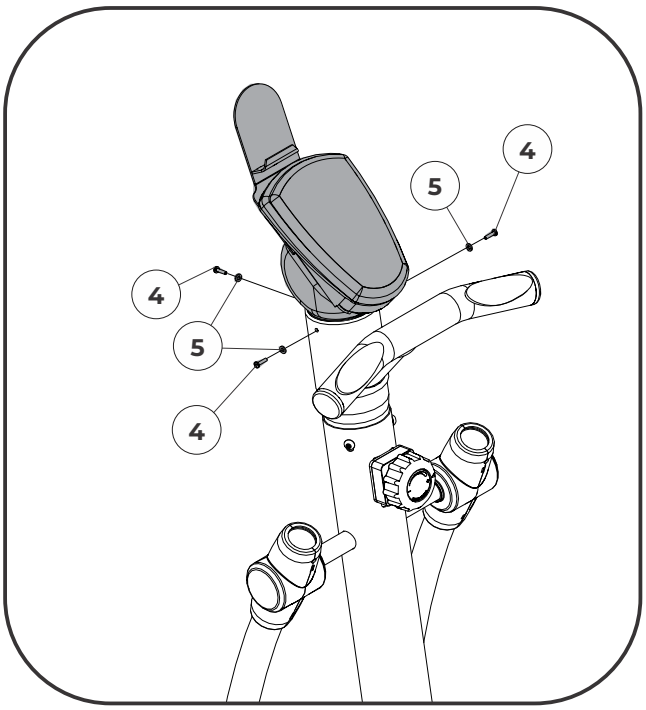

Instale os parafusos com suas respectivas arruelas para travar o módulo.

⚠ **Atenção: Realize apenas o aperto manual (ao sentir o fim, pare imediatamente).**

FERRAMENTAS

Chave de fenda cruzada

⚠ ATENÇÃO!

Cuidado ao armazenar os fios do equipamento para não danificá-los

PASSO 3

	NOME	Qtd
2	Parafuso Cab. Sextavada M8X50	4x
3	Porca sextavada - M8	4x
B1	Pega direito	
B2	Pega esquerdo	

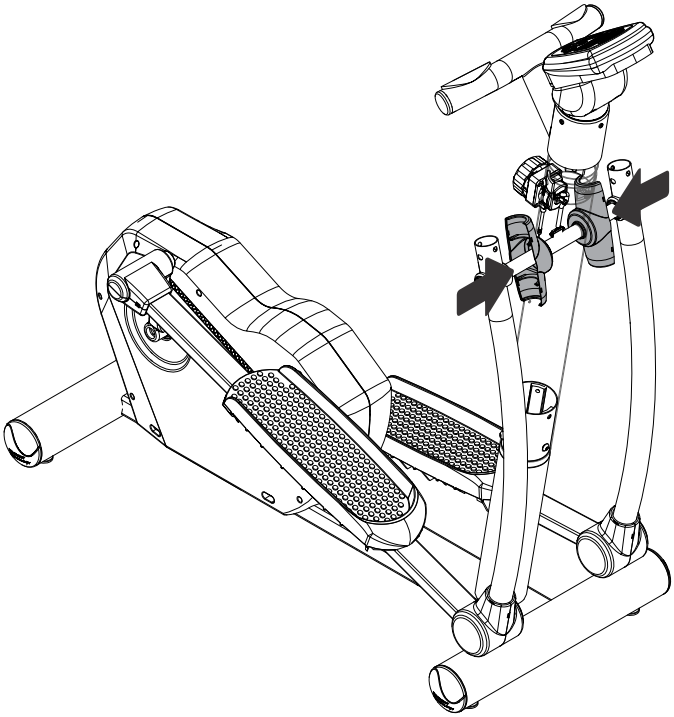

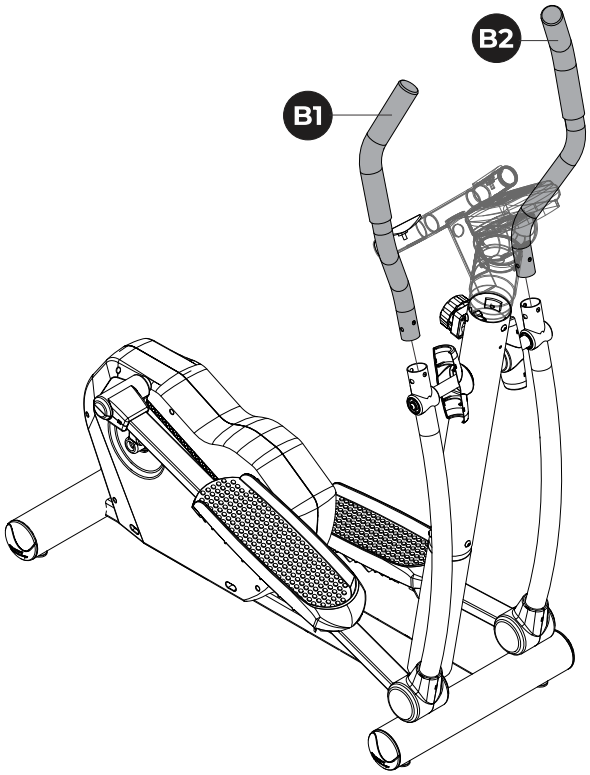

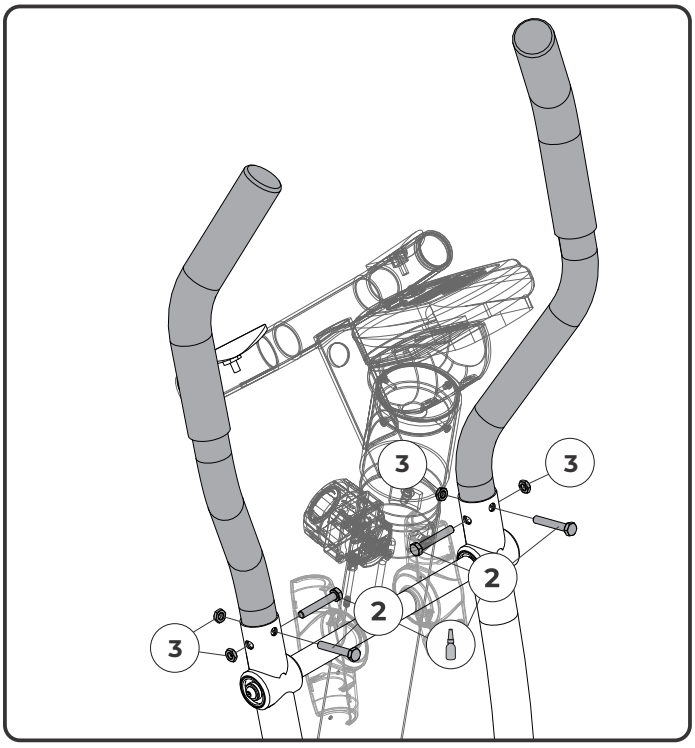

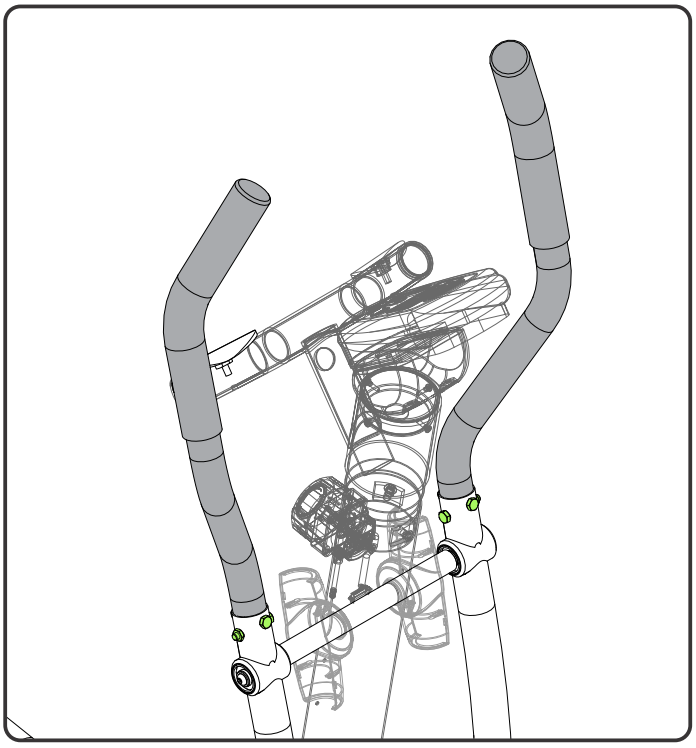

FERRAMENTAS



Chave fixa 13



Trava rosca torque médio

100

PASSO 4

	NOME
C	Capa do acabemento

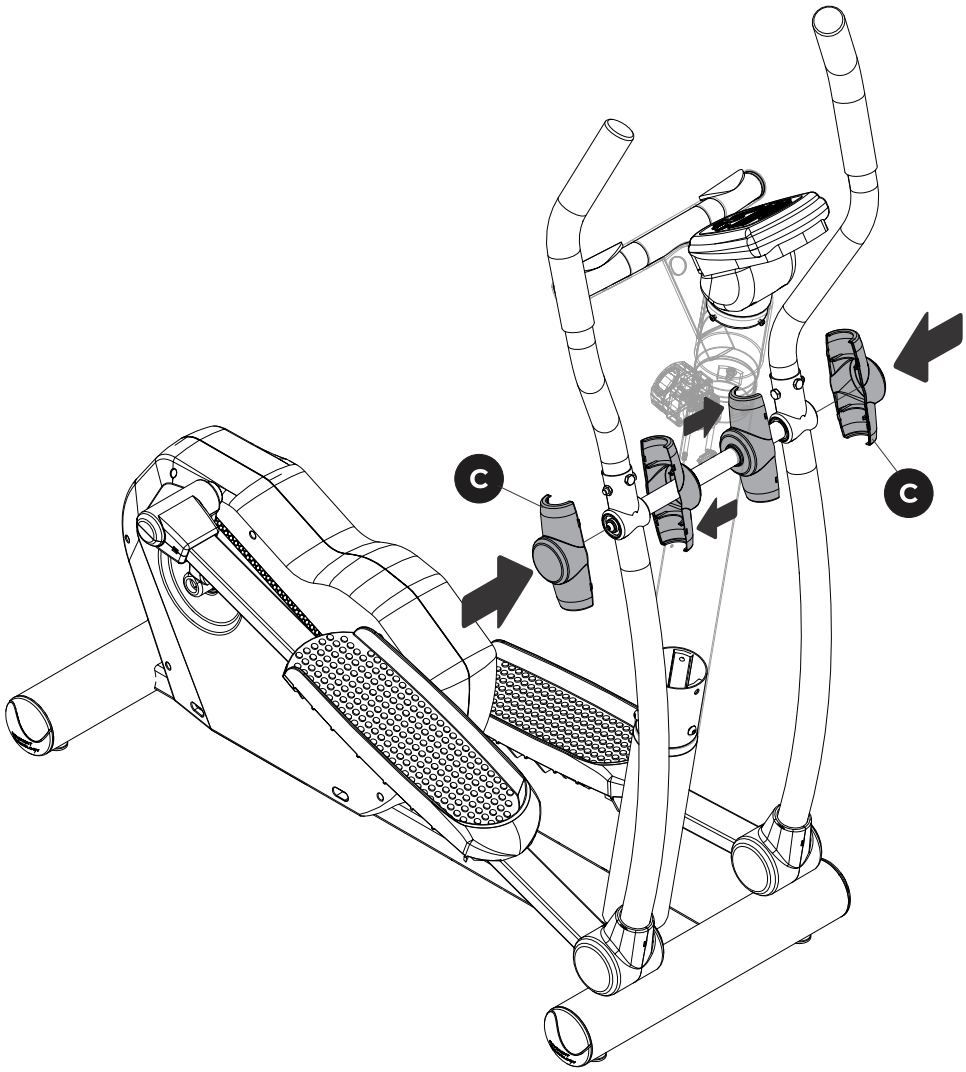

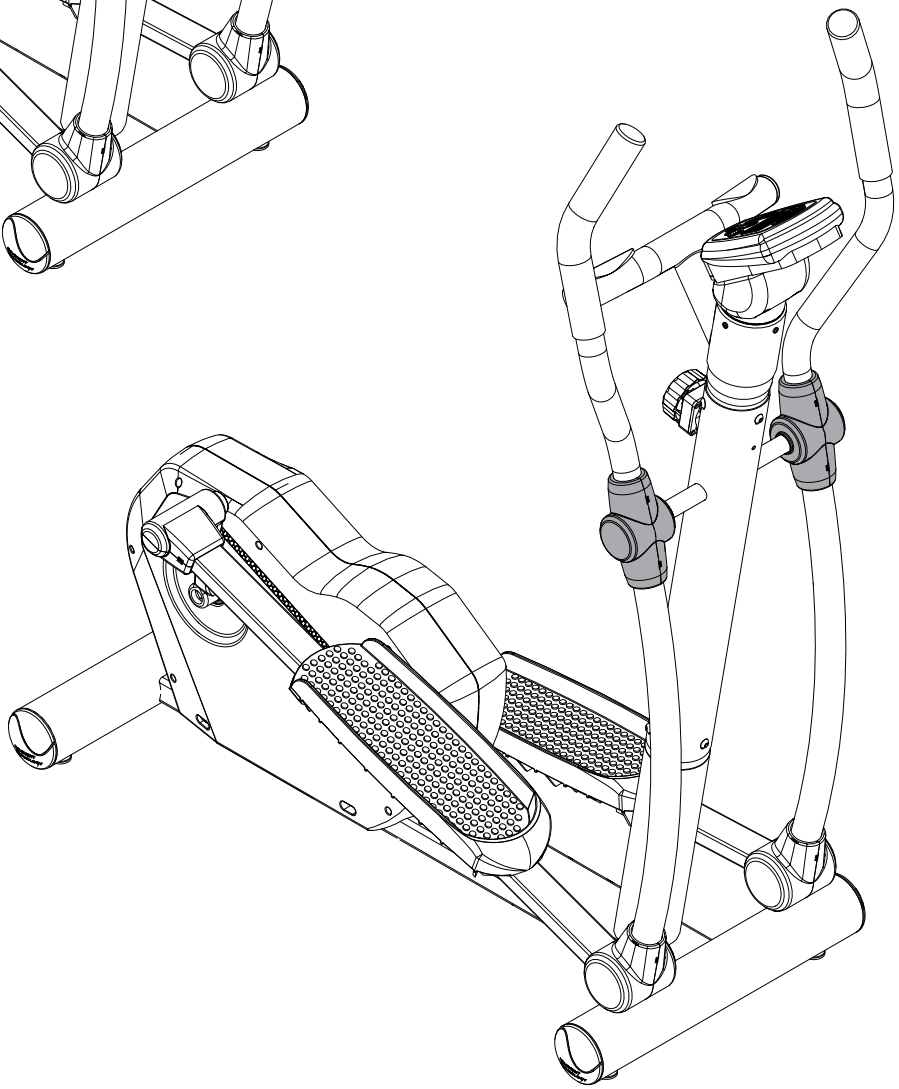

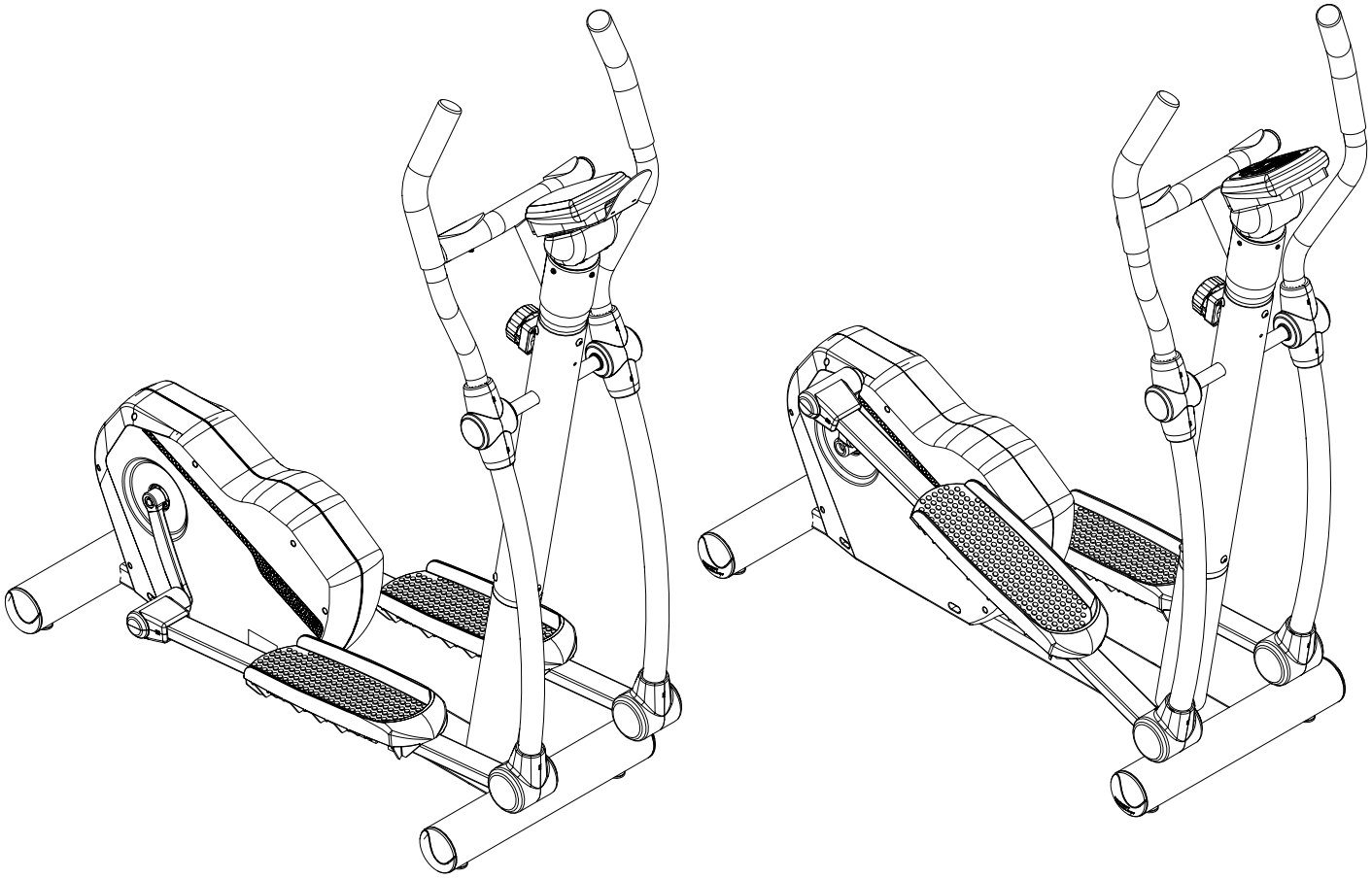

PARABÉNS! A MONTAGEM DO SEU EQUIPAMENTO FOI CONCLUÍDA.
Antes de iniciar o seu treino, consulte o capítulo sobre instrução operacional.

INSTRUÇÃO OPERACIONAL

Omnifit

Bem-vindo ao app Omnifit.
O Omnifit* é uma solução digital que envolve dois aplicativos e tem como missão unir treinadores e alunos.

Omnifit* – Aluno é uma plataforma que disponibiliza um marketplace de treinadores, na qual você poderá analisar e escolher o que mais se encaixa com seu perfil e que te deixe com a sensação mais desafiadora de alcançar seus objetivos. Usufrua de treinos prescritos diretamente a você, conforme a sua necessidade e seu principal foco.
Realize seus treinos com todos os parâmetros de forma simultânea.
Nossa aplicação surgiu de uma demanda atual de revolucionar o vínculo entre profissionais dedicados e alunos dispostos a atingir resultados de uma vida mais ativa.

Se você é um aluno disposto a sair do sedentarismo e valorizar sua saúde e bem estar, esse aplicativo é para você. Baixe nossos apps e faça parte dessa realidade.

* Disponível apenas para os modelos Connect.

DISPONÍVEL NO Google Play

DISPONÍVEL NA App Store

Treine aqui!



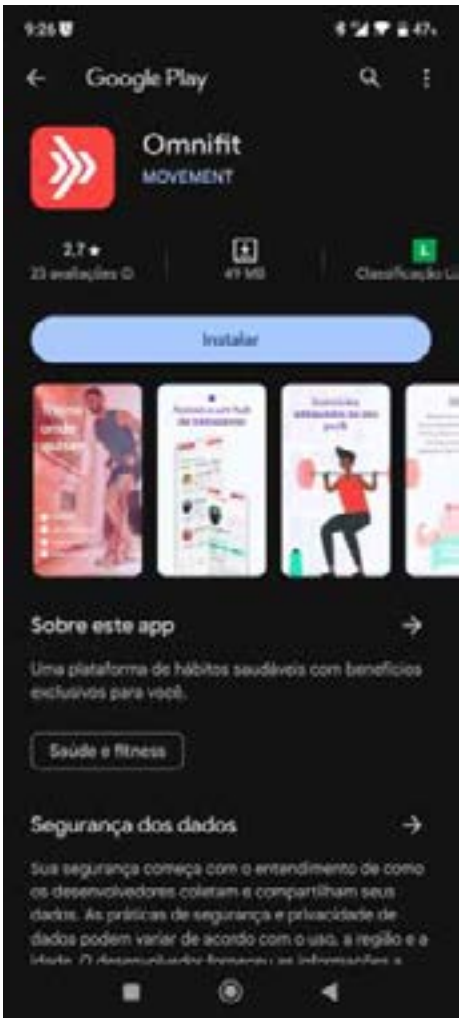

NOTA: Este equipamento é compatível também com o Kinomap.



PAREANDO O APLICATIVO
Para fazer o pareamento do aplicativo com a esteira, deve-se primeiro criar uma conta. Caso já tenha uma conta criada, selecione ENTRAR.

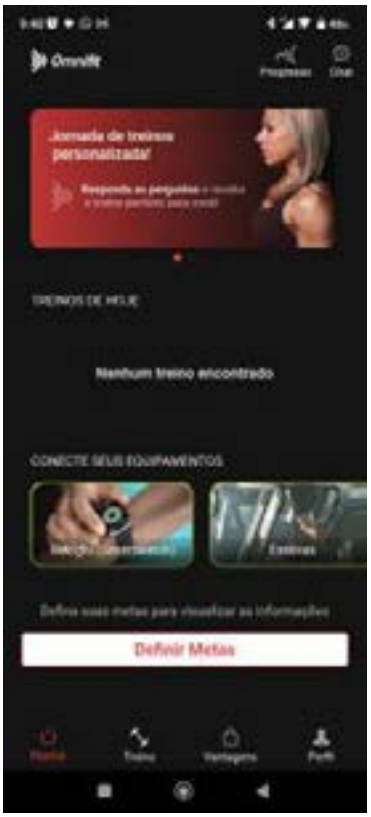

Com a conta criada e estando dentro do seu perfil do **Omnifit**, selecione Bike ou Elíptico.



Caso o bluethooth ou o serviço de localização do dispositivo móvel não esteja ativo, uma mensagem de erro surgirá. Selecione **OK** para finalizar a mensagem e ative o bluethoot e a localização.



Com o bluethooth e a localização devidamente ativos, o aplicativo irá procurar o equipamento para fazer o pareamento.

Uma mensangem de confirmação irá surgir indicando que o aplicativo encontrou o seu equipamento. Pressione OK e o botão Bluetooth e no Display do painel, o ícone Celular piscará enquanto se conecta ao equipamento.

Ao parar de piscar, estará indicando que a conexão foi bem sucedida.

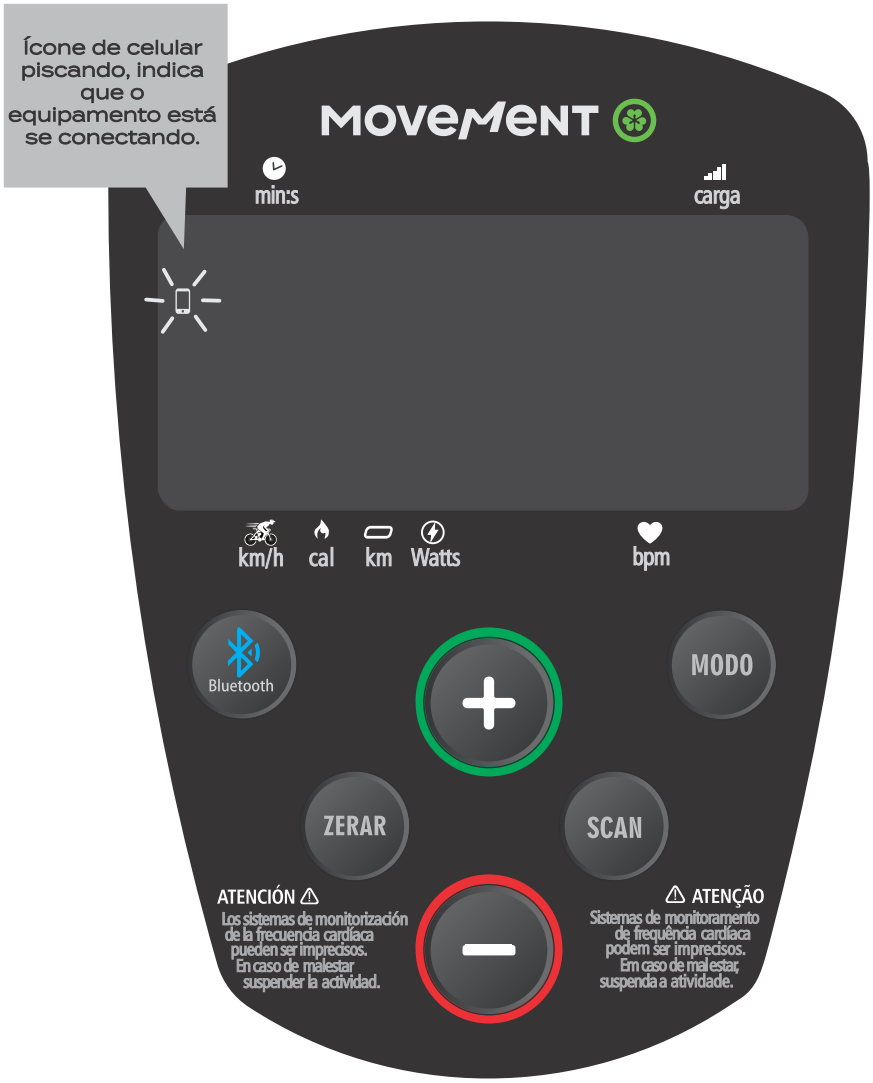





Pronto! Seu aplicativo está conectado
e pronto para o uso.



INSTRUÇÃO OPERACIONAL

SISTEMA DE CARGA

A carga do equipamento tem como função deixar o movimento mais leve ou mais pesado. Quanto maior for a carga, mais pesado ele ficará, quanto menor a carga, mais leve ficará. A carga pode ser ajustada de acordo com o nível de treinamento do usuário. Em conjunto com o seletor de carga, a rotação também influencia na carga desejada, quanto maior a rotação, a carga aumenta proporcionalmente.

SELEÇÃO DA CARGA

Para selecionar a carga desejada, basta rotacionar o SELETOR DE CARGA no sentido horário para aumentar a carga. Rotacione no sentido anti-horário para diminuir a carga.

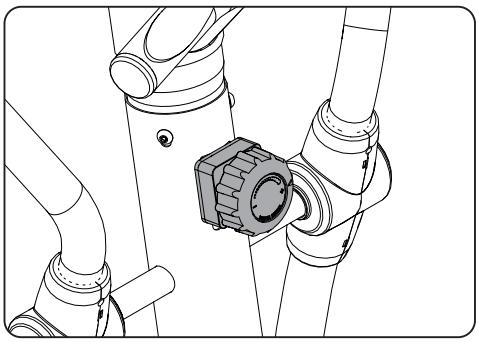

ASSENTO

O assento pode ser regulado para melhor se ajustar ao usuário.

REGULAGEM R300, R300 Connect, U300 e U300 Connect

Para fazer a regulagem do assento puxe o knob para frente, ajuste a altura desejada do assento e solte o knob com cuidado para não danificar o equipamento.

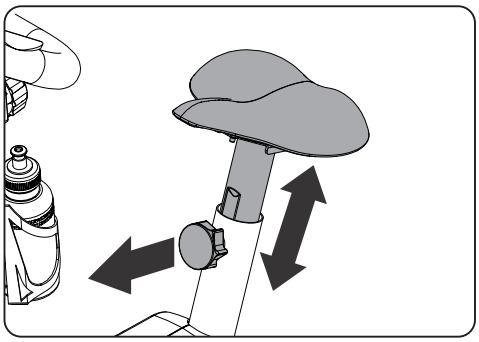

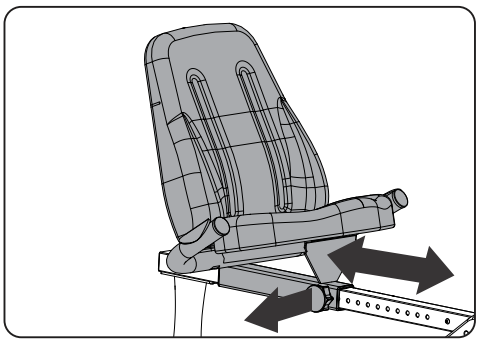

PÉS REGULÁVEIS

Para nivelar sua bicicleta e elíptico ao piso, os equipamentos possuem pés que ajudam a manter a estabilidade ao solo. Sempre mantenha os equipamentos nivelados para não danifica-los. Para fazer a regulagem, basta rotacionar o regulador localizado na parte inferior do equipamento.

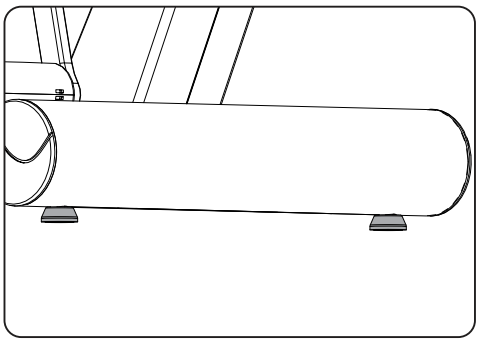

GUIDÃO

O guidão da bicicleta U300, U300 Connect, E300 e E300 Connect ajuda o usuário a subir no equipamento e pode ser usado como apoio durante o exercício.

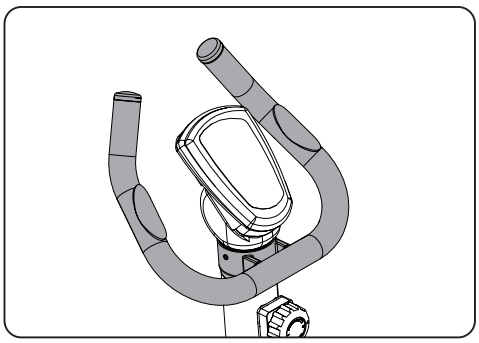

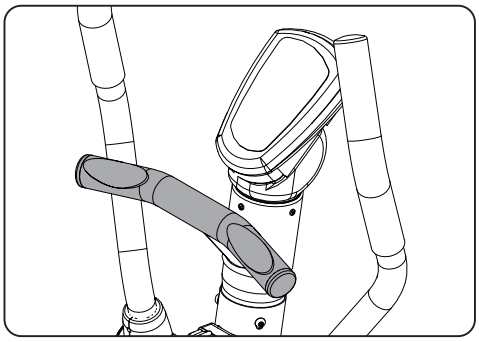

PEDAIS COM CINTA

Para proporcionar maior segurança e conforto, os pedais dos equipamentos possuem alças. Antes de iniciar as atividades, regule as alças de acordo com o tamanho desejado.

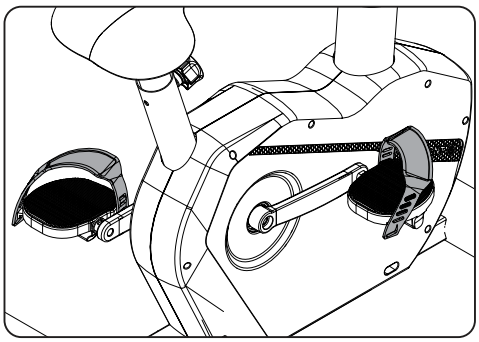

SAPATA

Use as sapatas do elíptico para se manter em pé no equipamento. A sapata é antiderrapante, permitindo que o pé do usuário não escorregue durante o exercício.

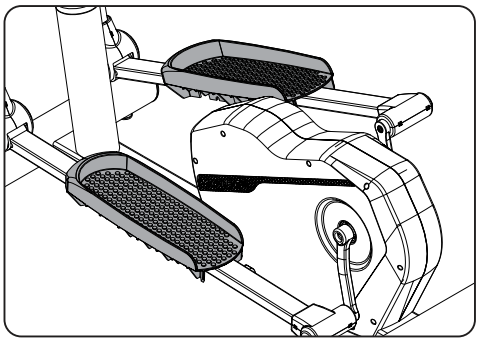

LOCALIZAÇÃO DO NÚMERO DE SÉRIE

Para facilitar seu atendimento, tenha sempre em mãos o número de série do equipamento. A posição do numero de série é o mesmo tanto nas bicicletas e no elíptico.

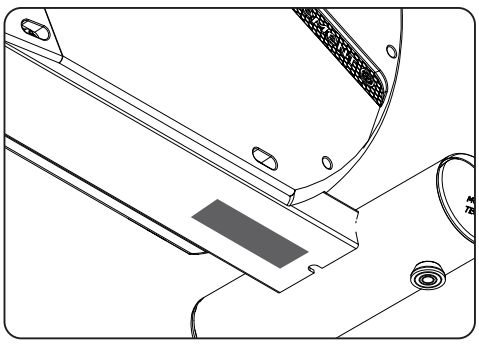

FREQUÊNCIA CARDÍACA

O monitoramento da frequência cardíaca pode ser usado para controlar a intensidade do exercício.
Para verificar a frequência cardíaca ou acompanhar os programas de batimentos cardíacos, utilize o Sensor de Batimentos Cardíacos (Hand grip) do equipamento ou pulso.

SENSOR DE FREQUÊNCIA CARDÍACA - HAND GRIP

Ao tocá-lo, serão registrados os seus batimentos cardíacos.
Posicione as mãos sobre os sensores de frequência cardíaca.
Mantenha as mãos estáveis e centralizadas nos sensores. Deixe o braço, o antebraço e o cotovelo o mais relaxados que puder. Isto vai ajudá-lo a manter as mãos firmes no Hand Grip durante a medição.
Após aproximadamente 10 segundos, aparecerá no display a indicação dos batimentos cardíacos, sob forma de batimentos por minuto (b.p.m).
Aguarde um pouco até que a sua pulsação, indicada no monitor, estabilize.
Mantenha as mãos nos sensores enquanto quiser visualizar a leitura do seu batimento cardíaco.
Caso o batimento cardíaco não seja exibido em aproximadamente 10 segundos, ou apresente variações grandes e bruscas, umedeça as mãos com água para tocar os sensores.

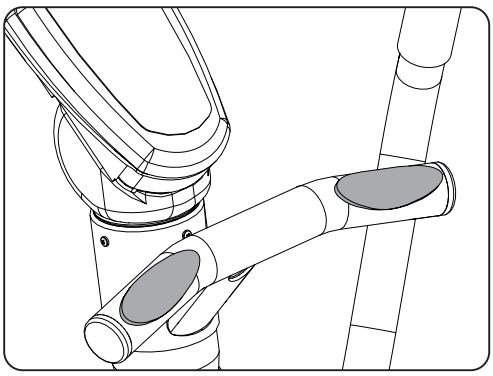
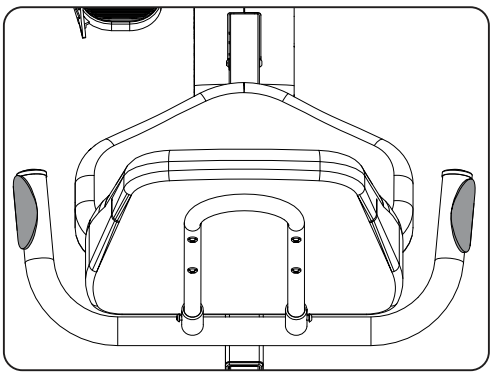
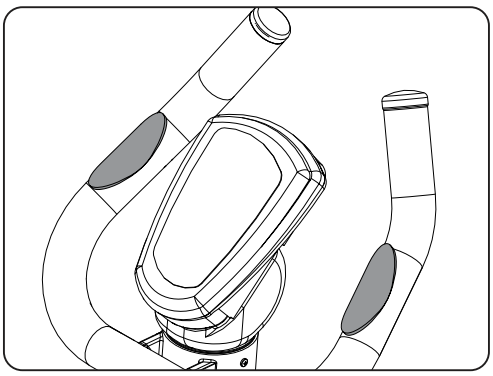

ATENÇÃO!
Sistemas de monitoramento de frequência cardíaca podem ser imprecisos, O excesso de exercício pode resultar em danos graves ou morte. Em caso de fraqueza ou mal estar, suspenda o exercício imediatamente.

PULSO

Coloque os dedos médio e indicador no pulso radial para aferir o batimento cardíaco. Conte os batimentos por 15 segundos e multiplique o resultado por 4.

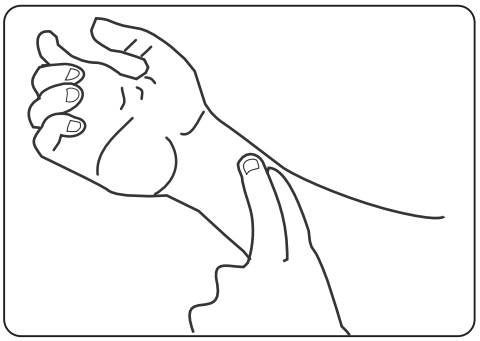

PAINEL

R300 U300 E300

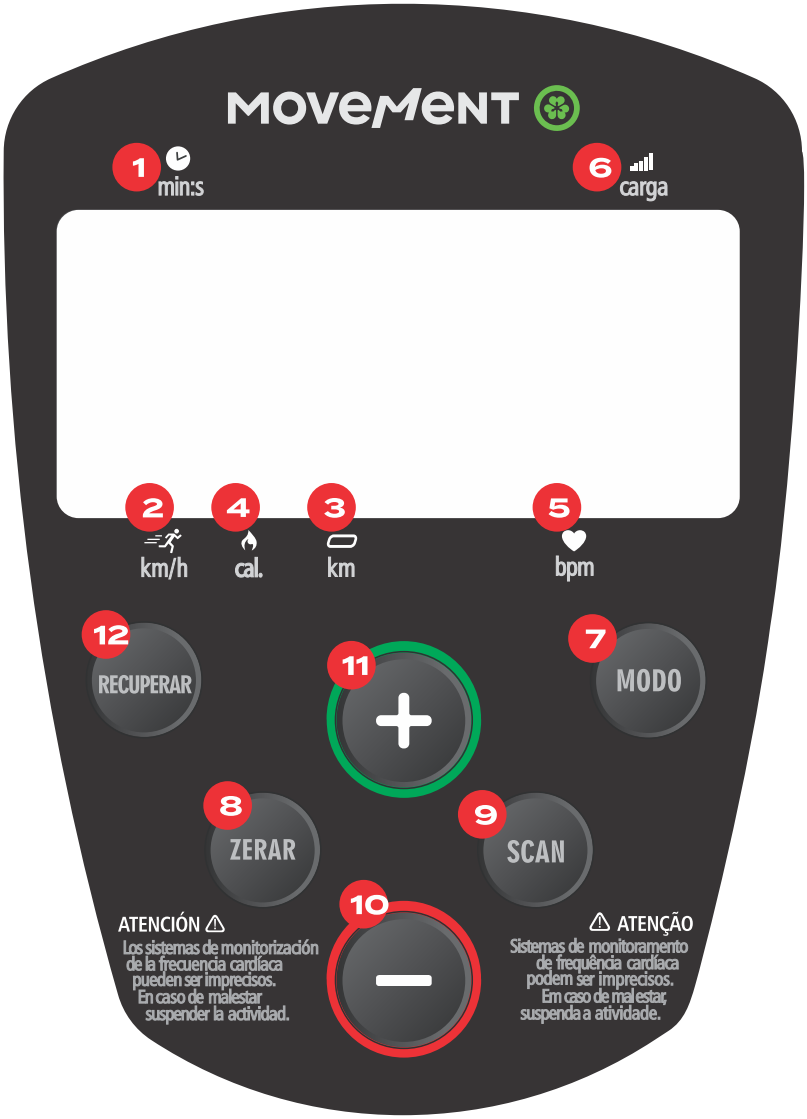

1. Cronômetro (tempo)
2. Velocidade
3. Distância
4. Calorias
5. Pulso
6. Carga
7. Tecla Modo
8. Tecla Zerar
9. Tecla Scan
10. Tecla de decréscimo de valores
11. Tecla de acréscimo de valores
12. Tecla Recuperar

PAINEL

R300 Connect *U300 Connect*

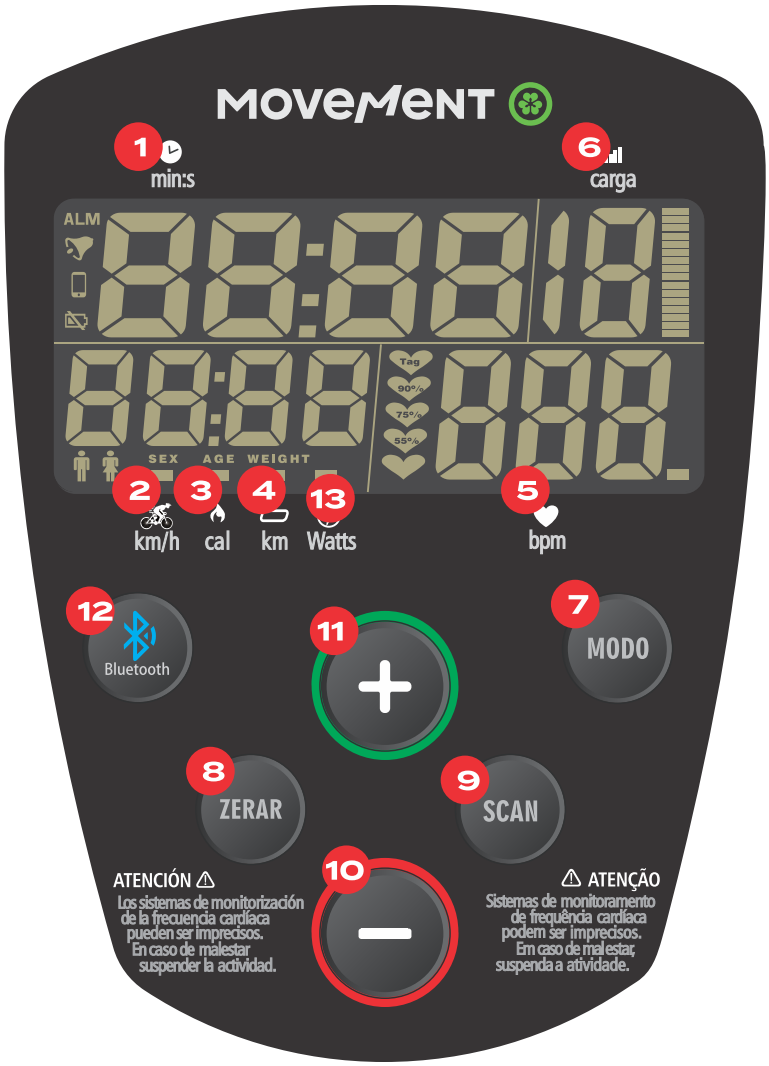

1. Cronômetro (tempo)
2. Velocidade
3. Distância
4. Calorias
5. Pulso
6. Carga
7. Tecla Modo
8. Tecla Zerar
9. Tecla Scan
10. Tecla de decréscimo de valores
11. Tecla de acréscimo de valores
12. Tecla Bletooth
13. WATTS

PAINEL

E300 Connect

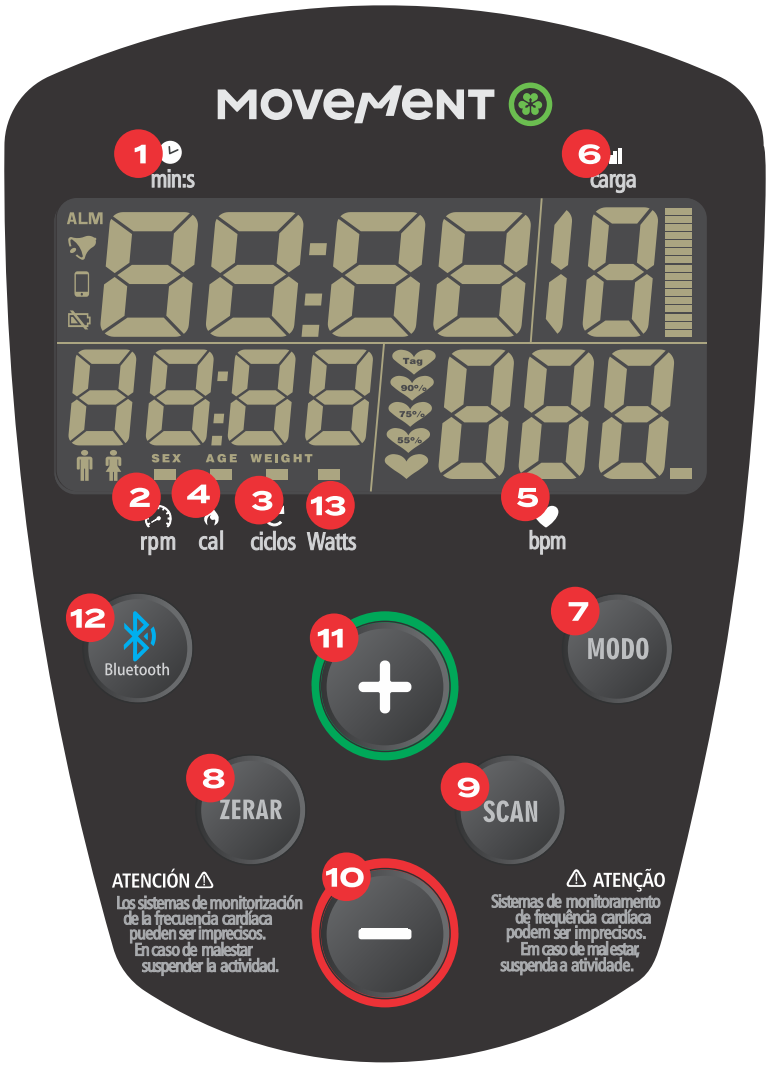

1. Cronômetro (tempo)
2. Velocidade
3. Ciclos
4. Calorias
5. Pulso
6. Carga
7. Tecla Modo
8. Tecla Zerar
9. Tecla Scan
10. Tecla de decréscimo de valores
11. Tecla de acréscimo de valores
12. Tecla Bletooth
13. WATTS

INSTRUÇÃO OPERACIONAL

DISPLAY

1 - Tempo: Em funcionamento esta função marca o tempo de exercício do usuário. Ao começar a pedalar o valor será registrado em ordem crescente, variando de zero a 99:59 minutos. Em stand by indica hora.

2 - Velocidade: Esta função marca a velocidade em quilômetros por hora.

3 - Distância *(R300 / U300 / E300 / R300 Connect / U300 Connect):* Esta função indica a distância percorrida em quilômetros. A distância máxima considerada é de 99,99 km. Ao começar a se movimentar, a distância será acumulada.

3 - Ciclos *(E300 Connect):* Esta função acumula a quantidade de revoluções completas do pedivela durante a atividade ou número de passos do usuário.

4 - Calorias: Esta função indica as calorias gastas durante o exercício e será expressa na unidade "KCAL". As calorias máximas a serem registradas serão de 1999 kcal. Ao começar a movimentar-se, o valor será registrado em ordem crescente.

5 - Pulso: Esta função indicará o número de batimentos do coração por minuto. Pulso máximo 240 bpm.

6 - Carga: Esta função indicará o nível de resistência de trabalho ajustada no knob, variando de 1 a 8.

13 - WATTS *(R300 Connect / U300 Conneect / E300 Connect):* Esta função indica a potência em watts que é proporcional à rotação do pedal (rpm) e ao nível de carga utilizado.

- ***Velocidade / Calorias / Distância:*** *Em repouso indica temperatura ambiente.*

TECLAS

7 - Modo: Confirma as configuração ou confirma a seleção feita pelo usuário;

8 - Zerar: Permite zerar todos os dados inseridos no display;

9 - Scan: Altera as informações entre velocidade, calorias e distância;

10 - Tecla -: Permite o usuário diminuir valores;

11 - Tecla +: Permite o usuário aumentar valores;

12 - Bluetooth *(R300 Connect / U300 Connect / E300 Connect):* Permite o usuário conectar seu aparelho smartphone ao equipamento através do Bluetooth;

12 - Recuperar *(R300 / U300 / E300):* Cria um intervalo de 1 minuto para medir a frequência cardíaca do usuário;

Descrição geral das funções

Coloque as pilhas, ligue o sistema, todo o painel LCD acenderá e será emitido um bip longo. Depois de 3 segundos, entrará o modo de ajuste do relógio.

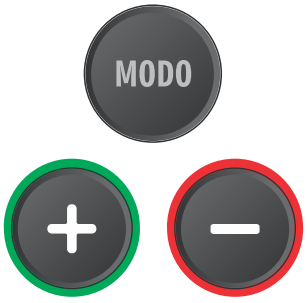

Na função ajustar relógio, pressione os botões +/- para definir a hora. Pressione a tecla MODO para confirmar. Em seguida, pressione as teclas +/- para selecionar o ajuste de minutos. Pressione a tecla MODO para confirmar e selecionar a próxima função.

Para as demais funções, pressione os botões +/- para ajustar e MODO para confirmar e selecionar a próxima função. Sequência de funções: Alarme liga / desliga > Hora do alarme > Minuto do alarme > PERFIL DO USUÁRIO 1 ~ 9 > GÊNERO > IDADE > PESO. Se selecionar o alarme como DESLIGADO, não haverá ajuste da hora nem minuto do alarme.



Em standy by, pressione a tecla MODO para ajustar TEMPO > CALORIAS > DISTÂNCIA > PULSO/IDADE, o item selecionado piscará. Quando fizer o ajuste de idade, o display exibirá o MÁXIMO DOS BATIMENTOS CARDÍACOS (220 ~IDADE). Ao iniciar a atividade física, os valores ajustados TEMPO > CALORIAS > DISTÂNCIA irão contar de forma decrescente até zero. Use as teclas +/- para selecionar os valores.



Pressione a tecla MODO por 2 segundos, o display acenderá todos os segmentos e entrará na função de ajuste do PERFIL DE USUÁRIO. Na função de ajuste do PERFIL DE USUÁRIO, o usuário poderá ajustar até 9 perfis diferentes P1 a P9 > SEXO > IDADE > PESO.

INSTRUÇÃO OPERACIONAL

Quando estiver no modo de ajuste de dados: Pressione a tecla AUMENTAR para incrementar o valor dos dados e pressione a tecla DIMINUIR para diminuir valores. Ao pressionar a tecla ZERAR, apaga-se o valor programado. Para confirmar o valor ajustado e selecionar a próxima função, pressione a tecla MODO.

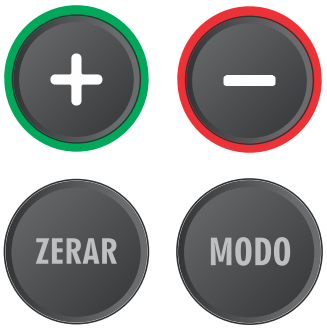

Pressione a tecla MODO para exibir uma das seguintes funções do display VELOCIDADE > CALORIAS > DISTÂNCIA.



Pressione a tecla SCAN para entrar na função. A cada 6 segundos, o display mudará e mostrará a próxima função na seguinte sequência: VELOCIDADE > CALORIAS > DISTÂNCIA. Pressione a tecla MODO para sair da função SCAN.

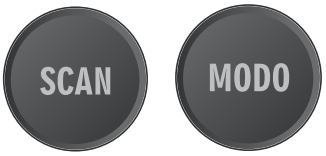

Quando o usuário inicia a atividade fisica, as funções que foram previamente ajustadas TEMPO > CALORIAS > DISTÂNCIA, irão contar de forma regressiva até zero. Quando o valor programado em contagem regressiva atingir zero, o display da função pisca e o painel emite bips intermitentes durante 5 segundos. A contagem é reiniciada de forma crescente. As funções não ajustadas contam de forma progressiva.

Quando o usuário segurar os sensores de batimentos cardíacos (hand grip), o display PULSO exibirá o ritmo dos batimentos cardíacos e o símbolo de um coração. Quando não houver sinal de frequência cardíaca, o display PULSO exibe P.

Função RECUPERAR: Depois que o usuário terminar o exercício, em repouso, pressione a tecla “RECUPERAR” e segure os sensores de batimento hand grip. O display PULSO mostrará a frequência cardiaca. A tela iniciará uma contagem regressiva de 1 minuto, enquanto isso, continue segurando o hand grip até que a contagem regressiva termine. Assim que a contagem regressiva terminar, display exibirá o nível F1~F6. F1 é a melhor condição física. F6 é a pior condição física.



Se não houver nenhuma atividadede física ou nenhum botão for pressionado durante 2 minutos, o painel entrará no modo de repouso e indicará Hora e temperatura ambiente. Os dados programados e os dados do último exercício não serão zerados.

Pressione a tecla ZERAR durante 2 segundos. O painel entrará na função de ajuste do relógio.



Pressione o botão BLUETOOTH no equipamento. Aguarde até que o ícone de celular ( ) comece a piscar, indicando que o dispositivo está pronto para conectar, uma mensagem de BLE aparecerá no display do equipamento por 5 segundos. Abra o aplicativo de sua preferência no smartphone (recomendamos Omnifit, Kinomap ou Zwift)[1]. Dentro do aplicativo, encontre o dispositivo e inicie a conexão. Quando a conexão for bem-sucedida, o ícone de celular no display ficará ativo. Se a conexão não ocorrer, ele se apagará.



Durante a atividade física, pressione a tecla MODO para alternar entre uma das seguintes funções do display RPM > CALORIAS > CICLOS > WATTS.



Durante a atividade física, pressione a tecla SCAN para entrar na função SCAN. A cada 6 segundos, ela mudará / mostrará a próxima função no display: RPM > CALORIAS > CICLOS > WATTS. Pressione a tecla MODO para sair da função SCAN.



Todas as teclas emitem um som ao serem pressionadas.

Página de configuração (R300 Conncect / U300 Connect / E300 Connect)

Este painel de controle possui os seguintes parâmetros que podem ser configurados.
1) Modelo do equipamento: Bicicleta (bici) -> Elíptico (EliP);
2) Distância Total;
3) Tempo total;
4) Versão do Firmware;
Pressione e segure as teclas + e - simultaneamente por 3 segundos até o primeiro parâmetro (bici -> EliP) ser mostrado no display TEMPO, os botões + e - ajustam o modelo do equipamento, pressione a tecla MODO para confirmar e selecionar o próximo parâmetro.
Caso o modelo do equipamento tenha sido alterado, aguarde cerca de 10 segundos para selecionar o próximo parâmetro.
O próximo passo mostrará a Distância Total (distância acumulada ou hodômetro) no display RPM > CALORIAS > CICLOS > WATTS. O valor mostrado para distância total deve ser multiplicada por 10 para obtenção da distância em quilômetros (1 = 10km). Cada passo no elíptico é equivalente a uma distância de 0,35 metros. Pressione a tecla MODO para selecionar o tempo total na janela TEMPO. Pressionando MODO novamente será exibida a versão atual do firmware. Pressionar MODO novamente para sair das configurações.

INSTRUÇÃO OPERACIONAL

Duarante o ajuste de dados TEMPO > CALORIAS > DISTÂNCIA > PULSO/IDADE, se o usuário iniciar a atividade física ou nenhuma tecla for pressionada durante 15 segundos, o sistema sairá automaticamente da função de ajuste.

A janela de CARGA mostrará os dados de NÍVEL de carga 1 ~8 de acordo com o KNOB de ajuste.

Todas as teclas emitem um som ao serem pressionadas.

Ao iniciar e/ou realizar um programa de condicionamento cardio-respiratório, faz-se necessário uma constante monitoração da frequência cardíaca do usuário em treinamento, visando um controle do esforço, que não deve exceder sua capacidade máxima, e que deve estar sempre dentro da faixa de controle do treinamento (Faixa cardio vascular - ver tabela), para que se obtenha o máximo de rendimento e um real e progressivo ganho no condicionamento físico.
Essa faixa de controle, também chamada de Zona de Treinamento, varia geralmente em relação à idade do praticante. Para um acompanhamento adequado, dispõe-se a seguir uma tabela de frequência cardíaca com os valores máximos, valores para queima de gordura e para treinamento, bem como sua relação por faixa etária.

PROCURE MANTER-SE DENTRO DA FAIXA CARDIOVASCULAR APONTADA NA TABELA, CONFORME SUA FAIXA ETÁRIA, SEM EXCEDÊ-LA.

Idade				
65	93	116	132	155
60	96	120	136	160
55	99	124	140	165
50	102	128	145	170
45	105	131	149	175
40	108	135	153	180
35	111	139	157	185
30	114	143	161	190
25	117	146	166	195
20	120	150	170	200
pulso / minuto	60%	75%	85%	100%

Faixa Queima Gordura

Faixa Cardio Vascular

Faixa de Risco

TABELA DE FREQUÊNCIA CARDÍACA
PARA CONDICIONAMENTO FÍSICO

LEMBRE-SE: Os valores indicados na tabela são a referência máxima a ser atingida dentro de cada faixa etária.
Caso você esteja há muito tempo sem realizar atividade física constante, inicie seu programa com estímulos graduais crescentes, sem exceder sua capacidade, para obter melhores e mais duradouros resultados e evitar lesões

Respeite seus limites!

CONSULTE UM MÉDICO ANTES DE INICIAR QUALQUER PROGRAMA DE ATIVIDADE FÍSICA.

CONSULTE UM EDUCADOR FÍSICO.

MANUTENÇÃO

MANUTENÇÃO

RECOMENDAÇÕES

Para maior durabilidade, é necessário adotar algumas precauções que evitarão problemas no equipamento e ao usuário ou terceiros.

Em caso de quebra, mau funcionamento ou sons estranhos, interrompa o uso até que o equipamento seja reparado.

LIMPEZA

Semanalmente, limpe o equipamento utilizando uma escova de nylon macia. Passe aspirador de pó embaixo do equipamento para evitar o acúmulo de sujeira e pó, que podem afetar o funcionamento.

Use sempre um pano macio umedecido com água e sabão neutro para a limpeza do guidão, Hand grip e do equipamento antes e após o treino. Espere o equipamento secar por completo para iniciar um novo treino. Nunca utilize produtos de limpeza ácidos. Jamais jogue água no equipamento ou aplique líquidos em spray.

CARENAGEM

Mantenha a carenagem das bicicletas e do elíptico sempre limpas, utilize um pano úmido para tirar o excesso de suor ou poeira. Em caso de quebra da carenagem, entre em contato com o Fabricante ou Ponto Autorizado e faça a troca imediatamente.

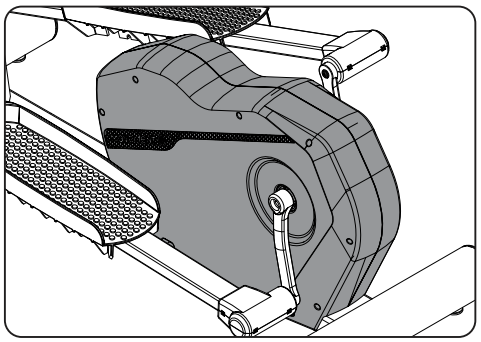

PERIGO!
RISCO DE ACIDENTES GRAVES OU FATAIS AO USUÁRIO, CASO O EQUIPAMENTO SEJA UTILIZADO COM A CARENAGEM DANIFICADA.

PEDAIS E PEDIVELA

Mantenha os pedais sempre limpos para evitar escorregões. Caso a cinta do pedal se rompa, faça a troca imediatamente.

Também mantenha o pedivela sempre limpo, verificando habitualmente o seu aperto. Caso esteja amassado, torto ou quebrado, entre em contato com o Fabricante ou Ponto Autorizado e faça a troca imediatamente.

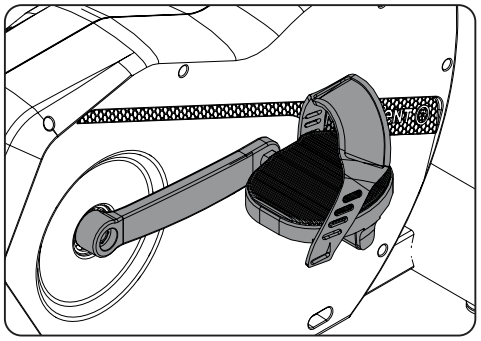

SAPATA E MANOPLA

Para evitar escorregões, sempre mantenha a sapata limpa. Os pegas do equipamento devem ser limpos antes e após os treinos, utilizando um pano úmido para remover a sujeira.

Confira frequentemente o aperto da sapata. Caso esteja amassada, torta ou quebrada, entre em contato com o Fabricante e faça a troca imediatamente.

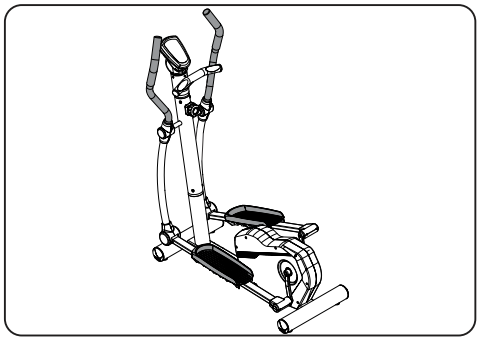

SENSOR DE BATIMENTO CARDÍACO

Para garantir uma leitura precisa do sensor de batimentos cardíacos, umedeça as mãos antes de usar. Após o uso, certifique-se de que o equipamento permaneça seco para prolongar a sua vida útil.

Caso o Sensor de Batimentos Cardíacos ou a placa do sensor se solte ou quebre, entre em contato com um Ponto Autorizado ou com o Fabricante.

Se o sensor de batimentos não apresentar nenhum problema aparente e, mesmo assim, não registrar a frequência cardíaca, entre em contato com o Fabricante ou um Ponto Autorizado.

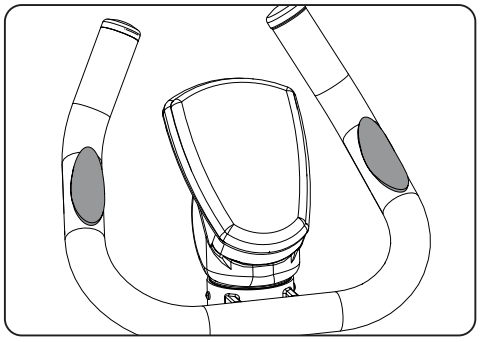

MANUTENÇÃO

ESTOFADOS

Um dos itens da bicicleta que mais sofrem desgaste são os estofados. Para a sua maior vida útil, sempre faça a limpeza com um pano úmido após o treino. Caso algum rasgo nos estofados seja identificado, entre em contato com o Fabricante ou um Ponto Autorizado.

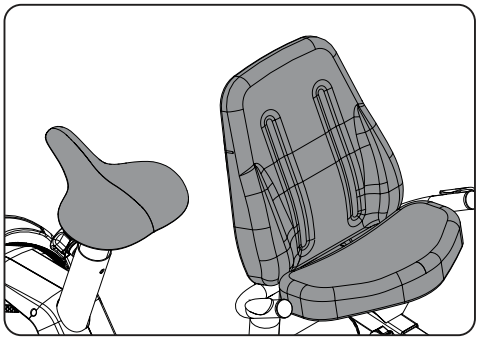

CORREIA

Não é possível utilizar o equipamento sem a correia.
Nunca tente realizar a troca da correia. Em caso de quebra, entre em contato imediatamente com o Fabricante ou Ponto Autorizado.

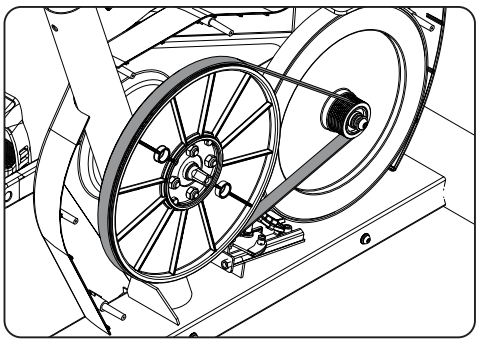

MANUTENÇÃO

TABELA DE MANUTENÇÃO DOS EQUIPAMENTOS

Utilize a tabela a seguir para saber a periodicidade das manutenções. O equipamento somente estará seguro com a análise regular dos danos e desgastes decorrentes do uso.

VERIFICAR	DIÁRIA	SEMANAL	MENSAL
PARAFUSOS		Reapertar os parafusos, caso as peças estejam soltas.	
PEDAIS E SAPATA	Verificar se a cinta do pedal não está rompida ou desgastada. Verifique também se a sapata não está danificada.		
PÉ DE VELA			Verificar se o pedivela está danificado, amassado ou trincado. Em caso de anormalidade, faça a troca imediatamente.
ESTOFADOS		Verificar se os estofados estão em perfeito estado. Não estão rasgados ou descosturados. Caso encontre qualquer problema, faça a troca imediata da peça.	
LIMPEZA	Limpe todo o equipamento com um pano úmido, principalmente o guidão, estofados e carenagem.		
NIVELAMENTO		Sempre nivelar o equipamento, caso esteja balançando.	
CORREIA			A cada 6 meses verificar a correia e trocar quando demonstrar sinais de ressecamento ou quando estiver patinando.

ENCONTRE PONTO AUTORIZADO PERTO DE VOCÊ

Caso identifique qualquer problema em seu equipamento, entre em contato com o Ponto Autorizado e solicite uma visita técnica.

Qualquer dúvida, crítica ou sugestão pode ser feita na nossa Central de Atendimento ao Consumidor, pelo telefone 0800 772 4080.

Nunca tente trocar qualquer peça ou fazer modificações no equipamento, sob pena de perda da garantia.

Para encontrar o Ponto Autorizado mais próximo, acesse o site http://movement.com.br/assistencia-tecnica.

Ao entrar em contato com o Ponto Autorizado, será necessário apresentar cópia da nota fiscal (para atendimentos em garantia) e informar o número de série do equipamento.

GARANTIA

GARANTIA LIMITADA

Leia cuidadosamente os termos e condições de garantia antes de utilizar o equipamento.
Ao utilizar o equipamento, você concorda com os termos e condições de garantia a seguir.
A Brudden Equipamentos Ltda., fabricante dos produtos Movement, garante os equipamentos novos livres de defeitos em materiais e fabricação nos períodos estabelecidos abaixo.
Os períodos de garantia iniciam-se na data de emissão da nota fiscal de compra emitida pela Fábrica ou revendedor credenciado.
Essa garantia se aplicará somente a defeitos identificados durante os prazos abaixo e apenas ao comprador original do produto. Para exercitar a garantia, o comprador deverá entrar em contato com a Assistência Técnica autorizada mais próxima (lista disponível no site www.movement.com.br/assistencia-tecnica) em menos de 30 dias da descoberta da não conformidade e disponibilizar o equipamento para inspeção.

90 dias	**Garantia legal do Código de Defesa do Consumidor (art. 26, II)** Mão de obra.
6 meses	**Já incluída a garantia legal do Código de Defesa do Consumidor (art. 26, II) de 90 (noventa) dias.** Adesivos, reguladores e puxadores, manoplas, acabamentos termoplásticos, acabamentos de elastômeros, selim, rodas de transporte, carenagens e estofados.
1 ano	**Já incluída a garantia legal do Código de Defesa do Consumidor (art. 26, II) de 90 (noventa) dias.** Chassi, partes e peças mecânicas, rolamentos, molas, componentes de fixação, pintura em geral, incluindo os itens cromados e zincados e componentes eletrônicos (exceto pilhas).

ATENÇÃO!
A garantia dos equipamentos E300, E300 Connect, U300, U300 Connect, E300 e E300 Connect prevista neste Manual de Instrução será aplicada quando em uso residencial, em fitness center de hotéis, fitness center condomínios com uso máximo de 3 horas por dia. A garantia não será válida para aplicações profissionais dos equipamentos, como clubes, estúdios fitness, boxes, clínicas, academias e redes de academias.

1 - A garantia aplica-se aos produtos Movement somente quando:
1.1. O produto estiver com o comprador original e com a prova de compra original (nota fiscal de compra).
1.2. Não tiver sido objeto de: acidentes, uso inadequado ou negligência, operação indevida, abuso, transporte e armazenamento inadequado, manutenção em desacordo com as especificações contidas no manual de instruções, serviço impróprio, ou modificação não realizada pela Movement.
1.3. As peças de reposição utilizadas forem fornecidas pela Movement.
1.4. Reclamações feitas dentro do prazo de garantia.

2 - Esta garantia não cobre danos ou falhas causados por ausência de manutenção básica e necessária, conforme descrito neste Manual.

A GARANTIA NÃO SE APLICA:

- Produtos reparados ou modificados por terceiros, sem prévia autorização por escrito da Movement.
- Chamadas de serviço para instalação do produto ou instruções aos proprietários sobre como utilizar o produto.
- Consertos efetuados em produtos Movement sem o número de série ou com a identificação alterada ou danificada.
- Retirada e/ou entrega do equipamento na residência do consumidor para realização de reparos.
- Nenhuma despesa de serviços ocorrida após o período de garantia.

CONDIÇÕES GERAIS DA GARANTIA
O serviço de Garantia Movement pode ser solicitado diretamente à fábrica ou a uma Assistência Técnica Autorizada. Consulte nossa lista de assistências técnicas no site: www.movement.com.br/assistencia-tecnica
As despesas decorrentes de eventuais transportes do produto até uma assistência técnica ou o deslocamento (visita técnica) realizado por assistente autorizado serão custeadas pelo comprador, esteja o produto coberto ou não por esta garantia.
A responsabilidade da presente garantia se limita exclusivamente ao reparo, modificação ou substituição do produto fornecido.
A Movement não se responsabiliza por danos a pessoas, a terceiros, a outros equipamentos e instalações, lucro cessante ou quaisquer danos emergentes.
A Movement reserva-se o direito de paralisar a fabricação do equipamento, a qualquer tempo e sem prévio aviso, modificar suas especificações e introduzir melhorias, sem incorrer na obrigação de efetuar tais aperfeiçoamentos em produtos anteriormente comercializados.

A Movement reserva-se no direito de paralisar a fabricação do equipamento, a qualquer tempo e sem prévio aviso, modificar suas especificações e introduzir melhorias, sem incorrer na obrigação de efetuar tais aperfeiçoamentos em produtos anteriormente fabricados.

ATENDIMENTO AO CONSUMIDOR
Cx. Postal 11 - CEP 17586-202 - Pompeia - SP - Tel. 0800-7724080
falecom@movement.com.br

MOVEMENT

PRODUZIDO NO POLO INDUSTRIAL DE MANAUS
CONHEÇA A AMAZÔNIA

Distribuido por:
BRUDDEN EQUIPAMENTOS LTDA.
Av. Industrial, 700 Distrito Industrial.
CEP: 17586-202 POMPEIA-SP - BRASIL
CNPJ: 43.061.654/0001-38
www.movement.com.br
falecom@movement.com.br

FABRICADO POR / MANUFACTURED BY:
BRUDDEN DA AMAZÔNIA LTDA.
Av. AUTAZ MIRIM, 115 - LOTE 3.50/C
DISTRITO INDUSTRIAL - MANAUS / AM - CEP 65075 - 155
CNPJ: 03.976.141/0001-32
www.brudden.com.br