19/10/26

MANUAL DO PROPRIETÁRIO

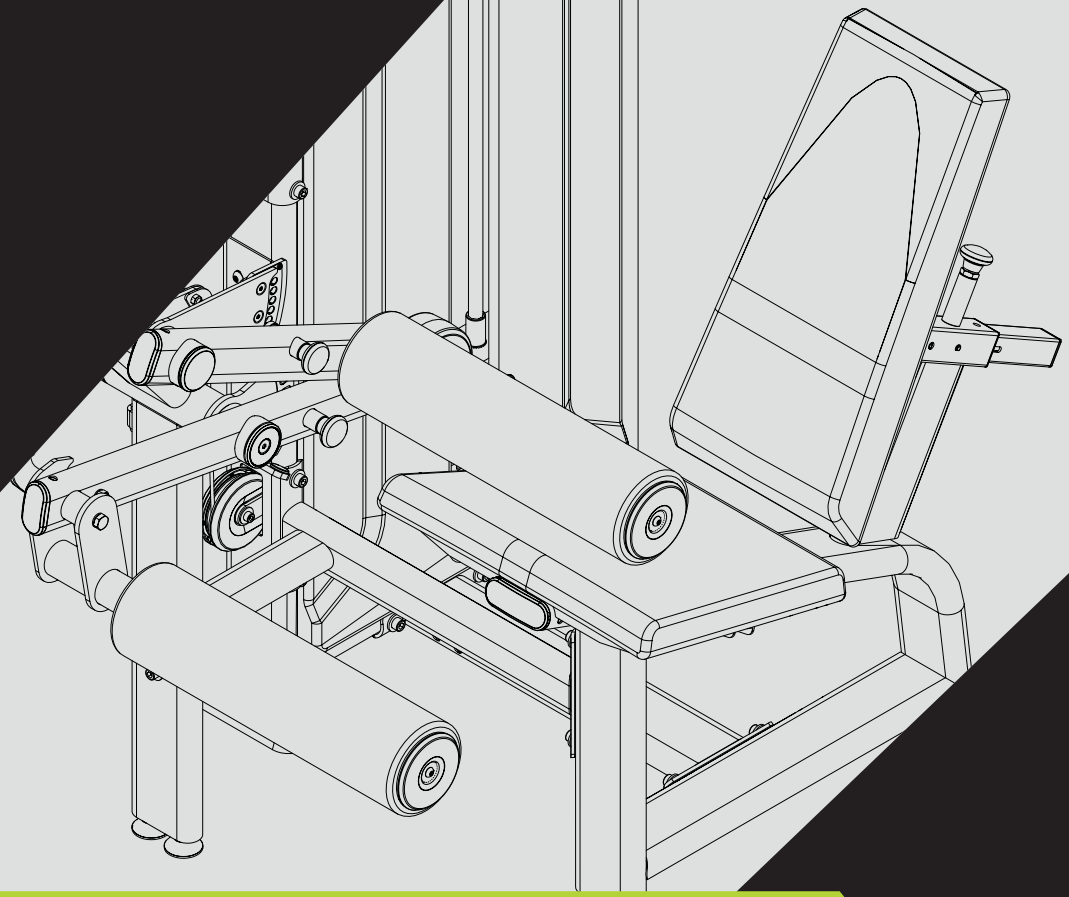

SEATED LEG CURL

**LEIA ATENTAMENTE ESTE MANUAL ANTES DE UTILIZAR O EQUIPAMENTO.
GUARDE-O PARA CONSULTA E REFERÊNCIA FUTURA.**

*READ THIS MANUAL CAREFULLY BEFORE USING THE EQUIPMENT.
KEEP IT FOR FUTURE CONSULTATION AND REFERENCE.*

*LEA DETENIDAMENTE ESTE MANUAL ANTES DE UTILIZAR EL EQUIPO.
GUARDARLO PARA FUTURAS CONSULTAS Y REFERENCIAS.*

MOVEMENT®

SEJA BEM VINDO À MOVEMENT!

Parabéns, agora você faz parte do universo MOVEMENT!

Com o objetivo de oferecer produtos, serviços e soluções inovadoras que atendam à necessidade de lazer, bem-estar e conforto, despertando as pessoas para uma vida mais prazerosa e saudável, a Brudden Equipamentos Ltda. criou a marca MOVEMENT.

Fundada para desenvolver e produzir equipamentos de ginástica, a Movement logo se destacou no mercado brasileiro pela tradição em praticidade e durabilidade, que faz da Brudden ícone em qualidade nos mercados em que atua.

Com alto investimento em pesquisa e desenvolvimento junto à instituições de renome, a Movement promove a melhoria da qualidade de vida aos mais diferentes perfis e hábitos, com a presença marcante em Residências, Condomínios, Academias, Clubes, Hotéis, Clínicas, Empresas e Organizações.

A qualidade em equipamentos se estende aos serviços prestados por sua ampla rede de atendimento e Pontos Autorizados, espalhados por todo território nacional.

Trazendo a Movement sempre próxima a você e sua família em prol de uma vida mais saudável, rentável aos investidores, prazerosa e saudável a quem treina em um dos nossos equipamentos.

Acesse nosso site e saiba mais sobre o que nossa empresa oferece para melhorar a qualidade da sua vida.

SUMÁRIO

INFORMAÇÕES SOBRE SEGURANÇA 4
CONHECENDO O EQUIPAMENTO 8
MONTAGEM DO EQUIPAMENTO 11
INSTRUÇÃO OPERACIONAL 31
MANUTENÇÃO 34
GARANTIA 39



INFORMAÇÕES SOBRE SEGURANÇA

EXPLICAÇÃO DOS SÍMBOLOS

PERIGO!

- Uma declaração precedida de “PERIGO” contém informações que devem ser postas em prática para evitar lesões físicas graves ou morte.

ATENÇÃO!

- Uma declaração precedida de “ATENÇÃO” contém informações que devem ser postas em prática para evitar algum dano físico ao usuário.

CUIDADO!

- Uma indicação precedida pela palavra “CUIDADO” contém informações que devem ser postas em prática para evitar danos ao produto.

Guarde este Manual para consultá-lo futuramente. Leia e compreenda este manual.

SEGURANÇA

PERIGO!

- O mau uso do equipamento pode transformá-lo em um instrumento perigoso, podendo causar ferimentos graves ou até mesmo a morte do usuário, sendo de extrema importância a leitura e compreensão deste Manual.
- Antes de utilizar o equipamento, leia atentamente este Manual, certificando-se quanto à correta montagem e utilização, sob pena de graves ferimentos e morte do usuário.
- É de inteira RESPONSABILIDADE do comprador dos produtos MOVEMENT ler o manual de instruções e os adesivos de advertência do equipamento. É também de inteira responsabilidade do comprador instruir os usuários finais sobre o uso correto do equipamento.
- Os usuários devem ser supervisionados por profissional habilitado, cabendo ao comprador instruí-los corretamente. O uso do equipamento de forma contrária ao previsto neste Manual pode causar acidentes aos usuários.
- Este equipamento não é destinado a pessoas com capacidade física, sensoriais ou mentais reduzidas, ou por pessoas com falta de experiência e conhecimento, a menos que tenha recebido instruções referentes à utilização do equipamento e estejam sob supervisão de instrutor.
- Este equipamento é destinado ao uso profissional em Academias, Clubes, Estúdios, Hotéis e Condomínios, sempre com a supervisão de instrutor habilitado. Não é destinado ao uso doméstico. Em caso de dúvida, entre em contato com a MOVEMENT.
- É recomendado que o equipamento esteja em uma área de acesso controlado. O controle de acesso ao equipamento é de inteira responsabilidade do instrutor, assim como a supervisão do usuário quando estiver utilizando o equipamento.
- NUNCA permita que duas ou mais pessoas utilizem o equipamento ao mesmo tempo.
- Não permita que terceiros fiquem próximo ao equipamento, podendo causar acidentes.
- Não permita que crianças, pessoas com capacidade psicomotora reduzida e animais fiquem próximos ao equipamento, risco de acidente grave ou fatal.
- Não utilize o equipamento descalço, com calçado de salto ou sola gasta. Certifique-se que não há pedras presas ao calçado.
- Não utilize roupas folgadas, evite usar joias, correntes, cabelos soltos e demais objetos. Use sempre roupa destinada à prática do exercício físico.
- Não utilize o equipamento caso esteja doente ou sobre o efeito de drogas, álcool ou qualquer substância que afete sua capacidade psicomotora.
- Ao regular qualquer assento, apoio do joelho, bateria de pesos, encosto ou qualquer outro tipo de regulagem, certifique-se de que o pino de regulagem ou alavanca esteja totalmente encaixado no furo da regulagem para evitar lesões.
- Exercícios incorretos ou excessivos podem causar graves lesões. Caso sinta qualquer tipo de dor, tonturas, sensação de desmaio ou falta de ar, pare imediatamente o exercício e consulte um médico especializado.

EXPLICAÇÃO DOS SÍMBOLOS

PERIGO!

- Mantenha o piso no entorno do equipamento sempre seco, evitando escorregões e quedas.
- Certifique-se que o equipamento está devidamente nivelado ao solo e sobre uma superfície plana, longe de paredes a fim de manter o equilíbrio do equipamento e evitar acidentes e danos ao usuário.
- NÃO coloque o equipamento sobre piso polido (liso), pois pode causar a instabilidade do equipamento.
- Nunca faça modificações no equipamento sem autorização do fabricante. Modificações ou acessórios não autorizados podem resultar na perda da garantia, além de provocar ferimentos graves ou fatais ao usuário.
- NÃO use ou permita o uso de qualquer equipamento que esteja danificado e / ou tenha peças gastas ou quebradas.
- Substitua imediatamente qualquer tipo de cabo de aço que esteja danificado ou desgastado, risco de acidente grave ou fatal ao usuário. É de inteira responsabilidade do instrutor verificar o estado do cabo de aço.
- Use apenas peças de reposição fabricadas e fornecidas pela MOVEMENT.
- Não permita que qualquer pessoa faça manutenção no equipamento. A MOVEMENT possui pontos autorizados em todo o território nacional. Para localizar o mais próximo, consulte o site www.movement.com.br ou entre em contato pelo telefone 0800 772 40 80.
- A manutenção preventiva é essencial para manter uma longa vida do equipamento e assim evitar acidentes graves ao usuário. Qualquer dúvida sobre manutenção veja o capitulo de manutenção neste manual.
- O equipamento vem equipado com uma bateria de pesos, não use qualquer outro tipo de peso para aumentar a carga máxima do equipamento, risco de acidente grave ou fatal ao usuário.
- Não utilize nenhum outro tipo de pino seletor que não seja o que acompanha o equipamento para travar a bateria de pesos.
- Não permita que o usuário solte a bateria de peso em queda livre, risco de dano a estrutura do equipamento.
- Não exceda a capacidade máxima do equipamento.
- Insira completamente o pino seletor nos pesos. A inserção parcial pode fazer com que os pesos caiam, causando danos ao equipamento e acidentes graves ou fatais ao usuário.
- Nunca remova o pino seletor quando estiver com a bateria de peso em posição elevada.
- Nunca tente liberar peças ou pesos que estejam presos.
- ENTENDER cada adesivo de advertência é importante. Em caso de dúvida, contate nossa central de atendimento pelo telefone 0800 772 40 80.
- Caso os adesivos de alerta estejam danificados, entre em contato com a MOVEMENT imediatamente para solicitar a substituição. Os adesivos de alerta estão afixados no equipamento e devem ser fiscalizados antes da utilização do produto.
- Os adesivos em formato de triângulo representam risco ao usuário.



PERIGO!

NÃO COLOCAR AS MÃOS ENTRE OS PESOS.

RISCO DE ESMAGAMENTO.



PERIGO!

NÃO COLOCAR AS MÃOS ENTRE AS ROLDANAS.

RISCO DE ESMAGAMENTO.



PERIGO!

NÃO COLOCAR AS MÃOS ENTRE AS PARTES MÓVEIS.

RISCO DE ESMAGAMENTO.



PERIGO!

EQUIPAMENTO NÃO DESENVOLVIDO PARA CRIANÇAS. MANTENHA

CRIANÇAS LONGE DO EQUIPAMENTO.

RISCO DE ACIDENTES.

INFORMAÇÕES SOBRE SEGURANÇA

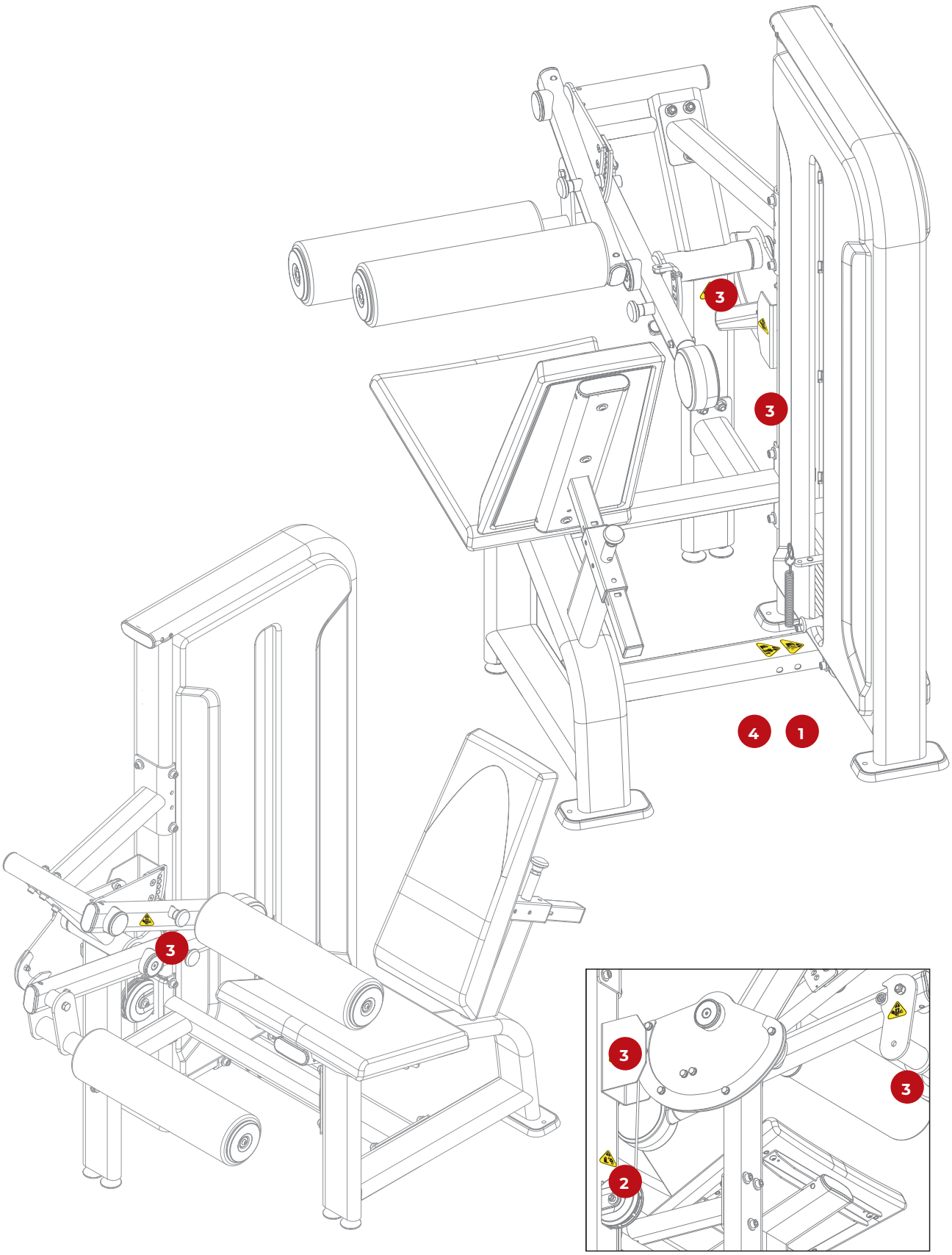



CONHECENDO O EQUIPAMENTO

OBJETIVO

O Seated Leg Curl é destinado ao treinamento dos músculos posteriores da coxa através do movimento de empurrar o apoio com as pernas, flexionando os joelhos.

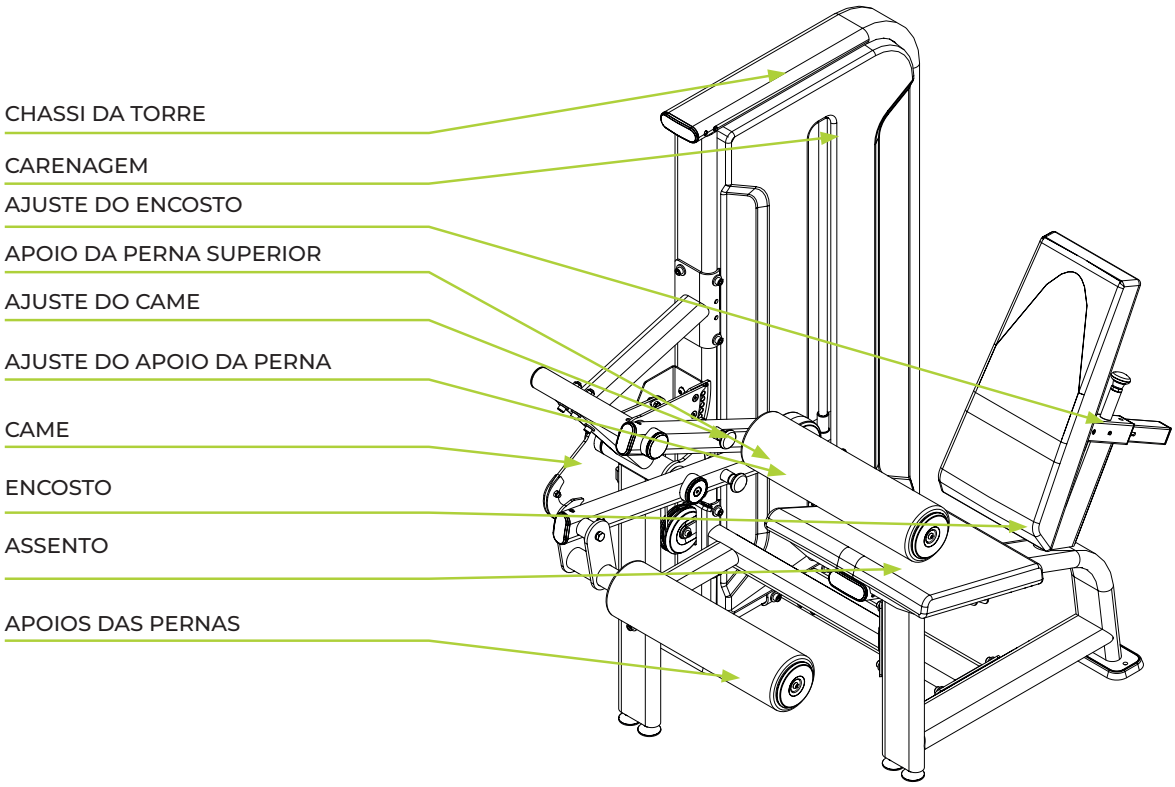

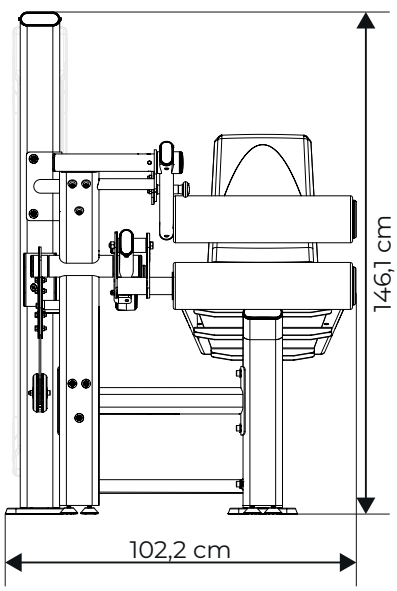

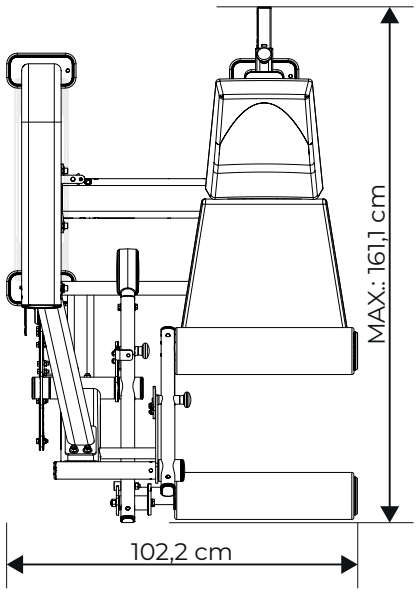

Especificações do equipamento

Modelo	Single Station Selectorized SEATED LEG CURL
Segmento	Musculação
Categoria	Single Station Selectorized
Linha	AXIS PRO
Peso máximo do usuário	136 kg
Comprimento	161,1 cm
Largura	102,2 cm
Altura	146,1 cm
Área ocupada	1,65 cm
Bateria de peso	1 top plate e 9 pesos - versão Light 1 top plate e 13 pesos - versão Heavy
Carga máxima	66,2 kg - versão Light 93,4 kg - versão Heavy
Peso do equipamento	185,8 kg - versão Light 213,0 kg - versão Heavy
Contador de repetições	Sim - contador de repetições inteligente com timer temporizador
Estrutura	Aço
Pintura	Tratamento de superfície com 9 banhos + pintura eletrostática a pó
Solda	MIG/MAG Robotizada
Material do estofado	Espuma de poliuretano de alta densidade controlada
Revestimento do estofado	Courvin sintético impermeável
Cabo de aço	Ø 4.76 mm revestido, com alma de aço Ø 3,175 mm
Amortecedor na base da torre	Sim
Polias carenadas	Sim
Pinos seletores de peso (flauta)	Aço carbono com puxador em alumínio anodizado
Guia de pesos	Alumínio anodizado duro – baixo coeficiente de atrito e alta resistência ao desgaste
Adesivo de instruções (placard)	Localizado na torre, com instruções de utilização e músculos utilizados
Opções de cor da torre/chassi	Preta
Garantia	Até 3 anos – **Consulte o Manual de Instrução do equipamento.**

MONTAGEM DO EQUIPAMENTO

MONTAGEM DO EQUIPAMENTO

⚠ CUIDADO!

Antes de iniciar a montagem do seu equipamento, é necessário se atentar para os seguintes cuidados:

- Certifique que a embalagem não está danificada e que as partes e componentes do equipamento não estão avariadas.
- Recomenda-se que o equipamento seja desembalado no local em que será montado.
- O local de montagem deve estar limpo.
- O piso deve ser plano, nivelado e rígido para evitar instabilidade do equipamento.
- Recomenda-se que o equipamento seja montado longe da umidade e ao abrigo da luz solar, a fim de evitar danos às partes eletrônicas e carenagem do equipamento.

ÍCONES

Os ícones tem como função instruir boas práticas que devem ser seguidas no decorrer da montagem.



Para esta montagem recomenda-se que seja feita em duas pessoas.



Não dar o aperto final nos parafusos.



Dar o aperto final nos parafusos.

FERRAMENTAS

Use as seguintes ferramentas para fazer a montagem do equipamento. A tabela de torque tem como função guiar quanto de aperto determinado parafuso pode sofrer. A tabela deve ser seguida rigorosamente.

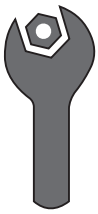

Chave fixa

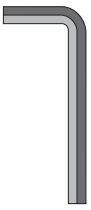

Chave hexagonal



Trava rosca torque médio



Chave de fenda cruzada

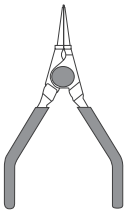

Alicate para anéis elástico

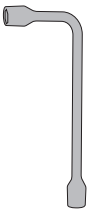

Chave de boca

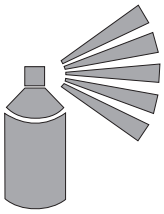

Graxa em spray



Tesoura

Especificação de torque:

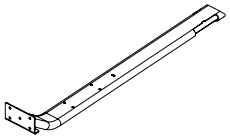

Elementos de fixação em estruturas metálicas

Diâmetro [mm]	Torque [N.m]
M6	9 a 12
M8	22 a 29
M10	45 a 48

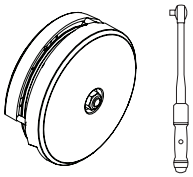

Roldanas com capas ou sem capas

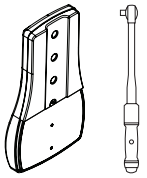

Estofados com ou sem capas

Torque [N.m]
8 a 10

MONTAGEM DO EQUIPAMENTO

LISTA DE COMPONENTES

A

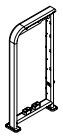

CHASSI DA TORRE

B



BARRA DE LIGAÇÃO

C

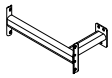

LIGAÇÃO SUPERIOR

D

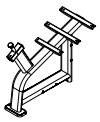

CHASSI

E



LIGAÇÃO DO MANCAL

F



MANCAL DO CAME

G



PROTETOR DO CAME

H



SELETOR

I



BRAÇO DE CARGA

J



CAME

K



BATENTE DO CAME

L



CONTRA-PESO

M

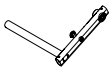

TRAVESSA DE APOIO SUPERIOR

N



PILHA DE PESO

O

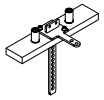

TOP PLATE

P



HASTE GUIA

Q



CABO DE AÇO

R



SUPORTE DO PASSA CABO

S



SUPORTES DO STOP

T

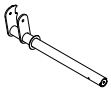

TRAVESSA DE APOIO INFERIOR

U

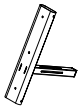

SUPORTE DO ENCOSTO AJUSTÁVEL

V

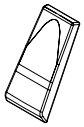

ENCOSTO ESTOFADO

W



ASSENTO ESTOFADO

X



ROLO ESTOFADO

Y

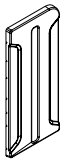

CARENAGEM FRONTAL

Z



CARENAGEM TRASEIRA

MONTAGEM DO EQUIPAMENTO

Passo 01

	NOME	Qtd.
A	Chassi da torre	
B	Barra de ligação	
C	Ligação superior	
1		4x
2	Arruela lisa - 10,3x3,0	4x

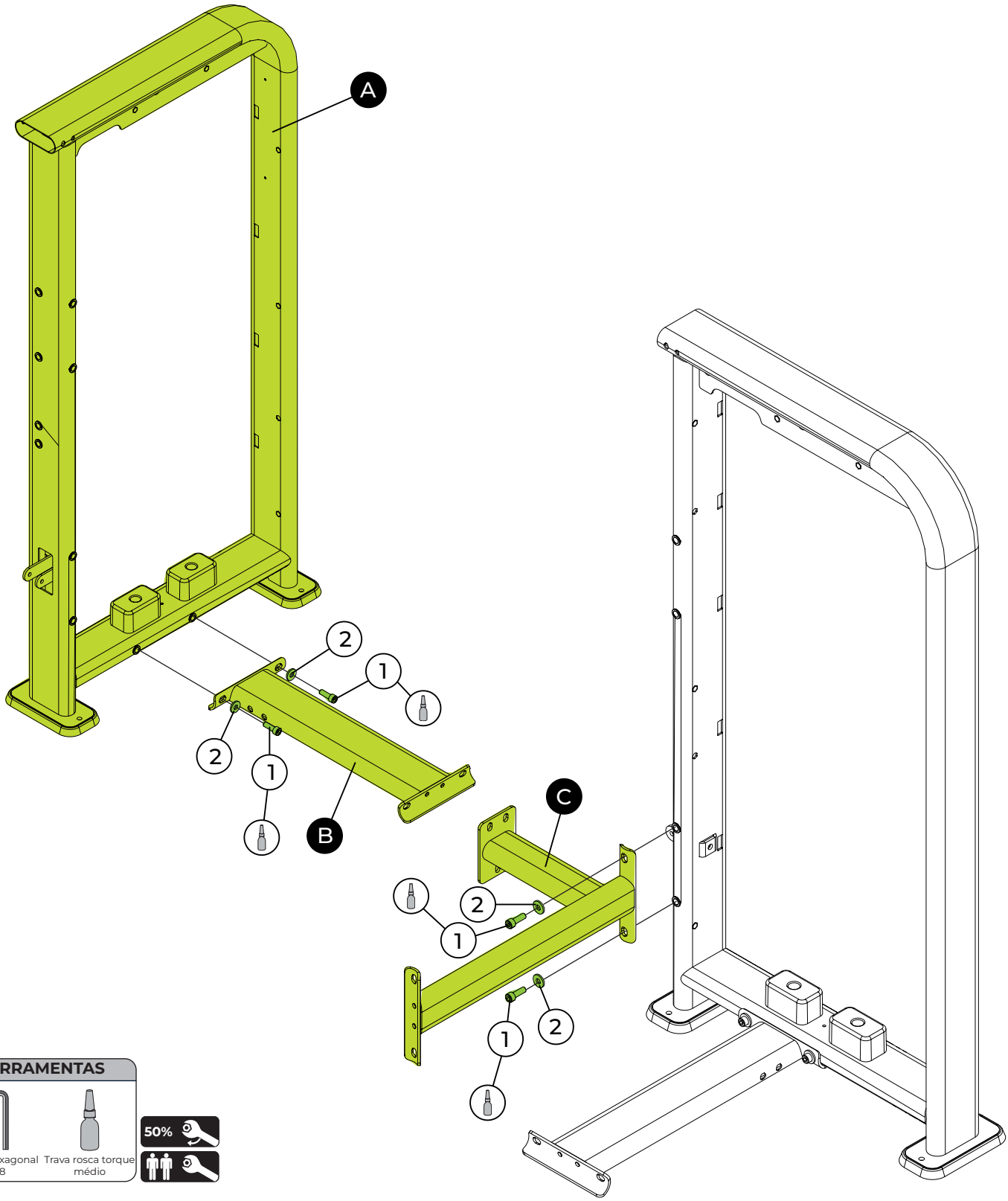

FERRAMENTAS

Chave hexagonal nº 8

Trava rosca torque médio

50%

MONTAGEM DO EQUIPAMENTO

Passo 02

D	NOME		
	Chassi		
1	NOME	Qtd.	
	Parafuso cab. cil. sext. int - M10x30	4x	
2	NOME	Qtd.	
	Arruela lisa - 10,3x3,0	4x	
3	NOME	Qtd.	
	Pé regulável - M10x28	2x	
4	NOME	Qtd.	
	Porca sextavada - M10	2x	

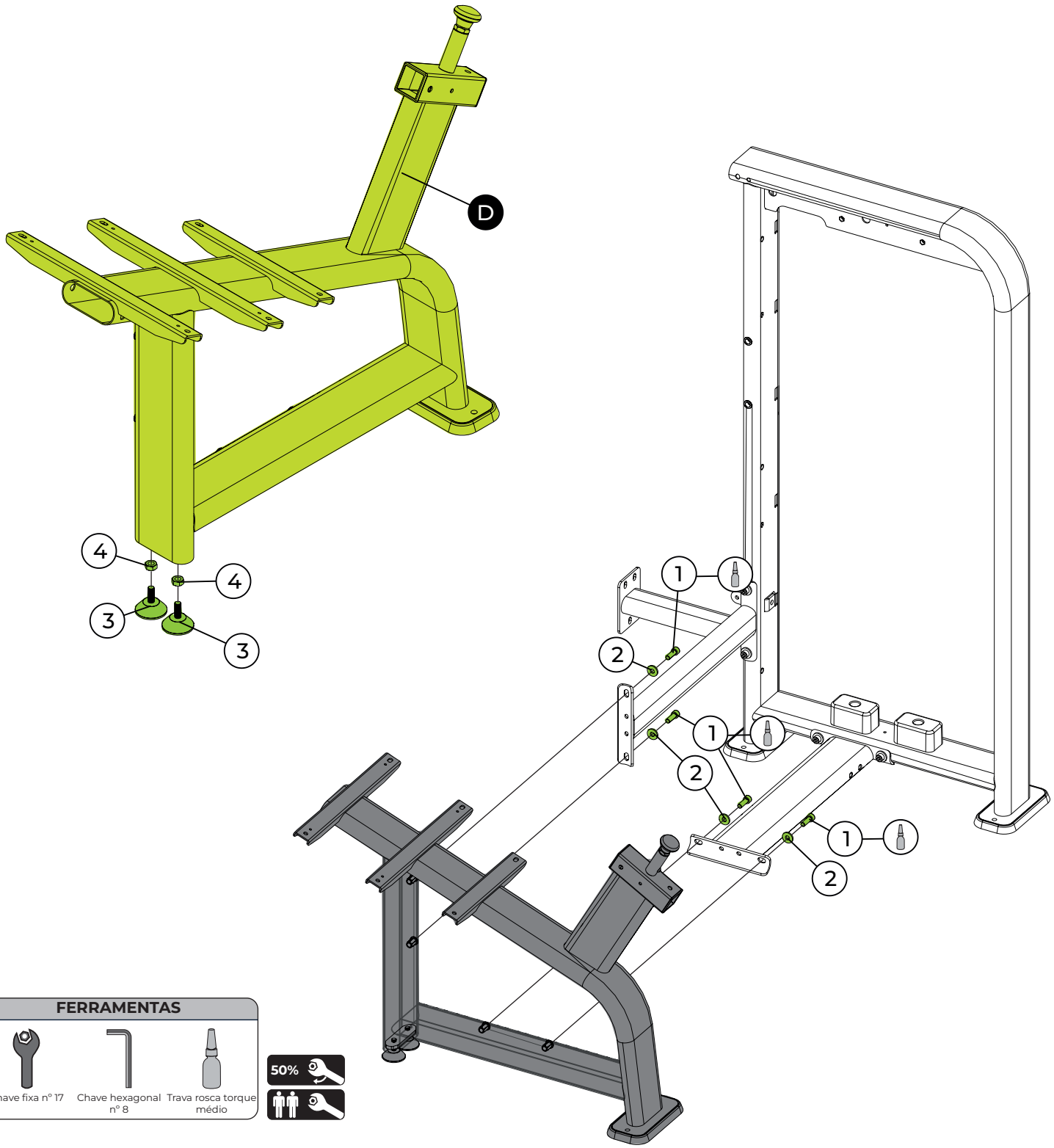

FERRAMENTAS

Chave fixa nº 17

Chave hexagonal nº 8

Trava rosca torque médio

MONTAGEM DO EQUIPAMENTO

Passo 03

	NOME	Qtd.
E	Ligação do mancal	
F	Mancal do came	
1	Parafuso cab. cil. sext. int - M10x30	4x
2	Arruela lisa - 10,3x3,0	10x
3	Pé regulável - M10x28	1x
4	Porca sextavada - M10	2x
5	Parafuso cab. cil. sext. int. - M10x65	3x
6	Espaçador	3x
7	Porca sextavada insert nylon - M10	3x

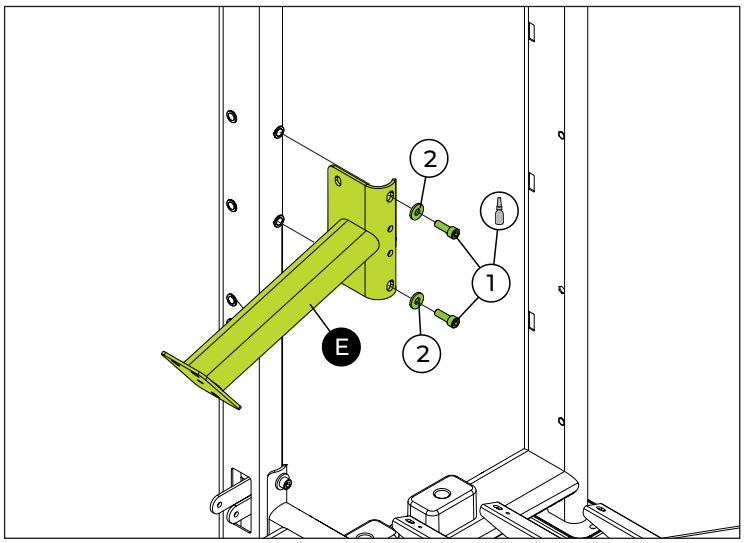

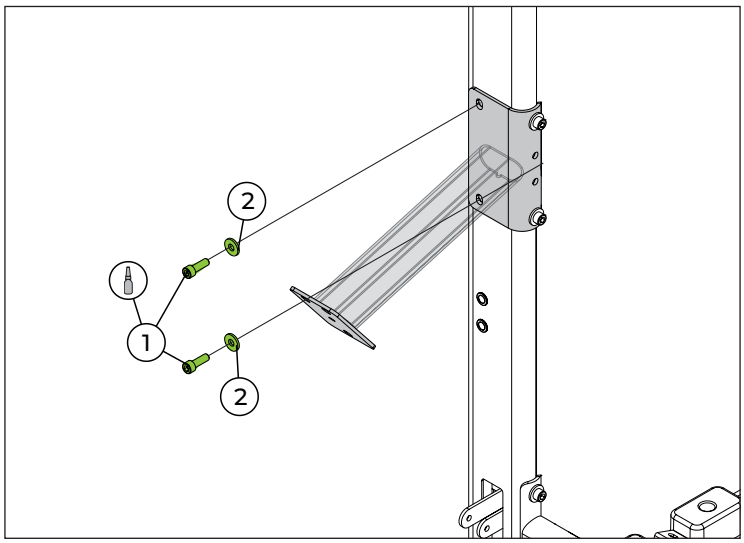

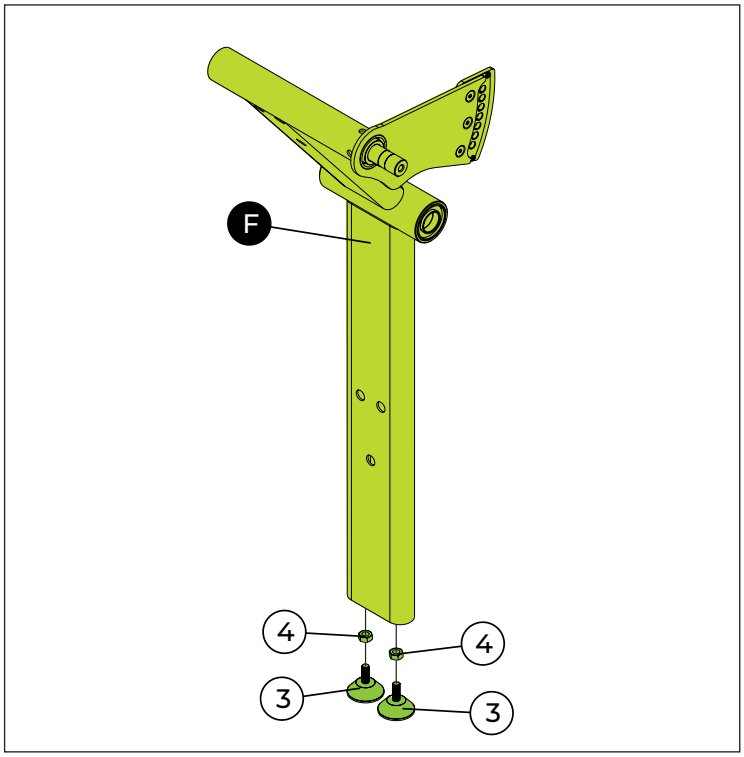

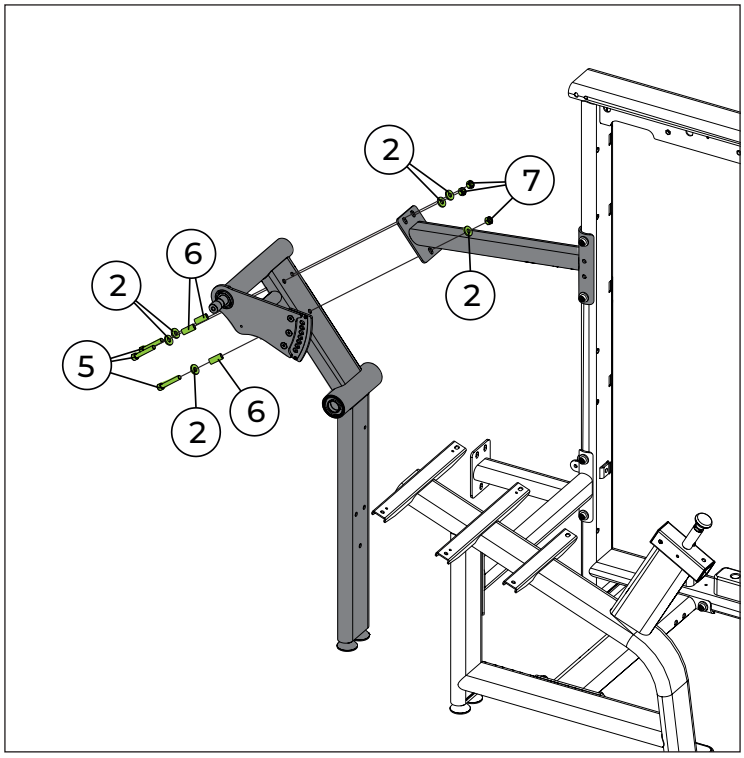

FERRAMENTAS


Chave fixa nº 17


Chave hexagonal nº 8


Trava rosca torque médio

MONTAGEM DO EQUIPAMENTO

Passo 04

	NOME	Qtd.
G	Protetor do came	
H	Seletor	
I	Braço de carga	
J	Came	
K	Batente do came	
L	Contra-peso	
2	Arruela lisa - 10,3x3,0	6x
5	Parafuso cab. cil. sext. int. - M10x65	3x
6	Espaçador	3x
7	Porca sextavada insert nylon - M10	3x
8	Parafuso cab. abaulada sext. int - M10x25	2x
9	Arruela de encosto	3x
10	Anel de retenção- Ø30	1x
11	Chaveta retangular	1x
12	Acabamento	2x
13	Parafuso cab. chata sext. Int. - M10x25	2x
14	Parafuso cabeça sextavada flangeada - M8x25	2x
15	Porca sext. insert nylon - M8	2x
16	Parafuso cabeça sextavada flangeada- M8x17,5	3x

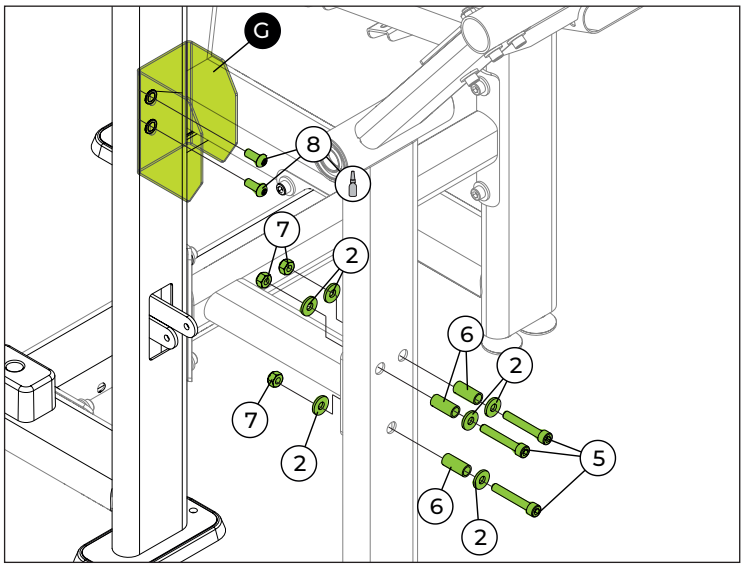

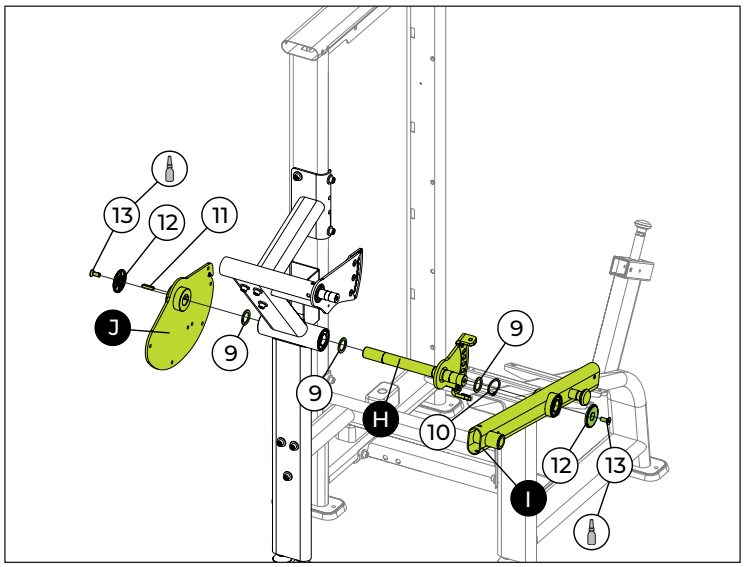

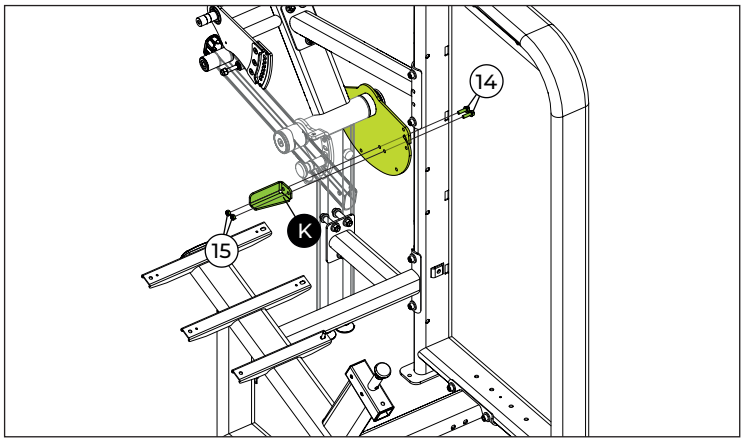

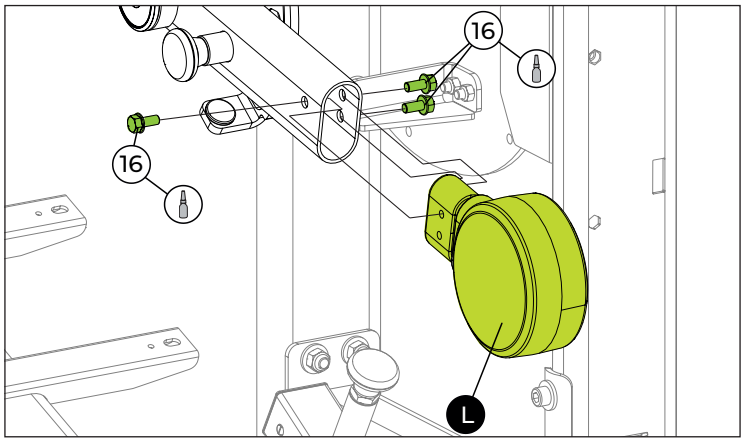

FERRAMENTAS


Alicate para anéis elástico


Chave fixa nº 13 e 17


Chave hexagonal nº 6 e 8


Trava rosca torque médio



Passo 05

	NOME	Qtd.
M	Travessa de apoio superior	
17	Arruela lisa - 10,5x2,5	1x
18	Parafuso cab. cil. sext. int. - M10x25	1x
19	Tampão	1x
20	Tampão – Ø50,8	1x

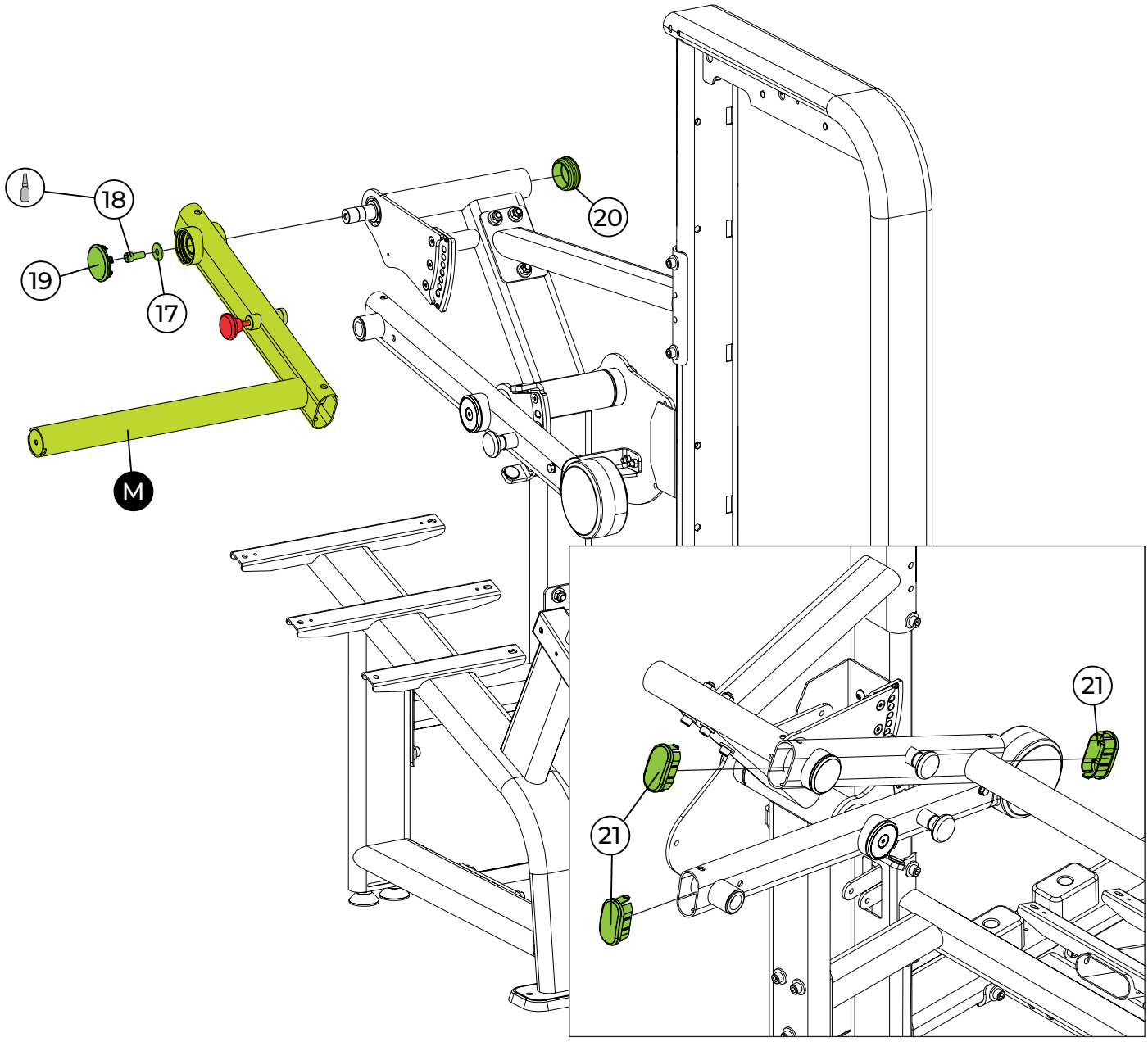

FERRAMENTAS

Chave hexagonal nº 8

Trava rosca torque médio

Passo 06 Nivelamento do equipamento

⚠ ATENÇÃO!

Após todos os parafusos que compõem as montagens identificadas anteriormente estiverem posicionados e encaixados, nivele o equipamento ao solo para evitar qualquer instabilidade no equipamento.

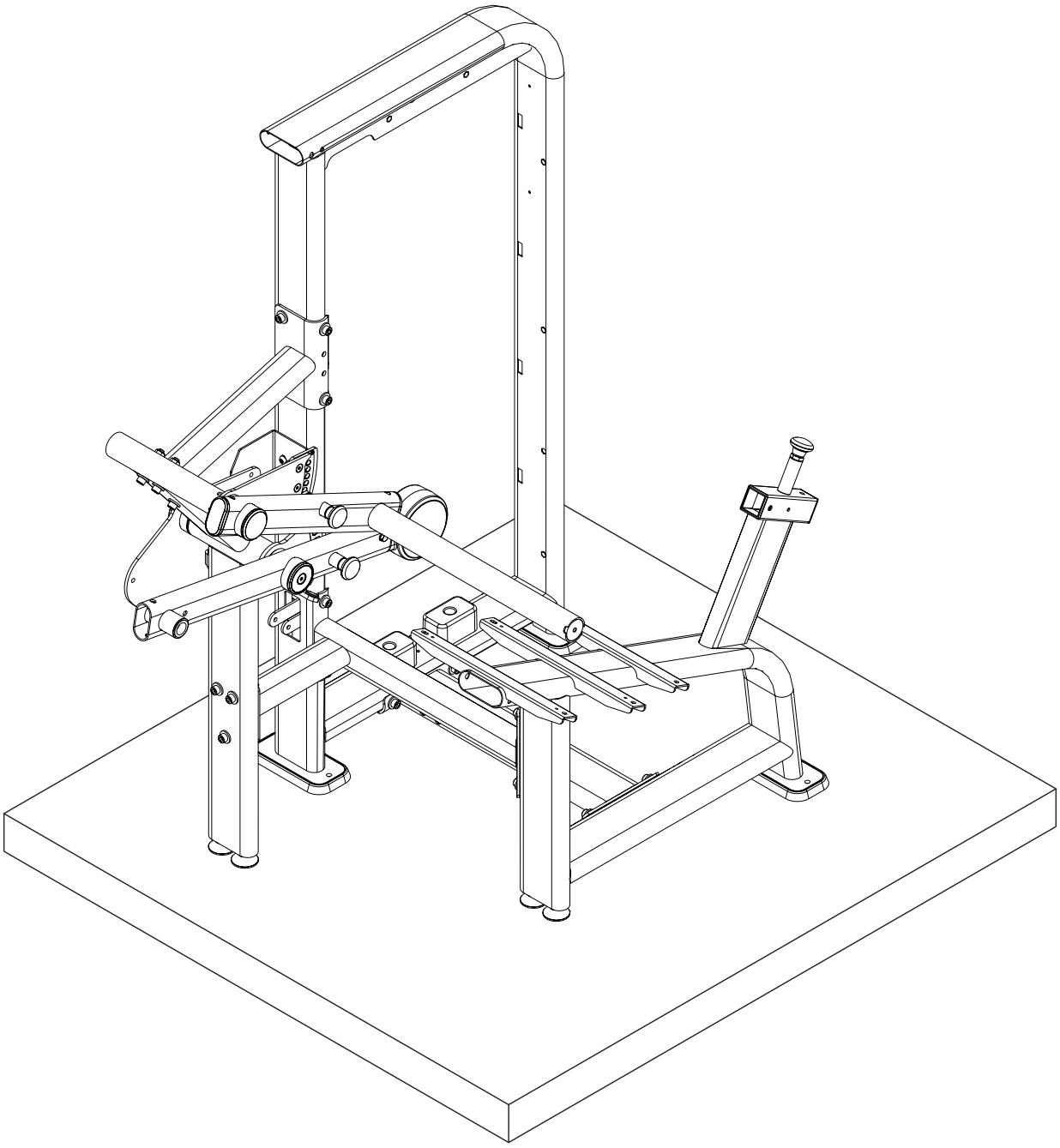

Passo 07

	NOME	Qtd.
N	Pilha de peso	
O	Top plate	
P	Haste guia	

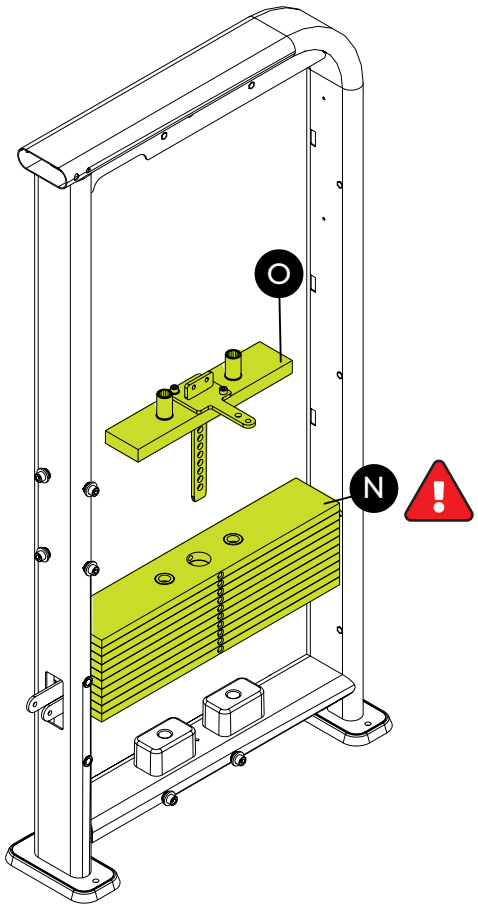

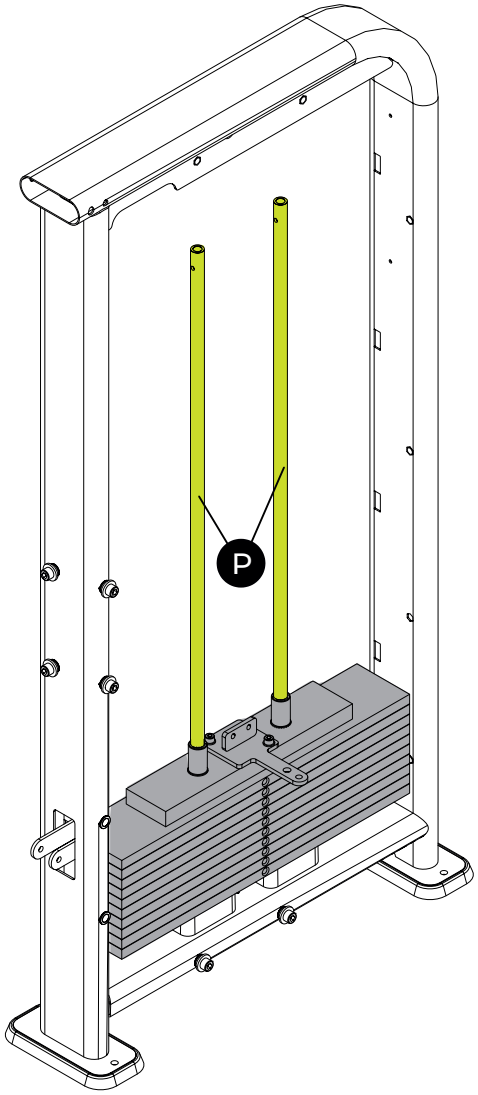

⚠ PERIGO!

CASO SEJA NECESSÁRIO O DESLOCAMENTO OU TRANSPORTE DO EQUIPAMENTO, NÃO O FAÇA COM A PILHA DE PESO MONTADA. RISCO DE ACIDENTE OU DANOS AO EQUIPAMENTO.

MONTAGEM DO EQUIPAMENTO

Passo 08

	NOME	Qtd.
Q	Cabo de aço	
R	Suporte do passa cabo	
2	Arruela lisa - 10,3x3,0	2x
7	Porca sextavada insert nylon - M10	1x
22	Parafuso cab. cil. Sext. Int - M6x25	4x
23	Arruela lisa - Ø6,6x1,6	8x
24	Base reguladora	1x
25	Base do cabo	2x
26	Porca sextavada insert nylon - M6	4x
27	Parafuso cab. cil. sext. int - M10x60	1x
28	Bucha da roldana - Ø19,05	2x
29	Polia com rolamento fixo	1x
30	Parafuso cab. cil. sext. int. - M5x50	1x
31	Porca sextavada insert nylon - M5	1x
32	Parafuso cab. cil. sext. int. - M8x25	4x
33	Arruela lisa - 08,4x2,0	4x
34	Parafuso cabeça sextavada - M6x40	2x
35	Trava da haste dos pesos - Ø19	4x

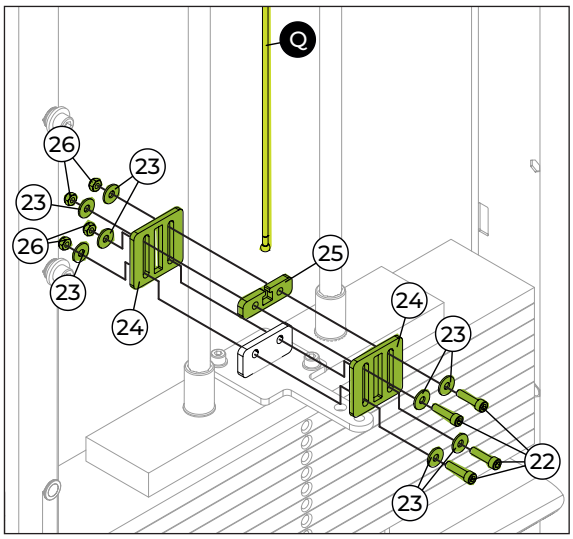

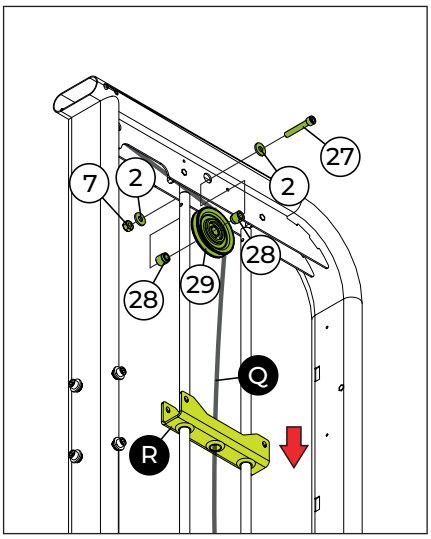

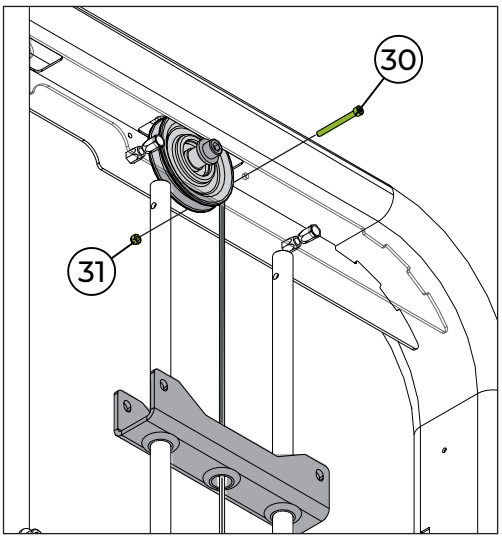

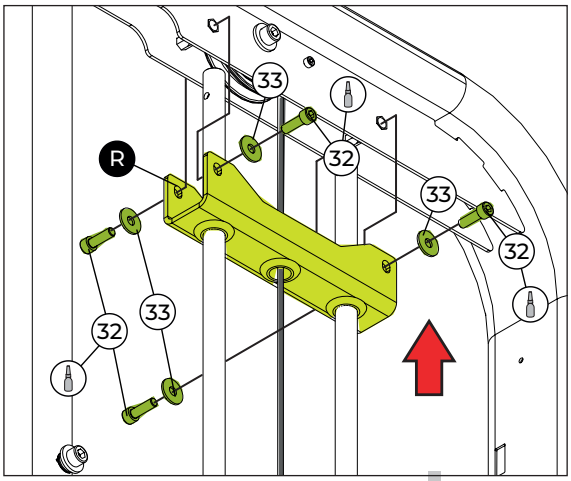



FERRAMENTAS


Chave fixa nº 8, 10 e 17


Chave hexagonal nº 4, 5 e 6


Trava rosca torque médio



MONTAGEM DO EQUIPAMENTO

Passo 09

	NOME	Qtd.
Q	Cabo de aço	
2	Arruela lisa - 10,3x3,0	2x
7	Porca sextavada insert nylon - M10	1x
27	Parafuso cab. cil. sext. int - M10x60	1x
28	Bucha da roldana - Ø19,05	2x
29	Polia com rolamento fixo	1x
36	Anel de retenção para eixo - Ø08	2x
37	Eixo limitador	1x

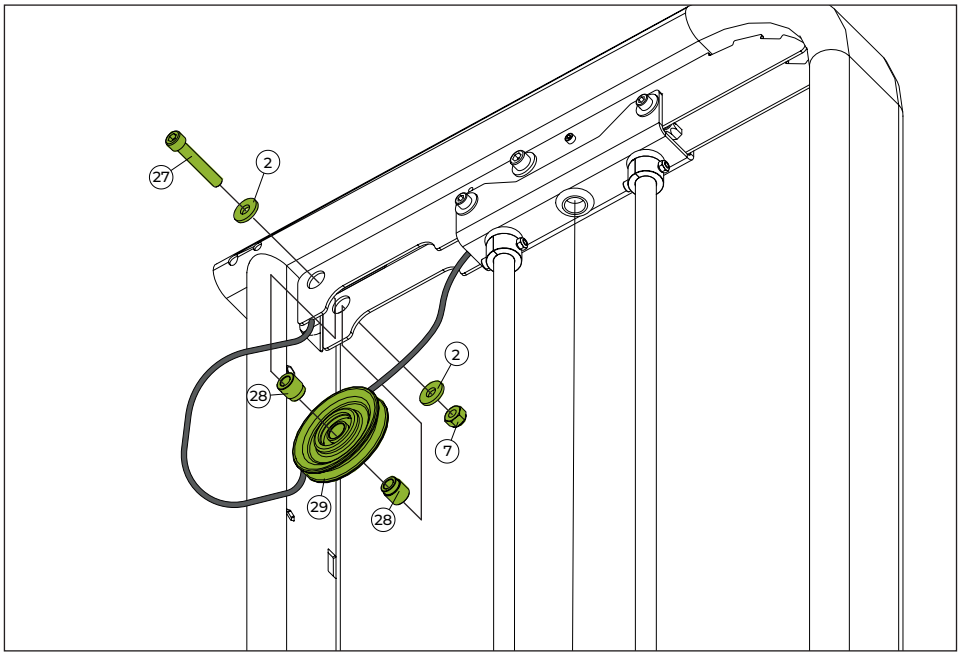

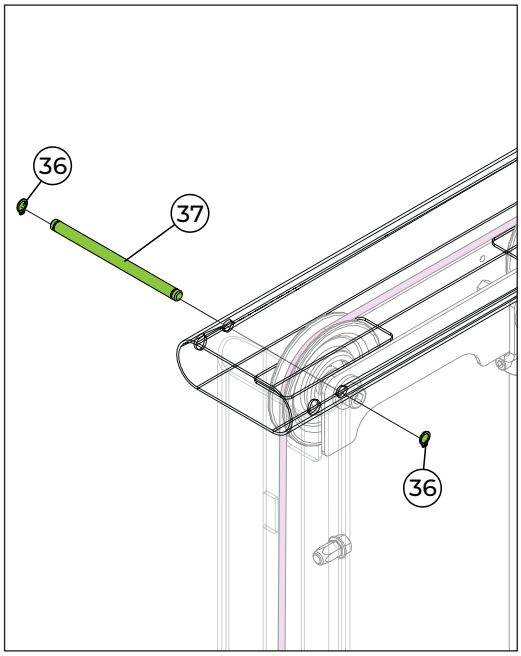

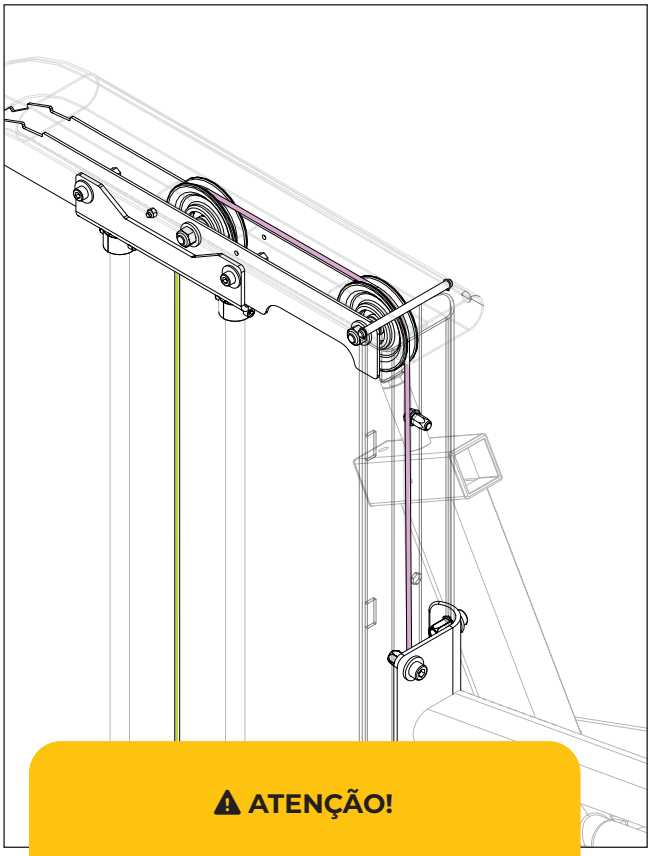

FERRAMENTAS


Alicate para anéis elástico


Chave fixa nº 17


Chave hexagonal nº 8



⚠ ATENÇÃO!

PASSE O CABO DE AÇO POR DENTRO DO CHASSI DA TORRE.

Passo 10

	NOME	Qtd.
Q	Cabo de aço	
S	Suportes do stop	
T	Travessa de apoio inferior	
5	Parafuso cab. cil. sext. int. - M10x65	1x
7	Porca sextavada insert nylon - M10	1x
14	Parafuso cabeça sextavada flangeada - M8x25	5x
15	Porca sext. insert nylon - M8	5x
29	Polia com rolamento fixo	1x
33	Arruela lisa - 08,4x2,0	2x
38	Bucha espaçadora	2x
39	Capa da roldana chanfrada	2x
40	Pino trava do cabo de aço	3x
41	Parafuso cilíndrico sextavado interno - M8x55	1x
42	Batente do suporte do rolo	1x
43	Arruela lisa - 10,5x1,6	1x
44	Parafuso cabeça sextavada - M12x120	1x
45	Arruela lisa - 13x1,9	2x
46	Eixo de articulação	1x
47	Porca sextavada insert nylon - M12	1x

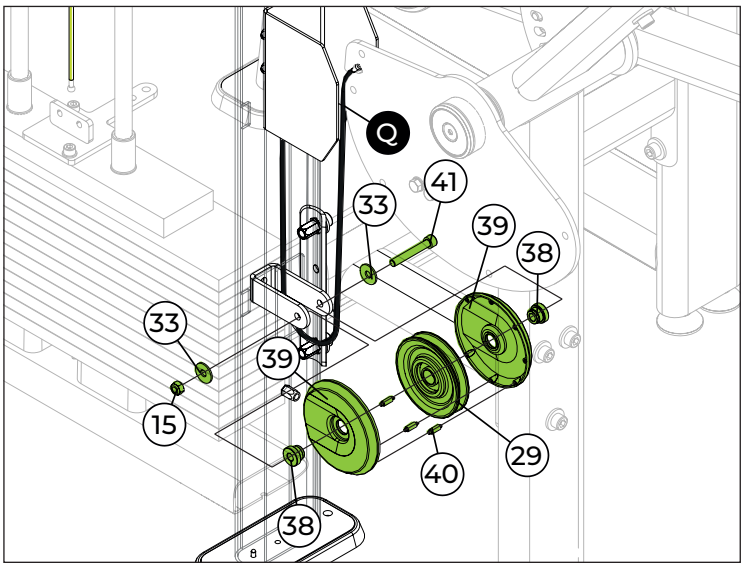

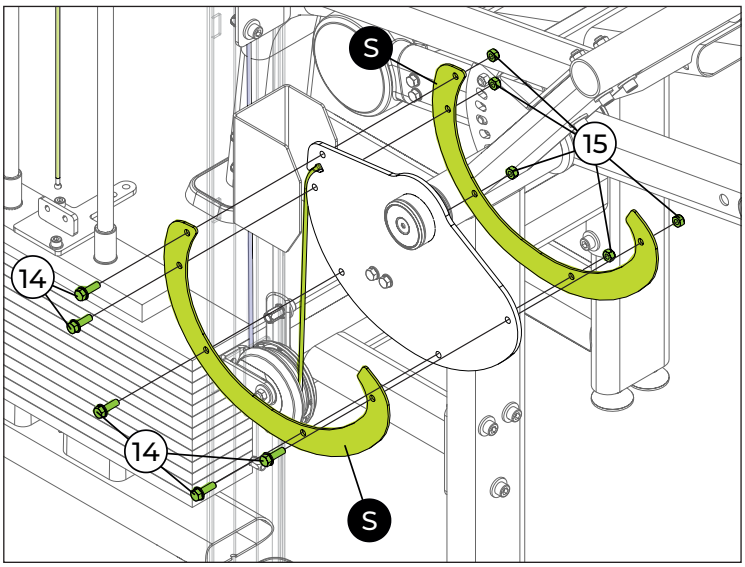

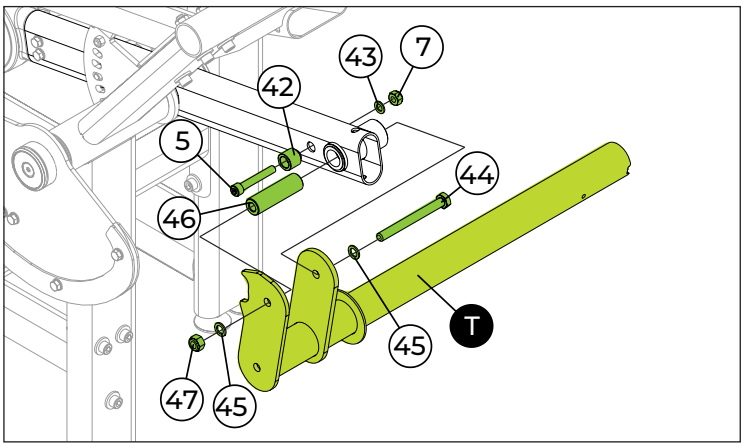

FERRAMENTAS


Chave fixa nº 13, 17 e 19


Chave hexagonal nº6, 8 e 10


Trava rosca torque médio



Passo 11

	NOME	Qtd.
U	Suporte do encosto ajustável	
V	Encosto estofado	
33	Arruela lisa - 08,4x2,0	3x
48	Pino guia	1x
49	Anel de ret. p/eixo - Ø05,0- Ø07,0	2x
50	Parafuso abaulado sext. int. - M8x70	3x

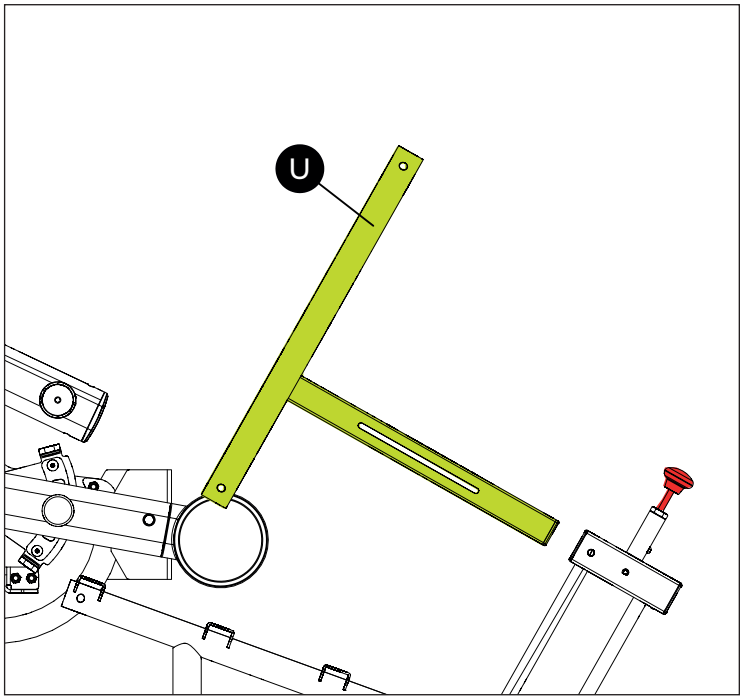

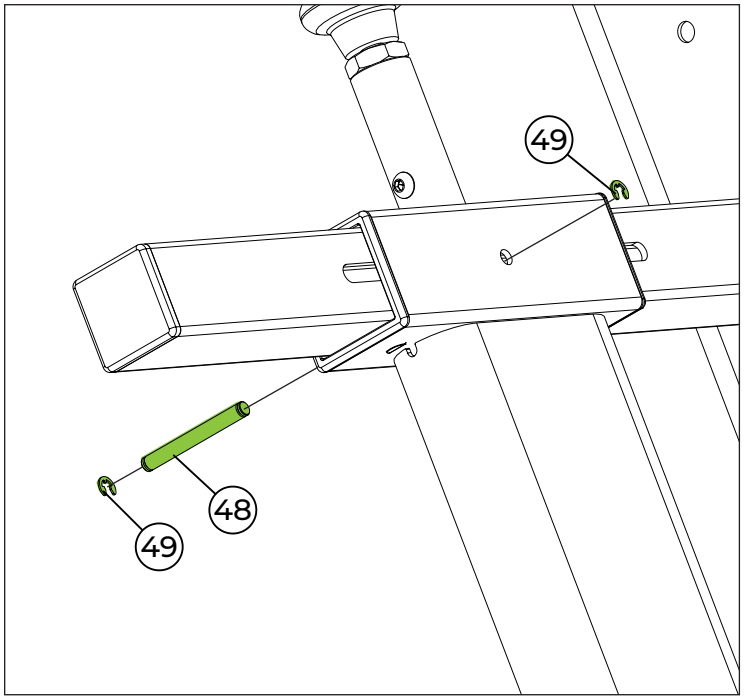

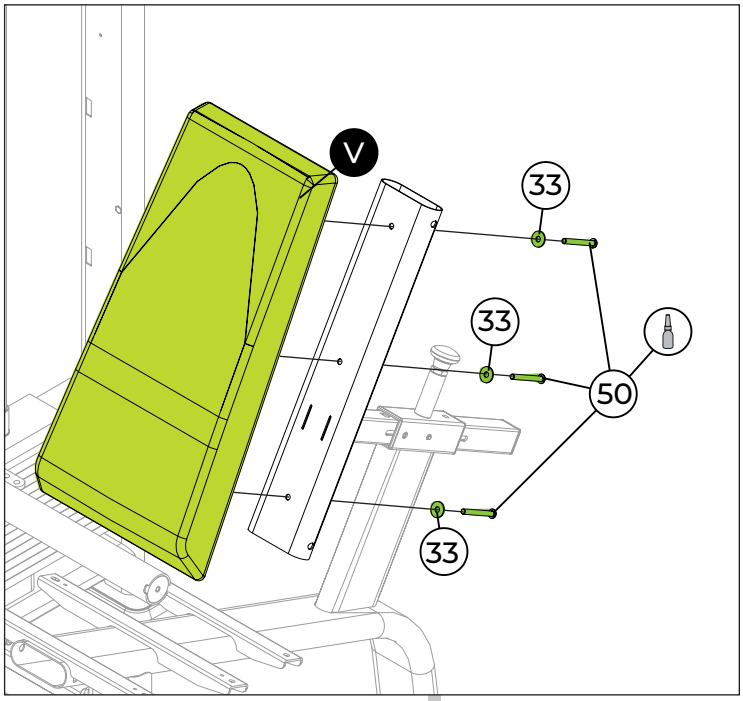

FERRAMENTAS



Alicate para anéis elástico | Chave hexagonal nº 5 | Trava rosca torque médio



Passo 12

	NOME	Qtd.
W	Assento estofado	
X	Rolo estofado	
51	Acabamento - 115x40	4x
52	Parafuso cab. abaulada sext. Int. - M8x25	6x
53	Acabamento	2x
54	Arruela lisa - 10,5x2,5	2x
55	Parafuso cab. abaulada sext. int - M8x20	2x

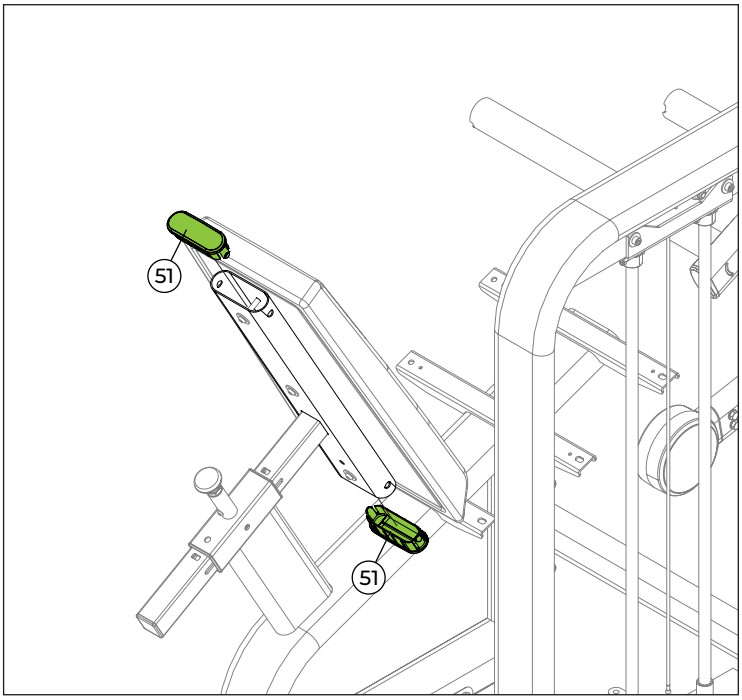

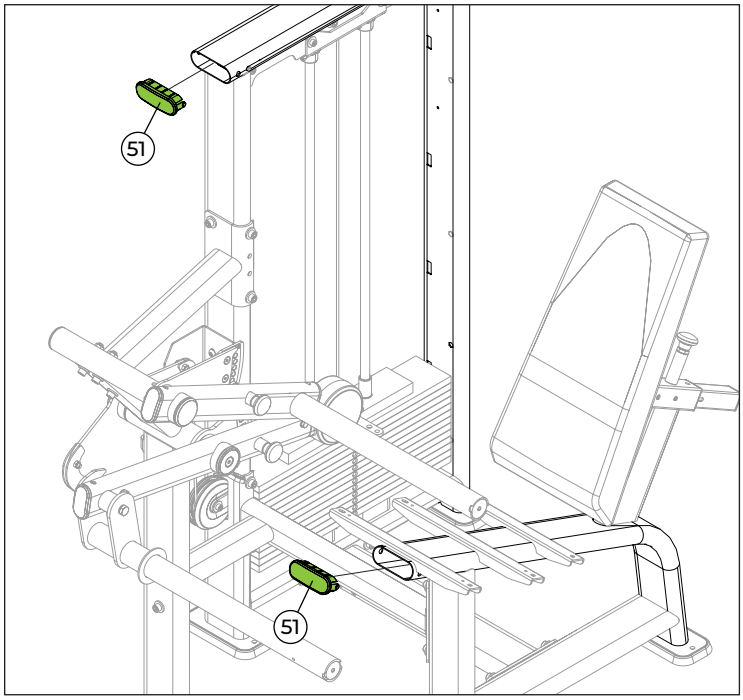

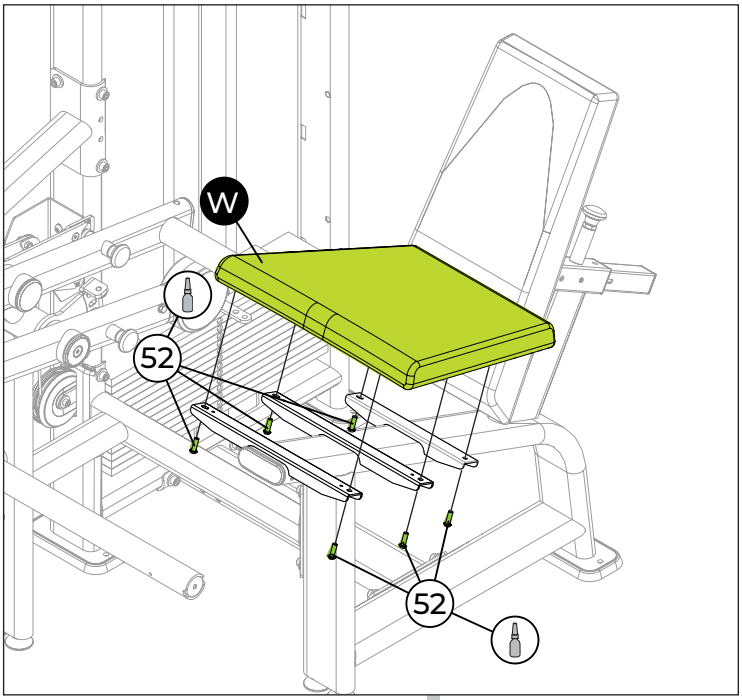

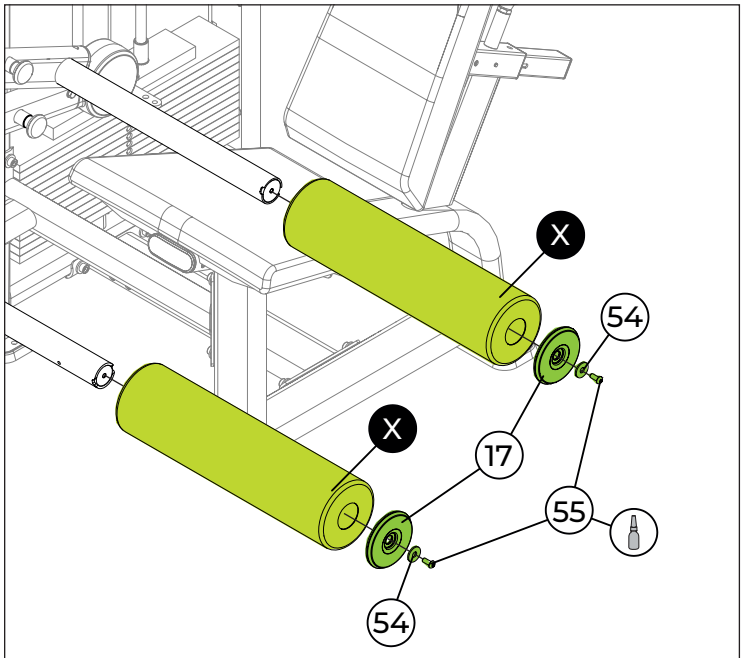

FERRAMENTAS

Chave hexagonal nº 5

Trava rosca torque médio

100%

Passo 13

	NOME	Qtd.
57	Pino seletor de peso	1x

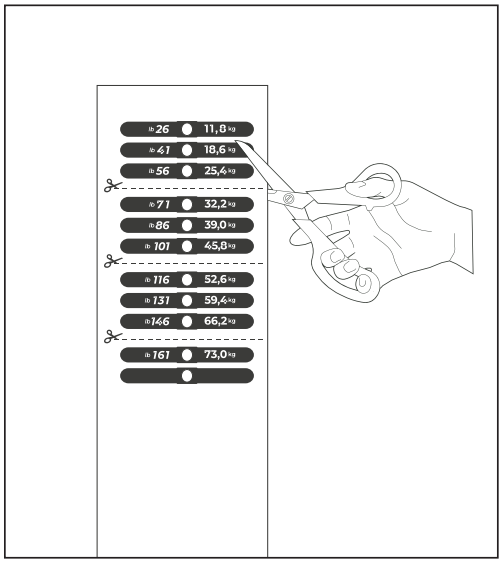

Realize o recorte do adesivo, seguindo a linha pontilhada indicada, conforme demonstrado na imagem.

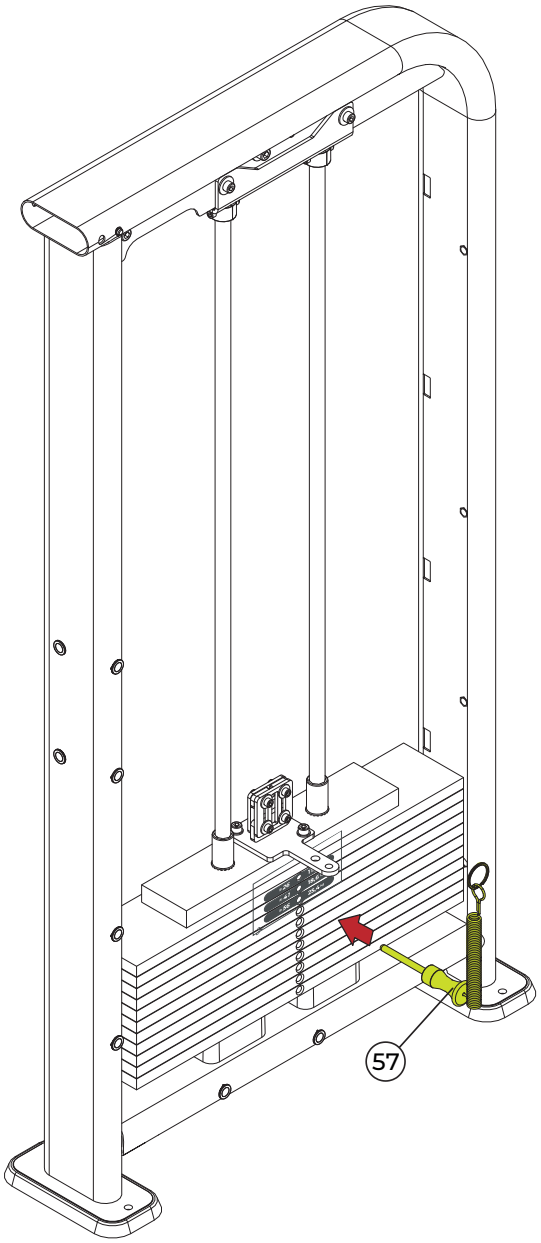

Posicione o adesivo cortado na torre, conforme a imagem. Use o pino seletor como guia para o furo indicado, sem preocupação com possíveis sobras de adesivo. Repita o processo conforme necessário, lembrando que não se deve aplicar adesivo no top plate.

FERRAMENTAS



Tesoura

NOTA: Algumas partes foram ocultadas para facilitar a visualização.

Passo 14

	NOME	Qtd.
Y	Carenagem frontal	
Z	Carenagem traseira	
56	Parafuso cabeça sextavada - M8x20	6x

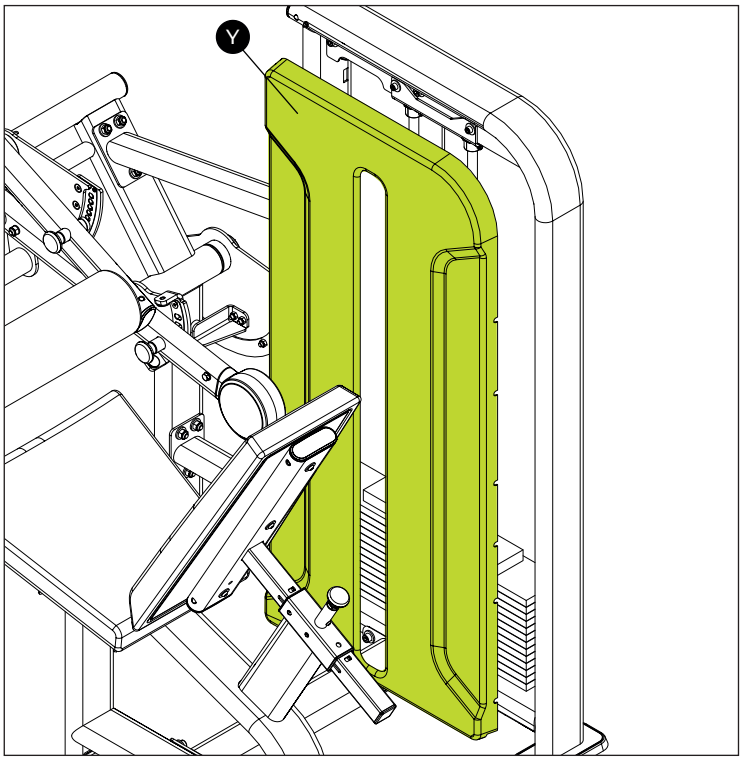

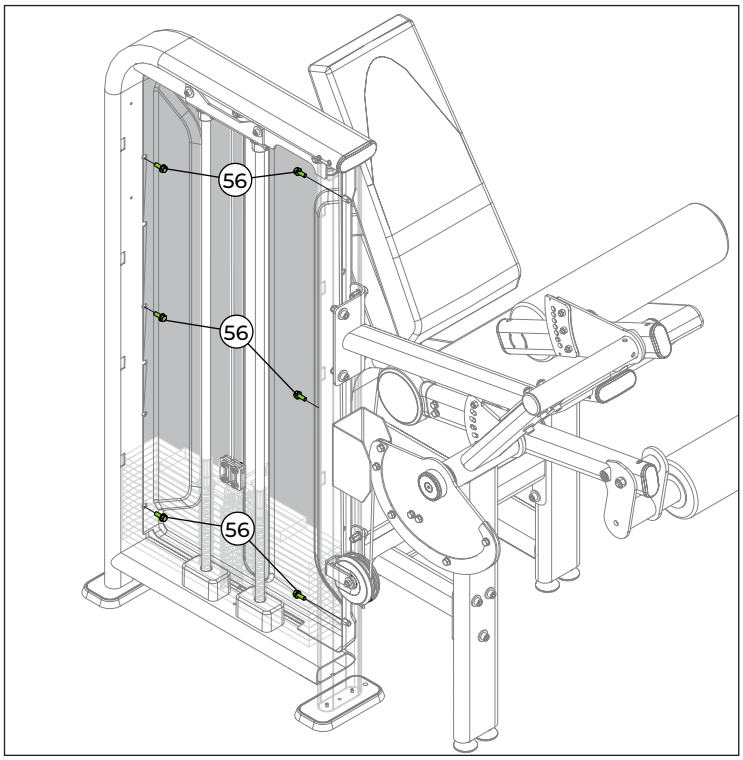

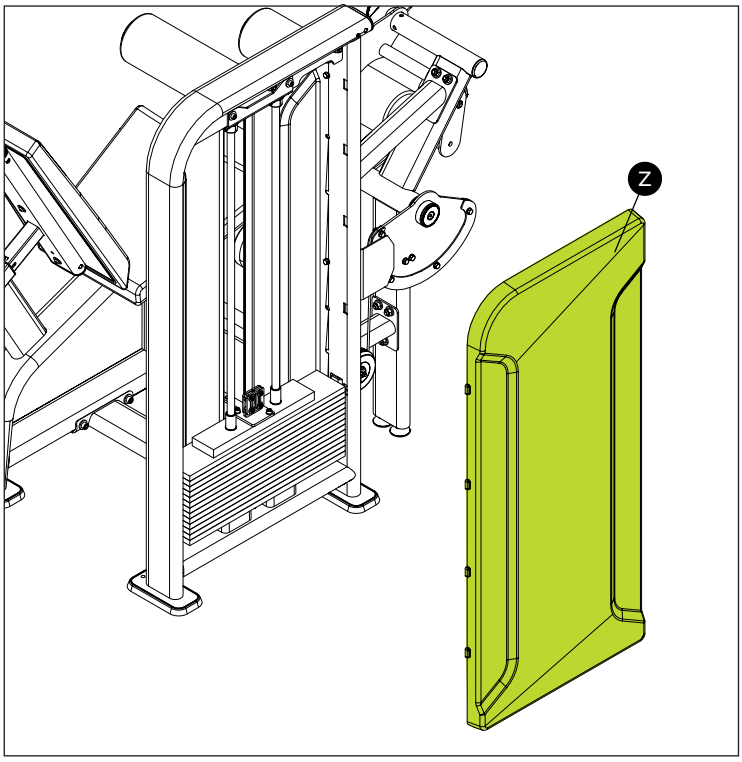

FERRAMENTAS

Chave fixa nº 13

100%

Passo 15

	NOME	Qtd.
57	Pino seletor de peso	1x
58	Pino da alavanca	1x

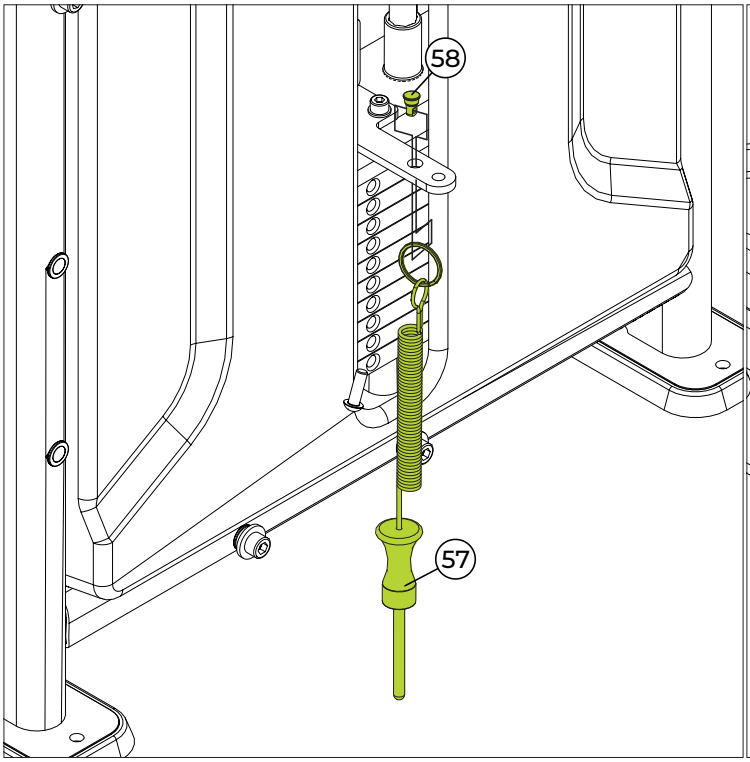

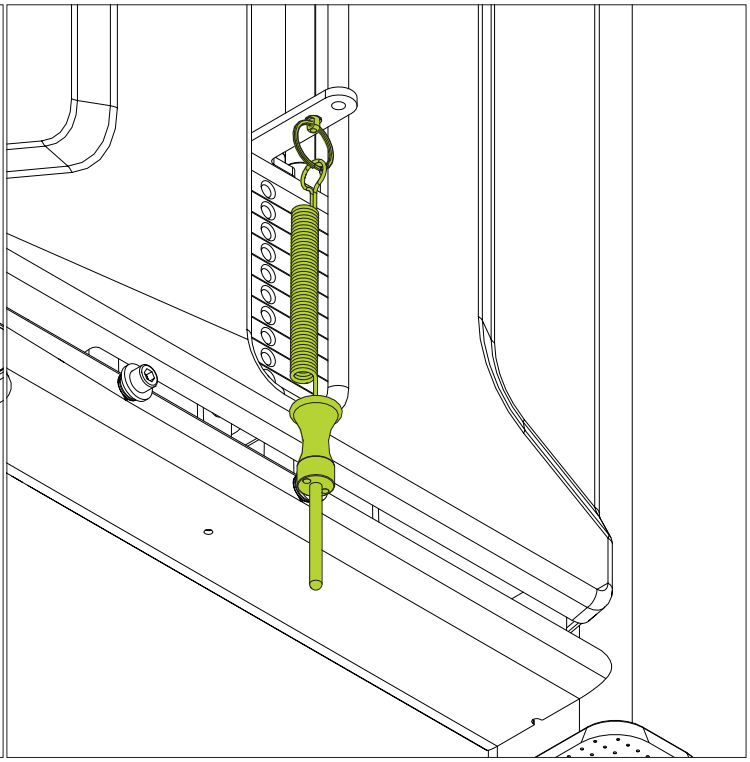

⚠ ATENÇÃO!

Passe o pino da alavanca pelo suporte do top plate, utilizando a abertura maior do top plate.
Em seguida, encaixe a argola de metal pela abertura do pino para fixá-lo no lugar.
Depois, insira o pino seletor na pilha de pesos.

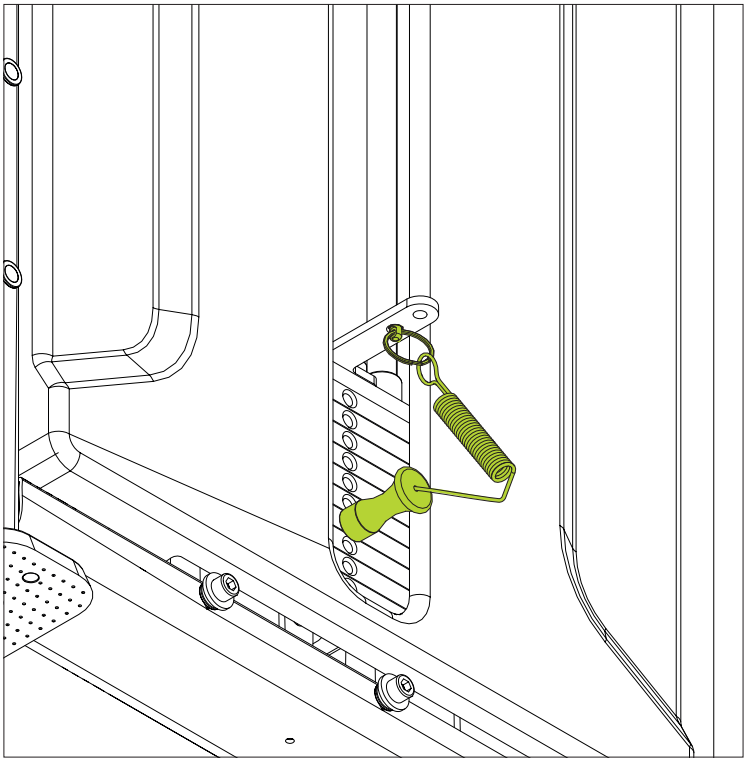

Passo 16 Adesivando o Equipamento (Quando Necessário)

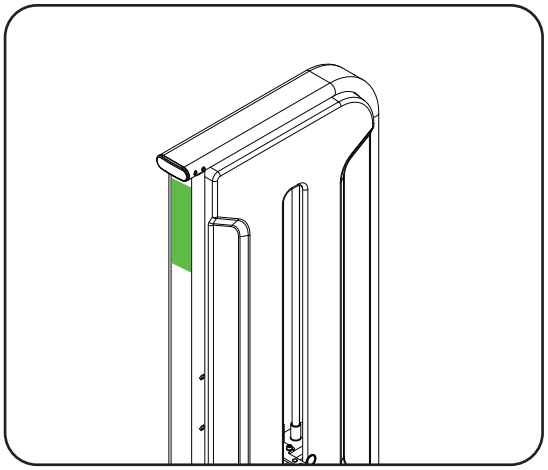

Adesivo – Placard
Este é o local e o formato padrão do adesivo para todas as carenagens frontais da linha Axis LC, com o intuito de mostrar ao usuário como é feito o exercício.

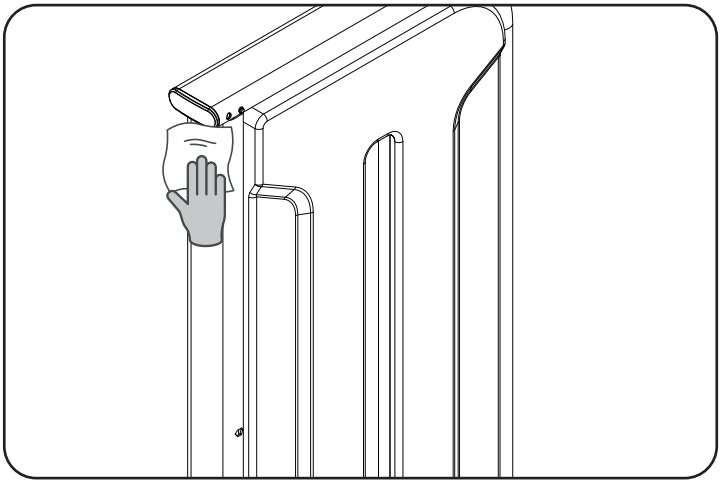

1. Preparação da Superfície
Limpe bem o chassi da máquina com um pano e desengraxante, como o LIMPADOR E DESENGRAXANTE 7070 LOCTITE. A superfície deve estar seca e sem resíduos.

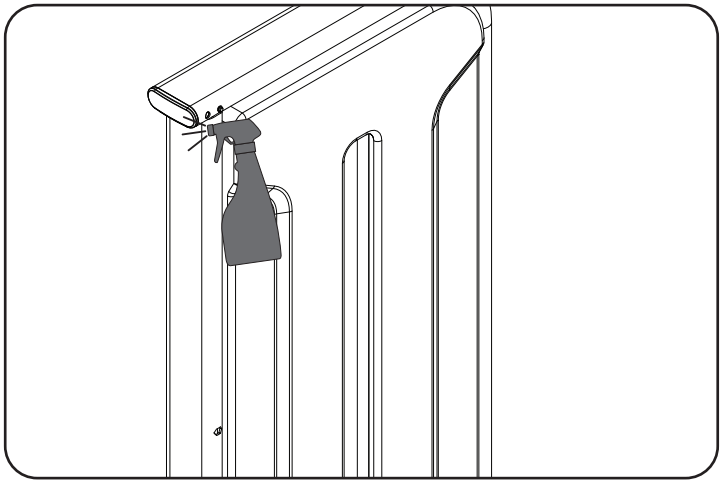

2. Umedecimento da Área
Caso queira, prepare uma solução de água com sabão neutro ou álcool (50/50) e borrife na área onde o adesivo será aplicado, para facilitar o posicionamento.

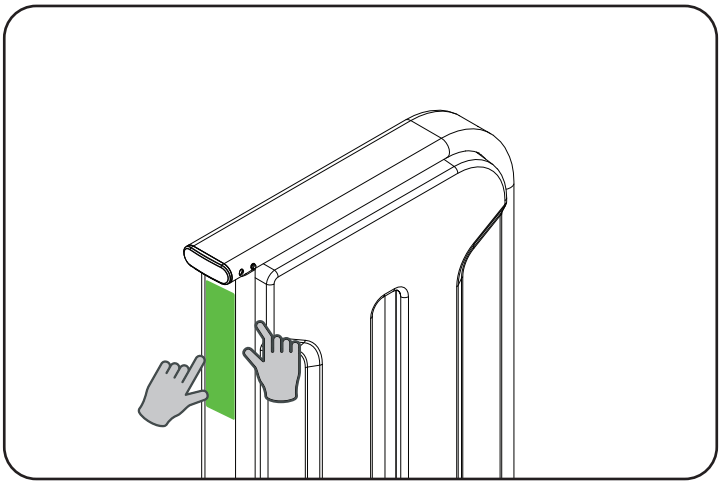

3. Aplicação do adesivo
Destaque o adesivo e posicione-o na superfície limpa e levemente umedecida. Ajuste conforme necessário.

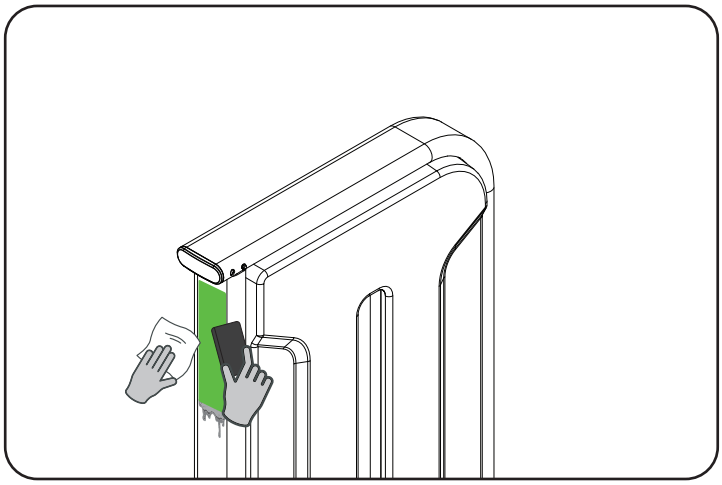

4. Fixação e Cuidados Finais
Pressione o adesivo com uma espátula ou cartão envolto em pano, removendo bolhas e excesso de solução. Deixe secar completamente antes de usar a máquina. Limpe a área com espanador ou pano úmido, evitando álcool ou solventes.

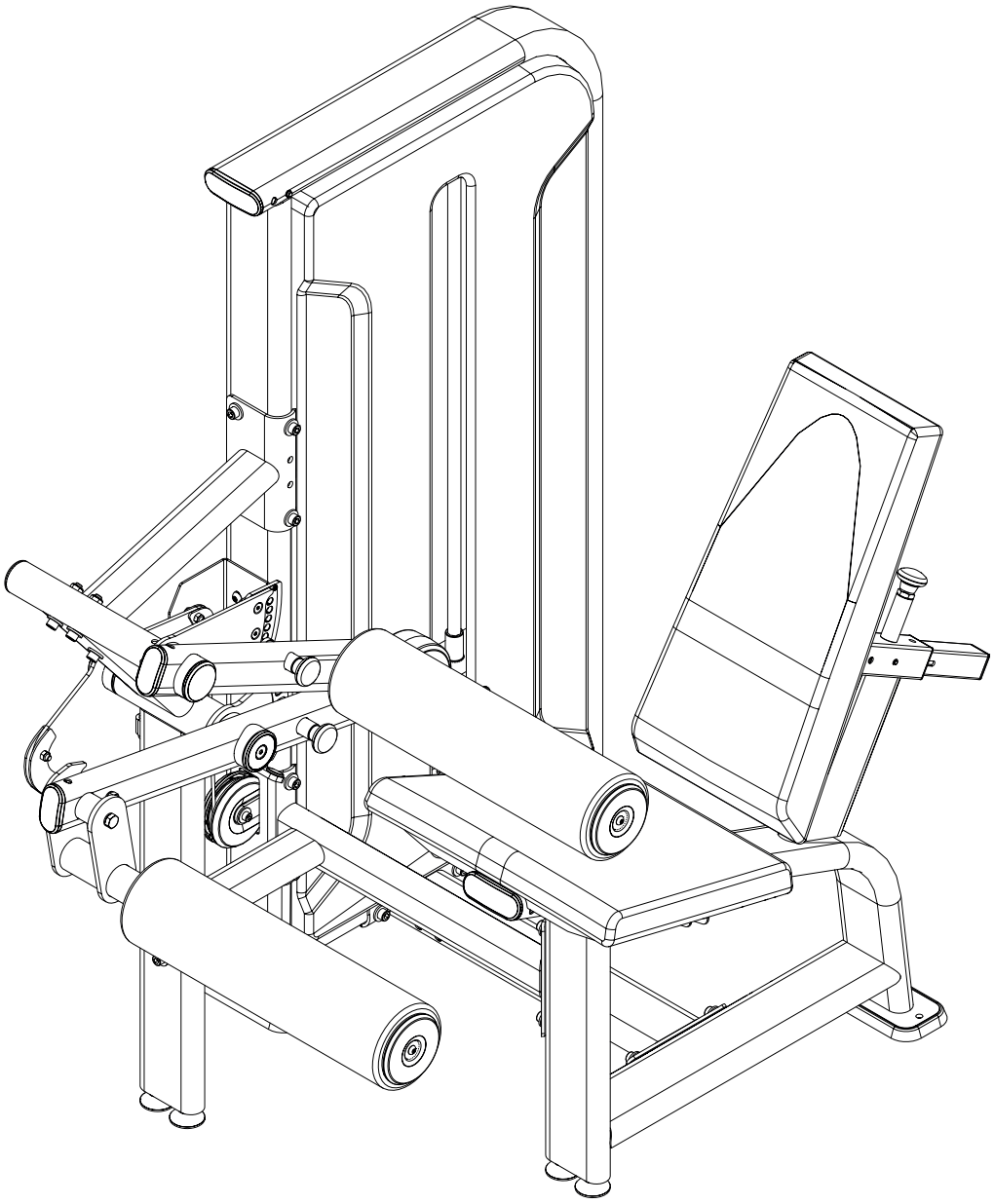

PARABÉNS! A MONTAGEM DO EQUIPAMENTO FOI CONCLUÍDA.

Antes de iniciar o seu treinamento, NIVELE o equipamento ao solo e verifique o aperto em todos os parafusos. Consulte o capítulo sobre instrução operacional antes de utilizar o equipamento.

INSTRUÇÃO OPERACIONAL

PINO SELETOR

O pino seletor permite com que os pesos sejam travados para serem usados ao executar o exercício.

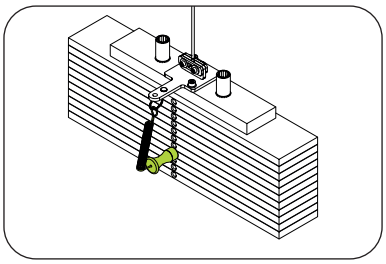

PERIGO! **Verifique se o pino seletor esta bem encaixado na pilha de peso. Risco de acidente grave ou fatal ao usuário.**

ESTOFADOS

Permite com que o usuário sente, apoie o braços, pernas e encoste no equipamento para fazer a execução do exercício.

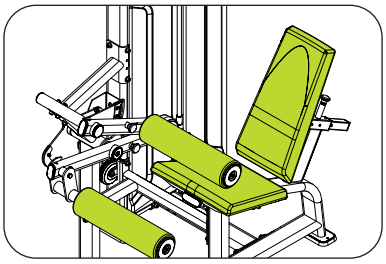

NÚMERO DE SÉRIE

O número de série contém informações pertinentes à classe do equipamento e dados do fabricante. Não remova o adesivo do número de série, pois ele facilita o fornecimento de informações para um ponto autorizado ou para o fabricante. Se o adesivo com o número de série descolar, entre em contato imediatamente com o fabricante.

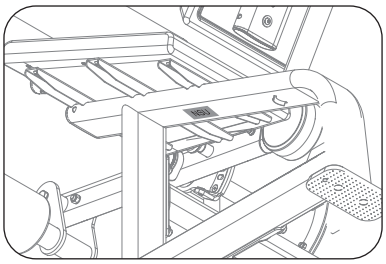

PÉS REGULÁVEIS

Os equipamentos possuem pés para mantê-lo estabilizado ao solo. O desnivelamento pode danificar o equipamento. Para fazer o nivelamento do equipamento basta rotacionar os pés.

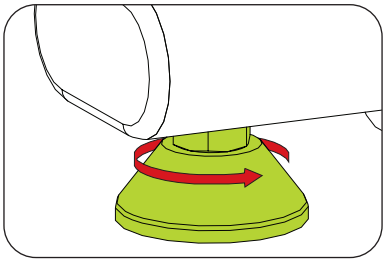

ESPAÇO

Indicamos para a segurança do usuário a utilização de uma área mínima de acesso e escape conforme figura ao lado. A área de acesso e escape pode ser comum entre os equipamentos utilizados. O espaço vale para todos os equipamentos.

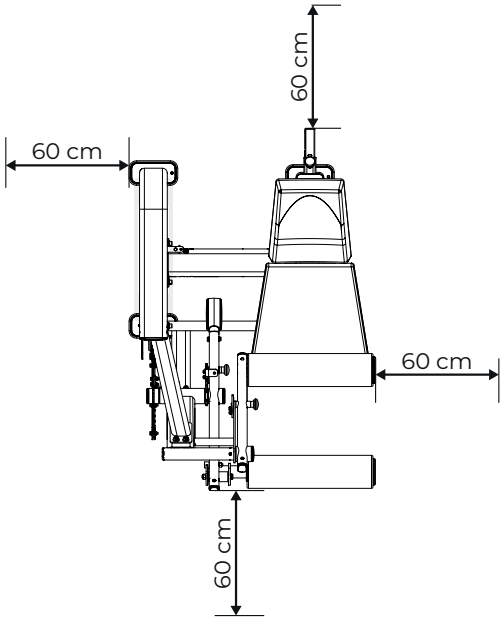

COMO UTILIZAR O EQUIPAMENTO

1. Posicione-se no equipamento;
2. Regule a posição do encosto e assento;
3. Selecione a carga usando o pino seletor;
4. Segure nos pegas para estabilizar o corpo durante o exercício;
5. Inicie o treino.

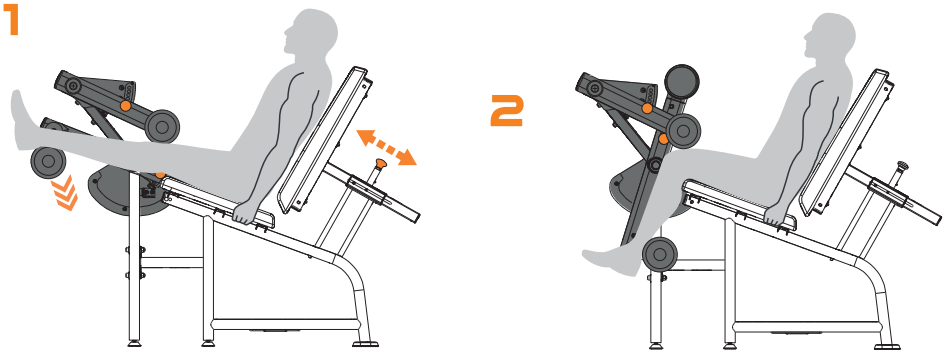

MANUTENÇÃO

MANUTENÇÃO

RECOMENDAÇÕES

Para uma maior durabilidade do equipamento é importante seguir uma série de precauções para evitar qualquer problema no equipamento, nos usuários e/ou terceiros. Em caso de quebra de qualquer parte do equipamento, coloque - o fora de uso até que a parte que foi comprometida seja devidamente consertada.

LIMPEZA

Semanalmente, limpe o equipamento utilizando uma escova de nylon macia. Passe aspirador de pó embaixo do equipamento para evitar o acúmulo de sujeira e pó, que podem afetar o funcionamento do equipamento.

Use sempre água, sabão neutro e um pano macio para a limpeza do estofado do equipamento antes e após o treino. Espere o equipamento secar por completo para assim iniciar um novo treino. Nunca utilize produtos de limpeza ácidos. Jamais despeje água no equipamento ou aplique líquidos em spray.

CARENAGEM

A carenagem serve como uma proteção da torre, caso a mesma se encontre danificada faça a substituição imediata.

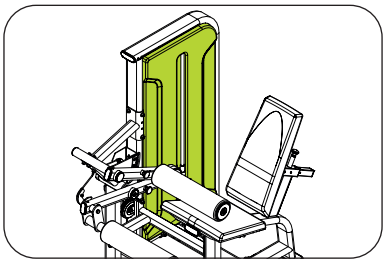

ESTOFADO

Qualquer tipo de rasgo, furos ou demais danos faça a substituição imediata. Para uma maior durabilidade do estofado faça a limpeza conforme descrito nesse manual.

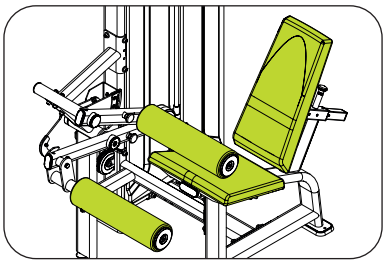

ROLDANAS

A roldana é o que permite que o cabo de aço faça o caminho necessário para se fazer o exercício, por isso é de extrema importância manter as roldanas bem cuidadas. Ao sinal de desgaste ou de dano nas roldanas entre em contato com uma assistência técnica.

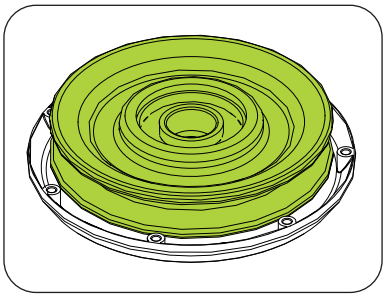

PINO TRAVA DO CABO DE AÇO

O pino trava do cabo de aço tem como função não deixar com que o cabo de aço saia da roldana, portanto, caso algum dos pinos estejam danificados, quebrados, ou soltos, eles podem não segurar o cabo de aço na roldana, causando assim acidentes graves ou fatais. É de extrema importância manter a integridade dos pinos, portanto ao menor sinal de desgaste entre em contato com uma assistência técnica.

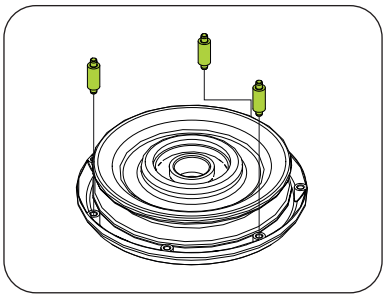

MULTIPLICADOR DE CARGA

Sempre verificar se não esta danificar ou fora da sua forma padrão. Caso encontre algum problema com o multiplicador de carga entre em contato com uma Assistência Técnica

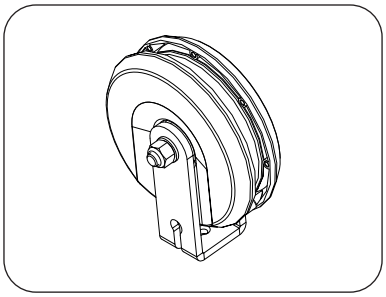

MANUTENÇÃO

PINO SELETOR

Sempre verificar se o pino seletor não esta danificado ou fora de sua forma original, podendo assim não pinar o peso de forma correta. Caso o pino esteja danificar entre em contato com uma Assistência Técnica.

PERIGO!

Caso o pino seletor estiver danificado e for utilizado ele pode não segurar os pesos de forma correta, causando acidente grave ou fatal ao usuário e podendo danificar o equipamento.

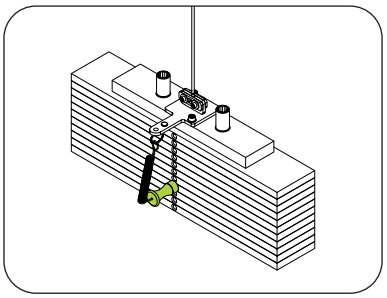

TOP PLATE

Permite com que os pesos sejam selecionados. Ao menor dano ou desgaste a peça não tente selecionar o peso. Entre em contato com uma Assistência Técnica para fazer a troca.

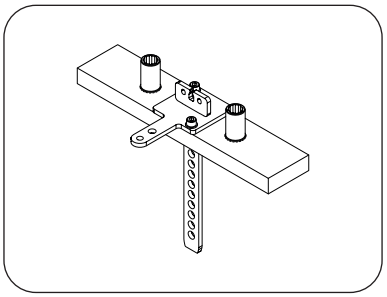

TRAVA DO CABO DE AÇO

Sempre verificar se os parafusos estão bem presos nas chapas. Caso as travas estejam danificadas, não permita que o equipamento seja usado. Entre em contato com as Assistência técnica para fazer a troca.

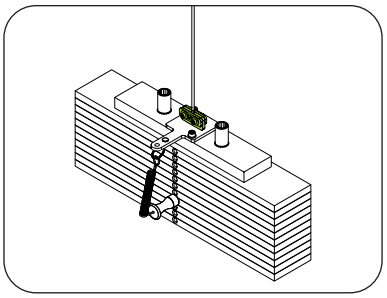

CABO DE AÇO

Com o uso do equipamento, o cabo de aço pode se danificar pelo desgaste natural, mau uso ou por falta de manutenção.

Fique atento e sempre observe qualquer tipo de problema com o cabo. Não utilize e não permita que o equipamento seja utilizado caso o cabo de aço esteja danificado. Abaixo estão alguns exemplos de cabo de aço danificado.

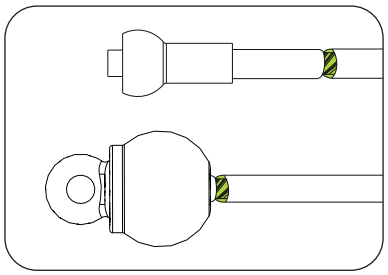

CABO DE AÇO TORCIDO

Verifique sempre o cabo de aço. Caso identifique torções, faça a substituição imediatamente.

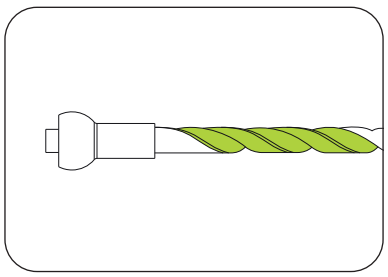

PROTUBERÂNCIA NO CABO DE AÇO

Caso o cabo se rompa internamente uma protuberância pode surgir na parte externa do do cabo. Caso isso ocorra, faça a substituição imediatamente.

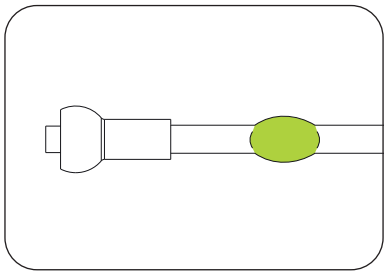

FIOS SOLTOS

Substituir qualquer cabo de aço exposto nas extremidades.

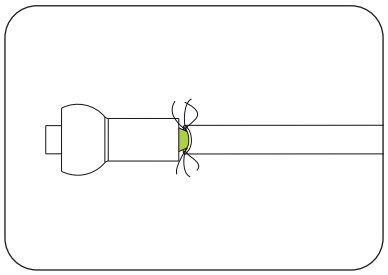

CABO DE Aço AMASSADO

Cabo de aço amassado ou fora da sua forma original pode causar rompimento ou danos a outras partes do equipamento.

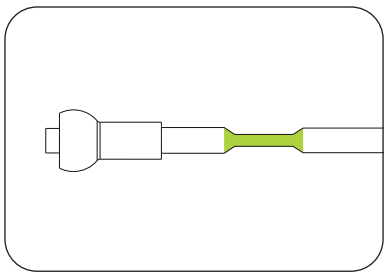

CABO DE AÇO TORCIDO

Cabo de aço torcido ou fora de sua forma original pode causar rompimento ou danos a outras partes do equipamento.

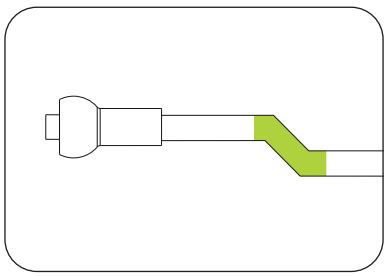

EXPOSIÇÃO

Exposição da ponta do cabo de aço.

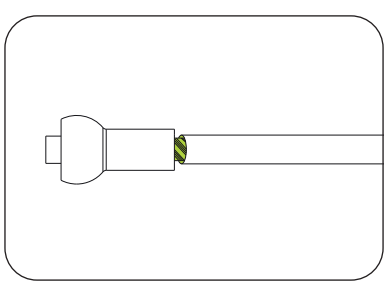

TABELA DE MANUTENÇÃO DO EQUIPAMENTO

Utilize a tabela a seguir para saber a periodicidade das manutenções.

VERIFICAR	DIÁRIA	SEMANAL	MENSAL	QUANDO PRECISO
LIMPEZA	Sempre fazer a limpeza do equipamento antes e depois de cada treino.			
PARAFUSO		Reapertar os parafusos, caso as peças estejam soltas.		
ROLDANAS		Verificar se as roldanas não estão danificadas ou desgastados. Caso estejam, fazer a troca da peça.		
PINO TRAVA		Verificar se os pinos não estão danificados ou desgastados. Caso sim, fazer a troca imediata.		
TENSIONADOR			Verificar se os cabos de aço estão devidamente tensionados de acordo com o descrito no manual. Caso não, fazer o tensionamento correto.	
MULTIPLICADOR DE CARGA (quando aplicável)	Verificar se os multiplicadores de carga estão danificados ou desgastados. Se sim, fazer a troca.			
CABO DE AÇO	Verificar todos os cabos de aço. Caso estejam danificados ou quebrados, faça a troca imediata.			
PINO SELETOR	Verificar se o pino seletor está quebrado ou danificado. Se sim, fazer a troca imediata.			
CARENAGEM		Verificar se a carenagem não está danificada ou quebrada. Se sim, fazer a troca imediata.		
CONTADOR				Verificar se a bateria está fraca. Se estiver abaixo dos 20% fazer a troca ou carregá-las.
ESTOFADOS				Verificar se há rasgos ou furos nos estofados. Se sim, fazer a troca imediata da peça.
ASSENTO		Verificar se a regulagem do assento esta encaixando perfeitamente. Verifique também as demais regulagens do equipamento. Caso alguma regulagem não esteja em conformidade, fazer a troca da peça. Verifique as molas do pantógrafo. Caso esteja fazendo ruído faça a lubrificação com graxa em spray.		
PEGAS		Verificar se o pega não está danificado. Se sim, fazer a troca imediata.		Verificar se os pesos estão deslizando de forma correta nas hastes e se estão corretamente selecionados. Se não, fazer a troca imediata da peça.
MANUTENÇÃO PREVENTIVA				A cada 2 meses entre em contato com um Ponto Autorizado para fazer a manutenção preventiva do equipamento.

Qualquer dúvida pode ser sanada através da nossa central de atendimento ao consumidor, pelo telefone 0800-7724080. Para encontrar um Ponto Autorizado, acesse o site http://movement.com.br/assistencia-tecnica e permita que o navegador acesse sua localização e facilite a busca por uma Autorizada mais próxima.

GARANTIA

GARANTIA LIMITADA - LINHA MUSCULAÇÃO

Leia cuidadosamente os termos e condições de garantia antes de utilizar o equipamento.
Ao utilizar o equipamento, você concorda em seguir os seguintes termos e condições de garantia.
A Brudden Equipamentos Ltda., fabricante dos produtos Movement, garante os equipamentos novos livres de defeitos em materiais e fabricação nos períodos estabelecidos abaixo.
Os períodos de garantia iniciam-se na data de emissão da nota fiscal de compra emitida pela Fábrica ou revendedor autorizado.
Essa garantia se aplicará somente a defeitos identificados durante os prazos abaixo e apenas ao comprador original do produto. Para exercitar a garantia o comprador deverá entrar em contato com a Assistência Técnica autorizada mais próxima (lista disponível no site
www.movement.com.br/assistencia-tecnica) em menos de 30 dias da descoberta da não conformidade e disponibilizar o equipamento para inspeção.

90 dias	**Garantia legal do Código de Defesa do Consumidor (art. 26, II)** Mão de obra
6 meses	**Já incluída a garantia legal do Código de Defesa do Consumidor (art. 26, II) de 90 (noventa) dias.** Pinos seletores / knobs / carenagens e acabamentos termoplásticos / adesivos / estofados / manoplas e cabos de aço.
1 ano	**Já incluída a garantia legal do Código de Defesa do Consumidor (art. 26, II) de 90 (noventa) dias.** Partes e peças mecânicas / polias / mosquetões / rolamentos / molas / componentes de fixação / pintura em geral (incluído itens cromados e zincados) / componentes eletrônicos (exceto pilhas).
3 anos	**Já incluída a garantia legal do Código de Defesa do Consumidor (art. 26, II) de 90 (noventa) dias.** Torre, bateria de pesos, chassis e demais estruturas metálicas (exceto pintura e demais tratamentos superficiais).

CONDIÇÕES E RESTRIÇÕES

1. A garantia aplica-se aos produtos Movement somente quando:
1-1. O produto estiver com o comprador original e com a prova de compra original (nota fiscal de compra);
1-2. Não tiver sido objeto de: acidentes, uso inadequado ou negligência, operação indevida, abuso, transporte e armazenamento inadequado, manutenção em desacordo com as especificações contidas no manual de instruções, serviço impróprio, ou modificação não realizada pela Movement;
1-3. As peças de reposição utilizadas forem fornecidas pela Movement;
1-4. Reclamações feitas dentro do prazo de garantia.
2. Esta garantia não cobre danos ou falhas em equipamentos causados por falha na manutenção básica e necessária como descrita no manual.

A GARANTIA NÃO SE APLICA:

- Produtos montados, reparados ou modificados por terceiros, sem prévia autorização por escrito da Movement;
- Chamada de serviços para instalação do produto ou instruções aos proprietários sobre como utilizar o produto;
- Consertos efetuados em produtos Movement sem o número de série ou com a identificação alterada ou danificada;
- À retirada e/ou entrega do equipamento na residência do consumidor para realização de reparos.
- Nenhuma despesa de serviços ocorrida após o período de garantia de serviços.

CONDIÇÕES GERAIS DA GARANTIA

O serviço de Garantia Movement pode ser solicitado diretamente à fábrica ou a um Assistência Técnica Autorizada. Vide lista no site www.movement.com.br/assistencia-técnica.
As despesas decorrentes de eventuais transportes do produto até uma assistência técnica ou o deslocamento (visita técnica) realizado por assistente autorizado, serão custeados pelo comprador, estando ou não o produto coberto por esta garantia.
A responsabilidade da presente garantia se limita exclusivamente ao reparo, modificação ou substituição do produto fornecido.
A Movement não se responsabiliza por danos a pessoas, a terceiros, a outros equipamentos e instalações, lucro cessante ou quaisquer danos emergentes.

A Movement reserva-se no direito de paralisar a fabricação do equipamento, a qualquer tempo e sem prévio aviso, modificar suas especificações e introduzir melhorias, sem incorrer na obrigação de efetuar tais aperfeiçoamentos em produtos anteriormente fabricados.

ATENDIMENTO AO CONSUMIDOR
Cx. Postal 11 - CEP 17586-202 - Pompeia - SP - Tel. 0800-7724080
falecom@movement.com.br

Fabricado por:
BRUDDEN EQUIPAMENTOS LTDA.
Av. Industrial, 700 Distrito Industrial.
CEP: 17586-202 POMPEIA-SP - BRASIL
CNPJ: 43.061.654/0001-38
www.movement.com.br
falecom@movement.com.br

MOVEMENT

16/11/26

OWNER'S MANUAL



SEATED LEG CURL

**LEIA ATENTAMENTE ESTE MANUAL ANTES DE UTILIZAR O EQUIPAMENTO.
GUARDE-O PARA CONSULTA E REFERÊNCIA FUTURA.**

*READ THIS MANUAL CAREFULLY BEFORE USING THE EQUIPMENT.
KEEP IT FOR FUTURE CONSULTATION AND REFERENCE.*

*LEA DETENIDAMENTE ESTE MANUAL ANTES DE UTILIZAR EL EQUIPO.
GUARDARLO PARA FUTURAS CONSULTAS Y REFERENCIAS.*

MOVEMENT®


MADE IN BRASIL

WELCOME TO MOVEMENT!

Congratulations, you are now a part of the MOVEMENT universe!

With the goal of offering products, services and innovative solutions that meet the needs of leisure, well-being and comfort, waking people up to a more pleasurable and healthy life, Brudden Equipment Ltd. has created the MOVEMENT brand.

Established to development and produce gym equipment, the Movement logo stood out in the Brazilian market for the tradition in practicality and durability, which makes Brudden a quality icon in the markets in which it plays.

With extensive investment in research and development by renowned institutions, MOVEMENT promotes the improvemet of quality of life for a wide range of profiles and habits, with strong presence in Residence, Condominiums, Gyms, Clubs, Hotels, Clinics, Companies and Organizations.

The quality in equipment extends to the services provided by its wide network of services Authorized Points, spread throughout the national territory.

Bringing Movement close to you and your family, for a healthier and more pleasurable life for those who train using our equipment and profitable for investors.

Visit our website and learn more about what our company offers to improve your quality of life.

SUMMARY

SAFETY INFORMATION 5
UNDERSTANDING THE EQUIPMENT 9
ASSEMBLY OF THE EQUIPMENT 12
OPERATING INSTRUCTIONS 32
MAINTENANCE 35
WARRANTY 40



SAFETY INFORMATION

EXPLANATION OF SYMBOLS

DANGER!

- A “DANGER” statement contains information that must be taken into account to avoid serious physical injury or death.

ATTENTION!

- An “ATTENTION” statement contains information that must be carried on to avoid any physical harm to the user.

CAUTION!

- A statement preceded by the word “CAUTION” contains information that must be followed to avoid damage to the product.

Keep this manual for consulting it in the future. Read and understand this manual.

DANGER!

- Misuse of the equipment can turn it into a dangerous instrument, potentially causing serious injuries or even user death. It is extremely important to read and understand this Manual.
- Before using the equipment, read this Manual carefully, ensuring correct assembly and use, under risk of serious injury and user death.
- It is the sole RESPONSIBILITY of the purchaser of MOVEMENT products to read the instruction manual and the equipment’s warning labels. It is also the sole responsibility of the purchaser to instruct end users on the correct use of the equipment.
- Users must be supervised by a qualified professional, and it is the purchaser’s responsibility to instruct them correctly. Use of the equipment contrary to the provisions of this Manual may cause accidents to users.
- This equipment is not intended for use by persons with reduced physical, sensory, or mental capabilities, or lack of experience and knowledge, unless they have been given instruction concerning the use of the equipment and are under the supervision of an instructor.
- This equipment is intended for professional use in Gyms, Clubs, Studios, Hotels, and Condominiums, always under the supervision of a qualified instructor. It is not intended for domestic use. In case of doubt, contact MOVEMENT.
- It is recommended that the equipment be located in a controlled access area. Controlling access to the equipment is the sole responsibility of the instructor, as is the supervision of the user when they are using the equipment.
- NEVER allow two or more people to use the equipment at the same time.
- Do not allow third parties to stand near the equipment, as this may cause accidents.
- Do not allow children, persons with reduced psychomotor capacity, and animals to be near the equipment, due to the risk of serious or fatal accidents.
- Do not use the equipment barefoot, with high-heeled shoes, or worn-out soles. Ensure there are no stones stuck to your footwear.
- Do not wear loose clothing; avoid using jewelry, chains, loose hair, and other objects. Always wear clothing intended for physical exercise.
- Do not use the equipment if you are ill or under the influence of drugs, alcohol, or any substance that affects your psychomotor capacity.
- When adjusting any seat, knee pad, weight stack, backrest, or any other type of adjustment, make sure that the adjustment pin or lever is fully inserted into the adjustment hole to avoid injury.
- Incorrect or excessive exercises can cause serious injuries. If you feel any kind of pain, dizziness, feeling of fainting, or shortness of breath, stop exercising immediately and consult a specialized doctor.

EXPLANATION OF SYMBOLS

DANGER!

- Keep the floor around the equipment always dry to prevent slips and falls.
- Ensure the equipment is properly leveled on a flat surface, away from walls, to maintain balance and prevent accidents or injury to the user.
- DO NOT place the equipment on polished (smooth) floors, as this may cause instability.
- Never modify the equipment without the manufacturer's authorization. Unauthorized modifications or accessories may result in loss of warranty, as well as cause serious or fatal injury to the user.
- DO NOT use or allow the use of any equipment that is damaged and/or has worn or broken parts.
- Immediately replace any damaged or worn steel cable — risk of serious or fatal injury to the user. It is the full responsibility of the instructor to check the condition of the steel cable.
- Use only replacement parts manufactured and supplied by MOVEMENT.
- Do not allow any unauthorized person to perform maintenance on the equipment. MOVEMENT has authorized service centers throughout the country. To locate the nearest one, visit www.movement.com.br or contact us at 0800 772 40 80.
- Preventive maintenance is essential to ensure a long equipment life and avoid serious accidents to the user. If you have any questions about maintenance, see the maintenance chapter in this manual.
- The equipment comes with a weight stack. Do not use any other type of weight to increase the maximum load — risk of serious or fatal injury.
- Do not use any selector pin other than the one provided with the equipment to lock the weight stack.
- Do not allow the user to drop the weight stack in free fall — risk of damage to the equipment structure.
- Do not exceed the equipment's maximum capacity.
- Fully insert the selector pin into the weights. Partial insertion may cause the weights to fall, resulting in equipment damage and serious or fatal injury to the user.
- Never remove the selector pin when the weight stack is in an elevated position.
- Never attempt to release parts or weights that are stuck.
- UNDERSTANDING each warning label is important. If in doubt, contact our customer service at 0800 772 40 80.
- If any warning labels are damaged, contact MOVEMENT immediately to request replacement. Warning labels are affixed to the equipment and must be checked before using the product.
- Triangular-shaped labels represent risk to the user.



DANGER!
DO NOT PLACE HANDS BETWEEN THE WEIGHTS.
RISK OF CRUSHING.



DANGER!
DO NOT PLACE HANDS BETWEEN THE PULLEYS.
RISK OF CRUSHING.



DANGER!
DO NOT PLACE HANDS BETWEEN MOVING PARTS.
RISK OF CRUSHING.



DANGER!
EQUIPMENT NOT INTENDED FOR CHILDREN. KEEP
CHILDREN AWAY FROM THE EQUIPMENT.
RISK OF ACCIDENTS.

SAFETY INFORMATION

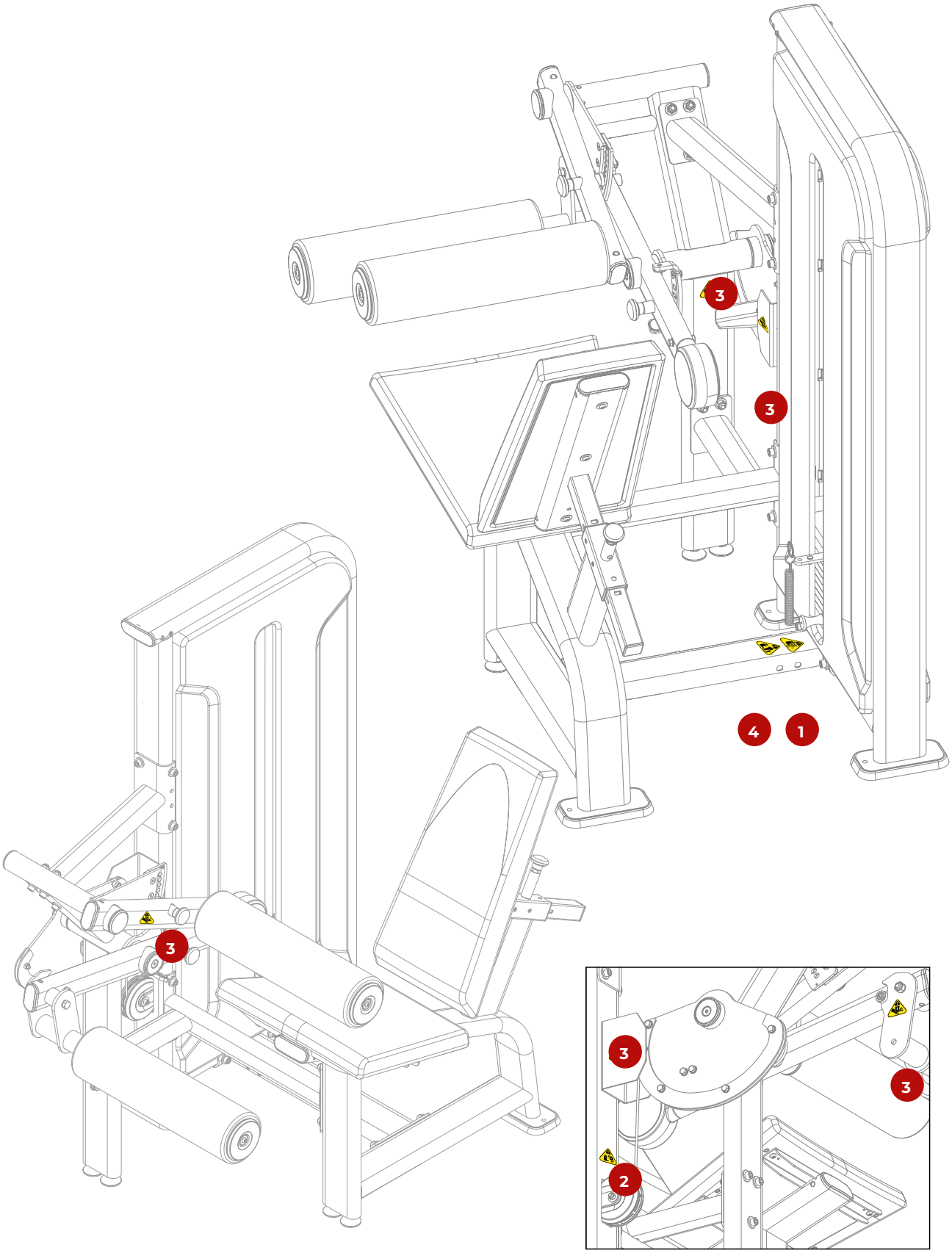



UNDERSTANDING THE EQUIPMENT

OBJECTIVE

The Seated Leg Curl is designed for training the posterior thigh muscles by pushing the support with the legs, flexing the knees.

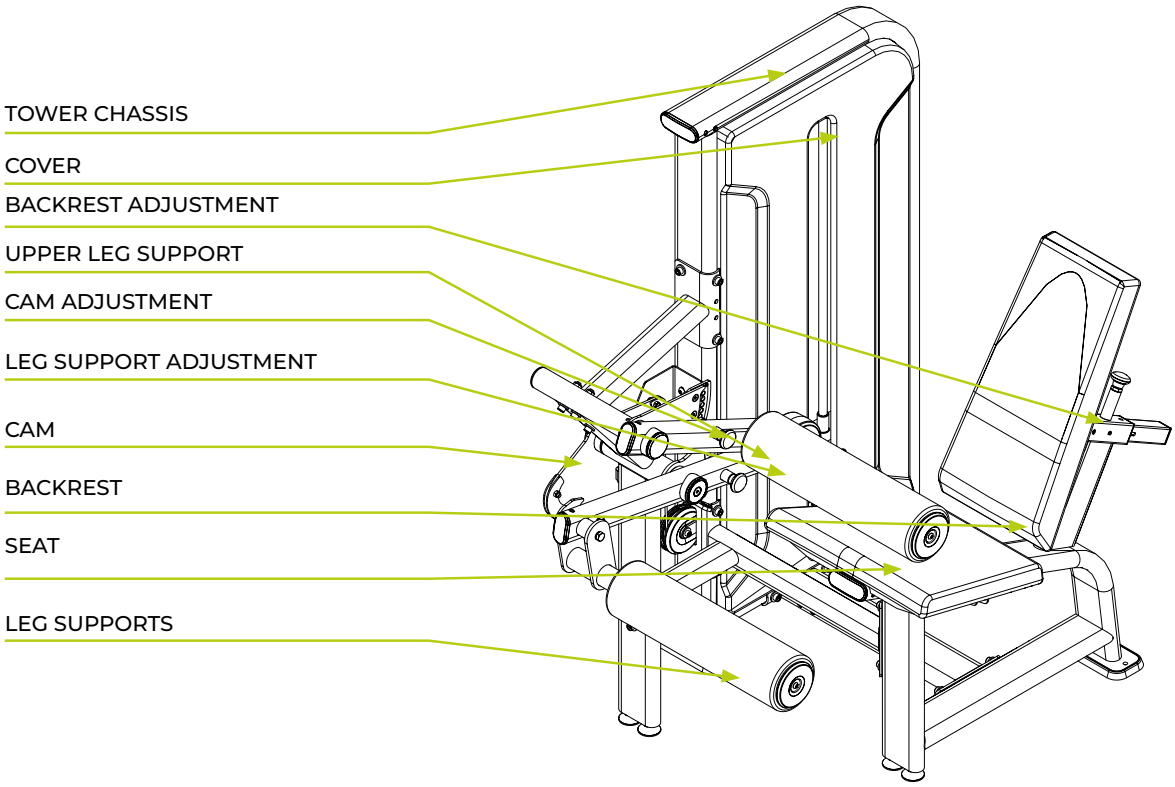

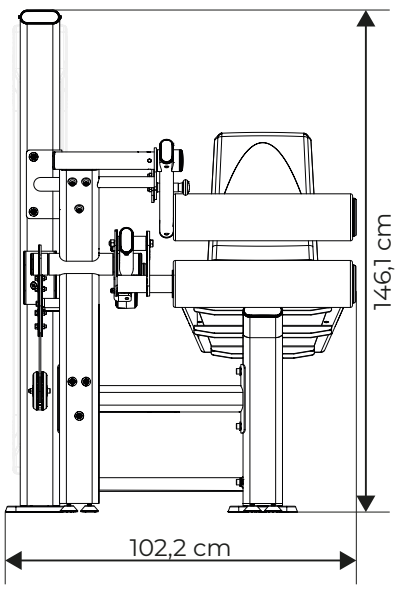

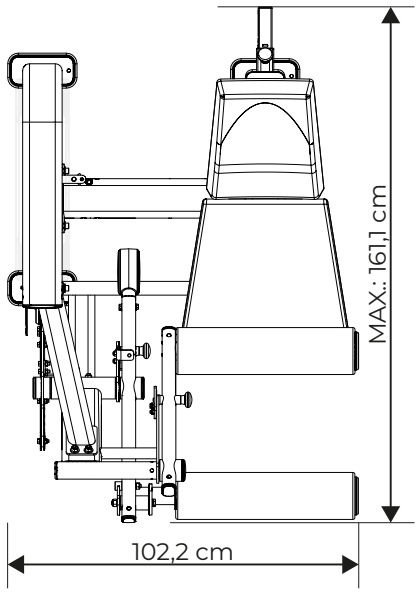

Equipment Specifications

Model	Single Station Selectorized SEATED LEG CURL
Segment	Strength Training
Category	Single Station Selectorized
Line	AXIS PRO
Maximum user weight	136 kg
Length	161,1 cm
Width	102,2 cm
Height	146,1 cm
Footprint	1,65 cm
Weight stack	1 top plate and 9 weight plates - Light version 1 top plate and 13 weight plates - Heavy version
Maximum load	66,2 kg - Light version 93,4 kg - Heavy version
Equipment weight	185,8 kg - Light version 213,0 kg - Heavy version
Repetition counter	Yes - smart repetition counter with timer
Structure	Steel
Paint	Surface treatment with 9 baths + electrostatic powder coating
Weld	Robotic MIG/MAG
Upholstery material	Controlled high-density polyurethane foam
Upholstery covering	Waterproof synthetic leather (Courvin)
Steel cable	Ø 4.76 mm coated, with steel core Ø 3.175 mm
Tower base shock absorber	Yes
Enclosed pulleys	Yes
Weight selector pins (pin holder)	Carbon steel with anodized aluminum handle
Weight guide rods	Hard anodized aluminum – low coefficient of friction and high wear resistance
Instruction label (placard)	Located on the tower, with usage instructions and target muscles indicated
Tower/Chassis color options	Black
Warranty	**Up to 3 years – Consult the equipment Instruction Manual.**

ASSEMBLY OF THE EQUIPMENT

ASSEMBLY OF THE EQUIPMENT

⚠ CAUTION!

Before starting the assembly of your equipment, it is necessary to pay attention to the following precautions:

- Ensure the packaging is not damaged and that the equipment's parts and components are not faulty.
- It is recommended that the equipment be unpacked at the location where it will be assembled.
- The assembly area must be clean.
- The floor must be flat, leveled, and solid to prevent equipment instability.
- It is recommended that the equipment be assembled away from moisture and protected from sunlight to avoid damage to electronic parts and the equipment's casing.

ICONS

The purpose of the icons is to instruct on good practices that must be followed during the assembly process.



It is recommended that this assembly be performed by two people



Do not fully tighten the screws.



Fully tighten the screws.

TOOLS

Use the following tools to assemble the equipment. The purpose of the torque table is to guide how much tightening a specific screw can withstand. The table must be followed rigorously.

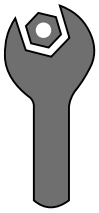

Fixed wrench

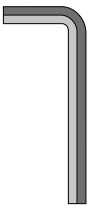

Hex wrench



Medium torque thread locker



Phillips screwdriver

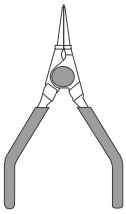

Snap ring pliers

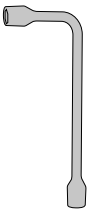

Lug wrench

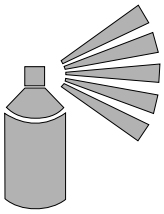

Spray grease



Scissors

Torque Specification:

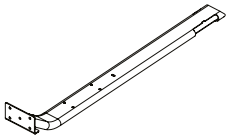

Fastening elements in metal structures

Diameter [mm]	Torque [N.m]
M6	9 to 12
M8	22 to 29
M10	45 to 48

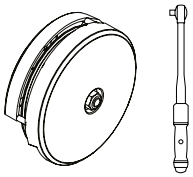

Pulleys with or without covers

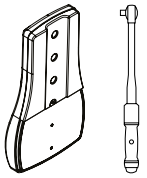

Upholstery with or without covers

Torque [N.m]

8 to 10

ASSEMBLY OF THE EQUIPMENT

LIST OF COMPONENTS

A

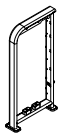

TOWER CHASSIS

B



CONNECTING BAR

C

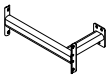

UPPER CONNECTION

D

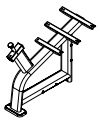

CHASSIS

E



BEARING CONNECTION

F



CAM BEARING

G



CAM PROTECTOR

H



SELECTOR

I



LOAD ARM

J



CAM

K



CAM STOP

L



COUNTERWEIGHT

M

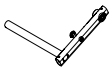

UPPER SUPPORT CROSSBAR

N



WEIGHT STACK

O

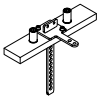

TOP PLATE

P



GUIDE ROD

Q



STEEL CABLE

R



CABLE GUIDE SUPPORT

S



STOP SUPPORTS

T

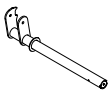

LOWER SUPPORT CROSSBAR

U

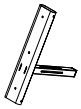

ADJUSTABLE BACKREST SUPPORT

V

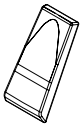

PADDED BACKREST

W



PADDED SEAT

X



PADDED ROLLER

Y

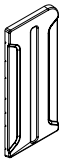

FRONT COVER

Z



REAR COVER

ASSEMBLY OF THE EQUIPMENT

Step 01

A	NAME	Tower Chassis
B	NAME	Connecting bar
C	NAME	Upper connection
1	NAME	Qty. 4x
2	NAME	Qty. Flat washer - 10,3x3,0 4x

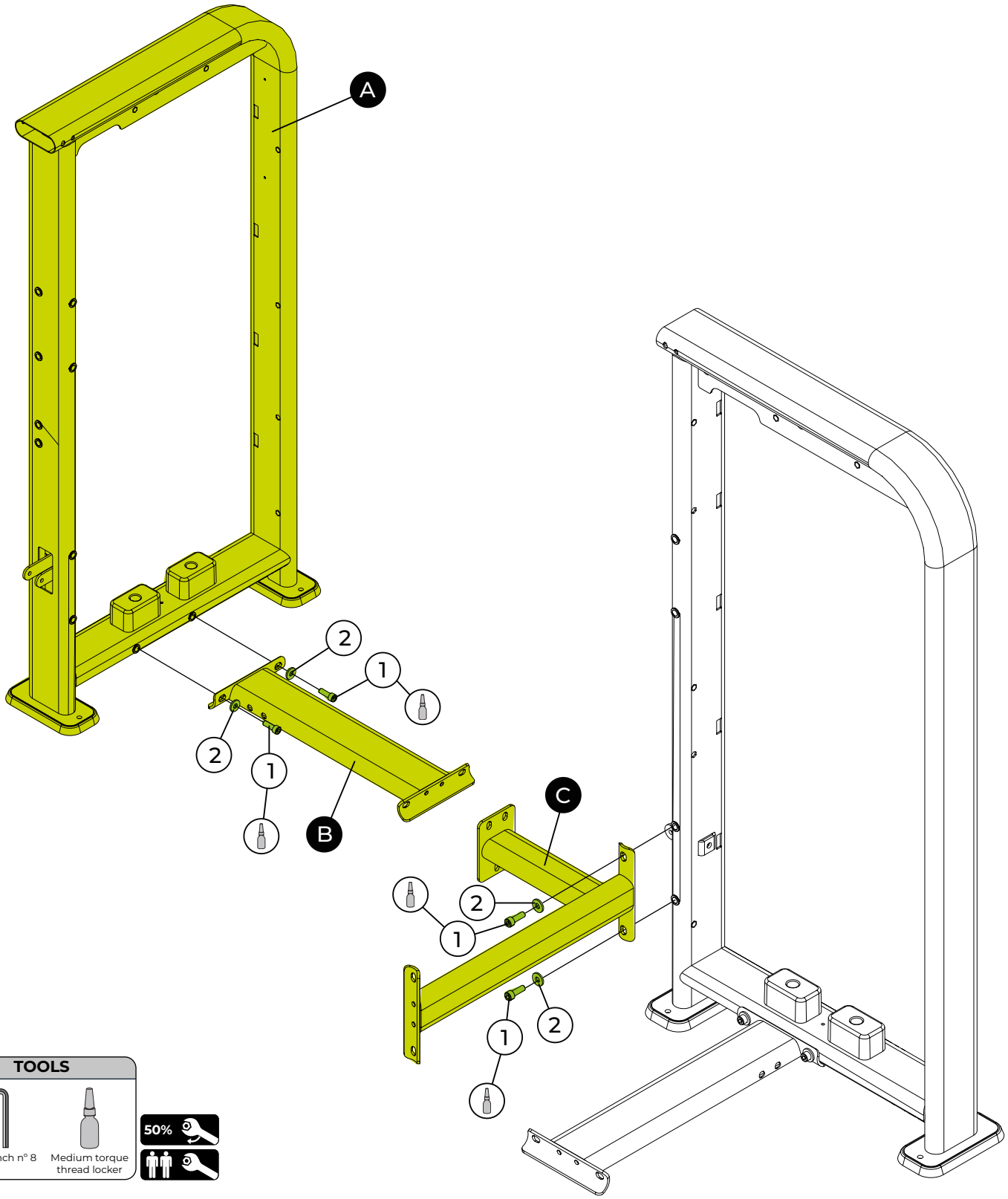

TOOLS

Hex wrench n° 8

Medium torque thread locker

50%

ASSEMBLY OF THE EQUIPMENT

Step 02

	NAME	Qty.
D	Chassis	
1	Hex socket head cap screw - M10x30	4x
2	Flat washer - 10,3x3,0	4x
3	Adjustable foot - M10x28	2x
4	Hex nut - M10	2x

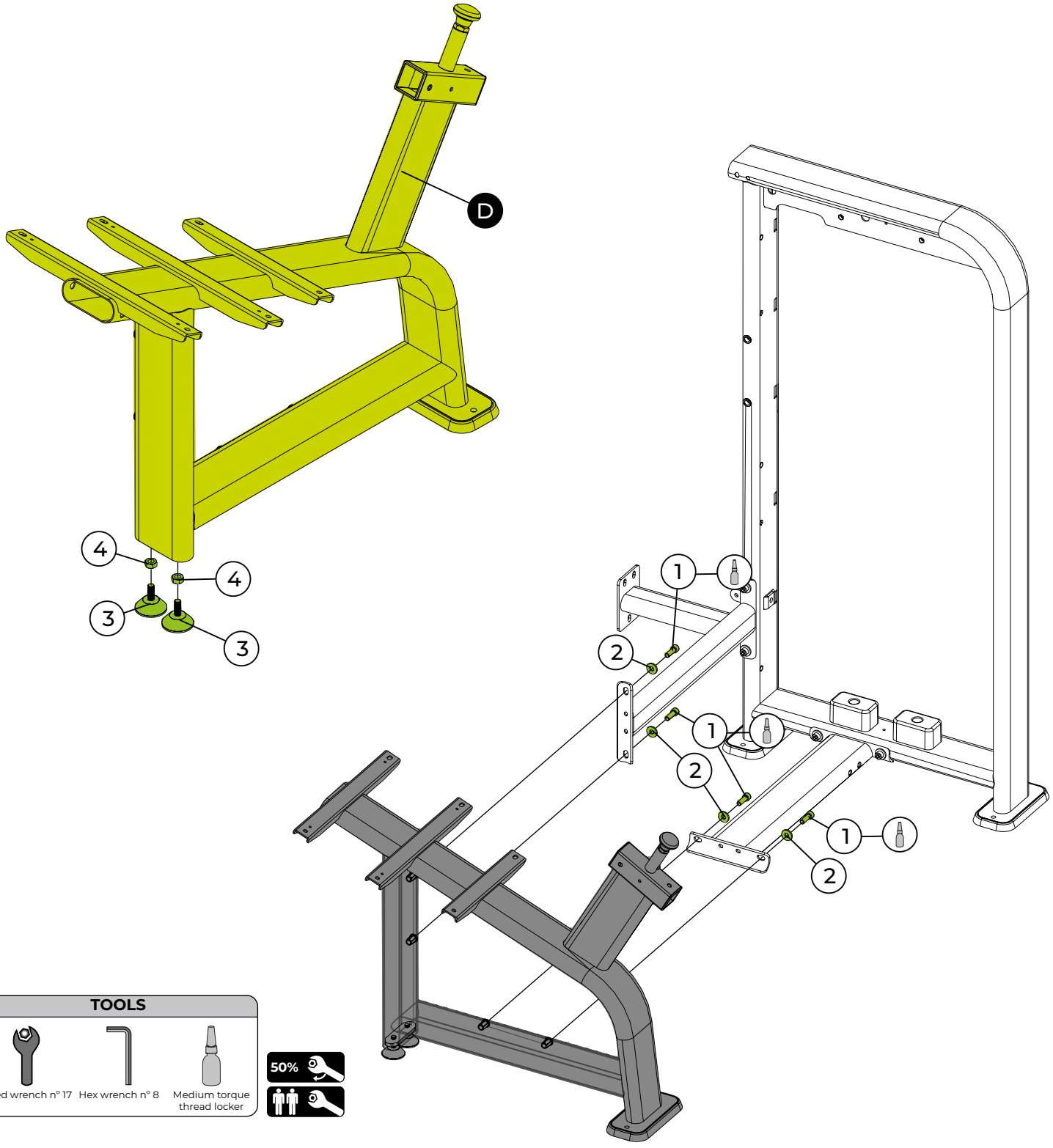

TOOLS

Fixed wrench n° 17 | Hex wrench n° 8 | Medium torque thread locker

50%

Step 03

	NAME	Qty.
E	Bearing connection	
F	Cam bearing	
1	Hex socket head cap screw - M10x30	4x
2	Flat washer - 10,3x3,0	10x
3	Adjustable foot - M10x28	1x
4	Hex nut - M10	2x
5	Hex socket head cap screw. - M10x65	3x
6	Spacer	3x
7	Nylon insert hex nut - M10	3x

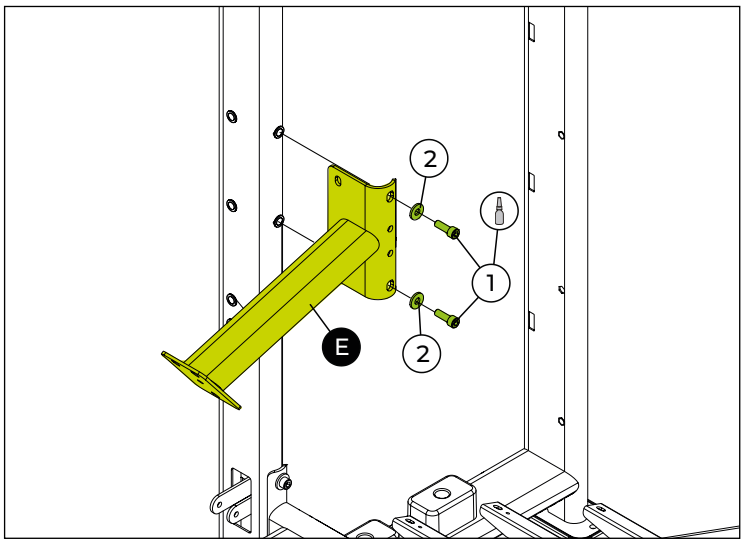

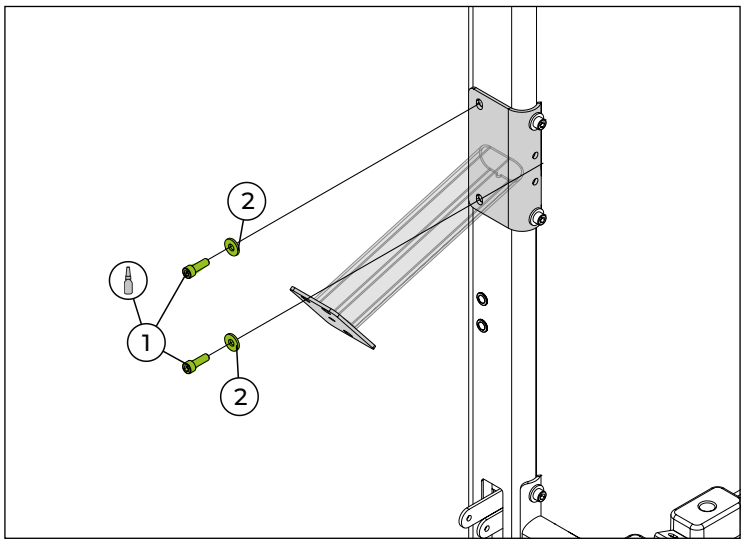

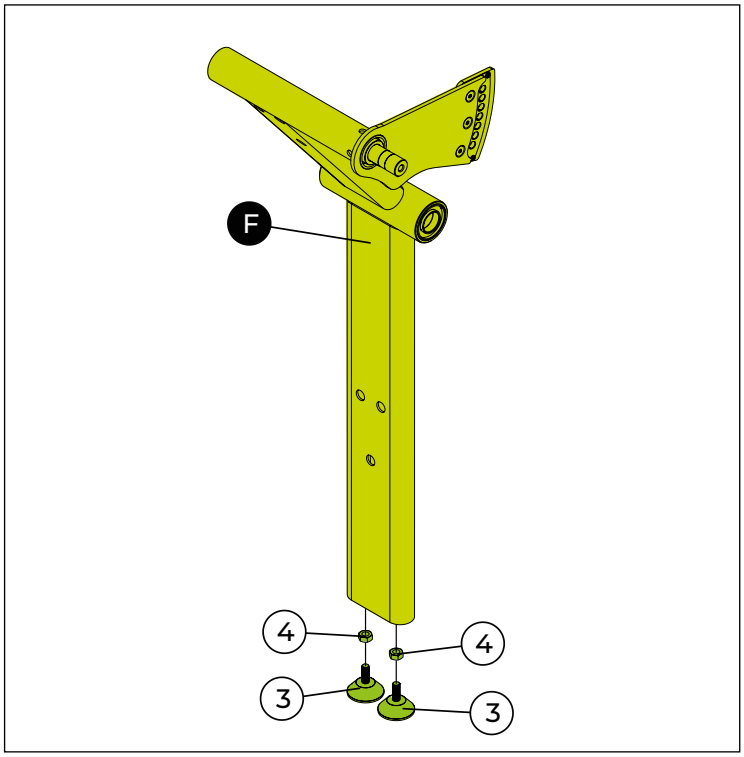

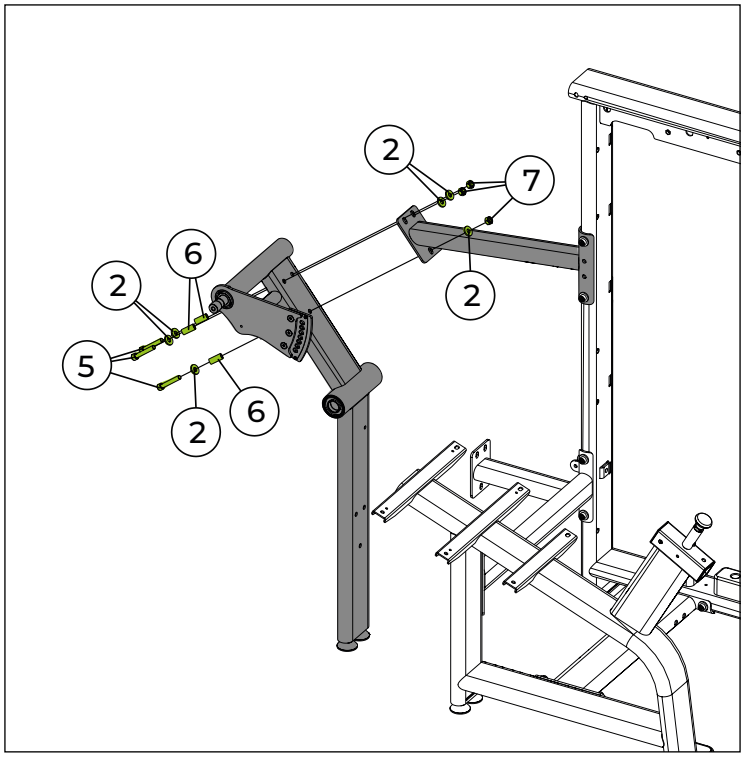

TOOLS

Fixed wrench n° 17 | Hex wrench n° 8 | Medium torque thread locker

Step 04

	NAME	Qty.
G	Cam protector	
H	Selector	
I	Load arm	
J	Cam	
K	Cam stop	
L	Counterweight	
2	Flat washer - 10,3x3,0	6x
5	Hex socket head cap screw. - M10x65	3x
6	Spacer	3x
7	Nylon insert hex nut - M10	3x
8	Button head hex socket screw - M10x25	2x
9	Thrust washer	3x
10	Retaining ring- Ø30	1x
11	Rectangular key	1x
12	Finishing	2x
13	Flat head hex socket screw - M10x25	2x
14	Flanged hex head screw - M8x25	2x
15	Nylon insert hex nut - M8	2x
16	Flanged hex head screw- M8x17,5	3x

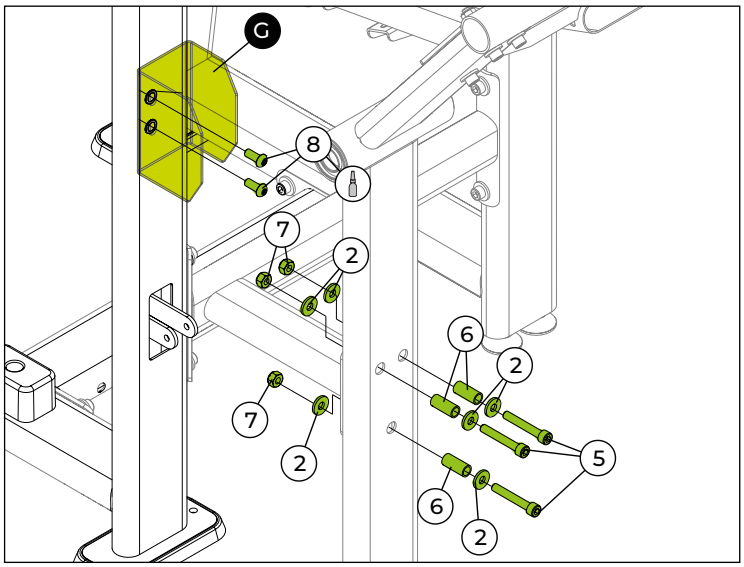

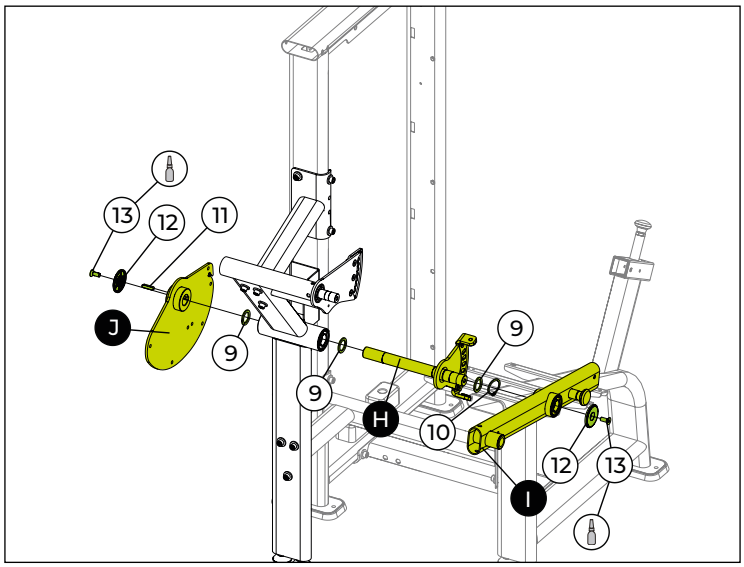

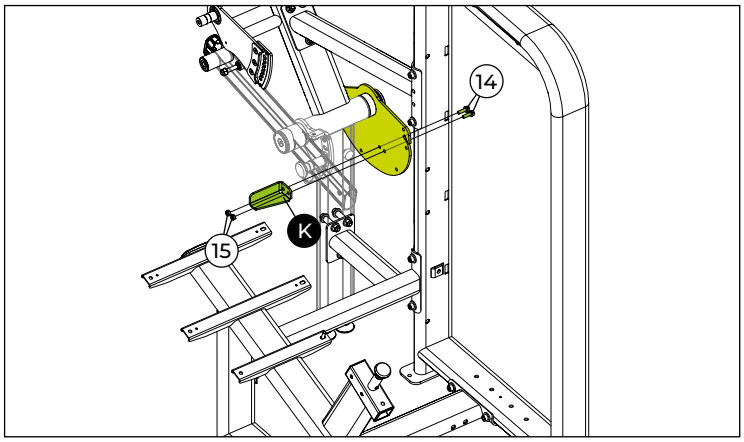

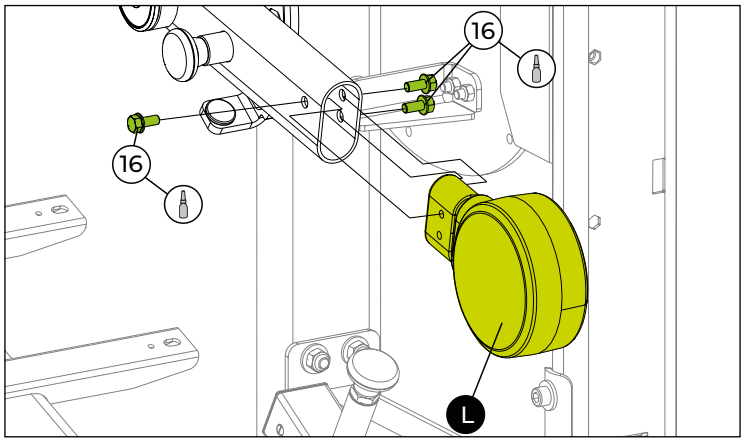

TOOLS


Snap ring pliers


Fixed wrench nº 13 and 17


Hex wrench nº 6 and 8


Medium torque thread locker



ASSEMBLY OF THE EQUIPMENT

Step 05

	NAME	Qty.
M	Upper support crossbar	
17	Flat washer - 10,5x2,5	1x
18	Hex socket head cap screw. - M10x25	1x
19	Plug	1x
20	Plug – Ø50,8	1x

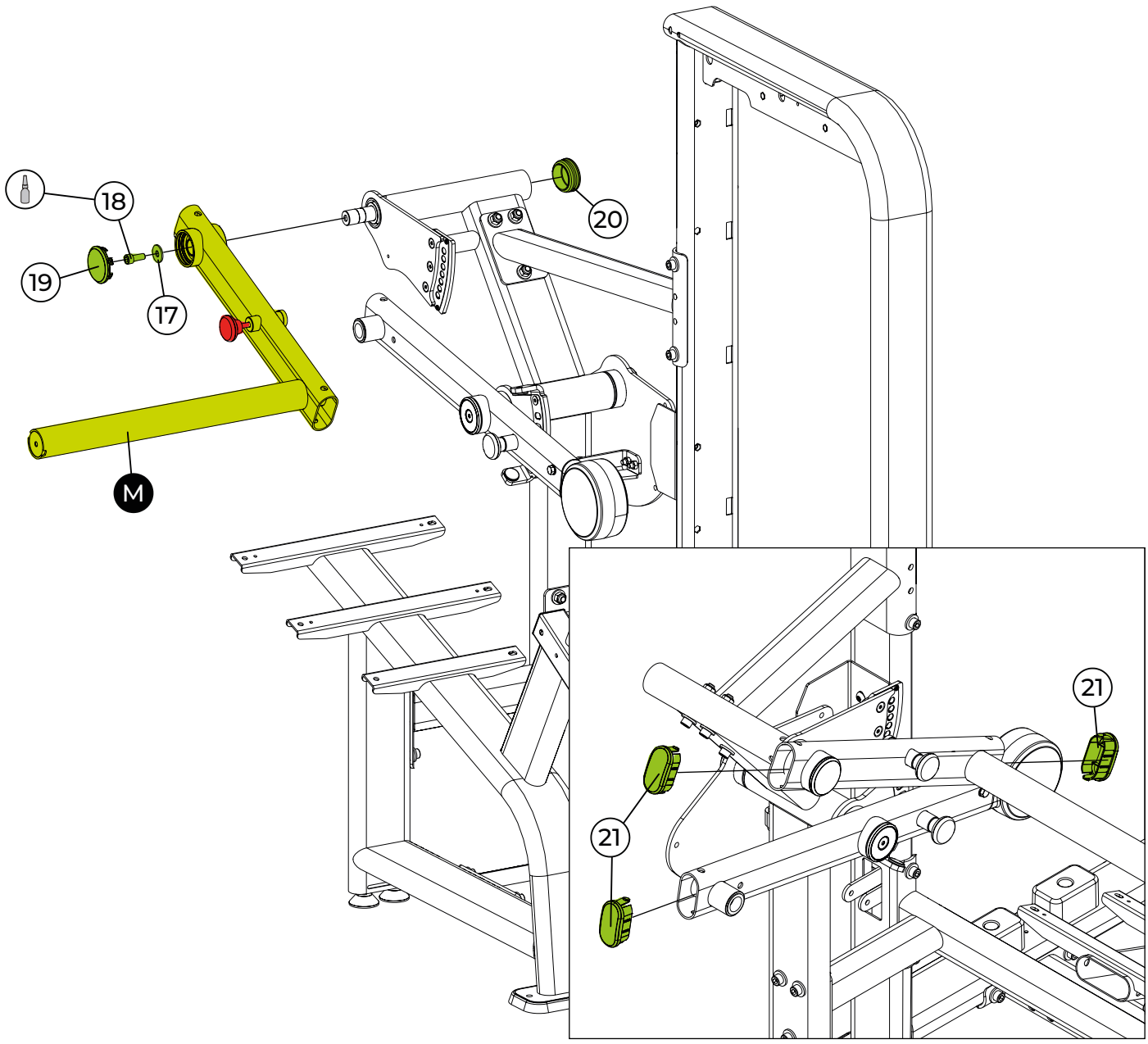

TOOLS

Hex wrench n° 8

Medium torque thread locker

Step 06 Equipment leveling

⚠ ATTENTION!

After all the screws that make up the previously identified assemblies are positioned and fitted, level the equipment on the floor to prevent any instability.

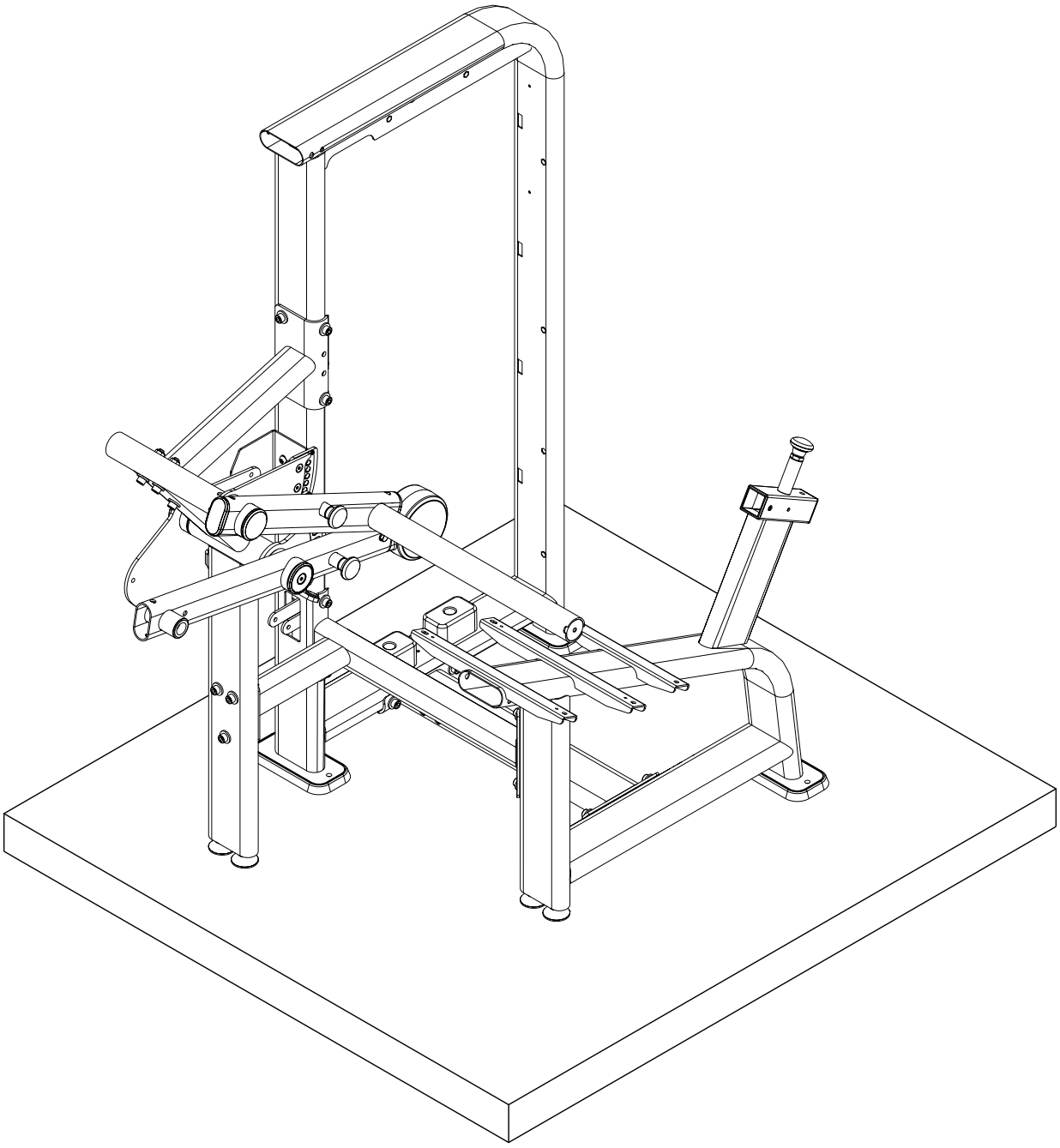

Step 07

	NAME	Qty.
N	Weight stack	
O	Top plate	
P	Guide rod	

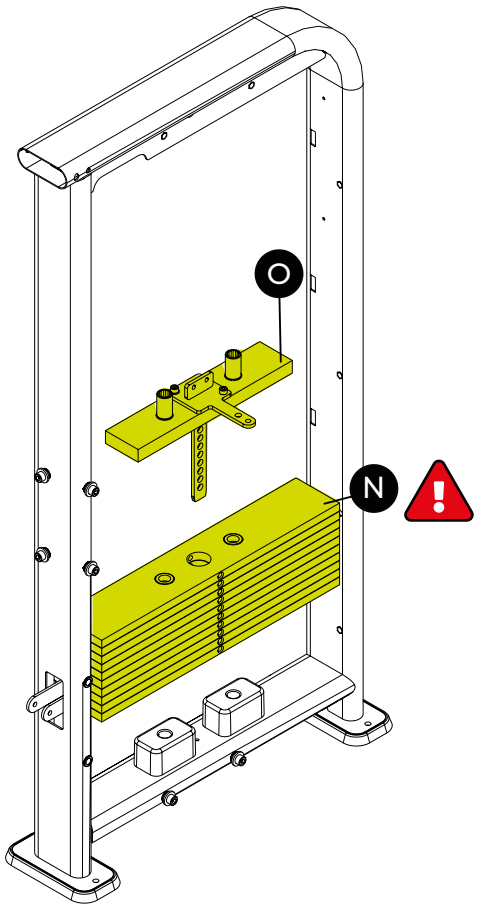

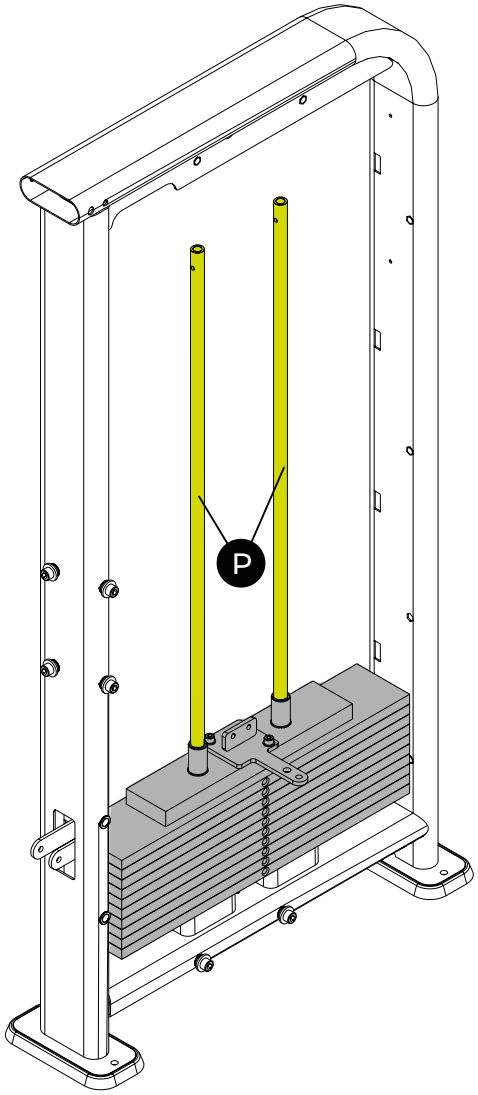

⚠ DANGER!

IF IT IS NECESSARY TO MOVE OR TRANSPORT THE EQUIPMENT, DO NOT DO SO WITH THE WEIGHT STACK ASSEMBLED. RISK OF ACCIDENT OR DAMAGE TO THE EQUIPMENT.

ASSEMBLY OF THE EQUIPMENT

Step 08

	NAME	Qty.
Q	Steel cable	
R	Cable guide support	
2	Flat washer - 10,3x3,0	2x
7	Nylon insert hex nut - M10	1x
22	Hex socket head cap screw - M6x25	4x
23	Flat washer - Ø6,6x1,6	8x
24	Adjuster base	1x
25	Cable base	2x
26	Nylon insert hex nut - M6	4x
27	Hex socket head cap screw - M10x60	1x
28	Pulley bushing - Ø19,05	2x
29	Pulley with fixed bearing	1x
30	Hex socket head cap screw. - M5x50	1x
31	Nylon insert hex nut - M5	1x
32	Hex socket head cap screw. - M8x25	4x
33	Flat washer - 08,4x2,0	4x
34	Hex head screw - M6x40	2x
35	Weight rod lock - Ø19	4x

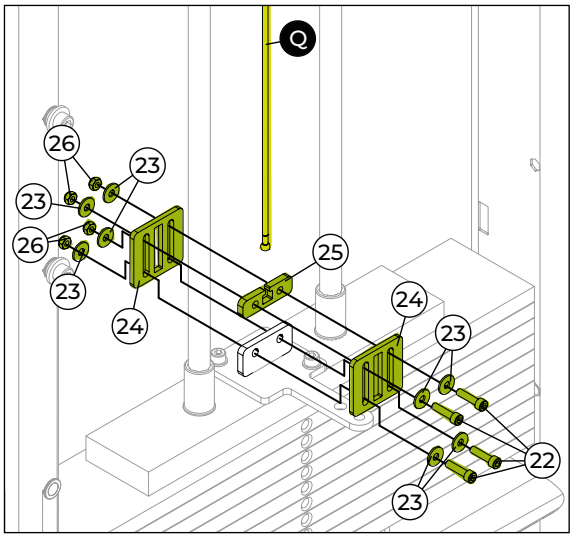

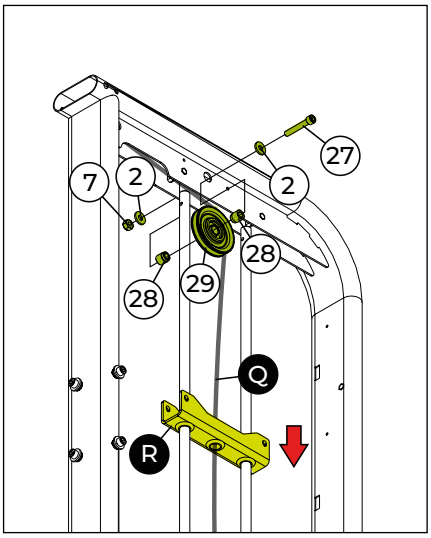

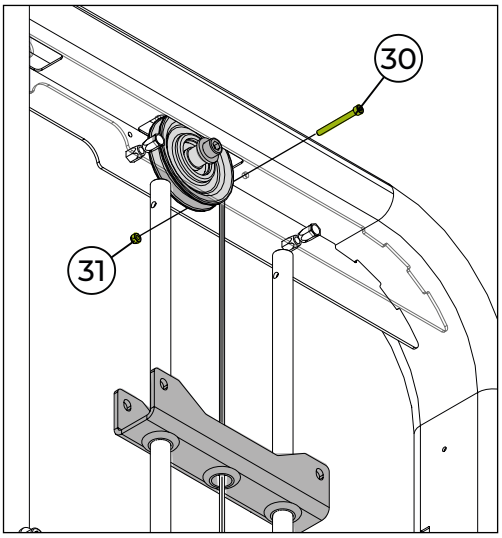

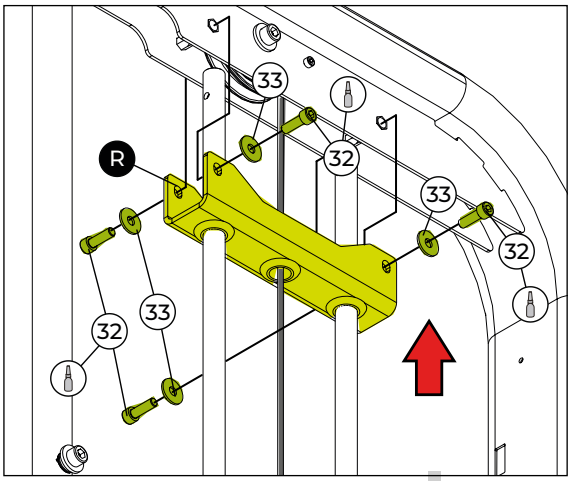

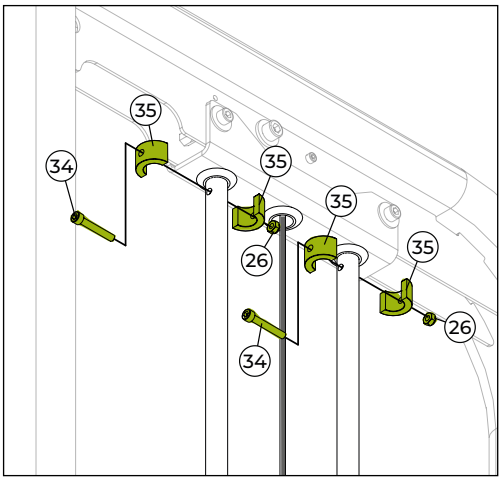

TOOLS

Fixed wrench n° 8, 10 and 17 | Hex wrench n° 4, 5 and 6 | Medium torque thread locker

100%

ASSEMBLY OF THE EQUIPMENT

Step 09

Q	NAME	Qty.
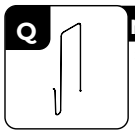	Steel cable	

2	NAME	Qty.
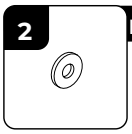	Flat washer - 10,3x3,0	2x

7	NAME	Qty.
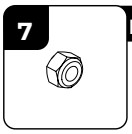	Nylon insert hex nut - M10	1x

27	NAME	Qty.
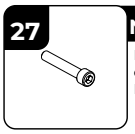	Hex socket head cap screw - M10x60	1x

28	NAME	Qty.
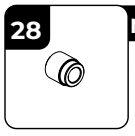	Pulley bushing - Ø19,05	2x

29	NAME	Qty.
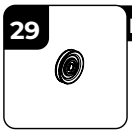	Pulley with fixed bearing	1x

36	NAME	Qty.
	Shaft retaining ring - Ø08	2x

37	NAME	Qty.
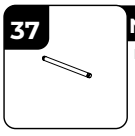	Limiter shaft	1x

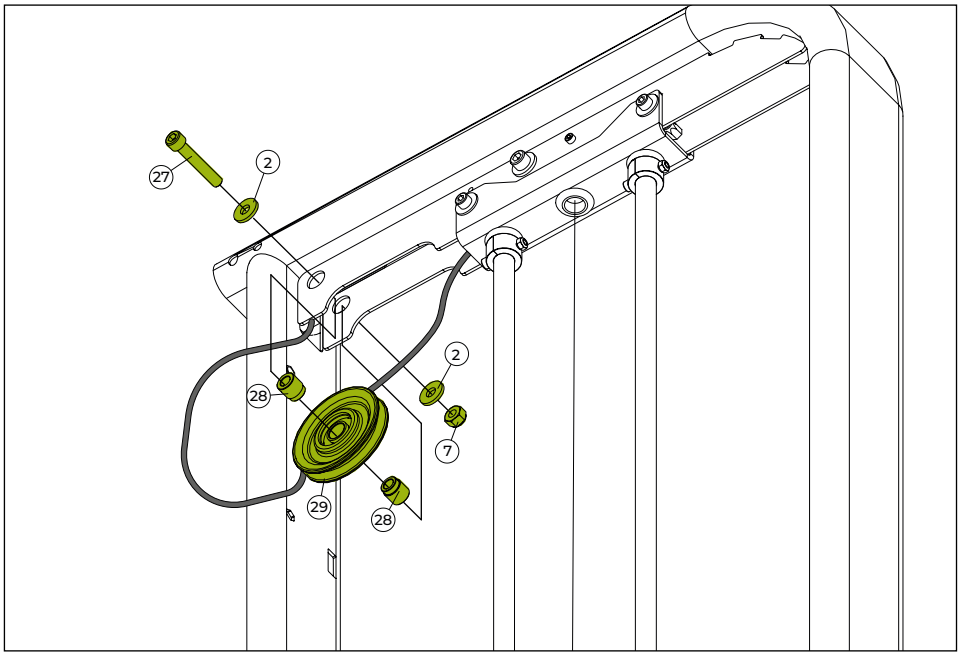

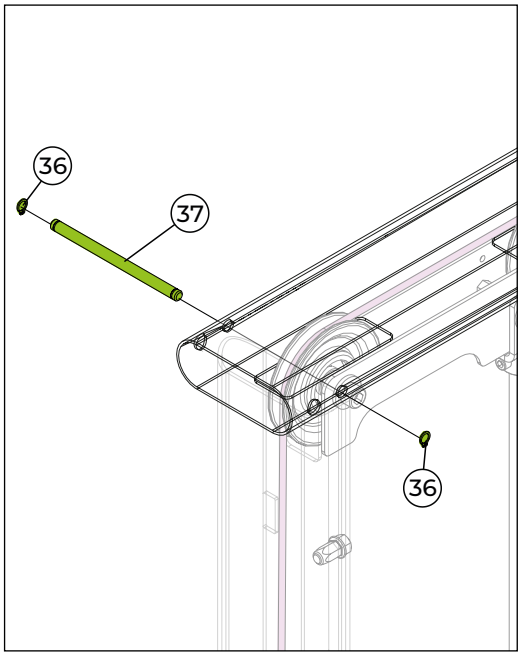

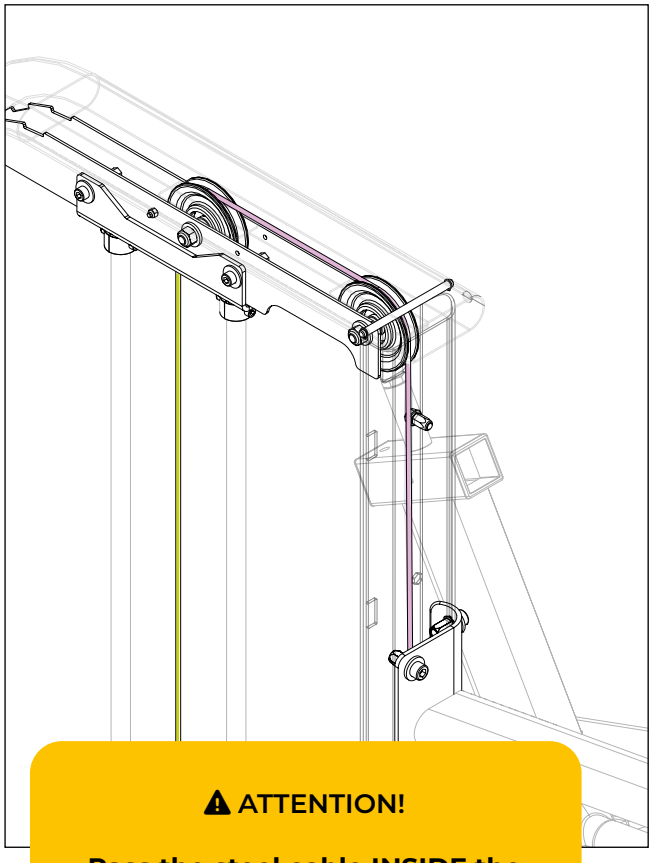

TOOLS


Snap ring pliers


Fixed wrench nº 17


Hex wrench nº 8



⚠ ATTENTION!

Pass the steel cable INSIDE the tower chassis.

Step 10

	NAME	Qty.
Q	Steel cable	
S	Stop supports	
T	Lower support crossbar	
5	Hex socket head cap screw. - M10x65	1x
7	Nylon insert hex nut - M10	1x
14	Flanged hex head screw - M8x25	5x
15	Nylon insert hex nut - M8	5x
29	Pulley with fixed bearing	1x
33	Flat washer - 08,4x2,0	2x
38	Spacer bushing	2x
39	Chamfered pulley cover	2x
40	Steel cable lock pin	3x
41	Hex socket head cap screw - M8x55	1x
42	Roller support stop	1x
43	Flat washer - 10,5x1,6	1x
44	Hex head screw - M12x120	1x
45	Flat washer - 13x1,9	2x
46	Pivot shaft	1x
47	Nylon insert hex nut - M12	1x

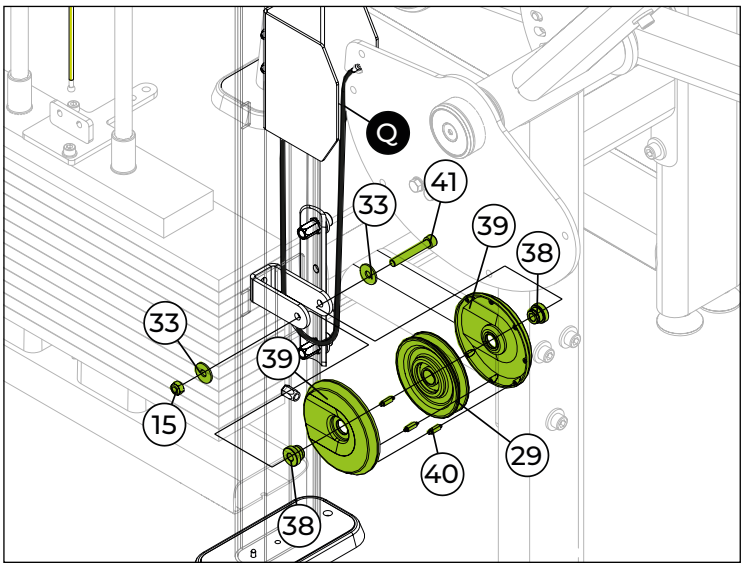

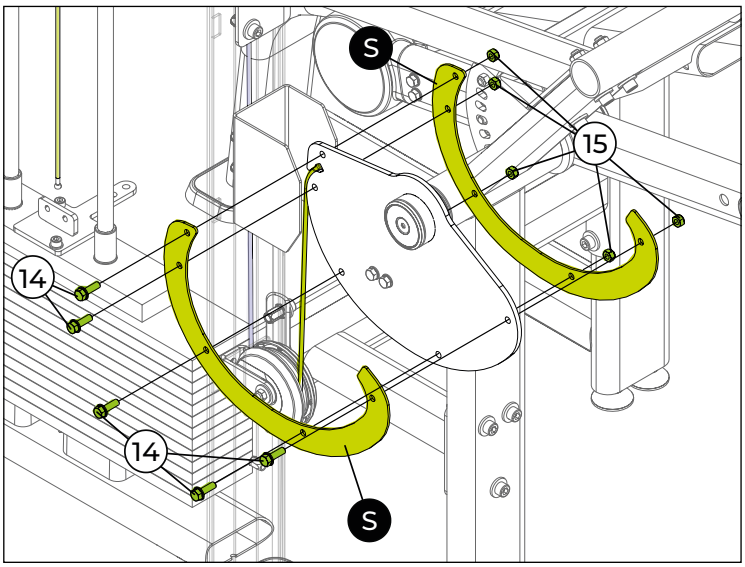

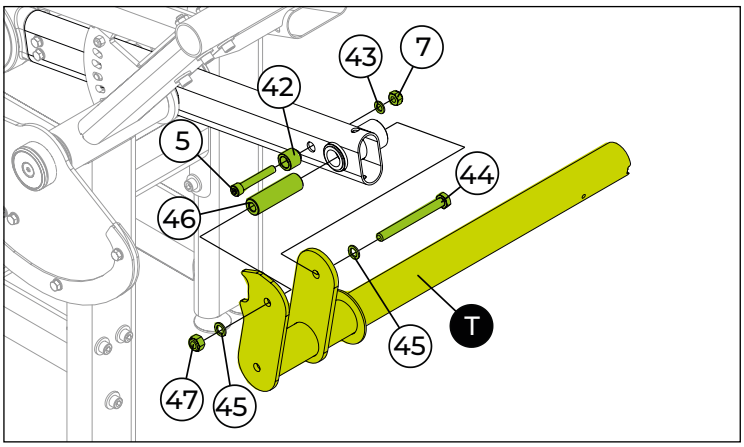

TOOLS


Fixed wrench n° 13, 17 and 19


Hex wrench n°6, 8 and 10


Medium torque thread locker



ASSEMBLY OF THE EQUIPMENT

Step 11

	NAME	Qty.
U	Adjustable backrest support	
V	Padded backrest	
33	Flat washer - 08,4x2,0	3x
48	Guide pin	1x
49	Shaft retaining ring - Ø05,0-Ø07,0	2x
50	Button head hex socket screw - M8x70	3x

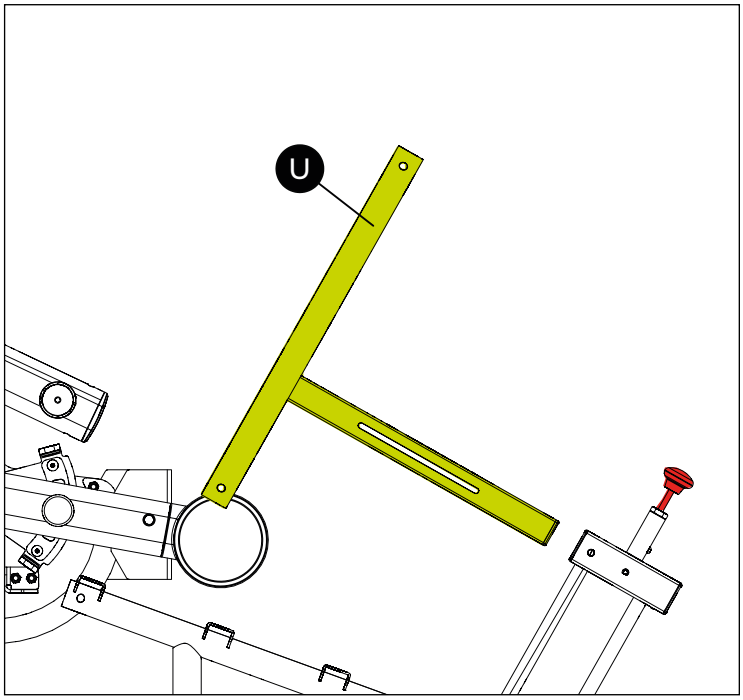

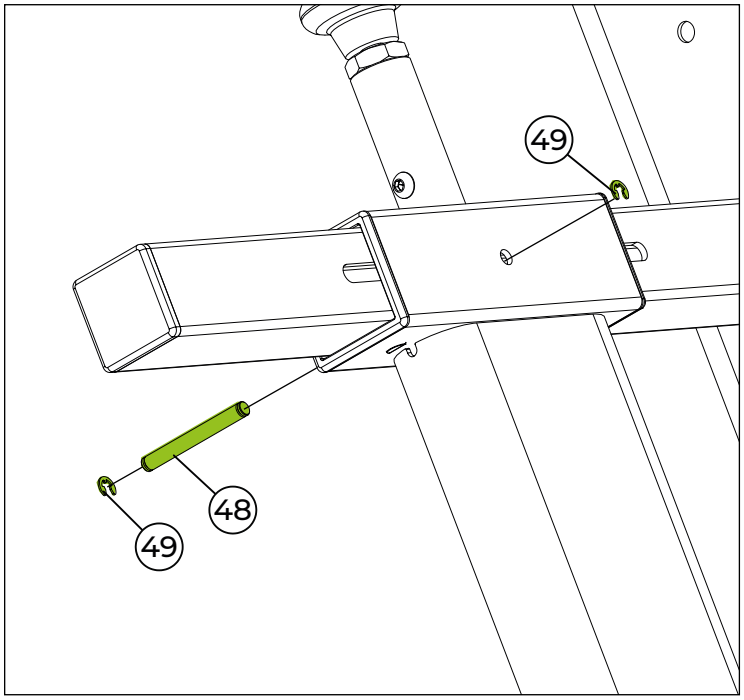

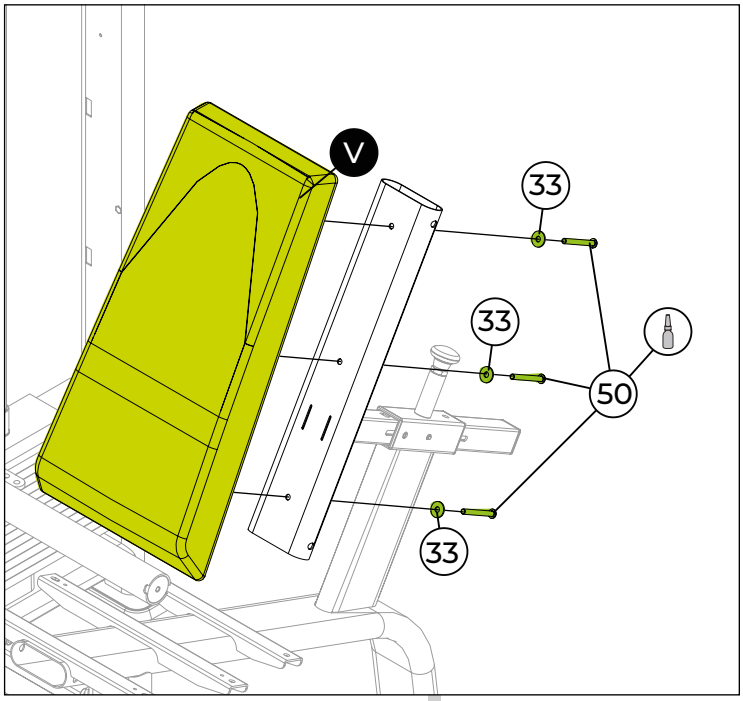

TOOLS


Snap ring pliers


Hex wrench n° 5


Medium torque thread locker



Step 12

	NAME	Qty.
W	Padded seat	
X	Padded roller	
51	Finishing - 115x40	4x
52	Button head hex socket screw. - M8x25	6x
53	Finishing	2x
54	Flat washer - 10,5x2,5	2x
55	Button head hex socket screw - M8x20	2x

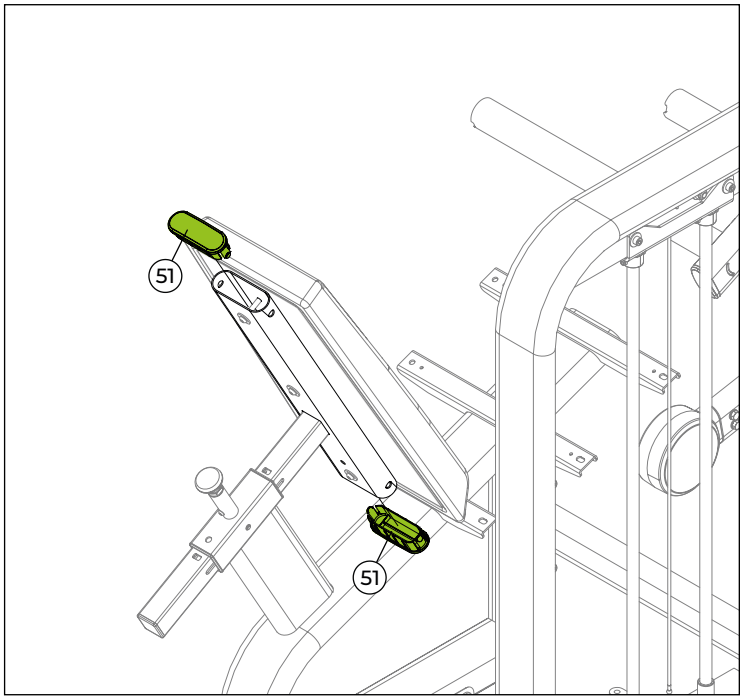

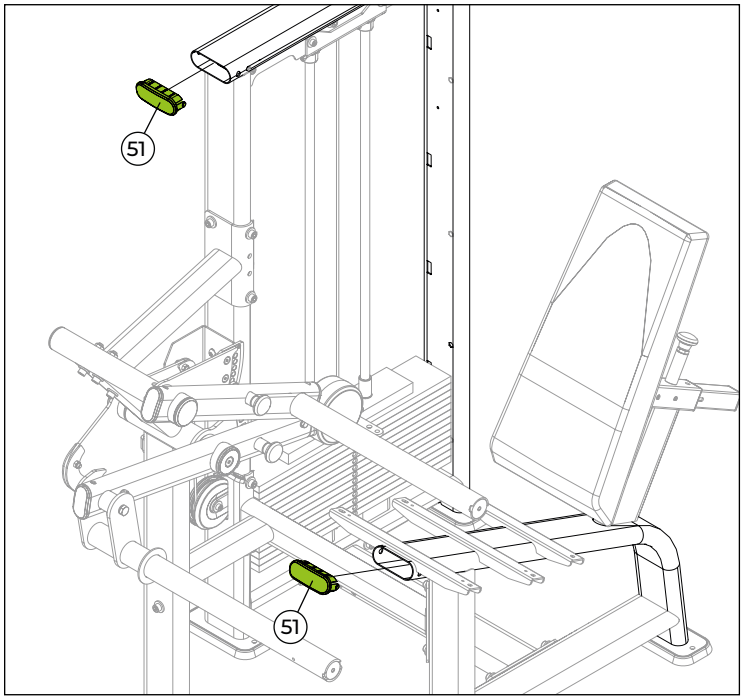

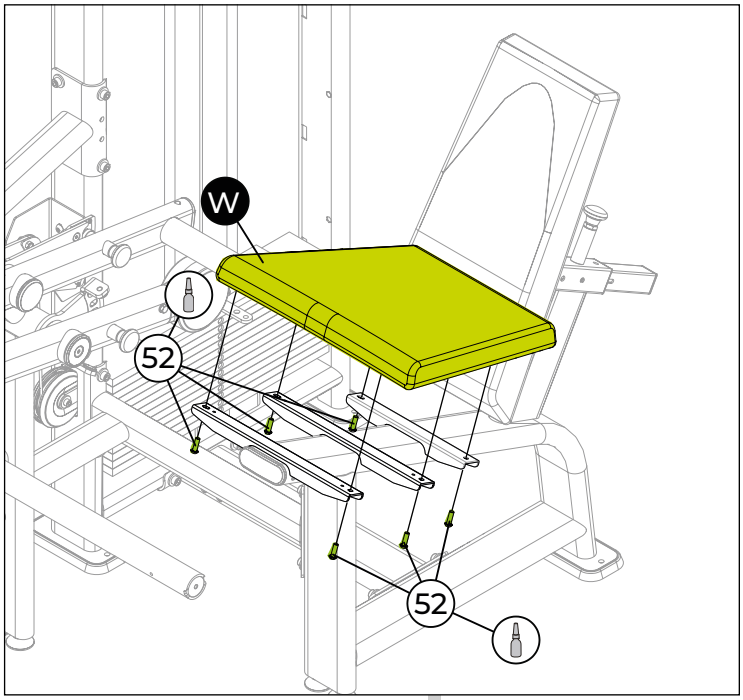

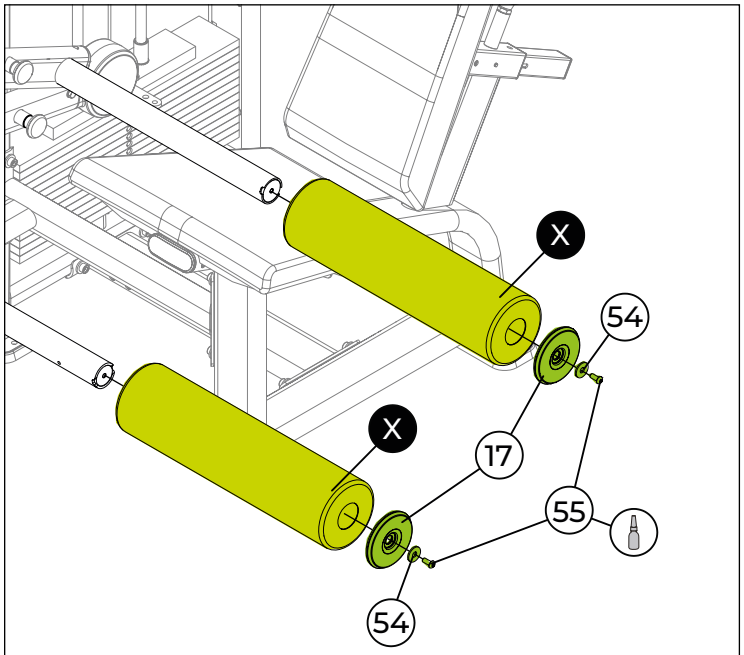

TOOLS

Hex wrench n° 5

Medium torque thread locker

100%

Step 13

	NAME	Qty.
57	Weight selector pin	1x

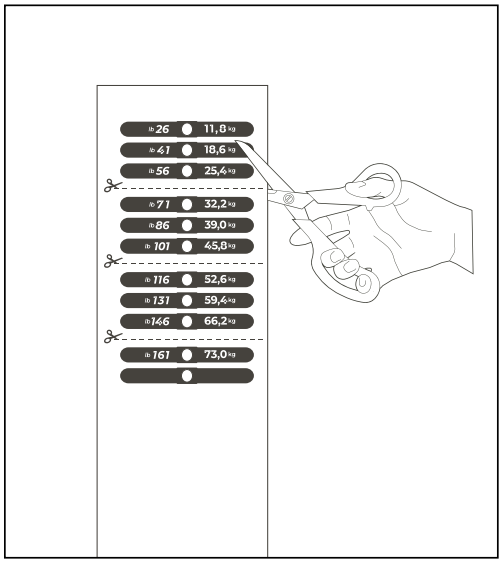

Cut out the sticker following the indicated dotted line, as shown in the image.

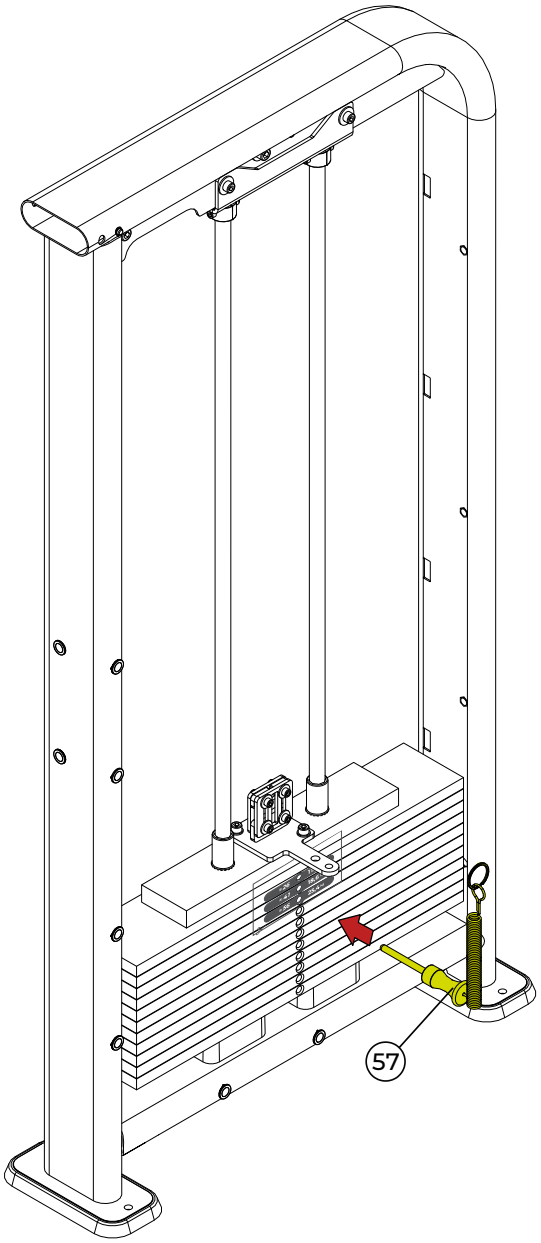

Position the cut sticker on the tower as shown in the image. Use the selector pin as a guide for the indicated hole, without worrying about any excess sticker. Repeat the process as needed, remembering that the sticker should not be applied to the top plate.

TOOLS



Scissors

NOTE: Some parts have been hidden to make visualization easier.

Step 14

Y	NAME	Front cover
Z	NAME	Rear cover
56	NAME	Hex head screw - M8x20 — Qty. 6x

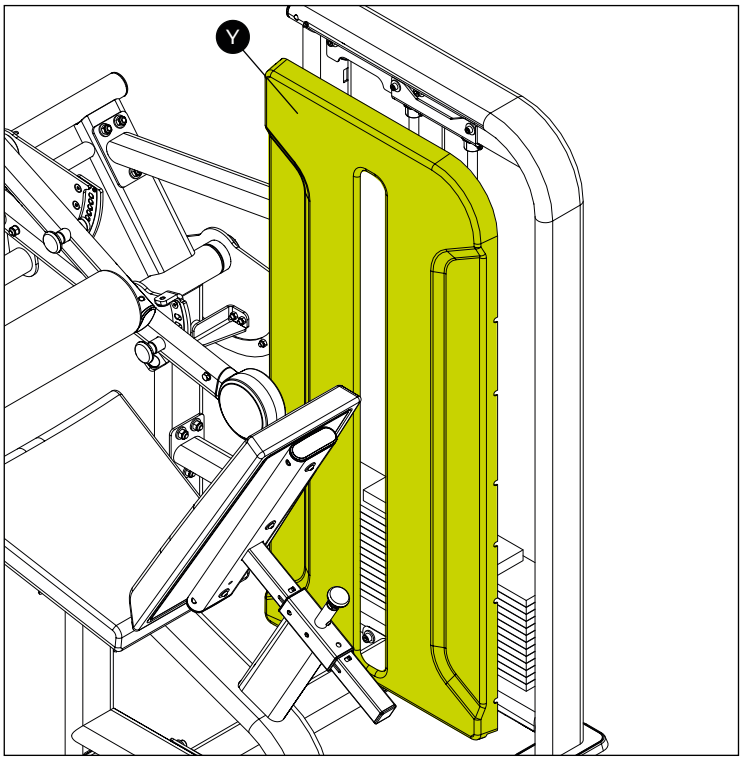

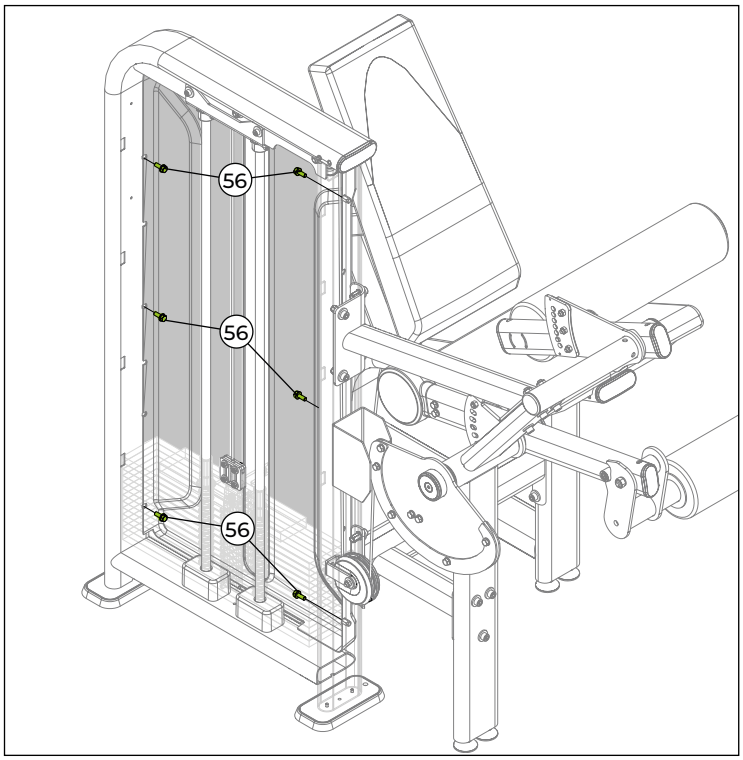

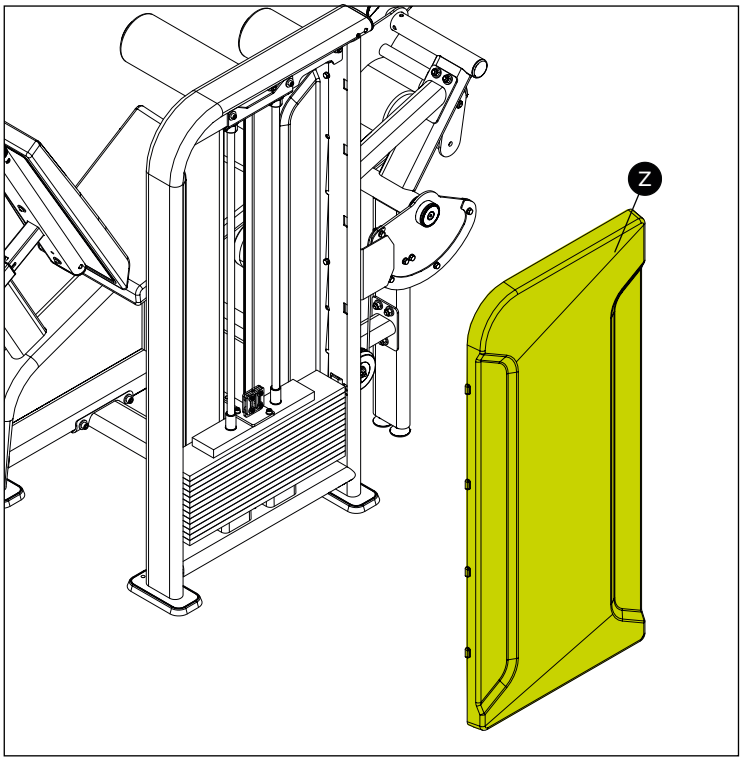

TOOLS

Fixed wrench n° 13

100%

Step 15

	NAME	Qty.
57	Weight selector pin	1x
58	Lever pin	1x

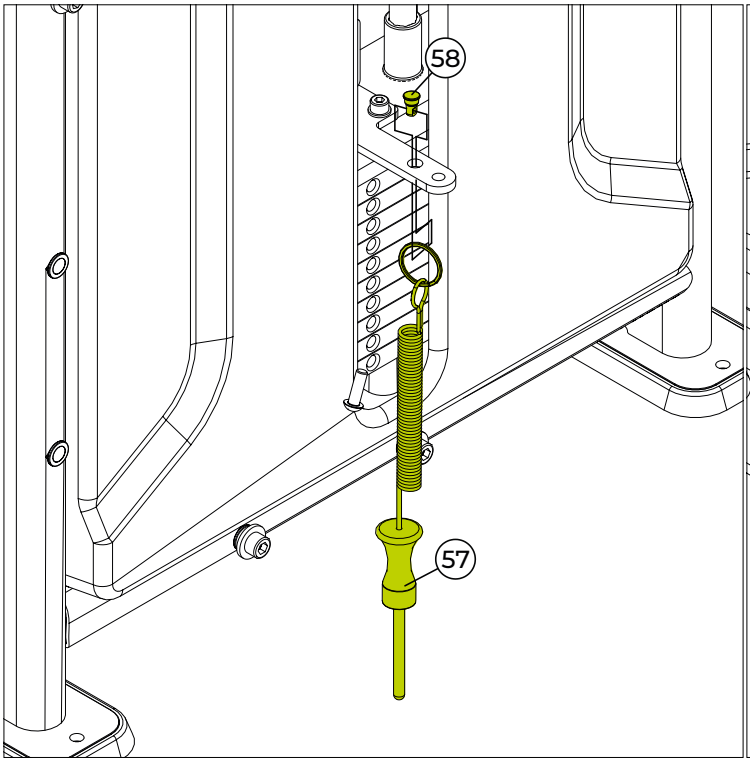

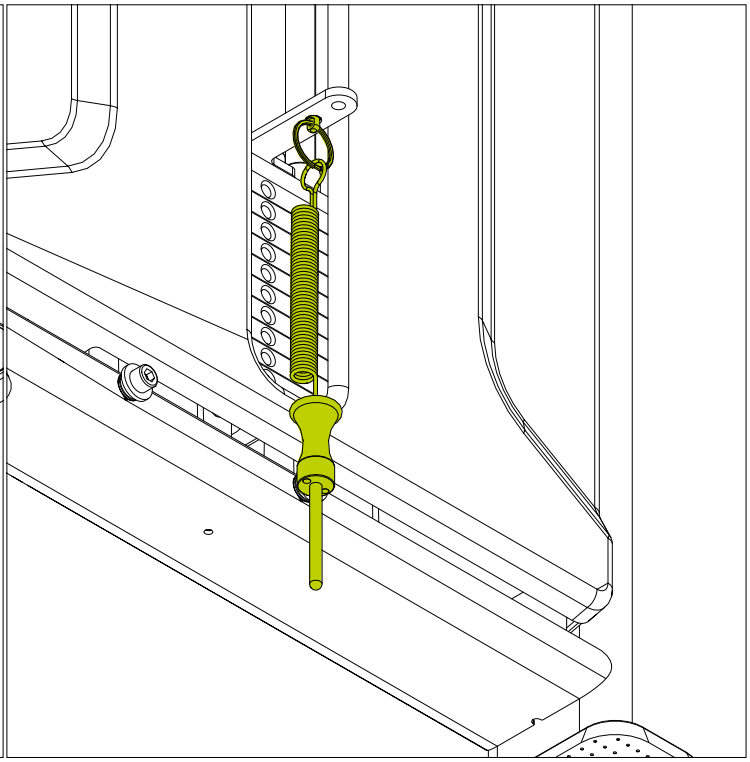

⚠ ATTENTION!

Pass the Lever pin through the top plate support, using the larger opening in the top plate.
Then, fit the metal ring through the pin opening to secure it in place.
After that, insert the selector pin into the weight stack.

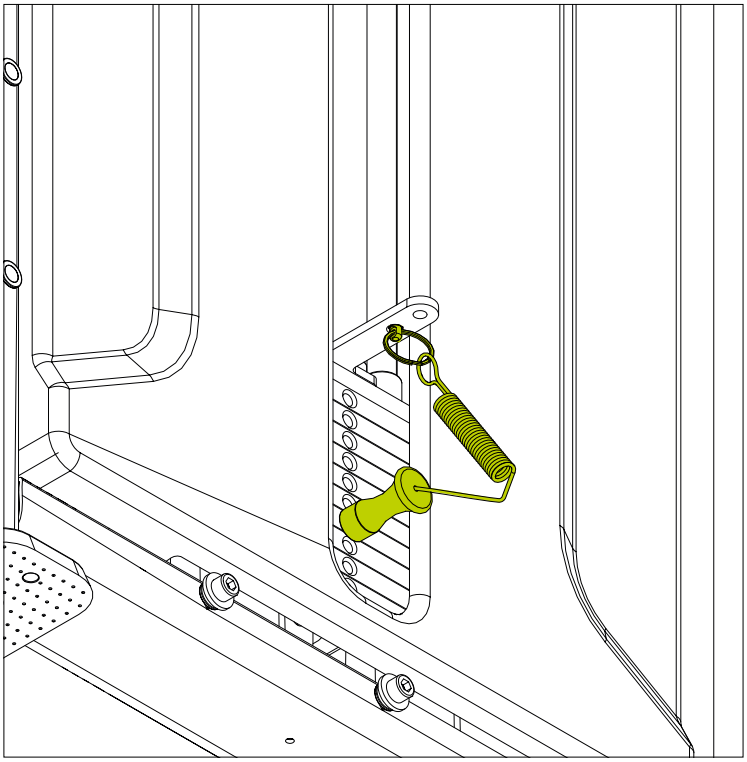

Step 16 Labeling the Equipment (When Necessary)

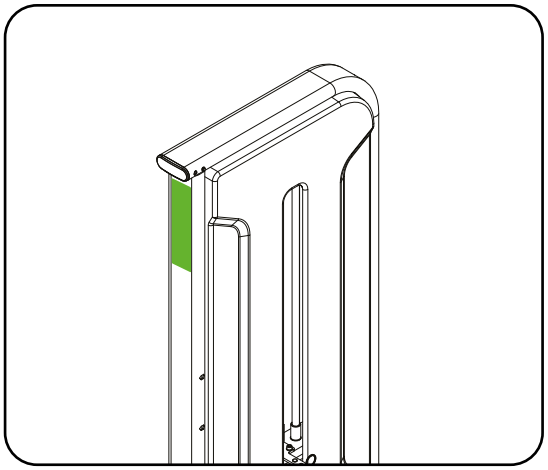

Placard Label
This is the standard location and format of the label for all front covers of the Axis LC line, intended to show the user how the exercise is performed.

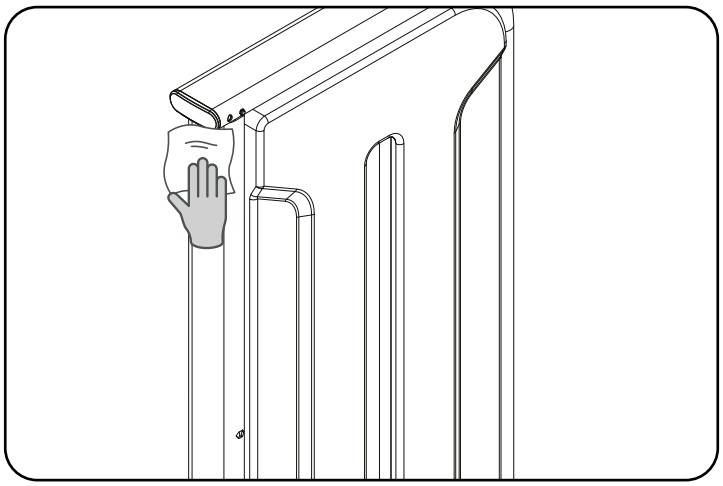

1. Surface Preparation
Thoroughly clean the machine Chassis with a cloth and degreaser, such as LOCTITE 7070 CLEANER AND DEGREASER. The surface must be dry and free of residue

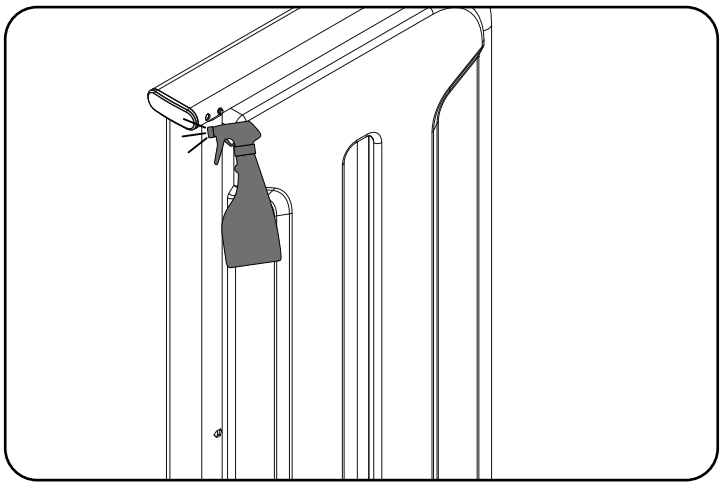

2. Area Moistening
If desired, prepare a solution of water with neutral soap or alcohol (50/50) and spray it on the area where the label will be applied, to facilitate positioning.

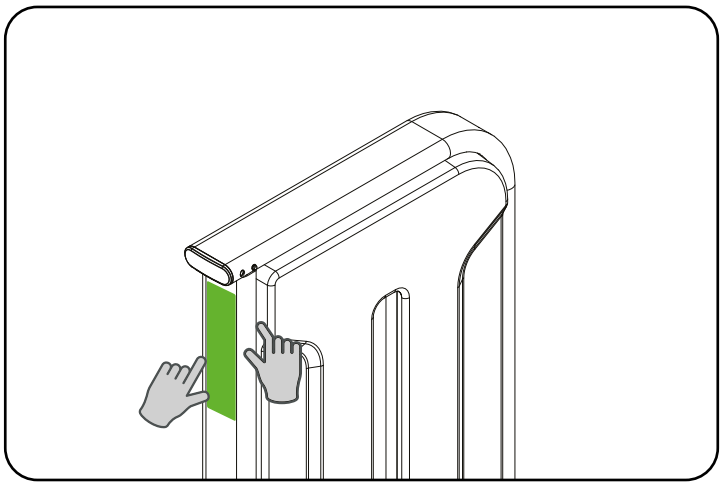

3. Label Application
Peel the label and position it on the clean, slightly moistened surface. Adjust as needed.

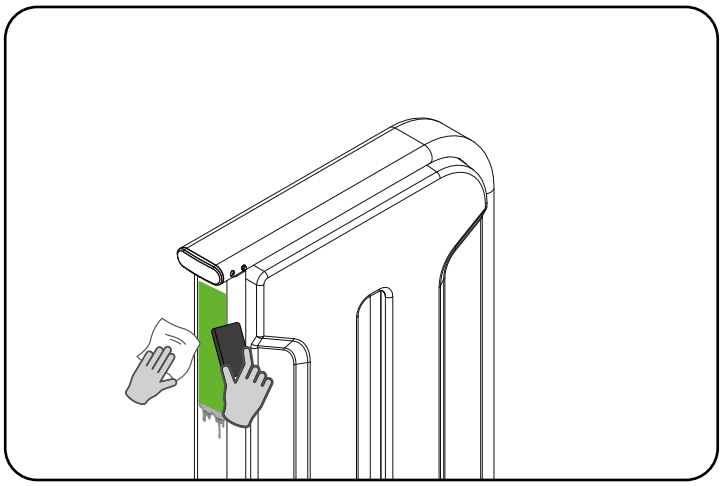

4. Fixation and Final Care
Press the label with a spatula or cloth-wrapped card, removing bubbles and excess solution. Allow to dry completely before using the machine. Clean the area with a duster or damp cloth, avoiding alcohol or solvents.

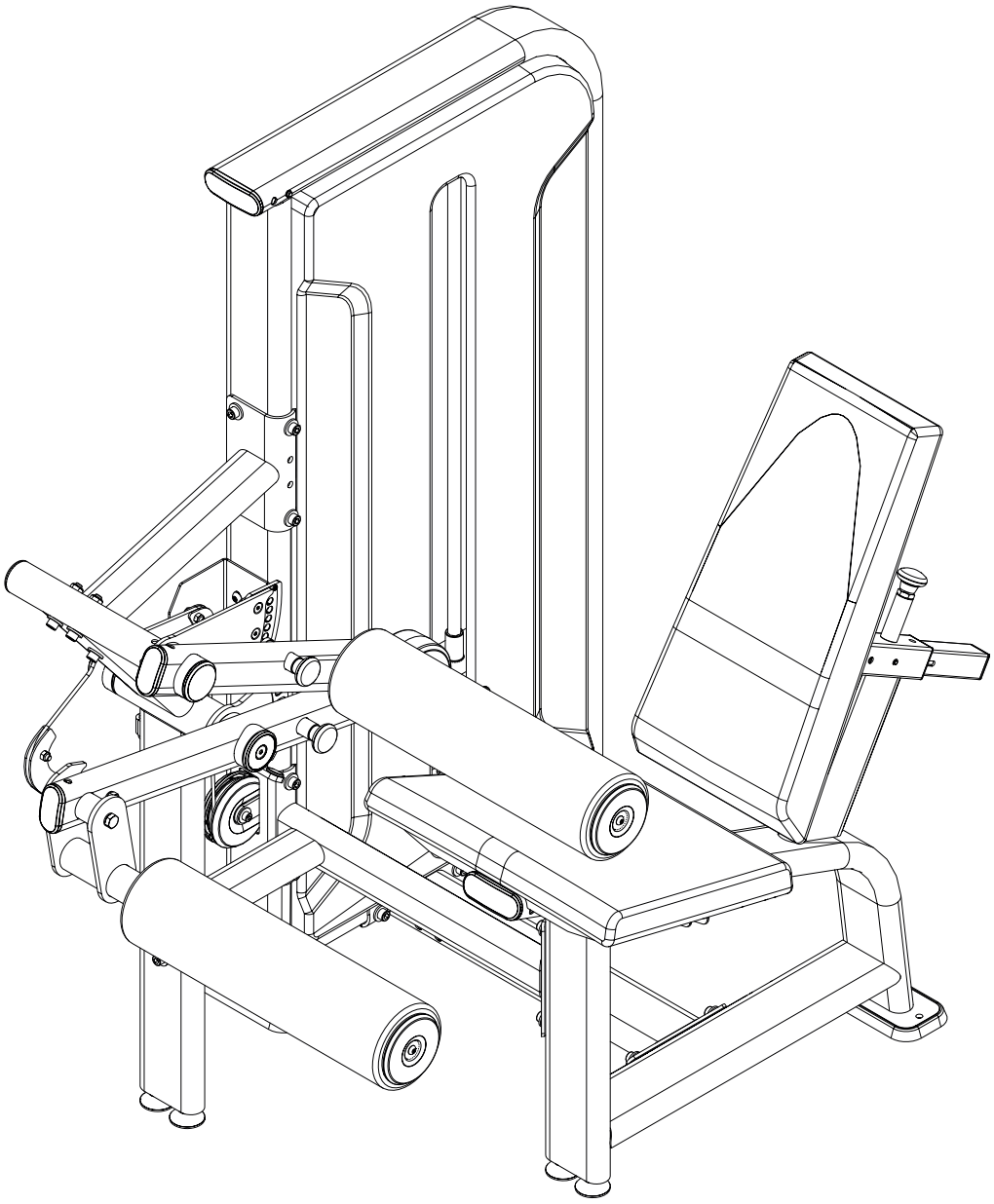

CONGRATULATIONS! THE EQUIPMENT ASSEMBLY HAS BEEN COMPLETED.

Before starting your workout, LEVEL the equipment on the floor and check the tightness of all screws. Consult the operational instruction chapter before using the equipment.



OPERATING INSTRUCTIONS

SELECTOR PIN

The selector pin allows the weights to be locked for use when performing the exercise.

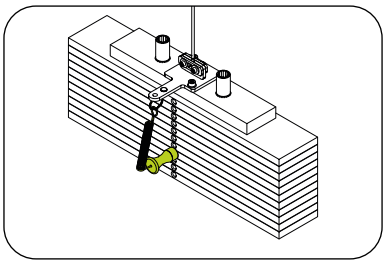

⚠ DANGER! Make sure the selector pin is properly engaged with the weight stack. Risk of serious or fatal accident to the user.

PADDING

Allows the user to sit, support their arms, legs, and lean against the equipment while performing the exercise.

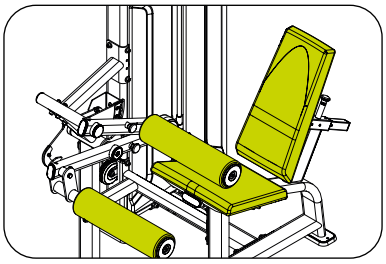

SERIAL NUMBER

The serial number contains relevant information about the equipment class and manufacturer data. Do not remove the serial number sticker, as it helps provide information to an authorized service center or the manufacturer. If the serial number sticker comes off, contact the manufacturer immediately.

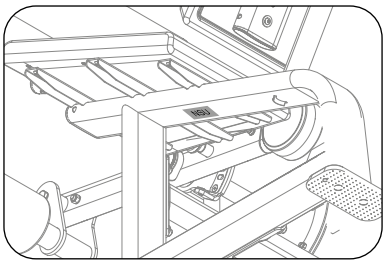

ADJUSTABLE FEET

The equipment has feet to keep it stabilized on the ground. Unevenness can damage the equipment. To level the equipment, simply rotate the feet.

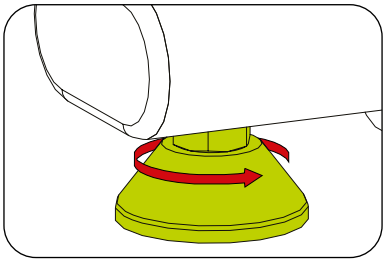

SPACE

For user safety, we recommend a minimum access and escape area as shown in the figure beside. The access and escape area may be shared among the equipment used. The space applies to all equipment.

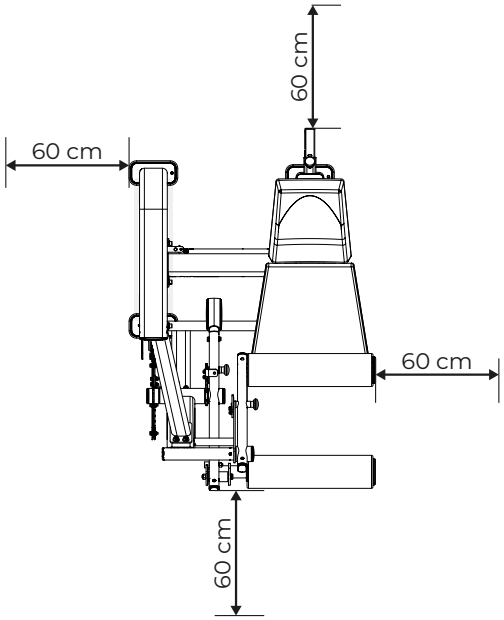

HOW TO USE THE EQUIPMENT

1. Position yourself on the equipment;
2. Adjust the backrest and seat position;
3. Select the load using the selector pin;
4. Hold the handles to stabilize your body during the exercise;
5. Start your workout.

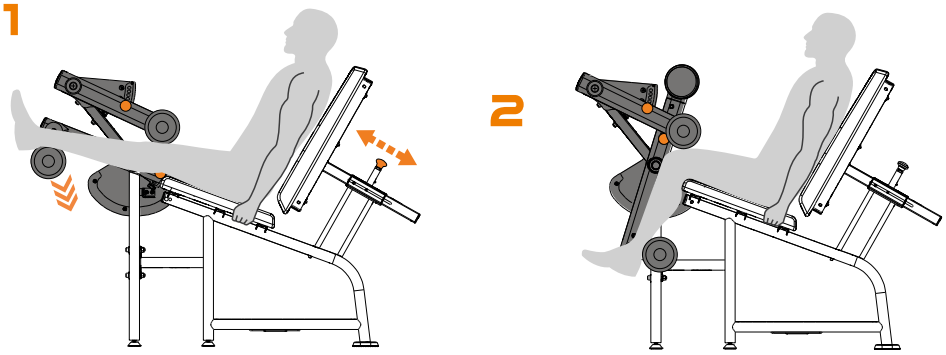



MAINTENANCE

MAINTENANCE

RECOMMENDATIONS

To ensure greater equipment durability, it is important to follow a series of precautions to avoid any problems with the equipment, users, and/or third parties. If any part of the equipment breaks, take it out of service until the compromised part has been properly repaired.

CLEANING

Weekly, clean the equipment using a soft nylon brush. Vacuum underneath the equipment to prevent the accumulation of dirt and dust, which may affect the equipment's operation. Always use water, neutral soap, and a soft cloth to clean the equipment's upholstery before and after training. Allow the equipment to dry completely before starting a new workout. Never use acidic cleaning products. Never pour water on the equipment or apply spray liquids.

COVER

The cover serves as protection for the tower. If it becomes damaged, replace it immediately.

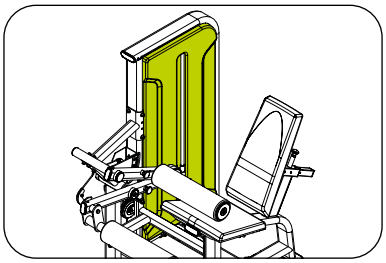

PADDING

In the event of any type of tear, hole, or other damage, replace immediately. For greater durability of the padding, clean it as described in this manual.

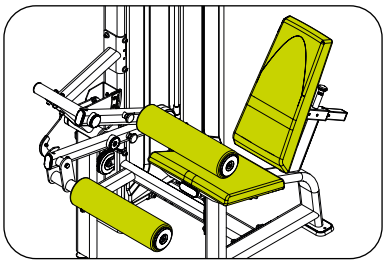

PULLEYS

The pulley allows the steel cable to take the necessary path for performing the exercise, which is why it is extremely important to keep them well maintained. At the slightest sign of wear or damage, contact technical assistance.

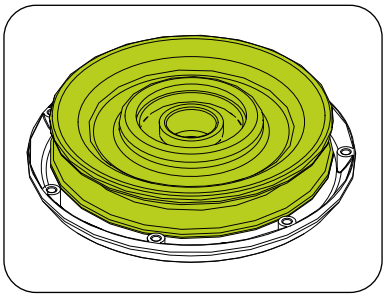

STEEL CABLE LOCK PIN

The steel cable lock pin is designed to prevent the steel cable from coming off the pulley. Therefore, if any of the pins are damaged, broken, or loose, they may not hold the steel cable on the pulley, which could cause serious or fatal accidents. It is extremely important to maintain the integrity of the pins. At the slightest sign of wear, contact technical assistance.

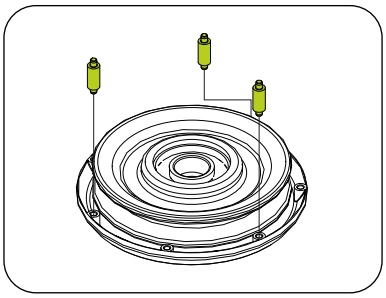

LOAD MULTIPLIER

Always check that it is not damaged or out of its standard shape. If you find any problem with the load multiplier, contact Technical Assistance.

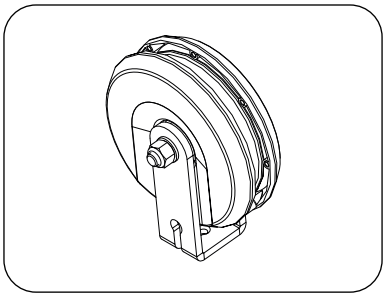

MAINTENANCE

SELECTOR PIN

Always check that the selector pin is not damaged or deformed. A pin in poor condition may not lock the weights correctly, posing a risk of serious or fatal accident to the user. If you identify any damage, immediately contact authorized technical assistance..

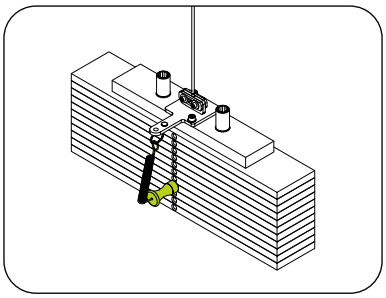

⚠ DANGER! **If the selector pin is damaged and used, it may not hold the weights correctly, causing a serious or fatal accident to the user and potentially damaging the equipment.**

TOP PLATE

It allows the selection of weights. If you identify any damage or wear on the part, do not attempt to select the weight and do not use the equipment. Immediately contact authorized technical assistance to perform the replacement.

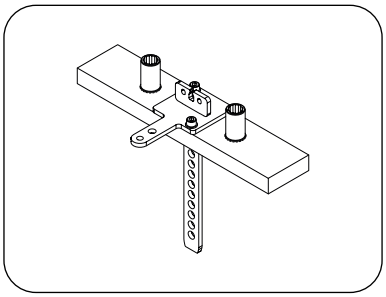

STEEL CABLE LOCK

Always check that the screws are securely fastened to the plates. If the locks are damaged, do not allow the equipment to be used. Contact Technical Assistance to have them replaced.

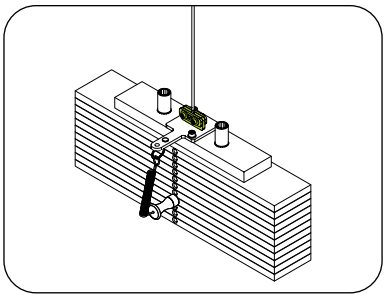

STEEL CABLE

During use of the equipment, the steel cable may become damaged due to improper use or lack of maintenance. Sometimes the steel cable may be damaged even if the damage is not visible. Be attentive and always watch for any type of problem with the cable. Do not use, and do not allow the equipment to be used, if the steel cable is damaged. Below are some examples of a damaged steel cable.

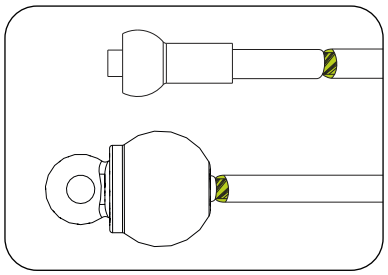

TWISTED STEEL CABLE

Always check the steel cable. If you find any twists, replace the cable immediately.

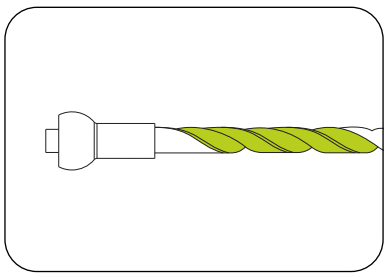

PROTRUSION ON THE STEEL CABLE

If the cable breaks internally, a protrusion may appear on the outside of the cable. Replace the cable immediately.

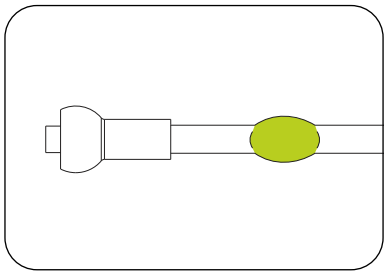

LOOSE STRANDS

Replace any steel cable with exposed strands at the ends.

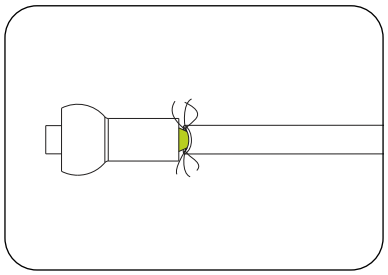

DENTED STEEL CABLE

A dented steel cable or one that is out of its original shape may cause breakage or damage to other parts of the equipment.

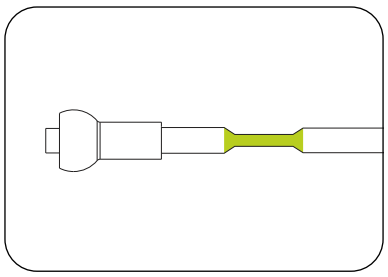

TWISTED STEEL CABLE

A twisted steel cable or one that is out of its original shape may cause breakage or damage to other parts of the equipment.

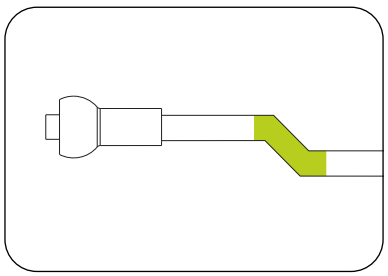

EXPOSURE

Exposure of the steel cable end.

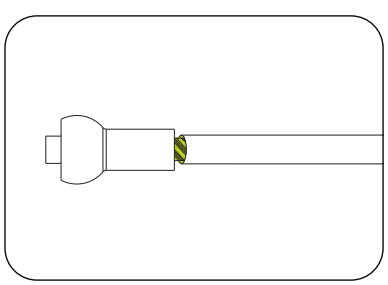

EQUIPMENT MAINTENANCE TABLE

Use the table below to determine the frequency of maintenance.

CHECK	DAILY	WEEKLY	MONTHLY	WHEN NEEDED
CLEANING	Always clean the equipment before and after each workout.			
SCREWS		Retighten the screws if any parts are loose.		
PULLEYS		Check that the pulleys are not damaged or worn. If they are, replace the part.		
LOCK PIN		Check that the pins are not damaged or worn. If they are, replace them immediately.		
TENSIONER			Check that the steel cables are properly tensioned according to the manual's instructions. If not, perform the correct tensioning.	
LOAD MULTIPLIER (when applicable)	Check whether the load multipliers are damaged or worn. If so, replace them.			
STEEL CABLE	Check all steel cables. If they are damaged or broken, replace them immediately.			
SELECTOR PIN	Check whether the selector pin is broken or damaged. If so, replace it immediately.			
COVER		Check whether the cover is damaged or broken. If so, replace it immediately.		
COUNTER (when applicable)				Check if the battery is low. If it is below 20%, replace or recharge it.
PADDING				Check the padding for tears or holes. If found, replace the part immediately.
SEAT		Check whether the seat adjustment engages perfectly. Also check all other adjustments on the equipment. If any adjustment is not working properly, replace the part. Check the scissor mechanism springs. If there is any noise, lubricate them with spray grease.		
HANDLES		Check that the handle is not damaged. If it is, replace it immediately.		Check that the weights are sliding correctly on the guide rods and that they are properly selected. If not, replace the part immediately.
PREVENTIVE MAINTENANCE				Every 2 months, contact an Authorized Service Center to perform preventive maintenance on the equipment.

Any questions can be answered through our customer service center at 0800-7724080. To find an Authorized Service Center, visit http://movement.com.br/assistencia-tecnica and allow the browser to access your location to help you find the nearest authorized service center.



WARRANTY

LIMITED WARRANTY - STRENGTH TRAINING LINE

Read the warranty terms and conditions carefully before using the equipment.
By using the equipment, you agree to abide by the following warranty terms and conditions.

Brudden Equipamentos Ltda., the manufacturer of Movement products, warrants that new equipment will be free from defects in materials and workmanship for the periods established below.
The warranty periods begin on the date of the purchase invoice issued by the Factory or an authorized retailer.

This warranty applies only to defects identified within the timeframes below and only to the original purchaser of the product. To exercise the warranty, the purchaser must contact the nearest authorized Technical Support center (list available at www.movement.com.br/assistencia-tecnica) within 30 days of discovering the non-conformity and make the equipment available for inspection.

90 days	**Legal warranty under the Brazilian Consumer Defense Code (Art. 26, II)** Labor
6 months	**Already includes the legal warranty of the Consumer Defense Code (Art. 26, II) of 90 (ninety) days.** Selector pins / knobs / thermoplastic covers and finishes / labels / upholstery / handles and steel cables.
1 year	**Already includes the legal warranty of the Consumer Defense Code (Art. 26, II) of 90 (ninety) days.** Mechanical parts and components / pulleys / carabiners / bearings / springs / fastening components / general paint (including chrome-plated and zinc-plated items) / electronic components (excluding batteries).
3 years	**Already includes the legal warranty of the Consumer Defense Code (Art. 26, II) of 90 (ninety) days.** Tower, weight stack, chassis and other metal structures (excluding paint and other surface treatments).

TERMS AND RESTRICTIONS

1. The warranty applies to Movement products only when:
1-1. The product is with the original purchaser and accompanied by the original proof of purchase (sales invoice);
1-2. It has not been subject to: accidents, improper or negligent use, incorrect operation, abuse, improper transportation or storage, maintenance not in accordance with the specifications contained in the instruction manual, improper service, or modification not performed by Movement;
1-3. Replacement parts used are supplied by Movement;
1-4. Claims made within the warranty period.
2. This warranty does not cover damage or failures in equipment caused by failure to perform basic and necessary maintenance as described in the manual.

THE WARRANTY DOES NOT APPLY:

- Products assembled, repaired, or modified by third parties without prior written authorization from Movement;
- Service calls for product installation or instructions to owners on how to use the product;
- Repairs performed on Movement products without a serial number or with altered or damaged identification;
- Pickup and/or delivery of the equipment to the consumer's residence for repairs.
- No service expenses incurred after the service warranty period.

GENERAL WARRANTY CONDITIONS

Movement Warranty service can be requested directly from the factory or from an Authorized Technical Assistance Center. See the list at www.movement.com.br/assistencia-tecnica.
Expenses arising from any transportation of the product to a technical assistance center or travel (technical visit) performed by an authorized assistant will be borne by the purchaser, whether or not the product is covered by this warranty.
The liability of this warranty is limited exclusively to the repair, modification, or replacement of the supplied product.
Movement is not liable for damage to persons, third parties, other equipment, or facilities, lost profits, or any consequential damages.

Movement reserves the right to discontinue the manufacture of the equipment at any time and without prior notice, modify its specifications, and introduce improvements, without incurring the obligation to implement such improvements in products manufactured previously.

CUSTOMER SERVICE
Cx. Postal 11 - CEP 17586-202 - Pompeia - SP - Tel. 0800-7724080
falecom@movement.com.br

Manufactured by:
BRUDDEN EQUIPAMENTOS LTDA.
Av. Industrial, 700 Distrito Industrial.
CEP: 17586-202 POMPEIA-SP - BRASIL
CNPJ: 43.061.654/0001-38
www.movement.com.br
falecom@movement.com.br

MOVEMENT

16/11/26

MANUAL DEL PROPRIETARIO



SEATED LEG CURL

**LEIA ATENTAMENTE ESTE MANUAL ANTES DE UTILIZAR O EQUIPAMENTO.
GUARDE-O PARA CONSULTA E REFERÊNCIA FUTURA.**

*READ THIS MANUAL CAREFULLY BEFORE USING THE EQUIPMENT.
KEEP IT FOR FUTURE CONSULTATION AND REFERENCE.*

*LEA DETENIDAMENTE ESTE MANUAL ANTES DE UTILIZAR EL EQUIPO.
GUARDARLO PARA FUTURAS CONSULTAS Y REFERENCIAS.*

MOVEMENT®


MADE IN BRASIL

¡BIENVENIDO A MOVEMENT!

¡Felicitaciones, ahora forma parte del universo MOVEMENT!

Con el objetivo de ofrecer productos, servicios y soluciones innovadoras que respondan a las necesidades de ocio, bienestar y comodidad, despertando a las personas hacia una vida más placentera y saludable, Brudden Equipment Ltda. creó la marca MOVEMENT.

Establecida para desarrollar y producir equipos de gimnasio, la marca Movement se destacó en el mercado brasileño por su tradición en practicidad y durabilidad, lo que convierte a Brudden en un ícono de calidad en los mercados en los que actúa.

Con una amplia inversión en investigación y desarrollo por parte de instituciones reconocidas, MOVEMENT promueve la mejora de la calidad de vida para una amplia gama de perfiles y hábitos, con una fuerte presencia en Residencias, Condominios, Gimnasios, Clubes, Hoteles, Clínicas, Empresas y Organizaciones.

La calidad de los equipos se extiende a los servicios prestados por su amplia red de Puntos Autorizados, distribuidos por todo el territorio nacional.

Acercando Movement a usted y a su familia, para una vida más saludable y placentera para quienes entrenan con nuestros equipos y rentable para los inversores.

Visite nuestro sitio web y conozca más sobre lo que nuestra empresa ofrece para mejorar su calidad de vida.

ÍNDICE

INFORMACIÓN SOBRE SEGURIDAD.....5
CONOCIENDO EL EQUIPO 9
MONTAJE DEL EQUIPO.....12
INSTRUCCIÓN OPERACIONAL..... 32
MANTENIMIENTO..... 35
GARANTÍA 40



INFORMACIÓN SOBRE SEGURIDAD

INFORMACIÓN SOBRE SEGURIDAD

EXPLICACIÓN DE LOS SÍMBOLOS

¡PELIGRO!

- Una declaración precedida de “PELIGRO” contiene información que debe ser puesta en práctica para evitar lesiones físicas graves o la muerte.

¡ATENCIÓN!

- Una declaración precedida de “ATENCIÓN” contiene información que debe ser puesta en práctica para evitar algún daño físico al usuario.

¡CUIDADO!

- Una indicación precedida por la palabra “CUIDADO” contiene información que debe ser puesta en práctica para evitar daños al producto.

Guarde este Manual para consultarlo en el futuro. Lea y comprenda este manual.

¡PELIGRO!

- El mal uso del equipo puede convertirlo en un instrumento peligroso, pudiendo causar lesiones graves o incluso la muerte del usuario. Es extremadamente importante leer y comprender este Manual.
- Antes de utilizar el equipo, lea atentamente este Manual, asegurándose del montaje y uso correctos, bajo riesgo de lesiones graves y muerte del usuario.
- Es RESPONSABILIDAD EXCLUSIVA del comprador de los productos MOVEMENT leer el manual de instrucciones y las etiquetas de advertencia del equipo. También es responsabilidad exclusiva del comprador instruir a los usuarios finales sobre el uso correcto del equipo.
- Los usuarios deben ser supervisados por un profesional calificado, y es responsabilidad del comprador instruirlos correctamente. El uso del equipo en contra de lo establecido en este Manual puede causar accidentes a los usuarios.
- Este equipo no está destinado para ser utilizado por personas con capacidades físicas, sensoriales o mentales reducidas, o falta de experiencia y conocimiento, a menos que hayan recibido instrucciones sobre el uso del equipo y estén bajo la supervisión de un instructor.
- Este equipo está destinado para uso profesional en Gimnasios, Clubes, Estudios, Hoteles y Condominios, siempre bajo la supervisión de un instructor calificado. No está destinado para uso doméstico. En caso de duda, contacte a MOVEMENT.
- Se recomienda que el equipo sea ubicado en un área de acceso controlado. Controlar el acceso al equipo es responsabilidad exclusiva del instructor, así como la supervisión del usuario cuando esté utilizando el equipo.
- NUNCA permita que dos o más personas utilicen el equipo al mismo tiempo.
- No permita que terceros permanezcan cerca del equipo, ya que esto puede causar accidentes.
- No permita que niños, personas con capacidad psicomotriz reducida y animales se acerquen al equipo, debido al riesgo de accidentes graves o fatales.
- No utilice el equipo descalzo, con zapatos de tacón alto o suelas desgastadas. Asegúrese de que no haya piedras adheridas a su calzado.
- No use ropa suelta; evite usar joyas, cadenas, cabello suelto y otros objetos. Use siempre ropa adecuada para el ejercicio físico.
- No utilice el equipo si está enfermo o bajo la influencia de drogas, alcohol o cualquier sustancia que afecte su capacidad psicomotriz.
- Al ajustar cualquier asiento, rodillera, pila de pesas, respaldo o cualquier otro tipo de ajuste, asegúrese de que el pasador o la palanca de ajuste esté completamente insertada en el orificio de ajuste para evitar lesiones.
- El ejercicio incorrecto o excesivo puede causar lesiones graves. Si siente cualquier tipo de dolor, mareos, sensación de desmayo o dificultad para respirar, detenga el ejercicio inmediatamente y consulte a un médico especializado.

EXPLICACIÓN DE LOS SÍMBOLOS

¡PELIGRO!

- Mantenga el suelo alrededor del equipo siempre seco para evitar resbalones y caídas.
- Asegúrese de que el equipo esté correctamente nivelado sobre una superficie plana, alejado de paredes, para mantener el equilibrio y prevenir accidentes o lesiones al usuario.
- NO coloque el equipo sobre pisos pulidos (lisos), ya que esto puede causar inestabilidad.
- Nunca modifique el equipo sin la autorización del fabricante. Las modificaciones o accesorios no autorizados pueden resultar en la pérdida de la garantía, además de causar lesiones graves o fatales al usuario.
- NO utilice ni permita el uso de ningún equipo que esté dañado y/o que tenga piezas desgastadas o rotas.
- Reemplace inmediatamente cualquier cable de acero dañado o desgastado — riesgo de lesión grave o fatal para el usuario. Es responsabilidad exclusiva del instructor verificar el estado del cable de acero.
- Utilice úniLevaente piezas de repuesto fabricadas y suministradas por MOVEMENT.
- No permita que ninguna persona no autorizada realice el mantenimiento del equipo. MOVEMENT cuenta con centros de servicio autorizados en todo el país. Para localizar el más cercano, visite www.movement.com.br o contáctenos al 0800 772 40 80.
- El mantenimiento preventivo es esencial para garantizar una larga vida útil del equipo y evitar accidentes graves al usuario. Si tiene alguna pregunta sobre el mantenimiento, consulte el capítulo de mantenimiento de este manual.
- El equipo viene con una pila de pesas. No utilice ningún otro tipo de peso para aumentar la carga máxima — riesgo de lesión grave o fatal.
- No utilice ningún pasador selector que no sea el proporcionado con el equipo para bloquear la pila de pesas.
- No permita que el usuario deje caer la pila de pesas en caída libre — riesgo de daños a la estructura del equipo.
- No exceda la capacidad máxima del equipo.
- Inserte completamente el pasador selector en las pesas. La inserción parcial puede causar la caída de las pesas, resultando en daños al equipo y lesiones graves o fatales al usuario.
- Nunca retire el pasador selector cuando la pila de pesas esté en una posición elevada.
- Nunca intente liberar partes o pesas que estén atascadas.
- COMPRENDER cada etiqueta de advertencia es importante. Si tiene dudas, contacte a nuestro servicio al cliente al 0800 772 40 80.
- Si alguna etiqueta de advertencia está dañada, contacte a MOVEMENT inmediatamente para solicitar su reemplazo. Las etiquetas de advertencia están fijadas al equipo y deben ser revisadas antes de usar el producto.
- Las etiquetas de forma triangular representan riesgo para el usuario.



¡PELIGRO!

NO COLOQUE LAS MANOS ENTRE LAS PESAS.

RIESGO DE APLASTAMIENTO.



¡PELIGRO!

NO COLOQUE LAS MANOS ENTRE LAS POLEAS.

RIESGO DE APLASTAMIENTO.



¡PELIGRO!

NO COLOQUE LAS MANOS ENTRE LAS PIEZAS MÓVILES.

RIESGO DE APLASTAMIENTO.



¡PELIGRO!

EQUIPO NO DISEÑADO PARA NIÑOS. MANTENGA A LOS NIÑOS ALEJADOS DEL EQUIPO.

RIESGO DE ACCIDENTES.

INFORMACIÓN SOBRE SEGURIDAD

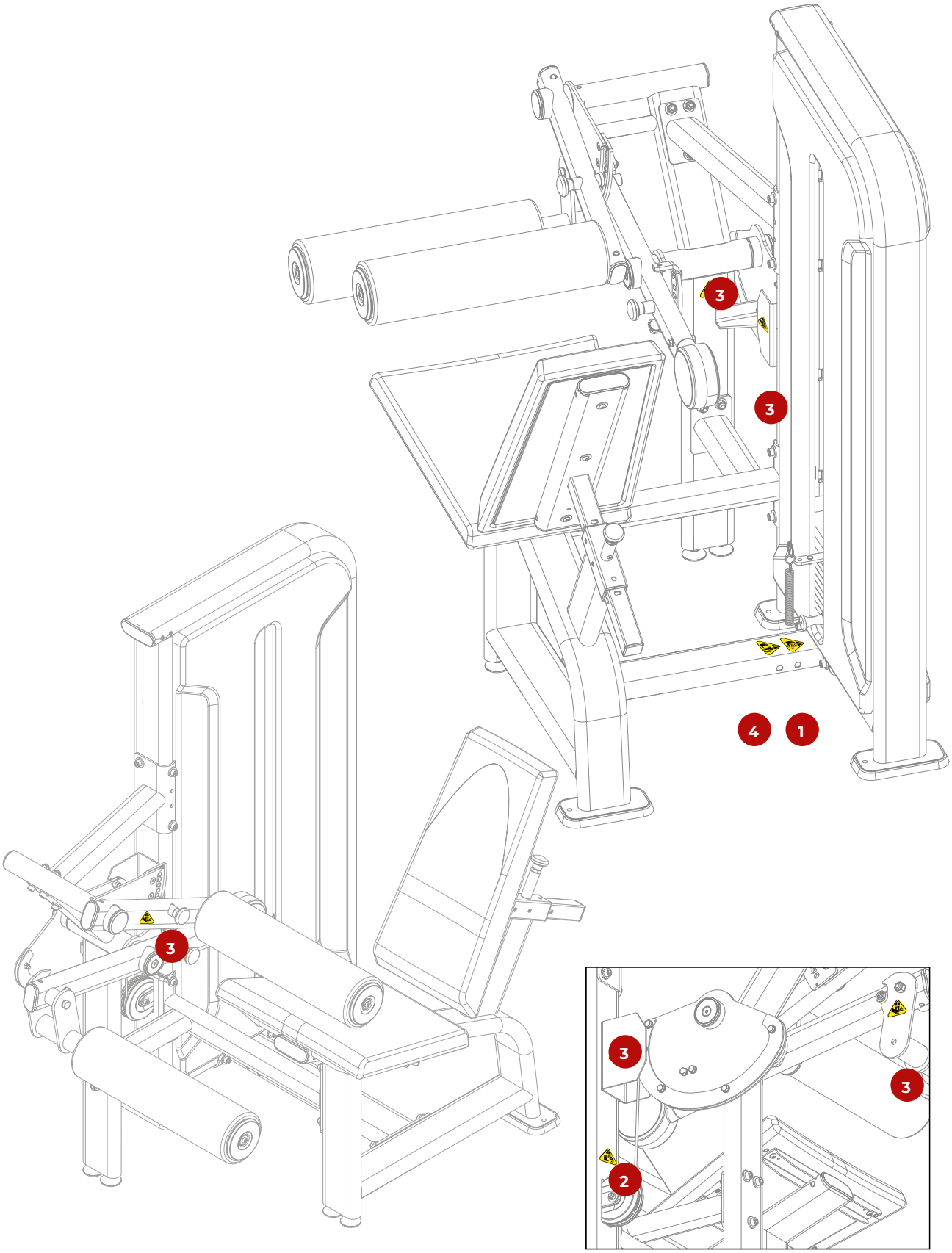

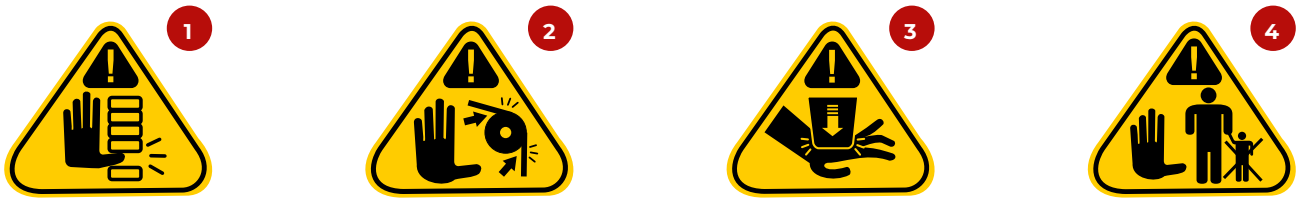

CONOCIENDO EL EQUIPO

OBJETIVO

La Flexora Sentada está diseñada para entrenar los músculos posteriores del muslo empujando el apoyo con las piernas, flexionando las rodillas.

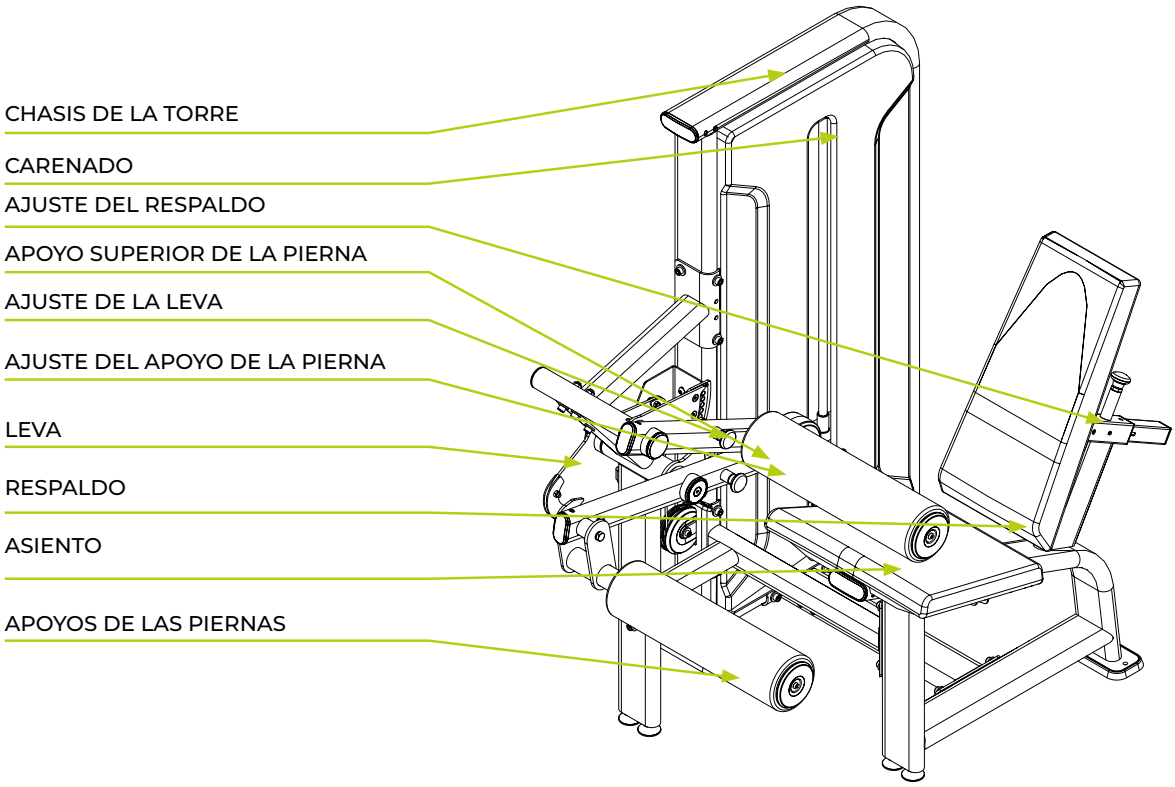

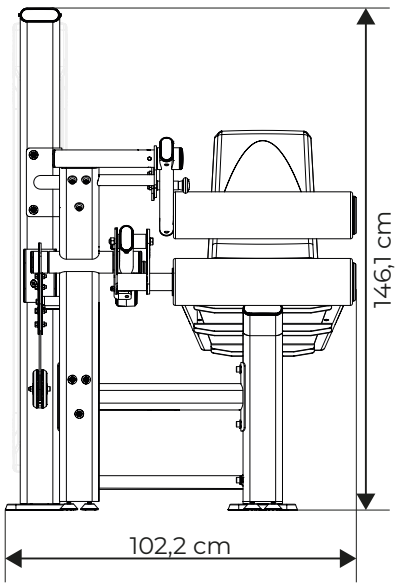

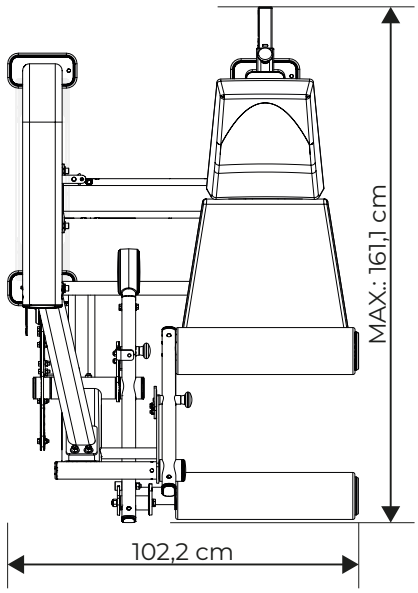

Especificaciones del equipo

Modelo	Single Station Selectorized SEATED LEG CURL
Segmento	Musculación
Categoría	Single Station Selectorized
Línea	AXIS PRO
Peso máximo del usuario	136 kg
Largo	161,1 cm
Ancho	102,2 cm
Altura	146,1 cm
Área ocupada	1,65 cm
Pila de pesas	1 top plate y 9 placas de peso - Versión Light 1 top plate y 13 placas de peso - Versión Heavy
Carga máxima	66,2 kg - Versión Light 93,4 kg - Versión Heavy
Peso del equipo	185,8 kg - Versión Light 213,0 kg - Versión Heavy
Contador de repeticiones	Sí - contador inteligente de repeticiones con temporizador
Estructura	Acero
Pintura	Tratamiento superficial de 9 baños + recubrimiento electrostático en polvo
Soldadura	Soldadura robótica MIG/MAG
Material del tapizado	Espuma de poliuretano de alta densidad controlada
Revestimiento del tapizado	Cuero sintético impermeable (Courvin)
Cable de acero	Ø 4,76 mm recubierto, con núcleo de acero Ø 3,175 mm
Amortiguador de la base de la torre	Sí
Poleas cerradas	Sí
Pasadores selectores de peso (portapasadores)	Acero al carbono con manija de aluminio anodizado
Barras guía de pesas	Aluminio anodizado duro – bajo coeficiente de fricción y alta resistencia al desgaste
Calcomanía de instrucciones (placard)	Ubicado en la torre, con instrucciones de uso y músculos objetivo indicados
Opciones de color de torre/chasis	Negro
Garantía	**Hasta 3 años – Consulte el Manual de Instrucciones del equipo.**

MONTAJE DEL EQUIPO

MONTAJE DEL EQUIPO

¡CUIDADO!

Antes de iniciar el ensamblaje de su equipo, es necesario prestar atención a los siguientes cuidados:

- Verifique que el embalaje no esté dañado y que las partes y componentes del equipo no estén estropeados.
- Se recomienda desembalar el equipo en el lugar donde será ensamblado.
- El lugar de montaje debe estar limpio.
- El suelo debe ser plano, nivelado y rígido para evitar inestabilidad del equipo.
- Se recomienda que el equipo sea ensamblado lejos de la humedad y al abrigo de la luz solar, a fin de evitar daños a las partes electrónicas y la carcasa del equipo.

ICONOS

Los iconos tienen la función de instruir buenas prácticas que deben ser seguidas durante el ensamblaje.



Para este ensamblaje se recomienda que sea realizado por dos personas.



No dar el apriete final en los tornillos.



Dar el apriete final en los tornillos.

HERRAMIENTAS

Utilice las siguientes herramientas para el ensamblaje del equipo. La tabla de torque tiene la función de guiar cuánto apriete puede soportar determinado tornillo. La tabla debe ser seguida rigurosamente.

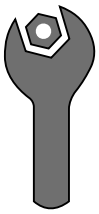

Llave fija

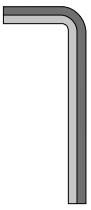

Llave hexagonal



Traba rosca torque medio



Llave Phillips

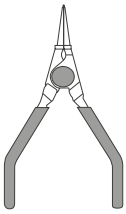

Alicate para anillos elásticos

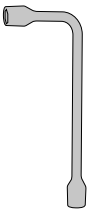

Llave de ruedas

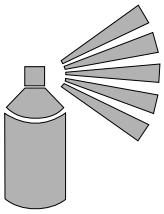

Grasa en spray



Tijeras

Especificación de torque:

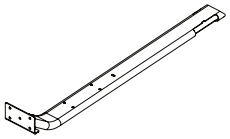

Elementos de fijación en estructuras metálicas

Diámetro [mm]	Torque [N.m]
M6	9 a 12
M8	22 a 29
M10	45 a 48

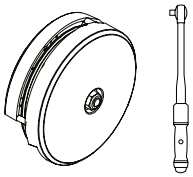

Poleas con o sin cubiertas

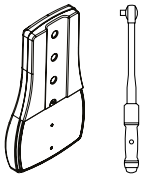

Tapizados con o sin fundas

Torque [N.m]

8 a 10

MONTAJE DEL EQUIPO

LISTA DE COMPONENTES

A

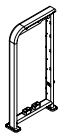

CHASIS DE LA TORRE

B



BARRA DE CONEXIÓN

C

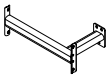

CONEXIÓN SUPERIOR

D

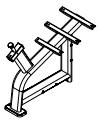

CHASIS

E



CONEXIÓN DEL RODAMIENTO

F



RODAMIENTO DE LA LEVA

G



PROTECTOR DE LA LEVA

H



SELECTOR

I



BRAZO DE CARGA

J



LEVA

K



TOPE DE LA LEVA

L



CONTRAPESO

M

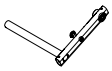

TRAVESAÑO DE SOPORTE SUPERIOR

N



PILA DE PESAS

O

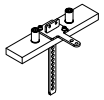

TOP PLATE

P



BARRA GUÍA

Q



CABLE DE ACERO

R



SOPORTE DE LA GUÍA DEL CABLE

S



SOPORTES DEL TOPE

T

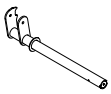

TRAVESAÑO DE SOPORTE INFERIOR

U

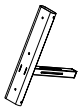

SOPORTE DEL RESPALDO AJUSTABLE

V

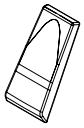

RESPALDO TAPIZADO

W



ASIENTO TAPIZADO

X



RODILLO TAPIZADO

Y

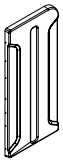

CARENADO FRONTAL

Z



CARENADO TRASERO

MONTAJE DEL EQUIPO

Paso 01

A 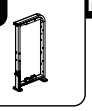	**NOMBRE** Chasis de la torre		
B 	**NOMBRE** Barra de conexión		
C 	**NOMBRE** Conexión superior		
1 	**NOMBRE** 	**Ctd.** 4x	
2 	**NOMBRE** Arandela plana - 10,3x3,0	**Ctd.** 4x	

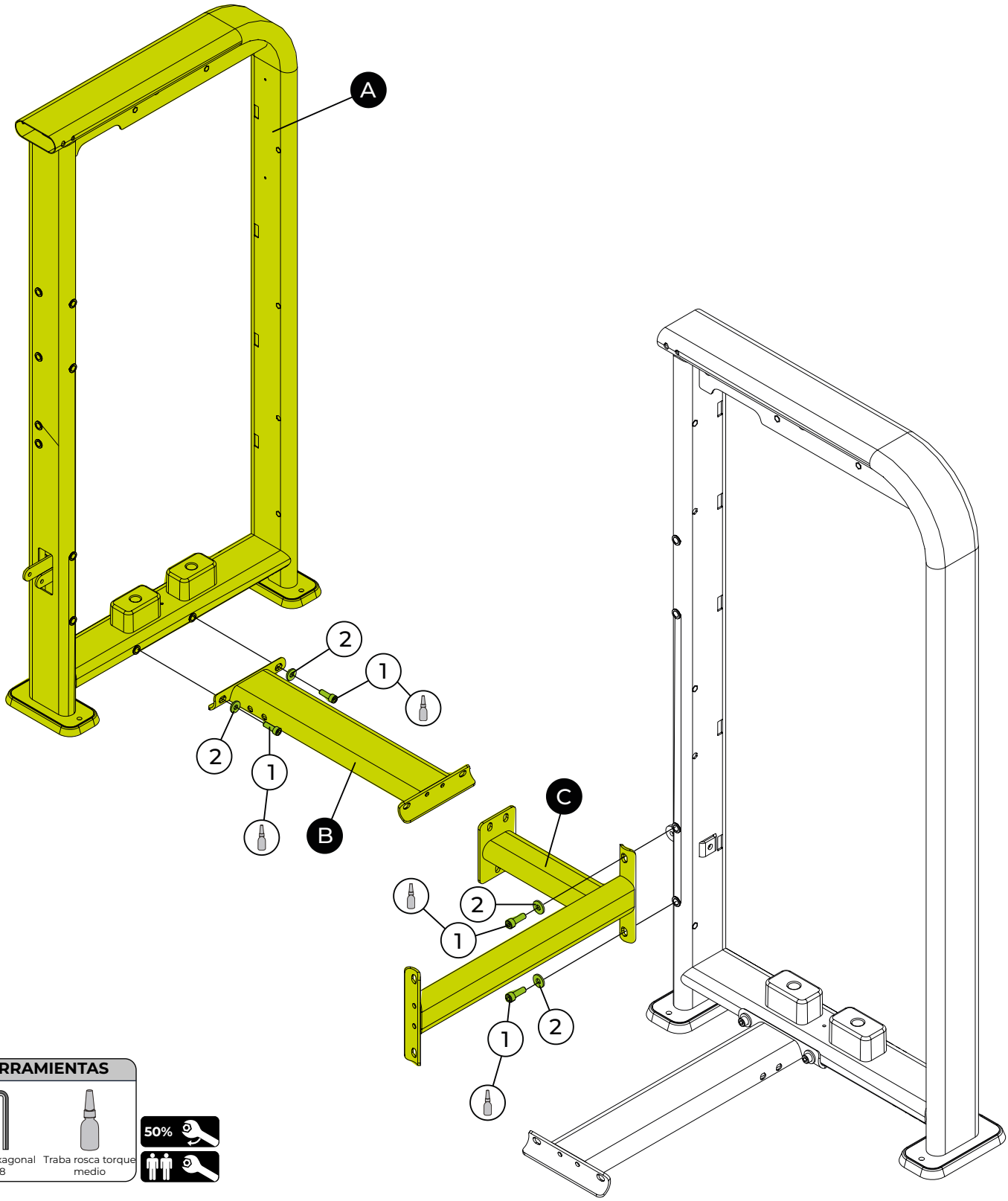

HERRAMIENTAS


Llave hexagonal nº 8

Traba rosca torque medio

MONTAJE DEL EQUIPO

Paso 02

	NOMBRE	Ctd.
D	Chasis	
1	Tornillo cab. cil. hex. int. - M10x30	4x
2	Arandela plana - 10,3x3,0	4x
3	Pie regulable - M10x28	2x
4	Tuerca hexagonal - M10	2x

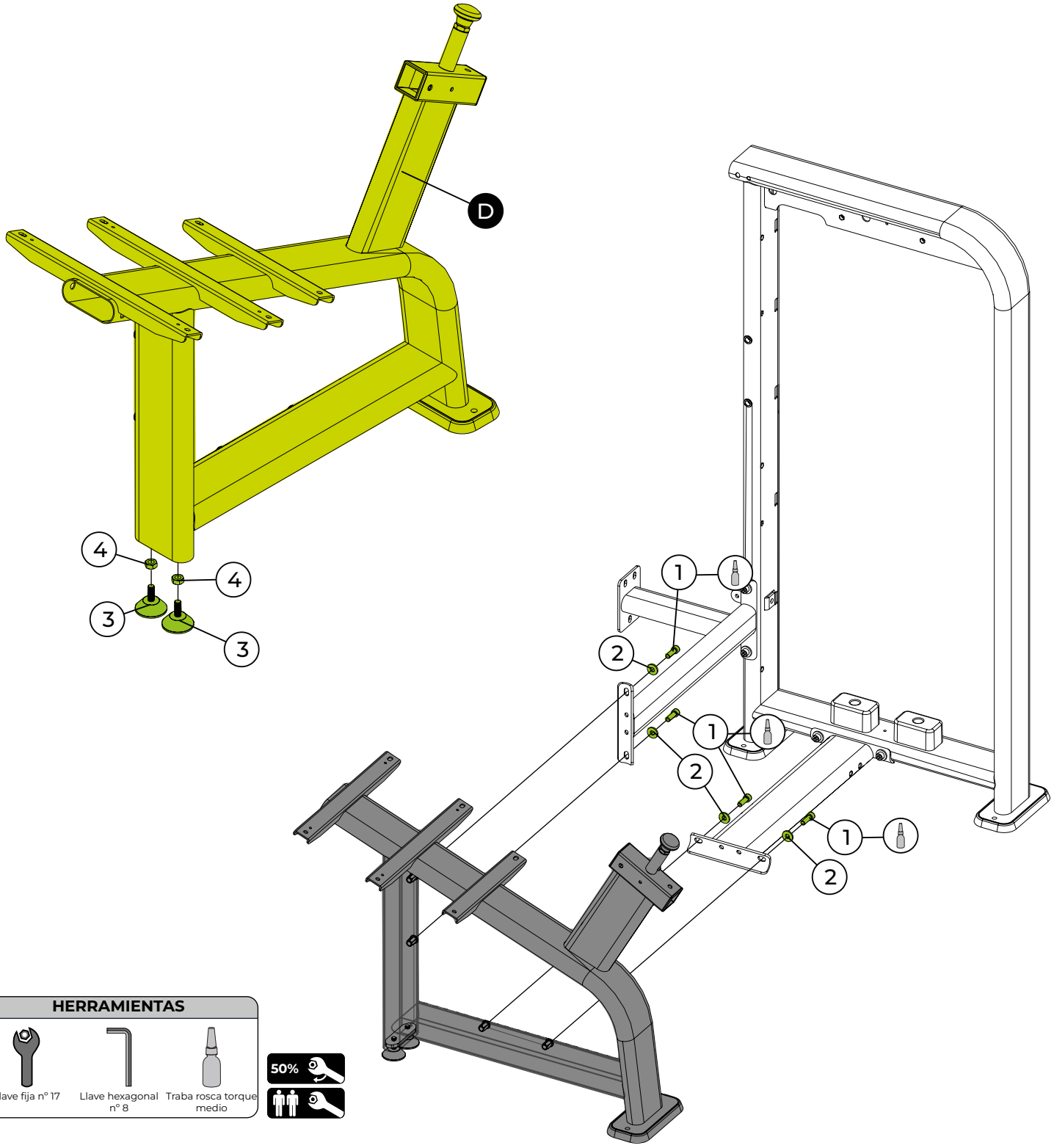

HERRAMIENTAS

Llave fija nº 17 | Llave hexagonal nº 8 | Traba rosca torque medio

50%

MONTAJE DEL EQUIPO

Paso 03

	NOMBRE	Ctd.
E	Conexión del rodamiento	
F	Rodamiento de la leva	
1	Tornillo cab. cil. hex. int. - M10x30	4x
2	Arandela plana - 10,3x3,0	10x
3	Pie regulable - M10x28	1x
4	Tuerca hexagonal - M10	2x
5	Tornillo cab. cil. hex. int.. - M10x65	3x
6	Espaciador	3x
7	Tuerca hex. inserto de nylon - M10	3x

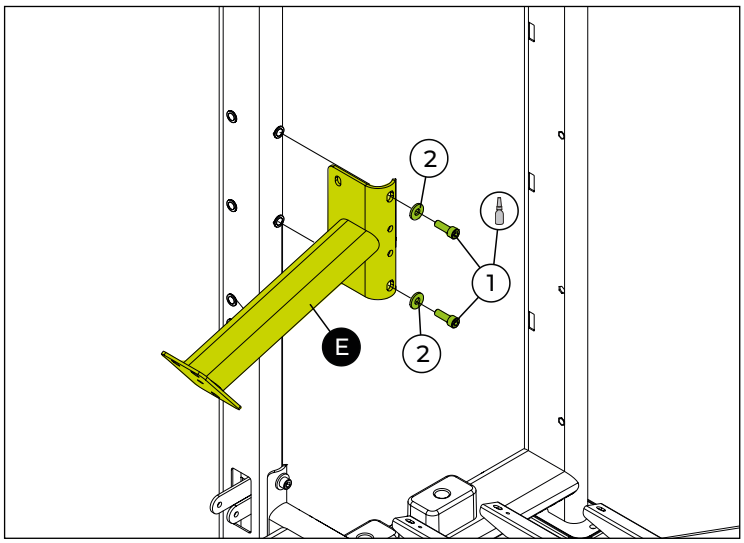

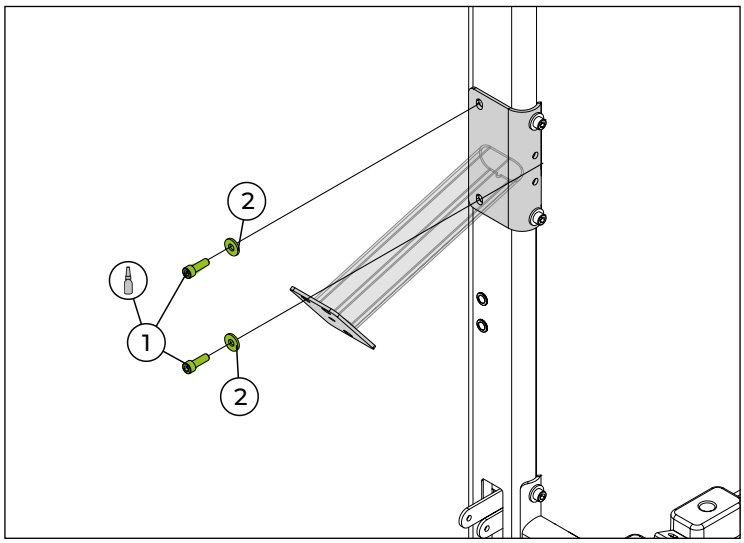

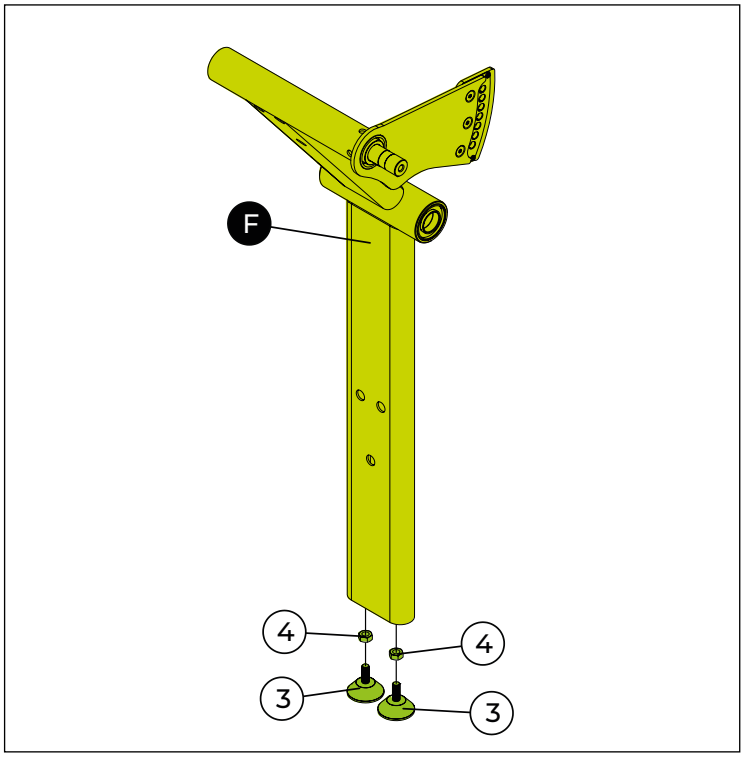

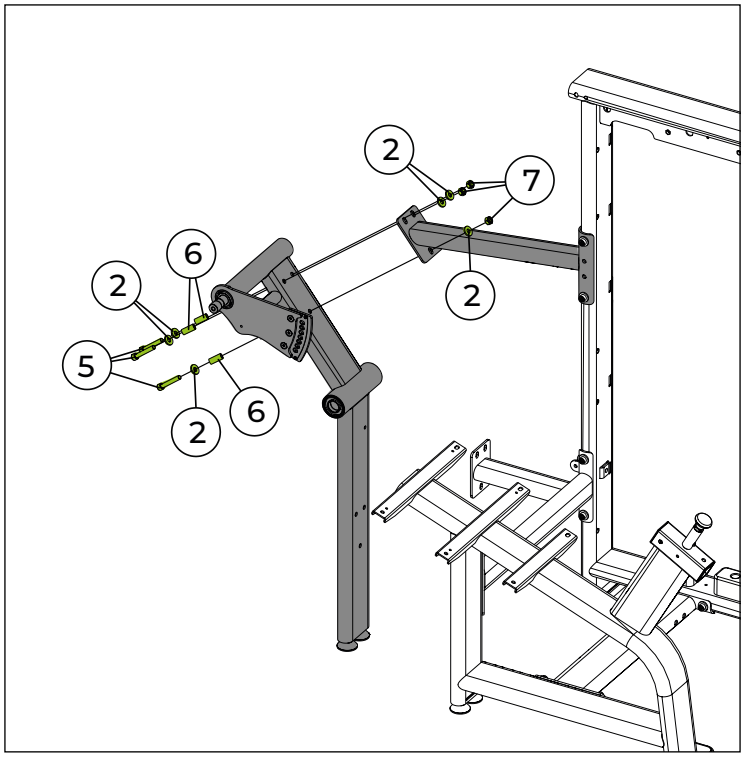

HERRAMIENTAS


Llave fija nº 17


Llave hexagonal nº 8


Traba rosca torque medio

MONTAJE DEL EQUIPO

Paso 04

G  **NOMBRE** Protector de la leva	**H**  **NOMBRE** Selector	**I**  **NOMBRE** Load arm	**J**  **NOMBRE** Leva
K  **NOMBRE** Tope de la leva	**L**  **NOMBRE** Contrapeso	**2**  **NOMBRE** Arandela plana - 10,3x3,0 **Ctd.** 6x	**5**  **NOMBRE** Tornillo cab. cil. hex. int.. - M10x65 **Ctd.** 3x
6  **NOMBRE** Espaciador **Ctd.** 3x	**7**  **NOMBRE** Tuerca hex. inserto de nylon - M10 **Ctd.** 3x	**8**  **NOMBRE** Tornillo cab. cil. abombada hex. int. - M10x25 **Ctd.** 2x	**9**  **NOMBRE** Arandela de tope **Ctd.** 3x
10  **NOMBRE** Anillo de retención- Ø30 **Ctd.** 1x	**11**  **NOMBRE** Chaveta rectangular **Ctd.** 1x	**12**  **NOMBRE** Acabamiento **Ctd.** 2x	**13**  **NOMBRE** Tornillo cab. plana hex. int. - M10x25 **Ctd.** 2x
14  **NOMBRE** Tornillo cab. hex. con reborde - M8x25 **Ctd.** 2x	**15**  **NOMBRE** Tuerca hex. inserto de nylon - M8 **Ctd.** 2x	**16**  **NOMBRE** Tornillo cab. hex. con reborde- M8x17,5 **Ctd.** 3x	

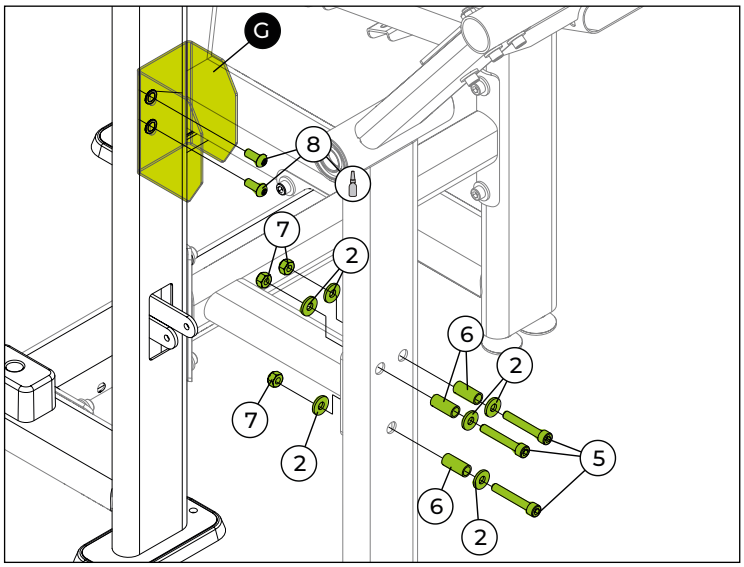

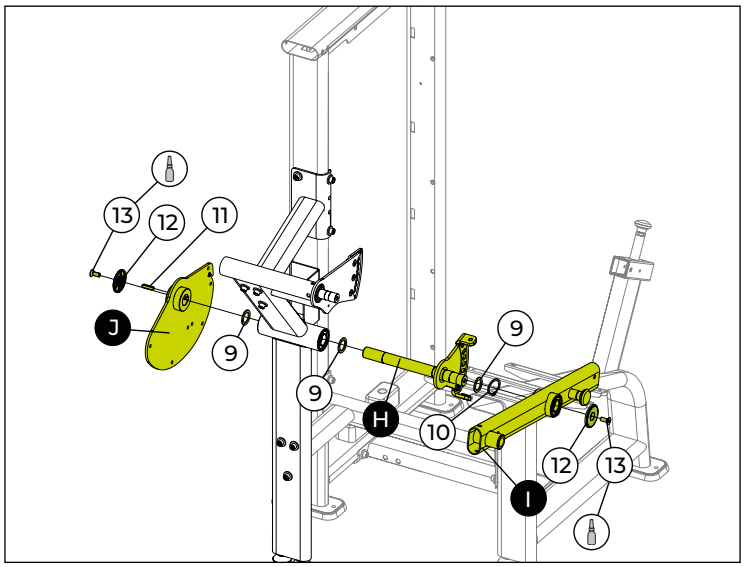

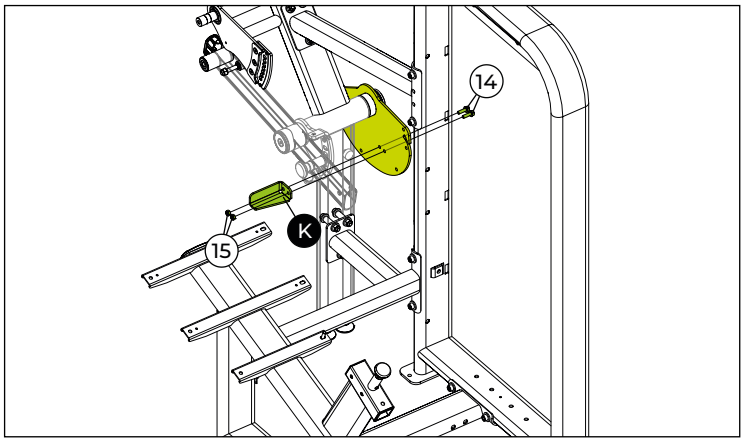

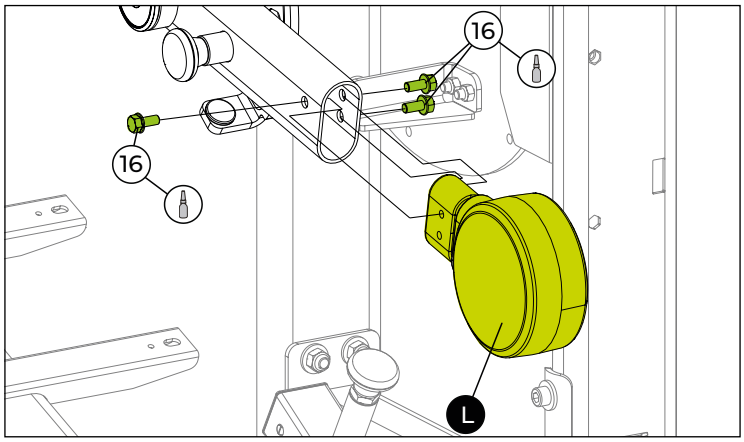

HERRAMIENTAS


Alicate para anillos elásticos


Llave fija nº 13 y 17


Llave hexagonal nº 6 y 8


Traba rosca torque medio



MONTAJE DEL EQUIPO

Paso 05

	NOMBRE	Ctd.
M	Travesaño de soporte superior	
17	Arandela plana - 10,5x2,5	1x
18	Tornillo cab. cil. hex. int.. - M10x25	1x
19	Tapón	1x
20	Tapón – Ø50,8	1x

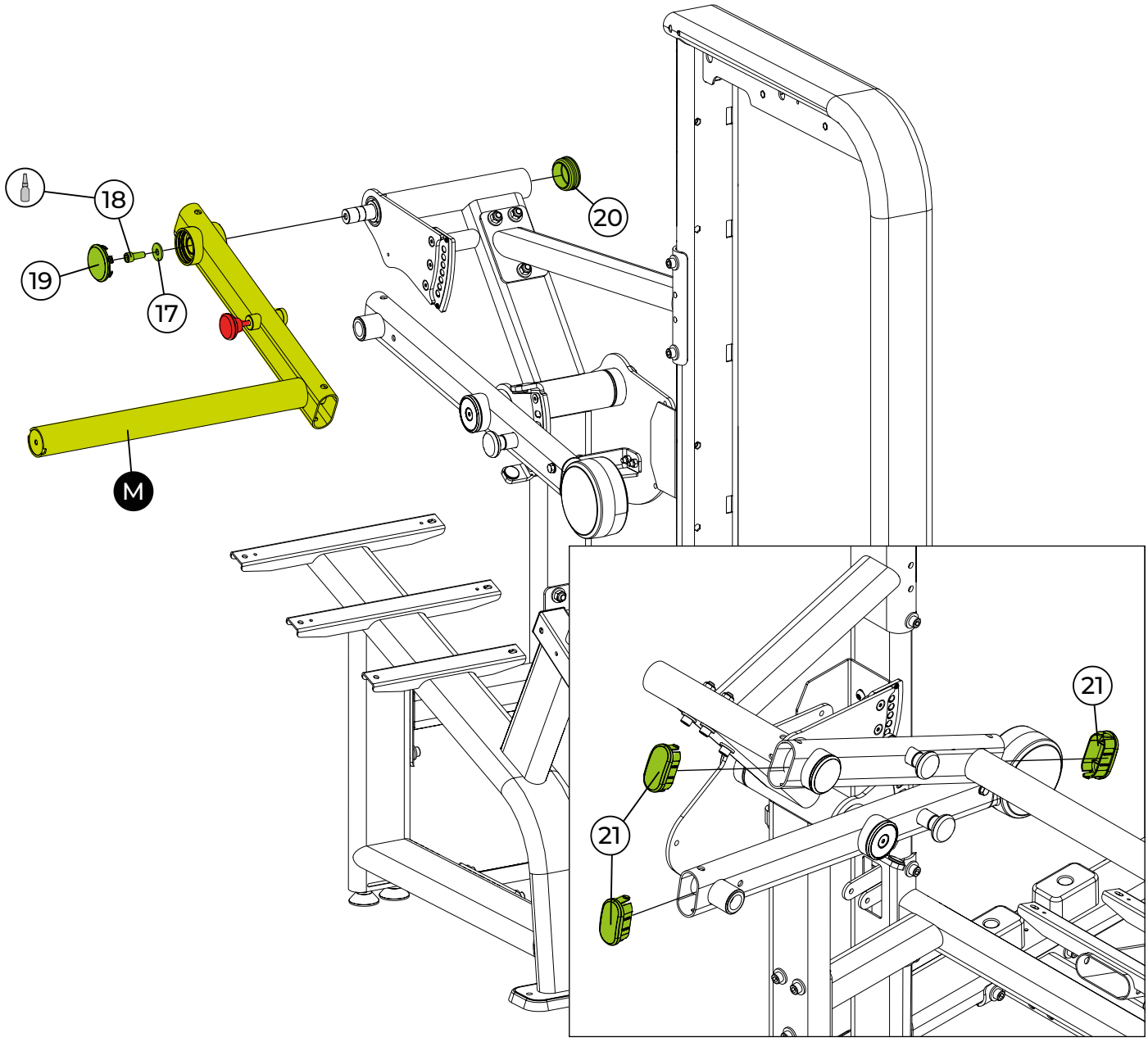

HERRAMIENTAS



Llave hexagonal n° 8 | Traba rosca torque medio

Paso 06 Nivelación del equipo

⚠ ¡ATENCIÓN!

Después de que todos los tornillos que componen los conjuntos previamente identificados estén posicionados y ajustados, nivele el equipo sobre el suelo para evitar cualquier inestabilidad.

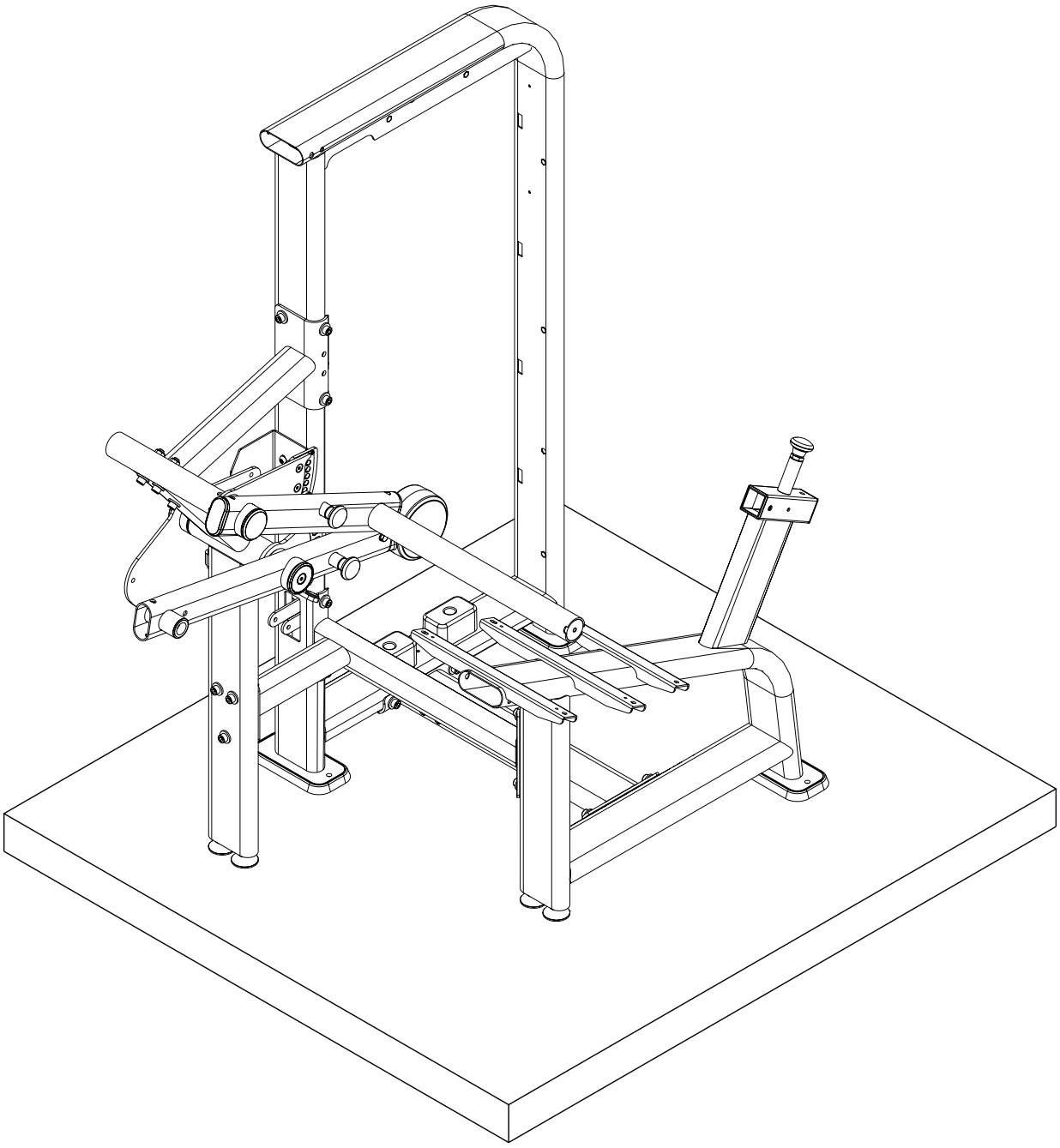

MONTAJE DEL EQUIPO

Paso 07

	NOMBRE	Ctd.
N	Pila de pesas	
O	Top plate	
P	Barra guía	

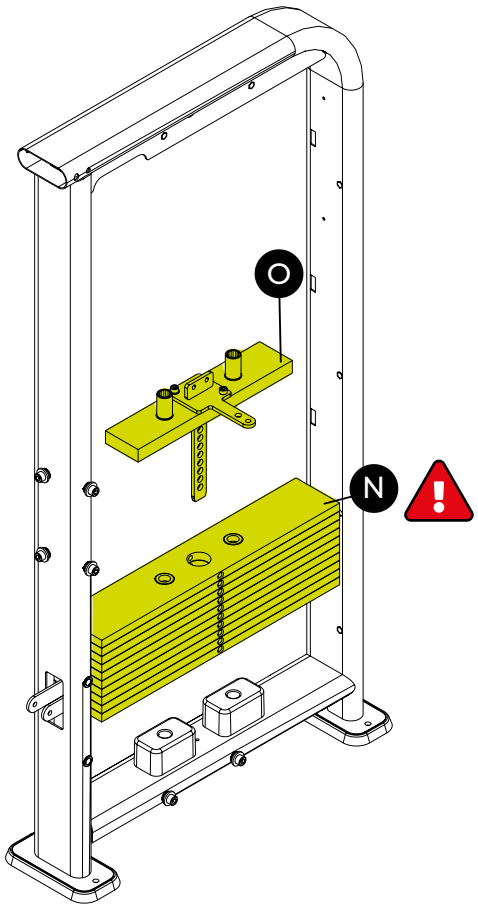

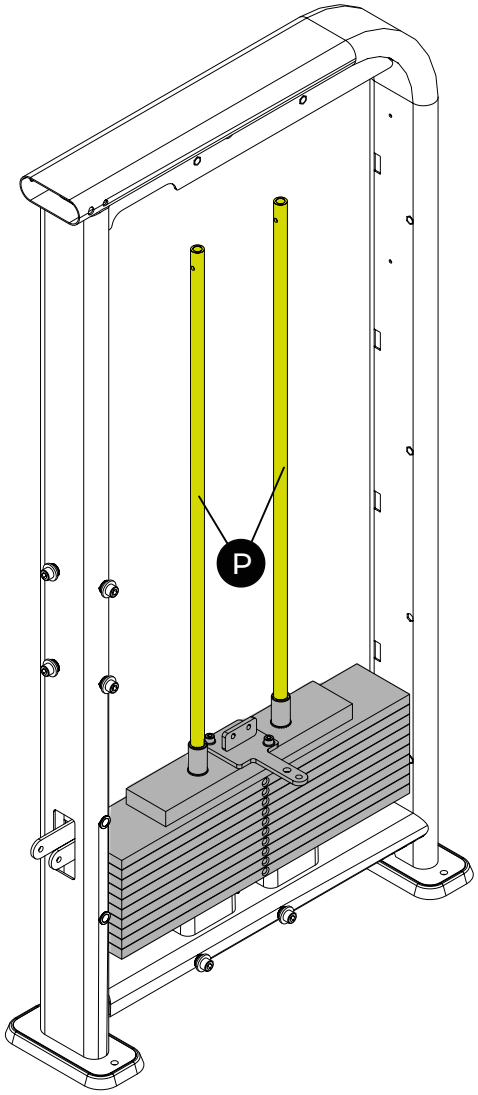

⚠ ¡PELIGRO!

SI ES NECESARIO MOVER O TRANSPORTAR EL EQUIPO, NO LO HAGA CON LA PILA DE PESAS MONTADA. RIESGO DE ACCIDENTE O DAÑOS AL EQUIPO.

MONTAJE DEL EQUIPO

Paso 08

	NOMBRE	Ctd.
Q	Cable de acero	
R	Soporte de la guía del cable	
2	Arandela plana - 10,3x3,0	2x
7	Tuerca hex. inserto de nylon - M10	1x
22	Tornillo cab. cil. hex. int. - M6x25	4x
23	Arandela plana - Ø6,6x1,6	8x
24	Base reguladora	1x
25	Base del cable	2x
26	Tuerca hex. inserto de nylon - M6	4x
27	Tornillo cab. cil. hex. int. - M10x60	1x
28	Buje de la polea - Ø19,05	2x
29	Polea con rodamiento fijo	1x
30	Tornillo cab. cil. hex. int.. - M5x50	1x
31	Tuerca hex. inserto de nylon - M5	1x
32	Tornillo cab. cil. hex. int.. - M8x25	4x
33	Arandela plana - 08,4x2,0	4x
34	Tornillo de cabeza hexagonal - M6x40	2x
35	Traba de la barra de pesas - Ø19	4x

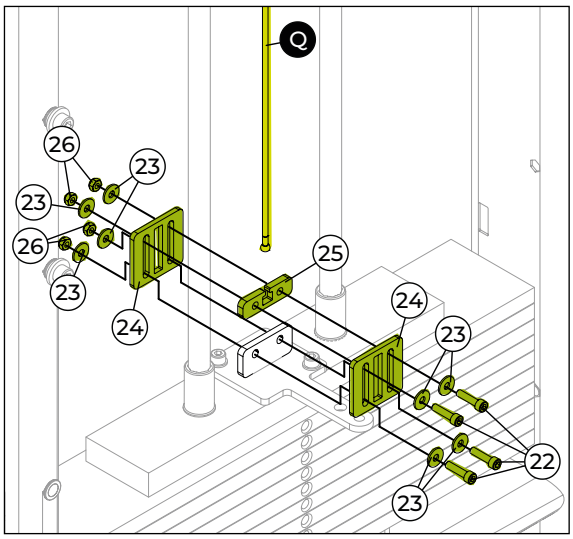

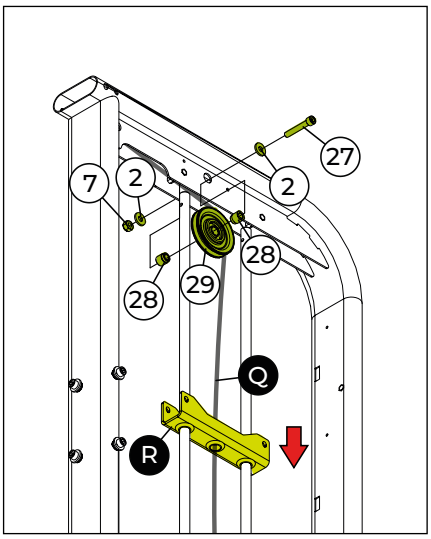

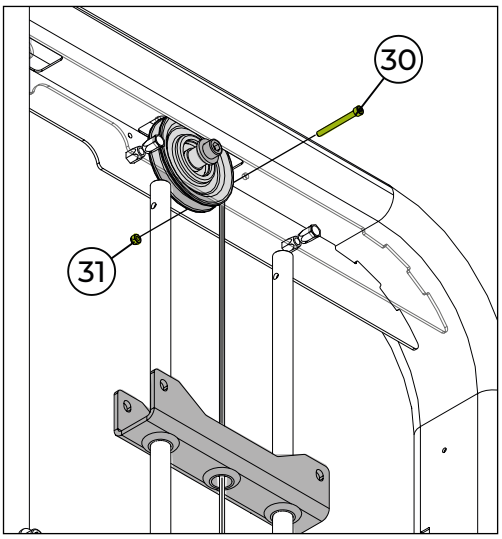

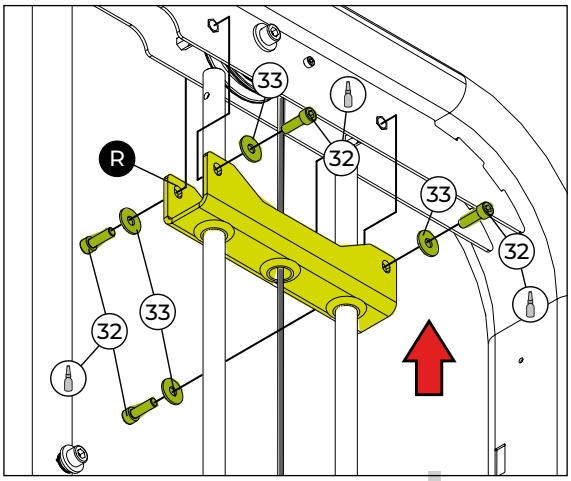

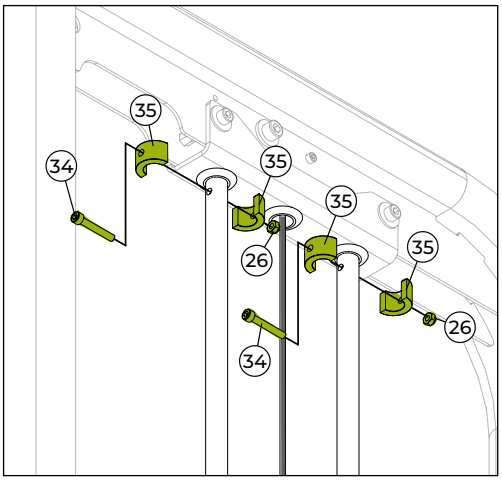

HERRAMIENTAS


Llave fija n° 8, 10 y 17


Llave hexagonal n° 4, 5 y 6


Traba rosca torque medio



MONTAJE DEL EQUIPO

Paso 09

Q	NOMBRE	Ctd.
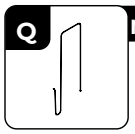	Cable de acero	

2	NOMBRE	Ctd.
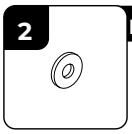	Arandela plana - 10,3x3,0	2x

7	NOMBRE	Ctd.
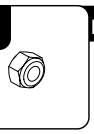	Tuerca hex. inserto de nylon - M10	1x

27	NOMBRE	Ctd.
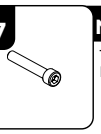	Tornillo cab. cil. hex. int. - M10x60	1x

28	NOMBRE	Ctd.
	Buje de la polea - Ø19,05	2x

29	NOMBRE	Ctd.
	Polea con rodamiento fijo	1x

36	NOMBRE	Ctd.
	Anillo de retención del eje - Ø08	2x

37	NOMBRE	Ctd.
	Eje limitador	1x

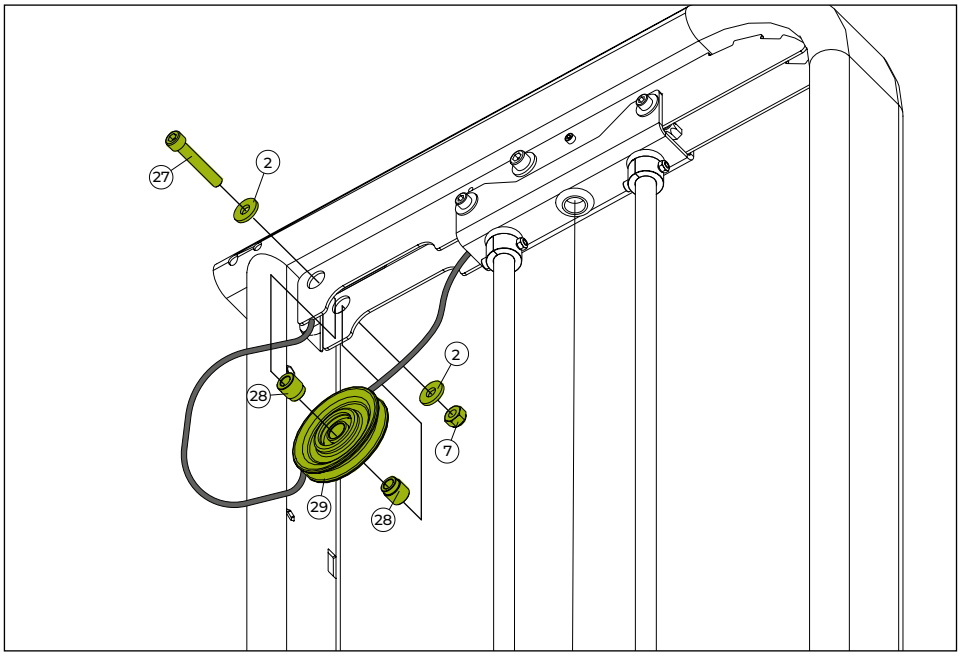

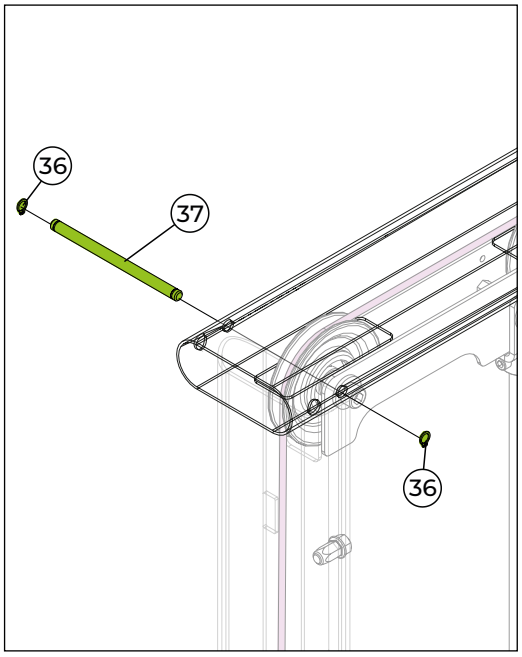

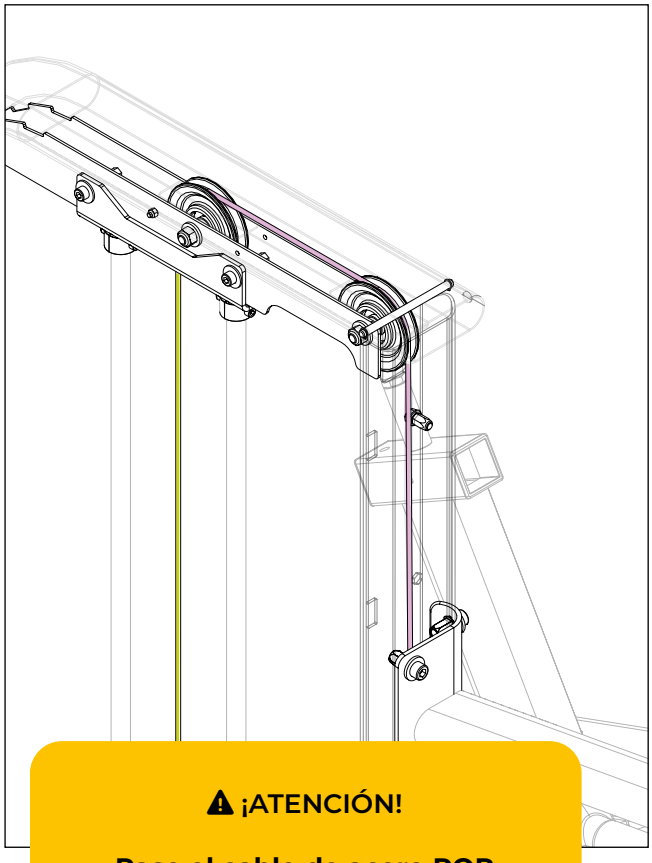

HERRAMIENTAS


Alicate para anillos elásticos


Llave fija nº 17


Llave hexagonal nº 8



⚠ ¡ATENCIÓN!

Pase el cable de acero POR DENTRO del chasis de la torre

MONTAJE DEL EQUIPO

Paso 10

	NOMBRE	Ctd.
Q	Cable de acero	
S	Soportes del tope	
T	Travesaño de soporte inferior	
5	Tornillo cab. cil. hex. int.. - M10x65	1x
7	Tuerca hex. inserto de nylon - M10	1x
14	Tornillo cab. hex. con reborde - M8x25	5x
15	Tuerca hex. inserto de nylon - M8	5x
29	Polea con rodamiento fijo	1x
33	Arandela plana - 08,4x2,0	2x
38	Buje espaciador	2x
39	Funda de la polea biselada	2x
40	Pasador de traba del cable de acero	3x
41	Tornillo cab. cil. hex. int. - M8x55	1x
42	Tope del soporte del rodillo	1x
43	Arandela plana - 10,5x1,6	1x
44	Tornillo de cabeza hexagonal - M12x120	1x
45	Arandela plana - 13x1,9	2x
46	Eje pivote	1x
47	Tuerca hex. inserto de nylon - M12	1x

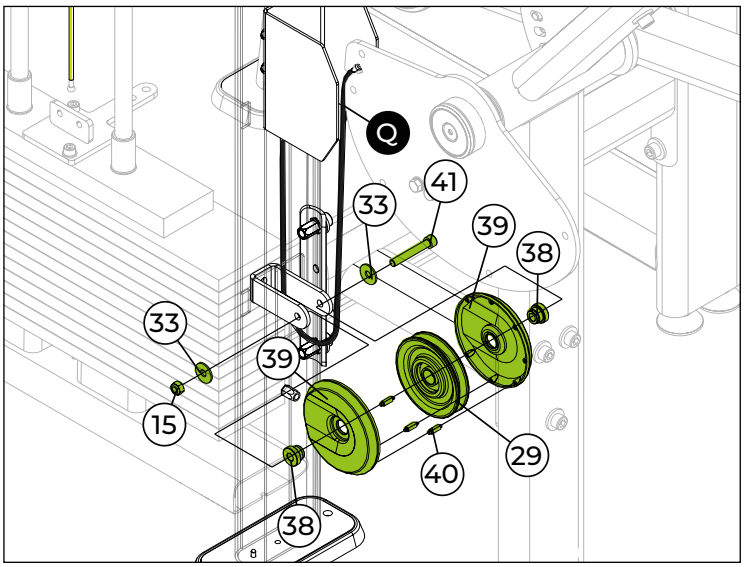

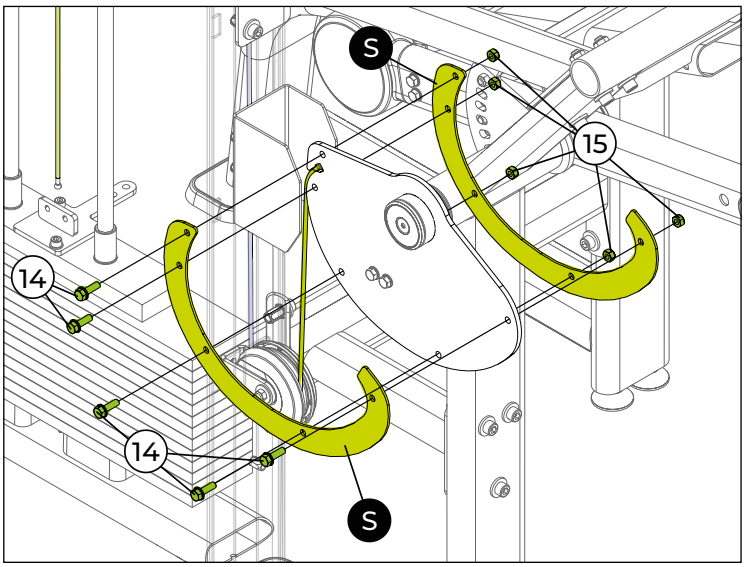

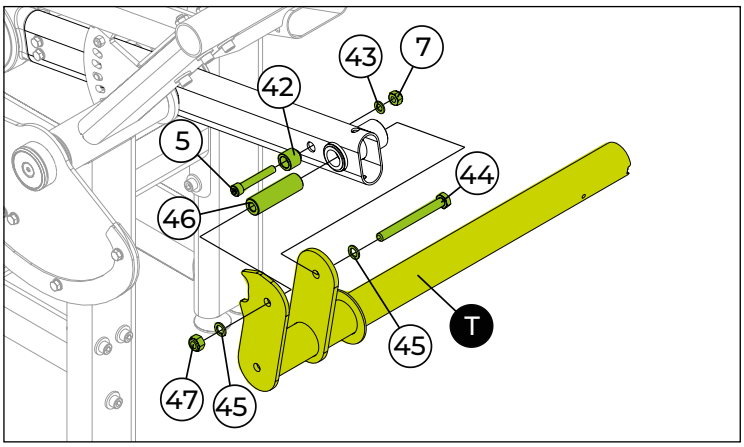

HERRAMIENTAS


Llave fija nº 13, 17 y 19


Llave hexagonal nº6, 8 y 10


Traba rosca torque medio



MONTAJE DEL EQUIPO

Paso 11

	NOMBRE	Ctd.
U	Soporte del respaldo ajustable	
V	Respaldo tapizado	
33	Arandela plana - 08,4x2,0	3x
48	Pasador guía	1x
49	Anillo de retención del eje - Ø05,0- Ø07,0	2x
50	Tornillo cab. cil. abombada hex. int. - M8x70	3x

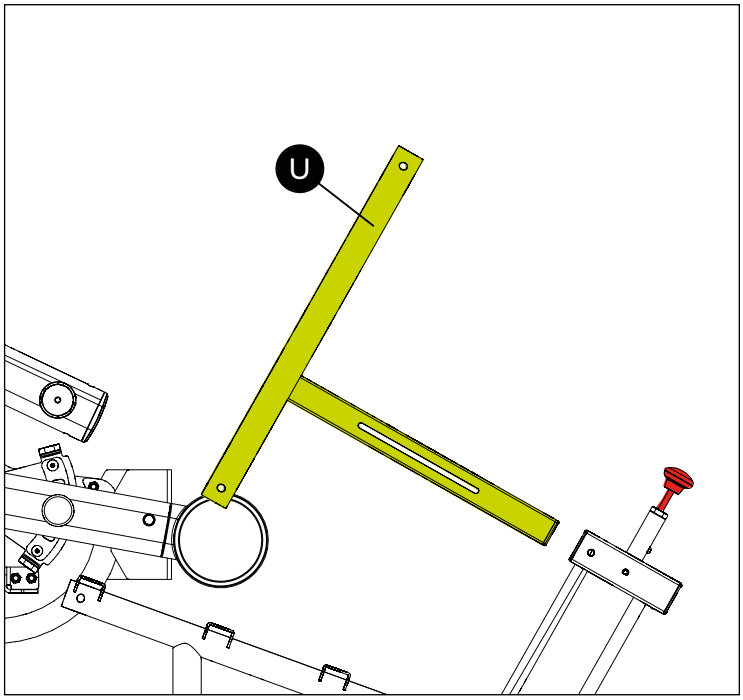

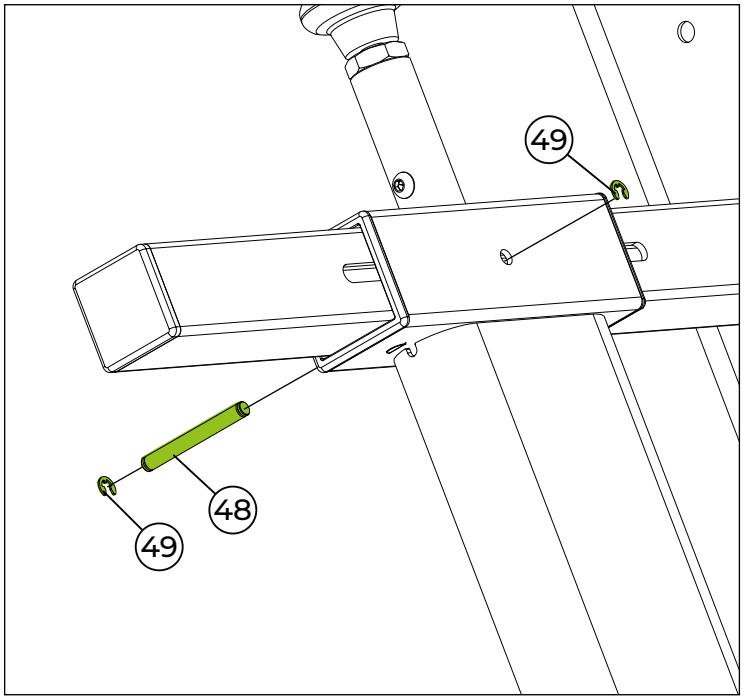

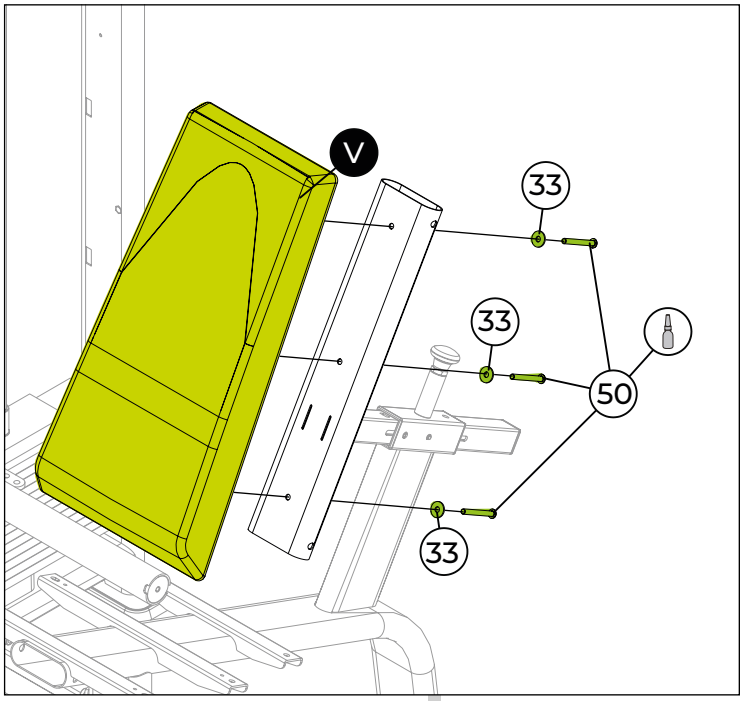

HERRAMIENTAS


Alicate para anillos elásticos


Llave hexagonal nº 5


Traba rosca torque medio



MONTAJE DEL EQUIPO

Paso 12

	NOMBRE	Ctd.
W	Asiento tapizado	
X	Rodillo tapizado	
51	Acabamiento - 115x40	4x
52	Tornillo cab. cil. abombada hex. int.. - M8x25	6x
53	Acabamiento	2x
54	Arandela plana - 10,5x2,5	2x
55	Tornillo cab. cil. abombada hex. int. - M8x20	2x

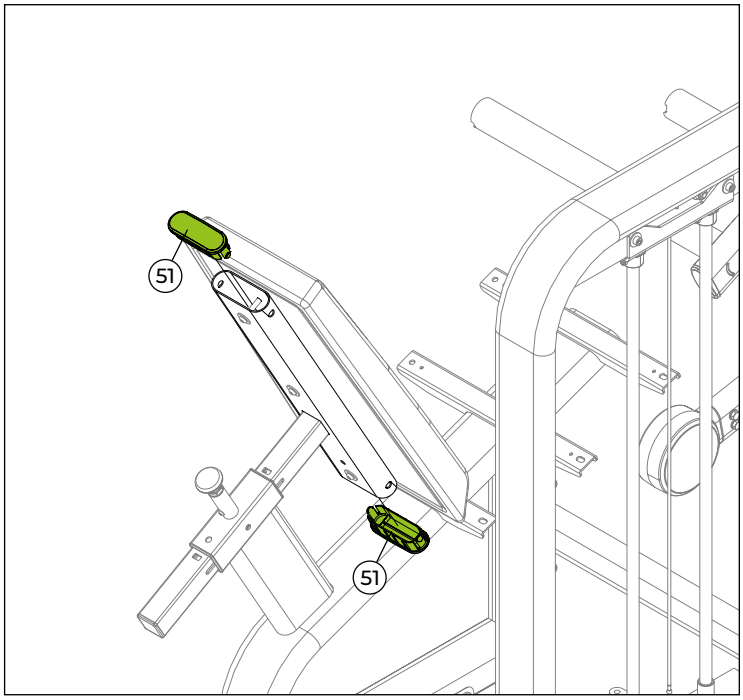

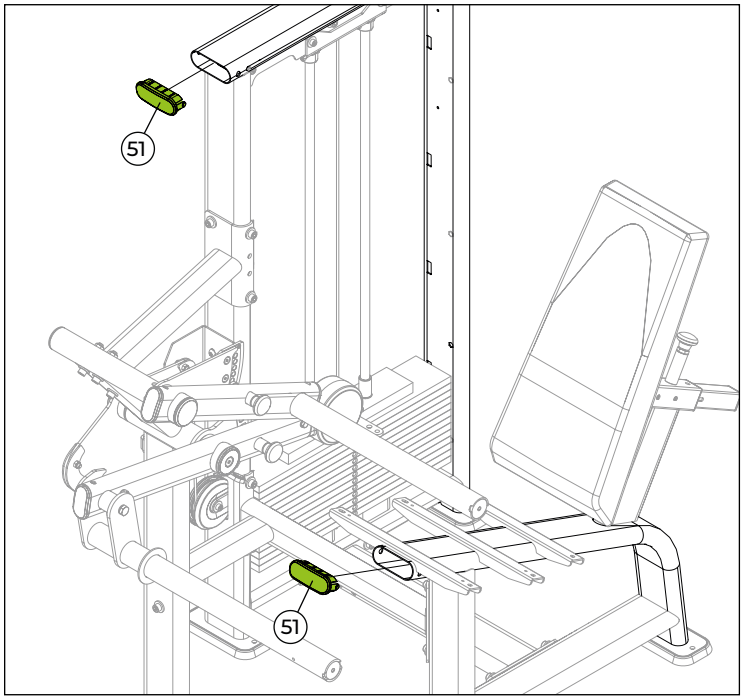

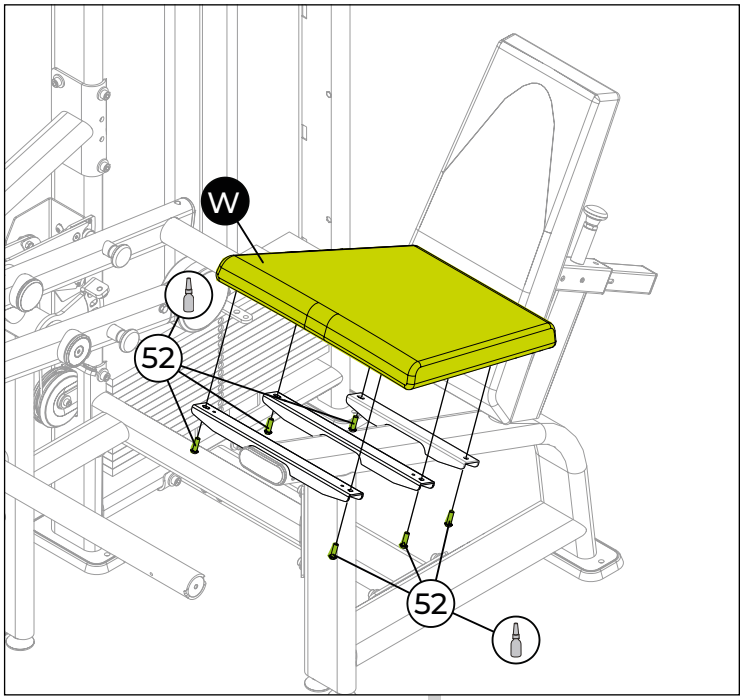

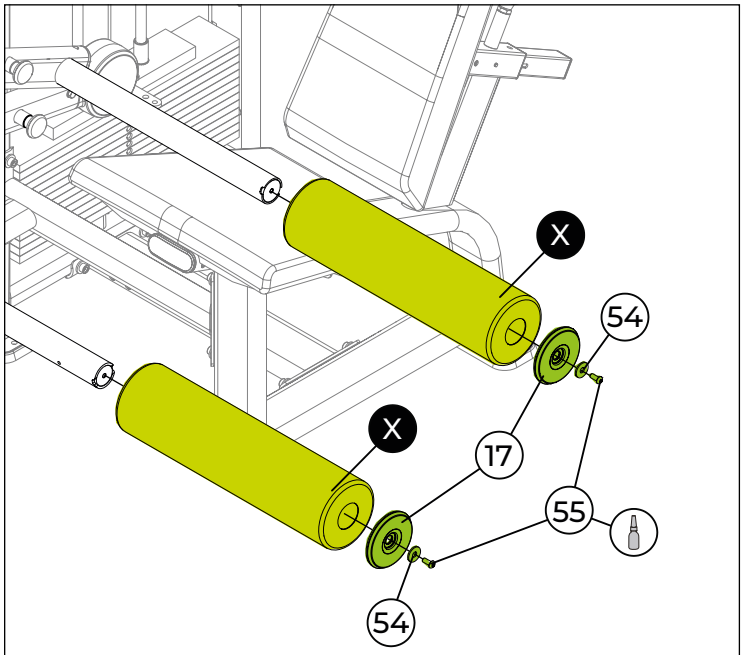

HERRAMIENTAS

Llave hexagonal n° 5

Traba rosca torque medio

MONTAJE DEL EQUIPO

Paso 13

	NOMBRE	Ctd.
57	Pasador selector de peso	1x

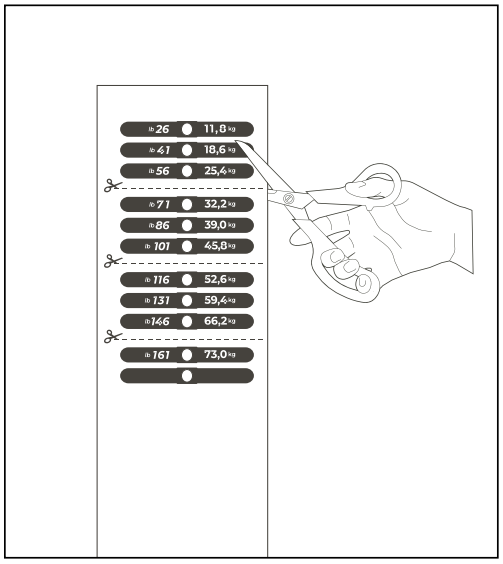

Recorte la calcomanía siguiendo la línea punteada indicada, como se muestra en la imagen.

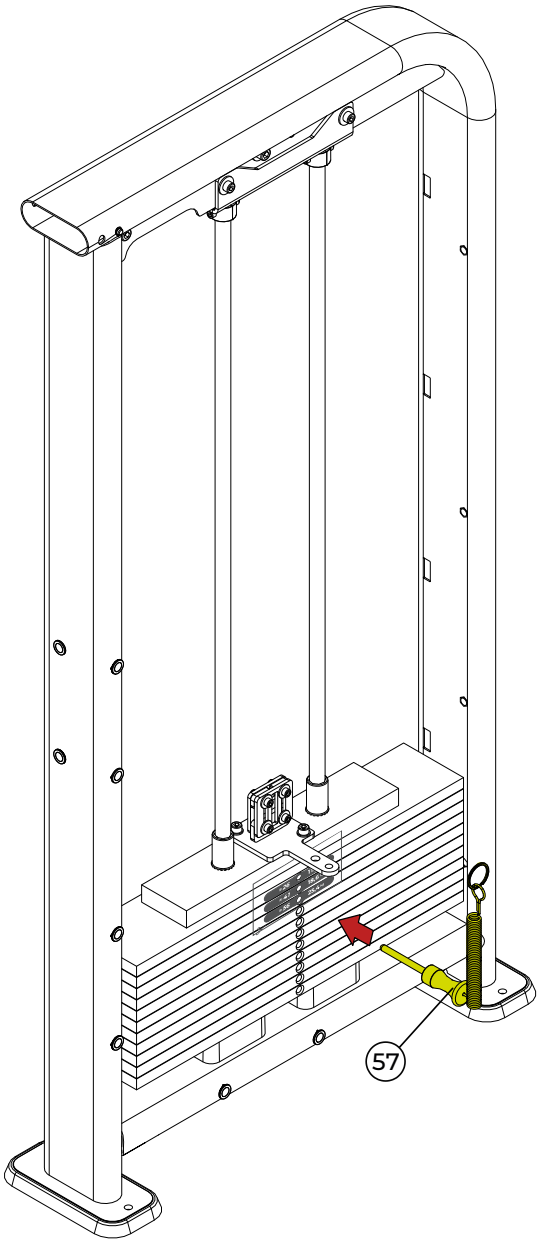

Coloque la calcomanía recortada en la torre como se muestra en la imagen. Utilice el pasador selector como guía para el orificio indicado, sin preocuparse por el posible exceso de calcomanía. Repita el proceso según sea necesario, recordando que la calcomanía no debe aplicarse en la placa superior.

HERRAMIENTAS



Tijeras

NOTA: Algunas piezas han sido ocultadas para facilitar la visualización.

MONTAJE DEL EQUIPO

Paso 14

		NOMBRE	Ctd.
Y		Carenado frontal	
Z		Carenado trasero	
56	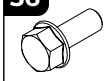	Tornillo de cabeza hexagonal - M8x20	6x

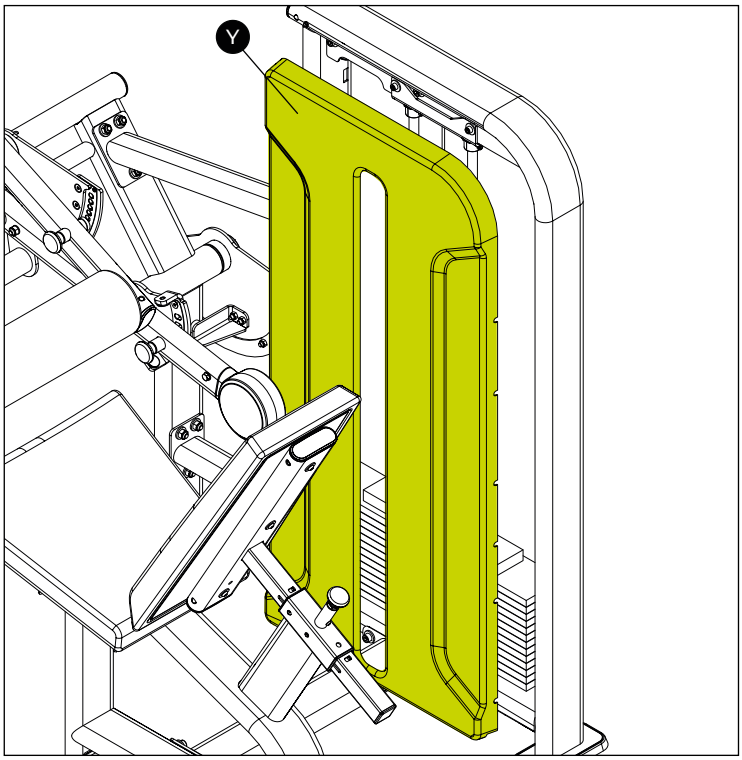

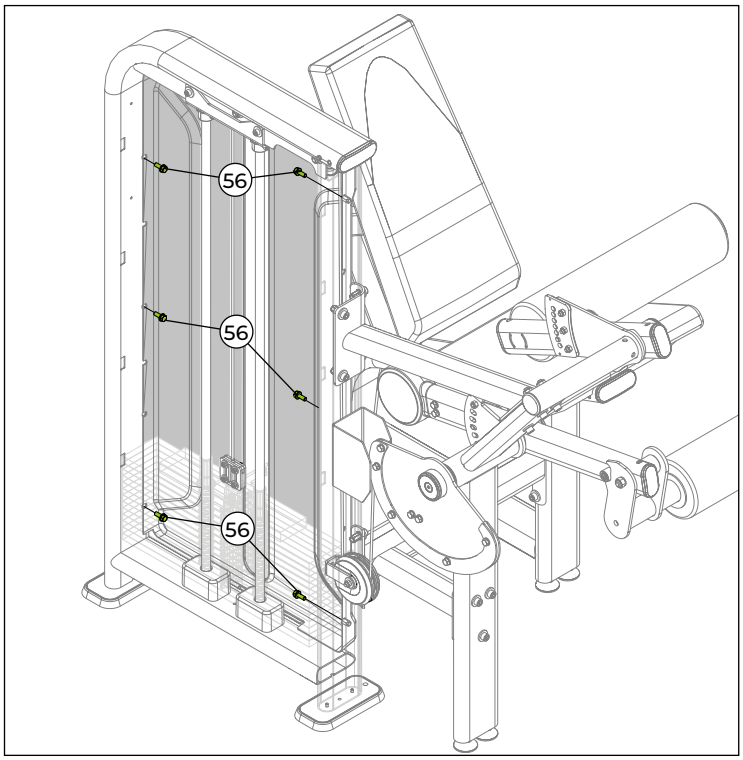

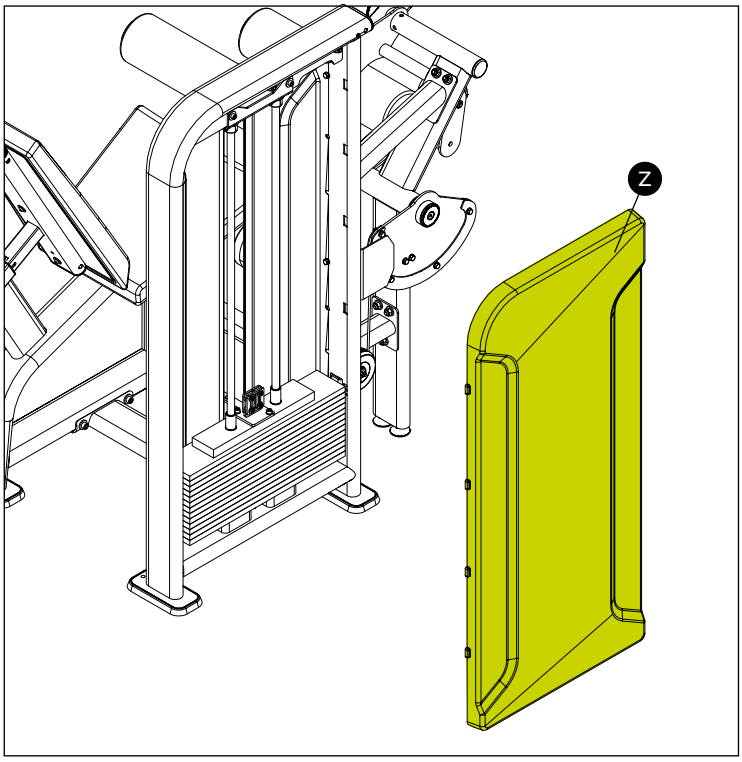

HERRAMIENTAS



Llave fija nº 13



Paso 15

	NOMBRE	Ctd.
57	Pasador selector de peso	1x
58	Lever pin	1x

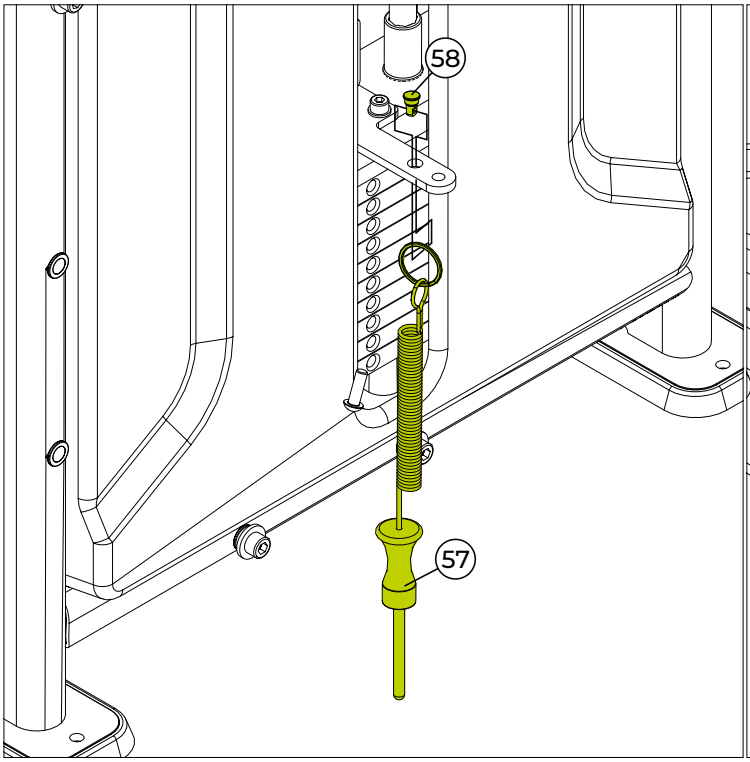

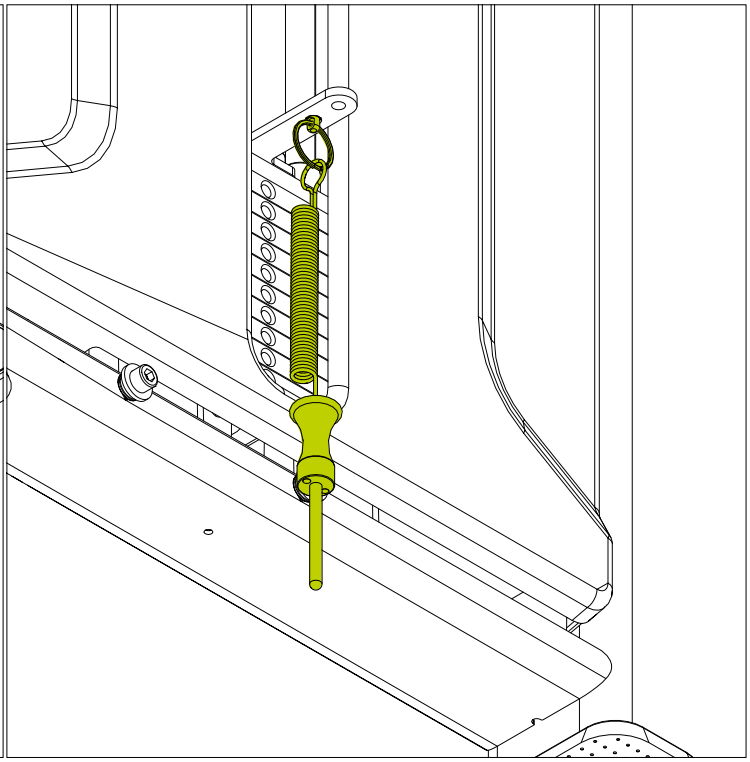

⚠ ¡ATENCIÓN!

Pase el pasador de palanca por el soporte del top plate, utilizando la abertura mayor del top plate.
Luego, encaje el anillo metálico por la abertura del pasador para fijarlo en su lugar.
Después, inserte el pasador selector en la pila de pesas.

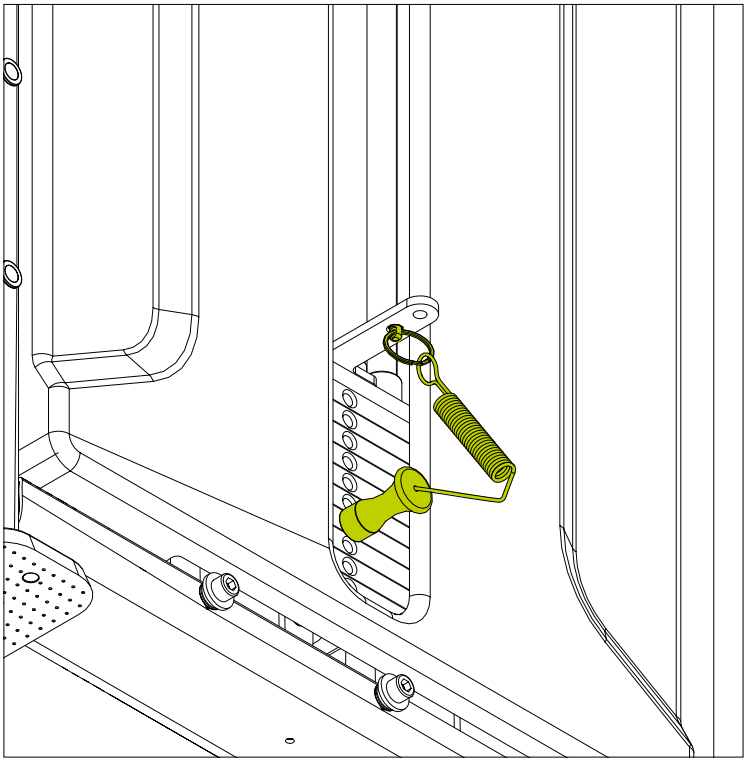

Paso 16 Etiquetado del equipo (cuando sea necesario)

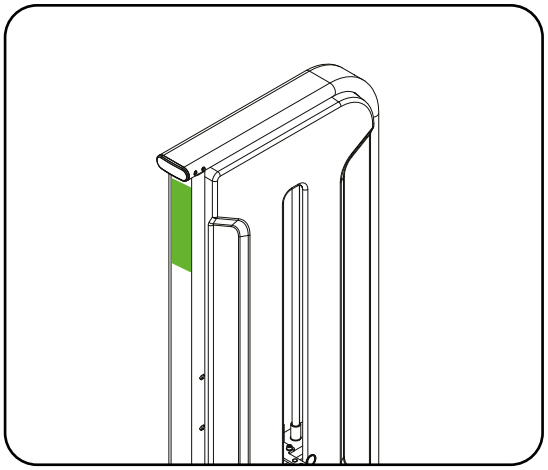

Etiqueta de instrucciones (placard)
Esta es la ubicación y el formato estándar de la etiqueta para todos los carenados frontales de la línea Axis LC, destinada a mostrar al usuario cómo se realiza el ejercicio.

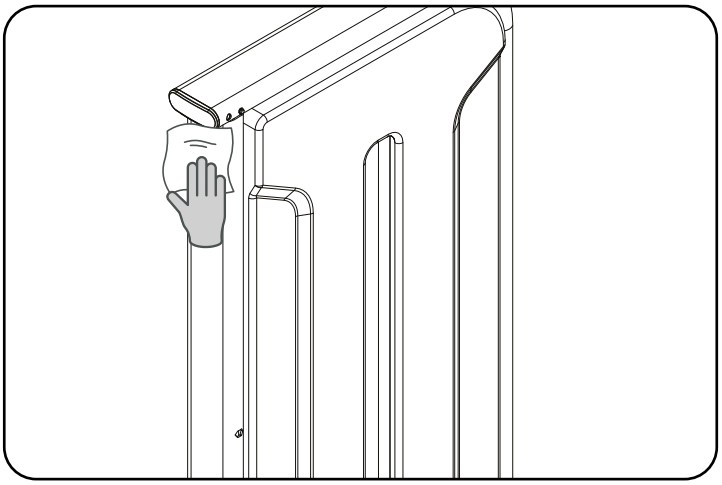

1. Preparación de la superficie
Limpie a fondo el chasis de la máquina con un paño y desengrasante, como LOCTITE 7070 CLEANER AND DEGREASER. La superficie debe estar seca y libre de residuos.

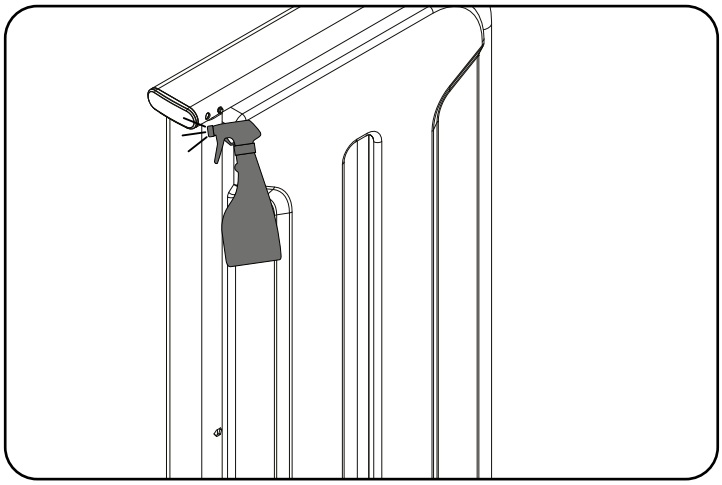

2. Humectación del área
Si lo desea, prepare una solución de agua con jabón neutro o alcohol (50/50) y rocíela sobre el área donde se aplicará la etiqueta, para facilitar el posicionamiento.

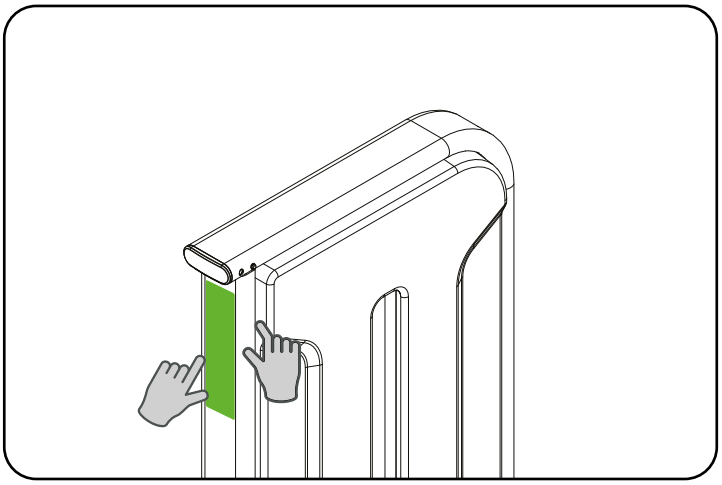

3. Aplicación de la etiqueta
Despegue la etiqueta y colóquela sobre la superficie limpia y ligeramente humedecida. Ajuste según sea necesario.

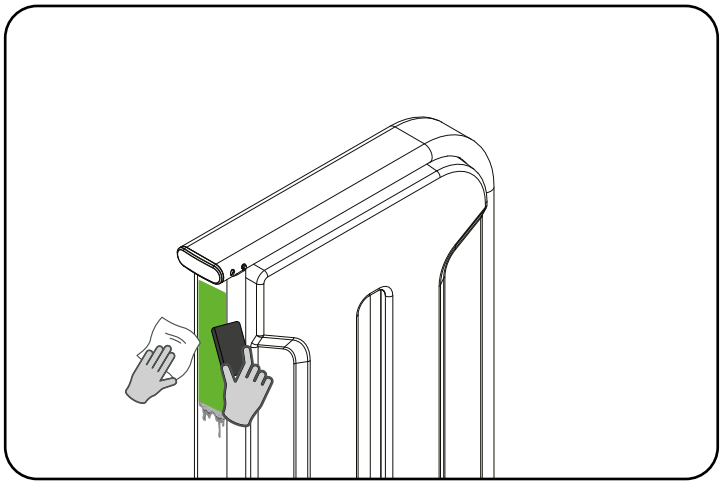

4. Fijación y cuidado final
Presione la etiqueta con una espátula o tarjeta envuelta en un paño, eliminando las burbujas y el exceso de solución. Deje secar completamente antes de usar la máquina. Limpie el área con un paño de polvo o un paño húmedo, evitando alcohol o solventes.

MONTAJE DEL EQUIPO

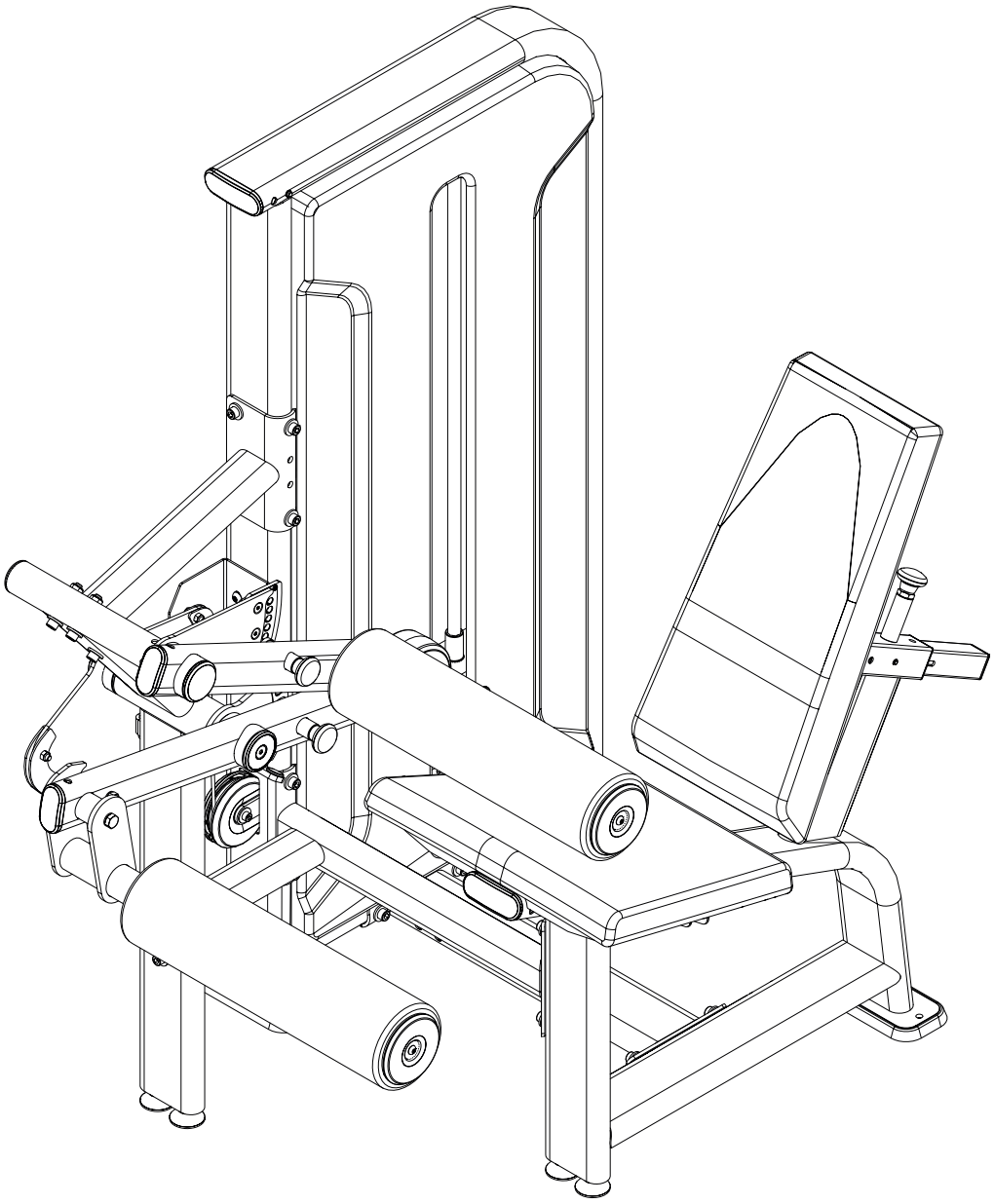

¡FELICITACIONES! EL ENSAMBLAJE DEL EQUIPO HA SIDO COMPLETADO.

Antes de iniciar su entrenamiento, NIVELÉ el equipo en el suelo y verifique el apriete de todos los tornillos. Consulte el capítulo sobre instrucción operacional antes de utilizar el equipo.



INSTRUCCIÓN OPERACIONAL

PASADOR SELECTOR

El pasador selector permite bloquear las pesas para su uso durante la realización del ejercicio.

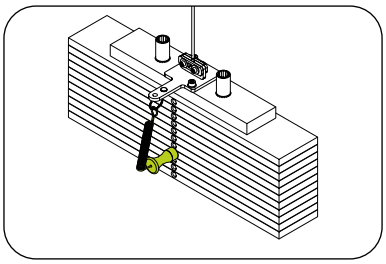

⚠ ¡PELIGRO! **Asegúrese de que el pasador selector esté correctamente acoplado a la pila de pesas. Riesgo de accidente grave o fatal para el usuario.**

TAPIZADO

Permite al usuario sentarse, apoyar los brazos, las piernas y recostarse contra el equipo mientras realiza el ejercicio.

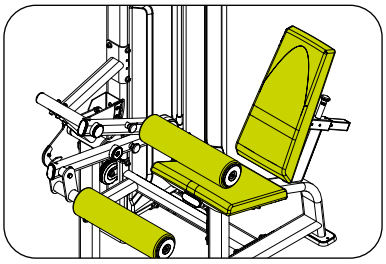

NÚMERO DE SERIE

El número de serie contiene información relevante sobre la clase del equipo y los datos del fabricante. No retire la calcomanía del número de serie, ya que ayuda a proporcionar información a un centro de servicio autorizado o al fabricante. Si la calcomanía del número de serie se desprende, contacte al fabricante de inmediato.

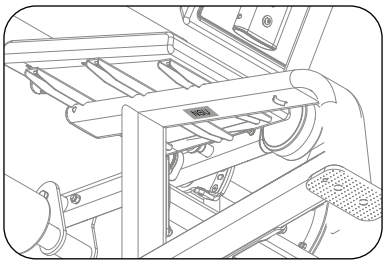

PIES REGULABLES

El equipo cuenta con pies para mantenerlo estabilizado en el suelo. Las irregularidades pueden dañar el equipo. Para nivelar el equipo, simplemente gire los pies

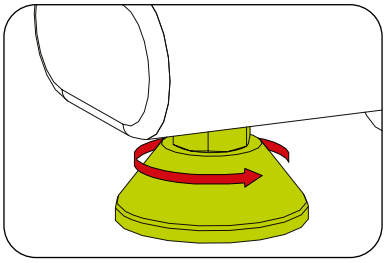

ESPACIO

Para la seguridad del usuario, recomendamos un área mínima de acceso y escape como se muestra en la figura adjunta. El área de acceso y escape puede ser compartida entre los equipos utilizados. El espacio aplica a todos los equipos.

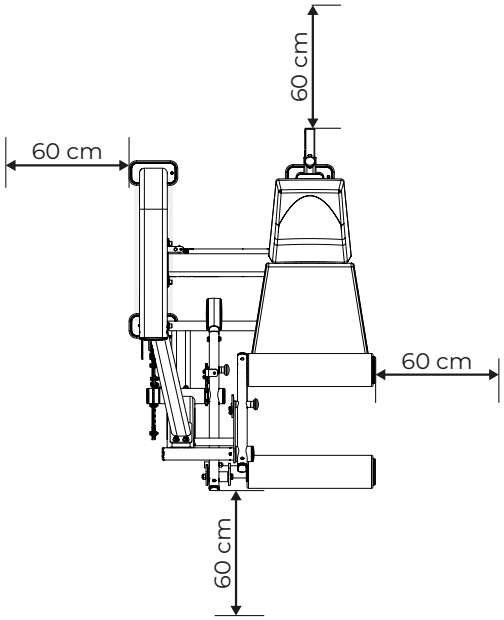

CÓMO UTILIZAR EL EQUIPO

1. Colóquese en el equipo;
2. Ajuste la posición del respaldo y del asiento;
3. Seleccione la carga utilizando el pasador selector;
4. Sujete las manijas para estabilizar su cuerpo durante el ejercicio;
5. Comience su entrenamiento.

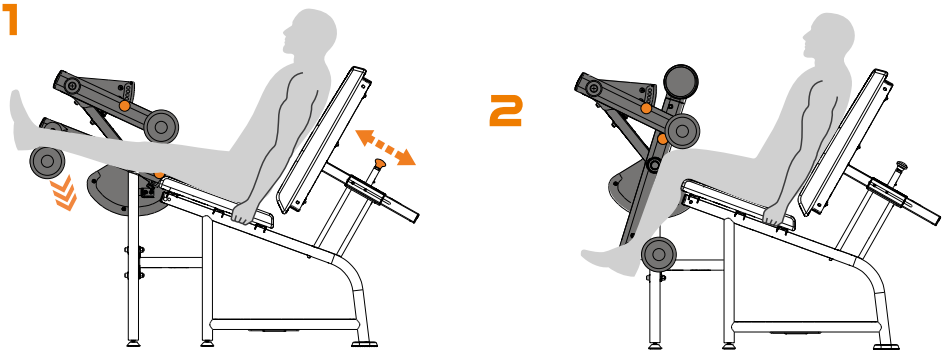

MANTENIMIENTO

MANTENIMIENTO

RECOMENDACIONES

Para garantizar una mayor durabilidad del equipo, es importante seguir una serie de precauciones para evitar cualquier problema con el equipo, los usuarios y/o terceros. Si alguna pieza del equipo se rompe, retírelo de servicio hasta que la pieza comprometida haya sido reparada adecuadamente.

LIMPIEZA

Semanalmente, limpie el equipo utilizando un cepillo suave de nailon. Pase la aspiradora debajo del equipo para evitar la acumulación de suciedad y polvo, lo que podría afectar el funcionamiento del equipo.

Utilice siempre agua, jabón neutro y un paño suave para limpiar el tapizado del equipo antes y después del entrenamiento. Deje que el equipo se seque completamente antes de comenzar un nuevo entrenamiento. Nunca utilice productos de limpieza ácidos. Jamás vierta agua sobre el equipo ni aplique líquidos en aerosol.

CARENADO

El carenado sirve como protección para la torre. Si se daña, sustitúyalo de inmediato.

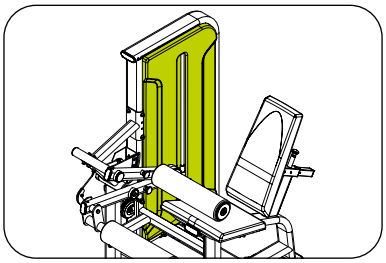

TAPIZADO

En caso de cualquier tipo de desgarro, agujero u otro daño, sustitúyalo de inmediato. Para una mayor durabilidad del tapizado, límpielo como se describe en este manual.

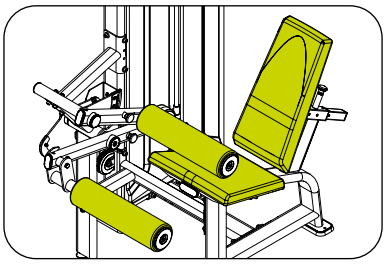

POLEAS

La polea permite que el cable de acero tome el recorrido necesario para realizar el ejercicio, por lo que es extremadamente importante mantenerlas en buen estado. Ante la menor señal de desgaste o daño, contacte a la asistencia técnica.

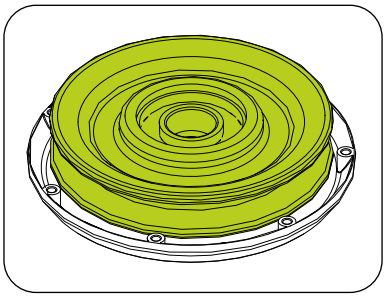

PASADOR DE TRABA DEL CABLE DE ACERO

El pasador de traba del cable de acero está diseñado para evitar que el cable de acero se salga de la polea. Por lo tanto, si alguno de los pasadores está dañado, roto o suelto, es posible que no sujeten el cable de acero en la polea, lo que podría causar accidentes graves o fatales. Es extremadamente importante mantener la integridad de los pasadores. Ante la menor señal de desgaste, contacte a la asistencia técnica.

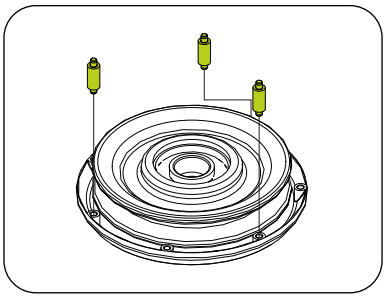

MULTIPLICADOR DE CARGA

Verifique siempre que no esté dañado ni fuera de su forma estándar. Si encuentra algún problema con el multiplicador de carga, contacte a la Asistencia Técnica.

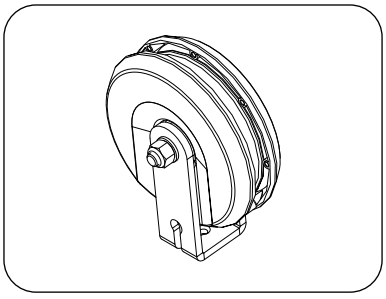

MANTENIMIENTO

PASADOR SELECTOR

Verifique siempre que el pasador selector no esté dañado ni deformado. Un pasador en mal estado puede no trabar las pesas correctamente, lo que representa un riesgo de accidente grave o fatal para el usuario. Si identifica algún daño, contacte de inmediato a la asistencia técnica autorizada.

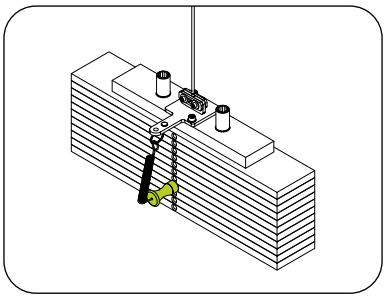

⚠ ¡PELIGRO! **Si el pasador selector está dañado y se utiliza, es posible que no sujete las pesas correctamente, lo que podría provocar un accidente grave o fatal para el usuario y dañar el equipo.**

TRABA DEL CABLE DE ACERO

Verifique siempre que los tornillos estén firmemente fijados a las placas. Si los bloqueos están dañados, no permita que se use el equipo. Contacte a la Asistencia Técnica para que los reemplacen.

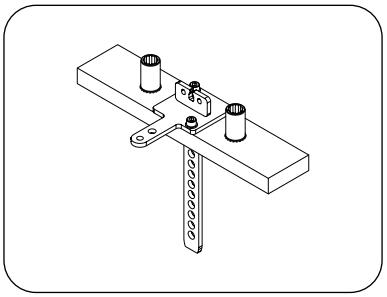

Cable de acero LOCK

Always check that the screws are securely fastened to the plates. If the locks are damaged, do not allow the equipment to be used. Contact Technical Assistance to have them replaced.

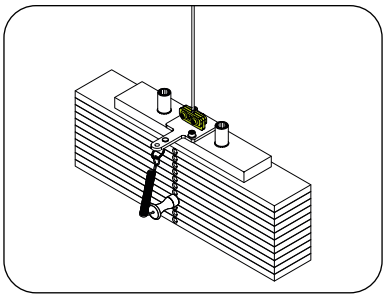

CABLE DE ACERO

Durante el uso del equipo, el cable de acero puede dañarse debido a un uso inadecuado o falta de mantenimiento. A veces, el cable de acero puede estar dañado incluso si el daño no es visible. Esté atento y siempre vigile cualquier tipo de problema con el cable. No utilice, ni permita que se utilice, el equipo si el cable de acero está dañado. A continuación se muestran algunos ejemplos de un cable de acero dañado.

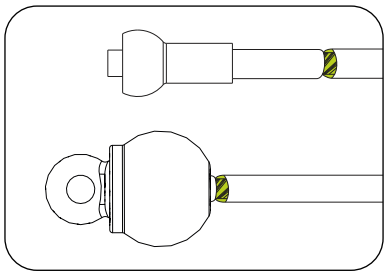

CABLE DE ACERO RETORCIDO

Siempre verifique el cable de acero; si encuentra torsiones, realice el reemplazo del cable inmediatamente.

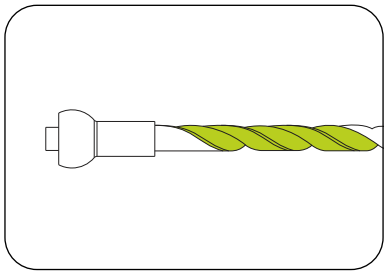

PROTUBERANCIA EN EL CABLE DE ACERO

Si el cable se rompe internamente, puede surgir una protuberancia en la parte externa del cable; realice el reemplazo del cable inmediatamente.

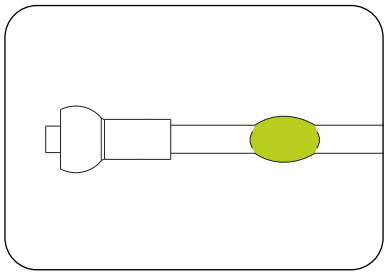

HILOS SUELTOS

Reemplazar cualquier cable de acero expuesto en las extremidades.

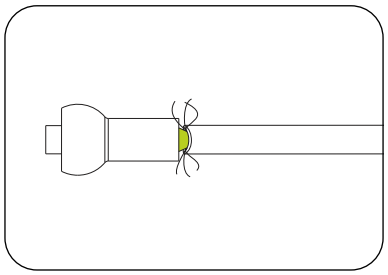

CABLE DE ACERO ABOLLADO

Un cable de acero abollado o fuera de su forma original puede causar roturas o daños a otras partes del equipo.

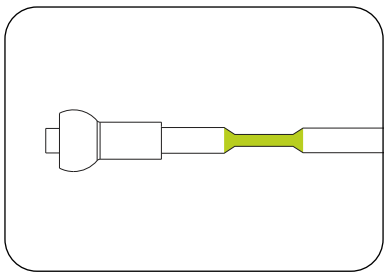

CABLE DE ACERO RETORCIDO

Un cable de acero retorcido o fuera de su forma original puede causar roturas o daños a otras partes del equipo.

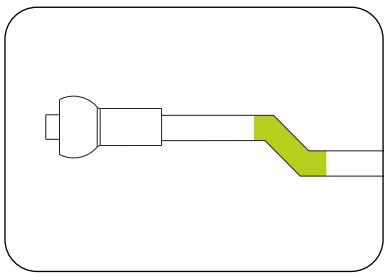

EXPOSICIÓN

Exposición de la punta del cable de acero.

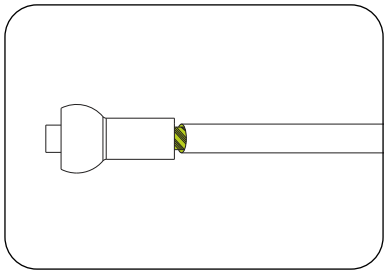

TABLA DE MANTENIMIENTO DEL EQUIPO

Utilice la siguiente tabla para determinar la frecuencia de mantenimiento.

VERIFICAR	DIARIA	SEMANAL	MENSUAL	QUANDO PRECISO
LIMPIEZA	Limpie siempre el equipo antes y después de cada entrenamiento.			
TORNILLOS		Vuelva a apretar los tornillos si alguna pieza está floja.		
POLEAS		Verifique que las poleas no estén dañadas o desgastadas. Si lo están, reemplace la pieza.		
PASADOR DE TRABA		Verifique que los pasadores no estén dañados o desgastados. Si lo están, reemplácelos de inmediato.		
TENSOR			Verifique que los cables de acero estén correctamente tensados según las instrucciones del manual. Si no es así, realice el tensado correcto.	
MULTIPLICADOR DE CARGA (cuando corresponda)	Verifique si los multiplicadores de carga están dañados o desgastados. Si es así, reemplácelos.			
CABLE DE ACERO	Verifique todos los cables de acero. Si están dañados o rotos, reemplácelos de inmediato.			
PASADOR SELECTOR	Verifique si el pasador selector está roto o dañado. Si es así, reemplácelo de inmediato.			
CARENADO		Verifique si el carenado está dañado o roto. Si es así, reemplácelo de inmediato.		
CONTADOR (cuando corresponda)				Verifique si la batería está baja. Si está por debajo del 20%, reemplácela o recárguela.
TAPIZADO				Verifique que el tapizado no tenga desgarros o agujeros. Si los encuentra, reemplace la pieza de inmediato.
ASIENTO		Verifique si el ajuste del asiento encaja perfectamente. También verifique todos los demás ajustes del equipo. Si algún ajuste no funciona correctamente, reemplace la pieza. Verifique los resortes del mecanismo de tijera. Si hay algún ruido, lubríquelos con grasa en spray.		
MANIJAS		Verifique que la manija no esté dañada. Si lo está, reemplácela de inmediato.		Verifique que las pesas estén deslizando correctamente sobre las barras guía y que estén correctamente seleccionadas. Si no es así, reemplace la pieza de inmediato.
MANTENIMIENTO PREVENTIVO				Cada 2 meses, contacte a un Centro de Servicio Autorizado para realizar el mantenimiento preventivo del equipo.

Cualquier duda puede ser aclarada a través de nuestro centro de atención al cliente llamando al 0800-7724080. Para encontrar un Centro de Servicio Autorizado, visite http://movement.com.br/assistencia-tecnica y permita que el navegador acceda a su ubicación para ayudarle a encontrar el centro de servicio autorizado más cercano.



GARANTÍA

GARANTÍA LIMITADA - LÍNEA DE ENTRENAMIENTO DE FUERZA

Lea atentamente los términos y condiciones de esta garantía antes de utilizar el equipo. Al utilizar el equipo, usted acepta cumplir con los siguientes términos y condiciones de la garantía.
Brudden Equipamentos Ltda., fabricante de los productos Movement, garantiza que los equipos nuevos estarán libres de defectos en materiales y mano de obra por los períodos establecidos a continuación.
Los períodos de garantía comienzan en la fecha de emisión de la factura de compra emitida por la fábrica o por un minorista autorizado.

Esta garantía se aplica únicamente a los defectos identificados dentro de los plazos establecidos y solo al comprador original del producto. Para hacer efectiva la garantía, el comprador debe contactar al centro de Asistencia Técnica autorizado más cercano (lista disponible en www.movement.com.br/assistencia-tecnica) dentro de los 30 días posteriores al descubrimiento de la no conformidad y poner el equipo a disposición para su inspección.

90 días	**Garantía legal del Código de Defensa del Consumidor (Art. 26, II)** Mano de obra
6 meses	**Ya incluye la garantía legal del Código de Defensa del Consumidor (Art. 26, II) de 90 (noventa) días.** Pasadores selectores / perillas / cubiertas y acabados termoplásticos / etiquetas / tapizado / manijas y cable de acero.
1 año	**Ya incluye la garantía legal del Código de Defensa del Consumidor (Art. 26, II) de 90 (noventa) días.** Piezas y componentes mecánicos / poleas / mosquetones / rodamientos / resortes / elementos de fijación / pintura general (incluyendo piezas cromadas y zincadas) / componentes electrónicos (excluyendo baterías).
3 años	**Ya incluye la garantía legal del Código de Defensa del Consumidor (Art. 26, II) de 90 (noventa) días.** Torre, pila de pesas, chasis y otras estructuras metálicas (excluyendo pintura y otros tratamientos superficiales).

TÉRMINOS Y RESTRICCIONES

1. La garantía se aplica a los productos Movement únicamente cuando:
1-1. El producto está en poder del comprador original y acompañado del comprobante de compra original (factura de venta);
1-2. No ha sido objeto de: accidentes, uso inadecuado o negligente, operación incorrecta, abuso, transporte o almacenamiento inadecuados, mantenimiento no conforme con las especificaciones contenidas en el manual de instrucciones, servicio inapropiado o modificación no realizada por Movement;
1-3. Las piezas de repuesto utilizadas son suministradas por Movement;
1-4. Reclamaciones realizadas dentro del período de garantía.
2. Esta garantía no cubre daños o fallas en equipos causados por la falta de realización del mantenimiento básico y necesario como se describe en el manual.

LA GARANTÍA NO SE APLICA:

- Productos ensamblados, reparados o modificados por terceros sin autorización previa por escrito de Movement;
- Llamadas de servicio para instalación del producto o instrucciones a los propietarios sobre cómo usar el producto;
- Reparaciones realizadas en productos Movement sin número de serie o con identificación alterada o dañada;
- Recogida y/o entrega del equipo a la residencia del consumidor para reparaciones.
- Sin gastos de servicio incurridos después del período de garantía del servicio.

CONDICIONES GENERALES DE LA GARANTÍA

El servicio de Garantía Movement puede solicitarse directamente a la fábrica o a un Centro de Asistencia Técnica Autorizado. Consulte la lista en www.movement.com.br/assistencia-tecnica.
Los gastos derivados de cualquier transporte del producto a un centro de asistencia técnica o del desplazamiento (visita técnica) realizado por un asistente autorizado serán asumidos por el comprador, esté o no el producto cubierto por esta garantía.
La responsabilidad de esta garantía se limita exclusivamente a la reparación, modificación o sustitución del producto suministrado.
Movement no es responsable por daños a personas, terceros, otros equipos o instalaciones, lucro cesante o cualquier daño consecuente.

Movement se reserva el derecho de discontinuar la fabricación del equipo en cualquier momento y sin previo aviso, modificar sus especificaciones e introducir mejoras, sin incurrir en la obligación de implementar dichas mejoras en productos fabricados anteriormente..

SERVICIO AL CLIENTE
Cx. Postal 11 - CEP 17586-202 - Pompeia - SP - Tel. 0800-7724080
falecom@movement.com.br

Fabricado por:
BRUDDEN EQUIPAMENTOS LTDA.
Av. Industrial, 700 Distrito Industrial.
CEP: 17586-202 POMPEIA-SP - BRASIL
CNPJ: 43.061.654/0001-38
www.movement.com.br
falecom@movement.com.br

MOVEMENT