MANUAL DO PROPRIETÁRIO



SEATED LEG CURL

LEIA ATENTAMENTE ESTE MANUAL ANTES DE UTILIZAR O EQUIPAMENTO.
GUARDE-O PARA CONSULTA E REFERÊNCIA FUTURA.

MOVEMENT

NEXT

29/11/2025


NEXT

INTRODUÇÃO

SEJA BEM VINDO À MOVEMENT!
Parabéns, agora você faz parte do universo MOVEMENT!

Com o objetivo de oferecer produtos, serviços e soluções inovadoras que atendam à necessidade de lazer, bem-estar e conforto, despertando as pessoas para uma vida mais prazerosa e saudável, a Brudden Equipamentos Ltda. criou a marca MOVEMENT.

Fundada para desenvolver e produzir equipamentos de ginástica, a Movement logo se destacou no mercado brasileiro pela tradição em praticidade e durabilidade, que faz da Brudden ícone em qualidade nos mercados em que atua.

Com alto investimento em pesquisa e desenvolvimento junto à instituições de renome, a Movement promove a melhoria da qualidade de vida aos mais diferentes perfis e hábitos, com a presença marcante em Residências, Condomínios, Academias, Clubes, Hotéis, Clínicas, Empresas e Organizações.

A qualidade em equipamentos se estende aos serviços prestados por sua ampla rede de atendimento e Pontos Autorizados, espalhados por todo território nacional.

Trazendo a Movement sempre próxima a você e sua família em prol de uma vida mais saudável, rentável aos investidores, prazerosa e saudável a quem treina em um dos nossos equipamentos.

Acesse nosso site e saiba mais sobre o que nossa empresa oferece para melhorar a qualidade da sua vida.

MOVEMENT

ÍNDICE

INFORMAÇÕES DE SEGURANÇA 05
CONHECENDO O EQUIPAMENTO 09
MONTAGEM DO EQUIPAMENTO 13
INSTRUÇÕES DE OPERAÇÃO 45
MANUTENÇÃO 52
GARANTIA 59

Informações sobre segurança

INFORMAÇÕES SOBRE SEGURANÇA

EXPLICAÇÃO DOS SÍMBOLOS

PERIGO!
Uma declaração precedida de "PERIGO" contém informações que devem ser postas em prática para evitar lesões físicas graves ou morte.

ATENÇÃO!
Uma declaração precedida de "ATENÇÃO" contém informações que devem ser postas em prática para evitar algum dano físico ao usuário.

CUIDADO!
Uma indicação precedida pela palavra "CUIDADO" contém informações que devem ser postas em prática para evitar danos ao produto.

Guarde este Manual para consultá-lo futuramente. Leia e compreenda este manual.

SEGURANÇA

PERIGO!

- O mau uso do equipamento pode transformá-lo em um instrumento perigoso, podendo causar ferimentos graves ou até mesmo a morte do usuário, sendo de extrema importância a leitura e compreensão deste Manual.
- Antes de utilizar o equipamento, leia atentamente este Manual, certificando-se quanto à correta montagem e utilização, sob pena de graves ferimentos e morte do usuário.
- É de inteira RESPONSABILIDADE do comprador dos produtos MOVEMENT ler o manual de instruções e os adesivos de advertência do equipamento. É também de inteira responsabilidade do comprador instruir os usuários finais sobre o uso correto do equipamento.
- Os usuários devem ser supervisionados por profissional habilitado, cabendo ao comprador instruí-los corretamente. O uso do equipamento de forma contrária ao previsto neste Manual pode causar acidentes aos usuários.
- Este equipamento não é destinado a pessoas com capacidade física, sensoriais ou mentais reduzidas, ou por pessoas com falta de experiência e conhecimento, a menos que tenha recebido instruções referentes à utilização do equipamento e estejam sob supervisão de instrutor.
- Este equipamento é destinado ao uso profissional em Academias, Clubes, Estúdios, Hotéis e Condomínios, sempre com a supervisão de instrutor habilitado. Não é destinado ao uso doméstico. Em caso de dúvida, entre em contato com a MOVEMENT.
- É recomendado que o equipamento esteja em uma área de acesso controlado. O controle de acesso ao equipamento é de inteira responsabilidade do instrutor, assim como a supervisão do usuário quando estiver utilizando o equipamento.
- NUNCA permita que duas ou mais pessoas utilizem o equipamento ao mesmo tempo.
- Não permita que terceiros fiquem próximo ao equipamento, podendo causar acidentes.
- Não permita que crianças, pessoas com capacidade psicomotora reduzida e animais fiquem próximos ao equipamento, risco de acidente grave ou fatal.
- Não utilize o equipamento descalço, com calçado de salto ou sola gasta. Certifique-se que não há pedras presas ao calçado.
- Não utilize roupas folgadas, evite usar jóias, correntes, cabelos soltos e demais objetos. Use sempre roupa destinada à prática do exercício físico.
- Não utilize o equipamento caso esteja doente ou sobre o efeito de drogas, álcool ou qualquer substância que afete sua capacidade psicomotora.
- Ao regular qualquer assento, apoio do joelho, bateria de pesos, encosto ou qualquer outro tipo de regulagem, certifique-se de que o pino de regulagem ou alavanca esteja totalmente encaixado no furo da regulagem para evitar lesões.
- Exercícios incorretos ou excessivos podem causar graves lesões. Caso sinta qualquer tipo de dor, tonturas, sensação de desmaio ou falta de ar, pare imediatamente o exercício e consulte um médico especializado.

INFORMAÇÕES SOBRE SEGURANÇA

PERIGO!

- Mantenha o piso no entorno do equipamento sempre seco, evitando escorregões e quedas.
- Certifique-se que o equipamento está devidamente nivelado ao solo e sobre uma superfície plana, longe de paredes a fim de manter o equilíbrio do equipamento e evitar acidentes e danos ao usuário.
- NÃO coloque o equipamento sobre piso polido (liso), pois pode causar a instabilidade do equipamento.
- Nunca faça modificações no equipamento sem autorização do fabricante. Modificações ou acessórios não autorizados podem resultar na perda da garantia, além de provocar ferimentos graves ou fatais ao usuário.
- NÃO use ou permita o uso de qualquer equipamento que esteja danificado e / ou tenha peças gastas ou quebradas.
- Substitua imediatamente qualquer tipo de cabo de aço que esteja danificado ou desgastado, risco de acidente grave ou fatal ao usuário. É de inteira responsabilidade do instrutor verificar o estado do cabo de aço.
- Use apenas peças de reposição fabricadas e fornecidas pela MOVEMENT.
- Não permita que qualquer pessoa faça manutenção no equipamento. A MOVEMENT possui pontos autorizados em todo o território nacional. Para localizar o mais próximo, consulte o site www.movement.com.br ou entre em contato pelo telefone 0800 772 40 80.
- A manutenção preventiva é a chave para manter uma longa vida do equipamento e assim evitar acidentes graves ao usuário. Qualquer dúvida sobre manutenção veja o capitulo de manutenção neste manual.
- O equipamento vem equipado com uma bateria de pesos, não use qualquer outro tipo de peso para aumentar a carga máxima do equipamento, risco de acidente grave ou fatal ao usuário.
- Não utilize nenhum outro tipo de pino seletor que não seja o que acompanha o equipamento para travar a bateria de pesos.
- Não permita que o usuário solte a bateria de peso em queda livre, risco de dano a estrutura do equipamento.
- Não exceda a capacidade máxima do equipamento.
- Insira completamente o pino seletor nos pesos. A inserção parcial pode fazer com que os pesos caiam, causando danos ao equipamento e acidentes graves ou fatais ao usuário.
- Nunca remova o pino seletor quando estiver com a bateria de peso em posição elevada.
- Nunca tente liberar peças ou pesos que estejam presos.
- ENTENDER cada adesivo de advertência é importante. Em caso de dúvida, contate nossa central de atendimento pelo telefone 0800 772 40 80.
- Caso os adesivos de alerta estejam danificados, entre em contato com a MOVEMENT imediatamente para solicitar a substituição. Os adesivos de alerta estão afixados no equipamento e devem ser fiscalizados antes da utilização do produto.
- Os adesivos em formato de triângulo representam risco ao usuário.



PERIGO!
NÃO COLOCAR AS MÃOS ENTRE OS PESOS.
RISCO DE ESMAGAMENTO



PERIGO!
NÃO COLOCAR AS MÃOS ENTRE AS ROLDANAS.
RISCO DE ESMAGAMENTO



PERIGO!
NÃO COLOCAR AS MÃOS ENTRE AS PARTES MÓVEIS.
RISCO DE ESMAGAMENTO



PERIGO!
EQUIPAMENTO NÃO DESENVOLVIDO PARA CRIANÇAS. MANTENHA CRIANÇAS LONGE DO EQUIPAMENTO.
RISCO DE ACIDENTES

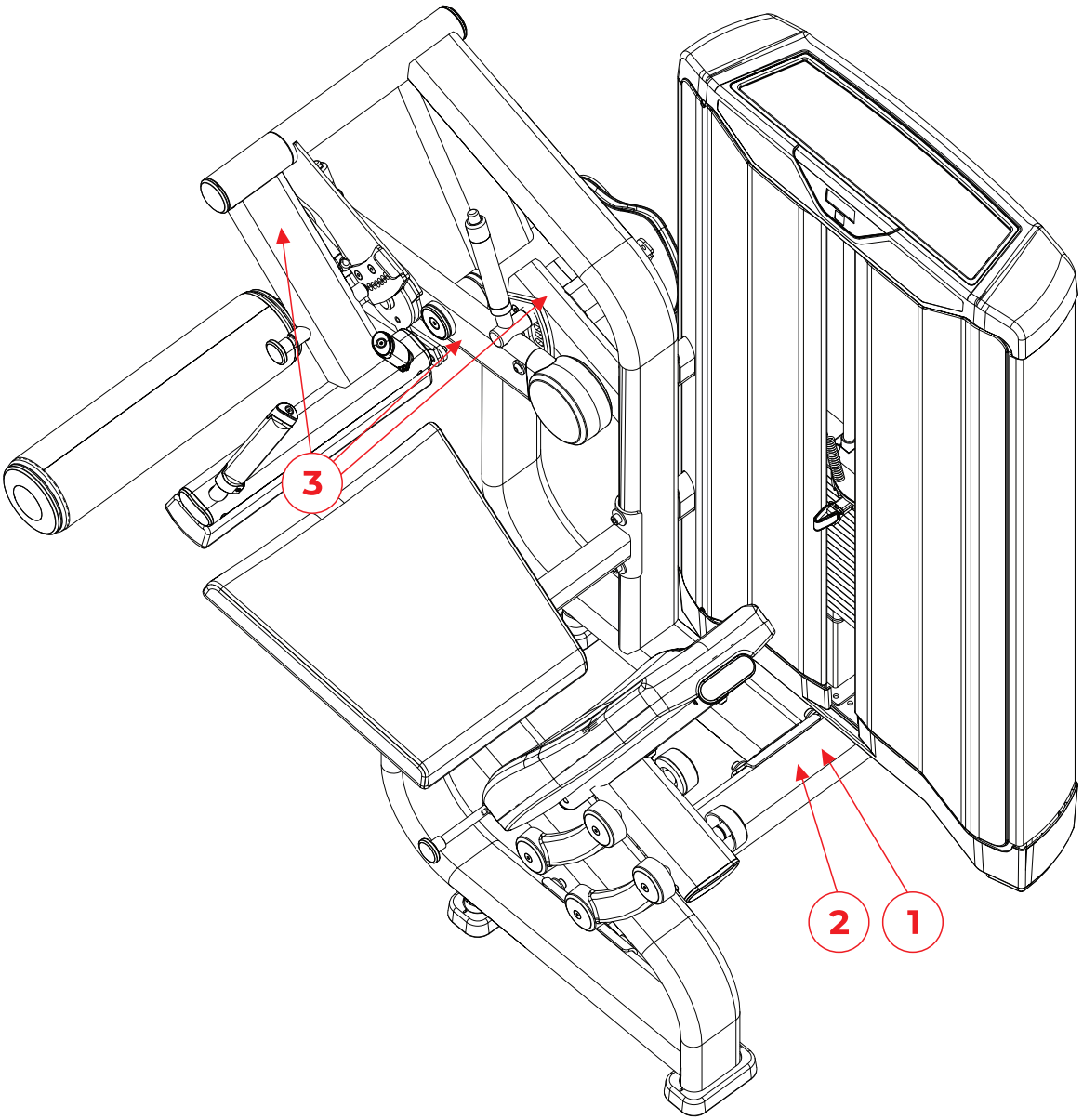
3
2
1


1
2
3
4

CONHECENDO O EQUIPAMENTO

CONHECENDO O EQUIPAMENTO

OBJETIVO

A Flexora é destinada ao treinamento e condicionamento físico do usuário através do movimento das pernas. O equipamento possui um apoio da perna e da coxa que podem ser puxados pelo usuário para que possa trabalhar a musculatura das pernas.

Este equipamento é composta pelos seguintes componentes:

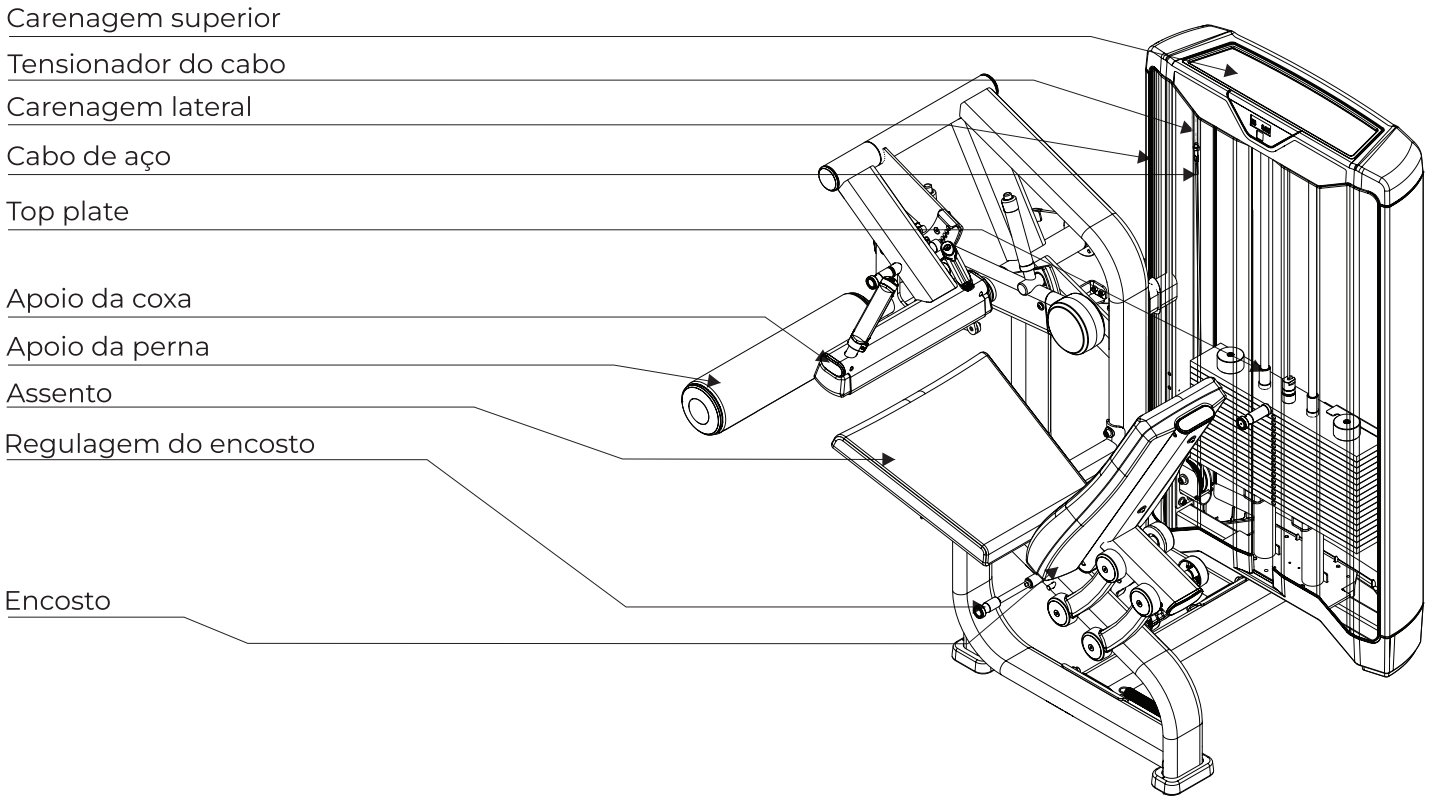

CONTADOR

A linha NEXT possui uma versão que vem acompanhada com um contador. Para saber mais sobre o contador, veja o capítulo de instrução operacional.

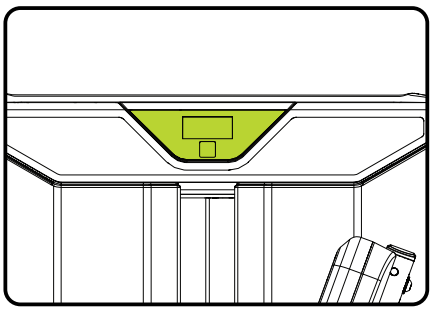

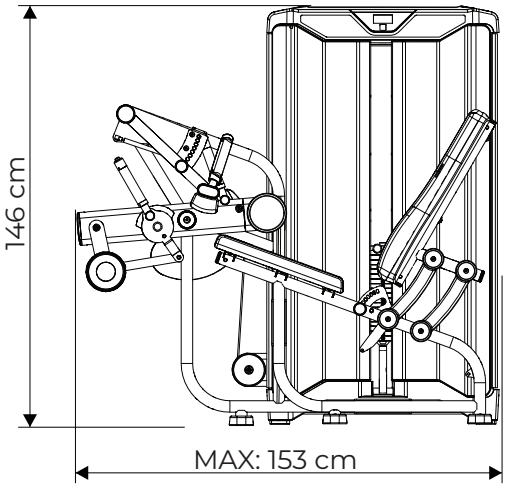

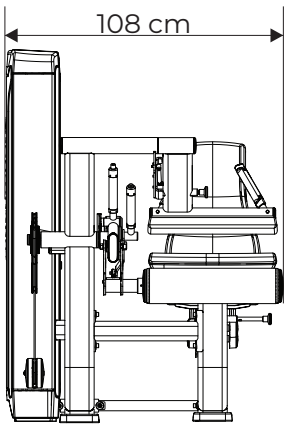

BATERIA DE PESOS

Cada equipamento da linha NEXT possui uma configuração de pilha de peso. Abaixo estão as configurações de cada equipamento.

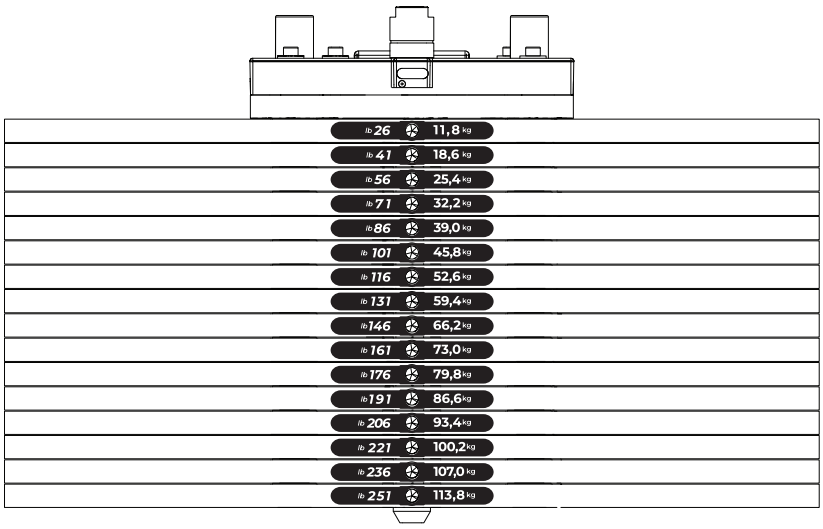

Carga da bateria de peso
16 pesos de 6,8 kg*
Top plate de 5kg
Carga total: 113,8 kg

Os valores dos pesos podem ser arredondados para mais ou para menos.

Especificações do equipamento

Segmento	Musculação
Categoria	Single Station Selectorized
Linha	NEXT
Modelo	SSS - Single Station Selectorized SEATED LEG CURL
Peso máximo do usuário	145 kg
Comprimento	153 cm
Largura	108 cm
Altura	146 cm
Área ocupada	1,650 m²
Peso do equipamento	301 kg
Top plate	5 kg
Peso unitário da placa	6,8 kg
Carga inicial	5 kg
Carga máxima	113,8 kg
Contador de repetições	Sim - contador de repetições inteligente com timer temporizador
Estrutura	Aço
Pintura	Tratamento de superfície com 9 banhos + pintura eletrostática a pó
Solda	MIG/MAG Robotizada
Material do estofado	Espuma de poliuretano de alta densidade controlada
Revestimento do estofado	Courvin sintético impermeável com dupla costura
Cabo de aço (mm)	Ø 3,17 mm (alma de aço); 4,76 mm com revestimento
Amortecedor na base da torre	Sim
Polias carenadas	Sim
Pinos seletores de peso (flauta)	Sim - Magnético em alumínio anodizado
Guia de pesos	Alumínio anodizado duro – baixo coeficiente de atrito e alta resistência ao desgaste
Adesivo de instruções (placard)	Sim - localizados na torre, com instruções de utilização e músculos pretendidos
Opções de cor da torre/chassi	ALL SAND BLACK
Suporte multiuso	Sim, na parte superiro da torre
Garantia	Até 3 anos – **Consulte o Manual de Instrução do equipamento.**

MONTAGEM DO EQUIPAMENTO

MONTAGEM DO EQUIPAMENTO

CUIDADO!

Antes de iniciar a montagem do seu equipamento necessário se atentar para os seguintes cuidados:

·Certifique que a embalagem não está danificada e que as partes e componentes do equipamento não estão avariados.

·Recomenda-se que o equipamento seja desembalado no local em que será montado.

·O local de montagem deve estar limpo.

·O piso deve ser plano, nivelado e rígido para evitar instabilidade do equipamento.

·Recomenda-se que o equipamento seja montado longe da umidade e ao abrigo da luz solar, a fim de evitar danos às partes eletrônicas e carenagem do equipamento.

ÍCONES

Os ícones tem como função instruir boas práticas que devem ser seguidas no decorrer da montagem.



Para esta montagem recomenda-se que seja feita em duas pessoas



Não dar o aperto final nos parafusos



Dar o aperto final nos parafusos

FERRAMENTAS

Use as seguintes ferramentas para fazer a montagem do equipamento. A tabela de torque tem como função guiar quanto de aperto determinado parafuso pode sofrer. A tabela deve ser seguida rigorosamente.

NOTA: Alguns parafusos possuem torque diferente do demonstrado na tabela.

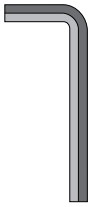

Chave hexagonal



Trava rosca torque médio



Chave de fenda cruzada

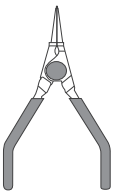

Alicate para anéis elástico



Chave fixa

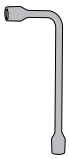

Chave de boca

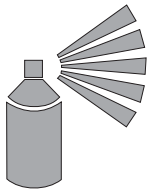

Graxa em spray



Torquímetro

Especificação de torque:

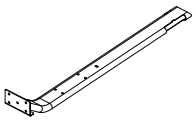

Elementos de fixação em estruturas metálicas

Diâmetro [mm]	Torque [N.m]
M6	9 a 12
M8	22 a 29
M10	45 a 58

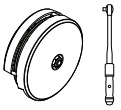

Roldanas com capas ou sem capas

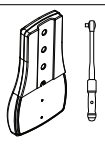

Estofados com ou sem capas

Torque [N.m]
8 a 10

MONTAGEM DO EQUIPAMENTO

LISTA DE COMPONENTES

A 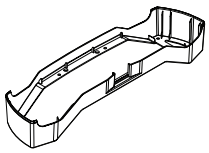 Carenagem inferior	**B1** 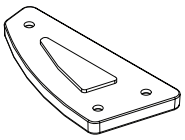 Pé de borracha esquerdo	**B2** 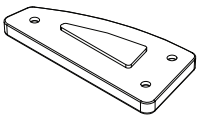 Pé de borracha direito	**C** 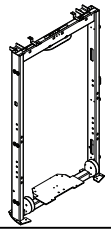 Torre	**D1** 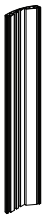 Carenagem direita sem furo	**D2**  Carenagem esquerda com furo
E 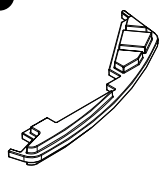 Acabamento	**F** 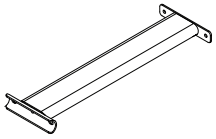 Barra de ligação	**G** 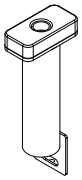 Suporte	**H1** 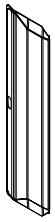 Carenagem esquerdo com furo	**H2**  Carenagem direito	**I** 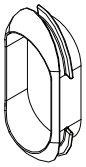 Acabamento
J 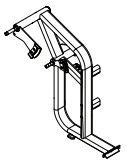 Suporte	**K** 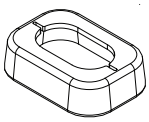 Capa do pé	**L** 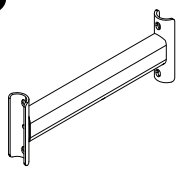 Barra de ligação	**M** 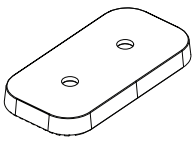 Pé de borracha	**N** 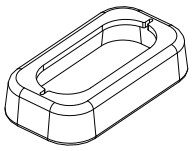 Capa do pé	**O** 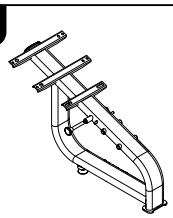 Chassi
P  Regulador pantográfico	**Q** 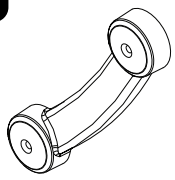 Bar link	**R** 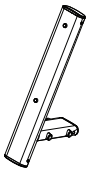 Suporte do encosto	**S** 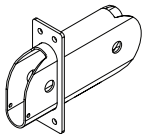 Suporte da roldana	**T1** 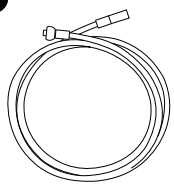 Cabo de aço maior	**T2** 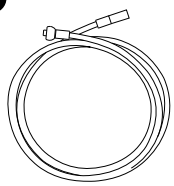 Cabo de aço menor
X2 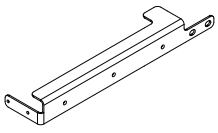 Suporte do sensor	**X3** 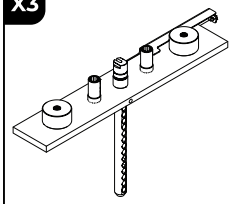 Top plate	**Y** 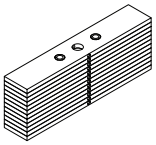 Pilha de peso	**Z**  Haste dos pesos	**AA** 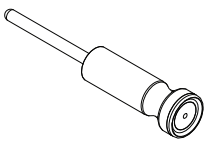 Pino seletor	**AB** 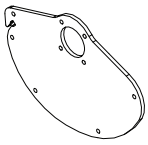 Came
AC  Trava do cabo de aço	**AD** 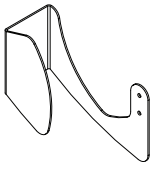 Protetor do cabo	**AE** 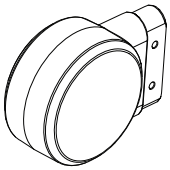 Contra peso	**AF** 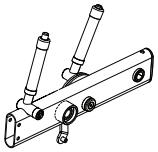 Suporte	**AG** 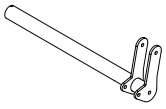 Apoio da perna	**AH** 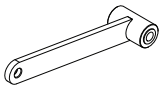 Mancal

MONTAGEM DO EQUIPAMENTO

LISTA DE COMPONENTES

AI

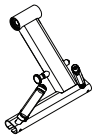

Apoio da coxa

AJ

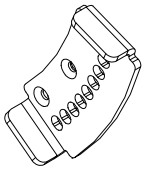

Regulagem

AK

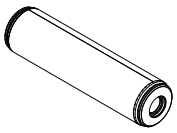

Rolo da perna

AL

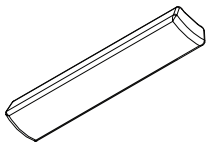

Estofado da coxa

AM

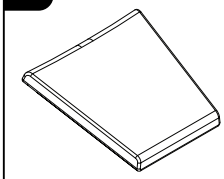

Estofado do assento

AN

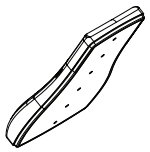

Estofado do encosto

AO

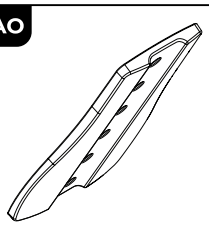

Capa do encosto

AP



Carenagem traseira

AQ

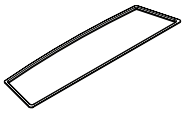

Acabamento de borracha

AR

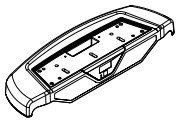

Carenagem superior

MONTAGEM DO EQUIPAMENTO

PASSO 1

	NOME	Qtd
1	Parafuso Cab. Aba. Sext. Int. - M8X16	10x
3	Arruela lisa - Ø8X20X02	10x
A	Carenagem inferior	
B1	Pé de borracha esquerdo	
B2	Pé de borracha direito	
C	Torre	

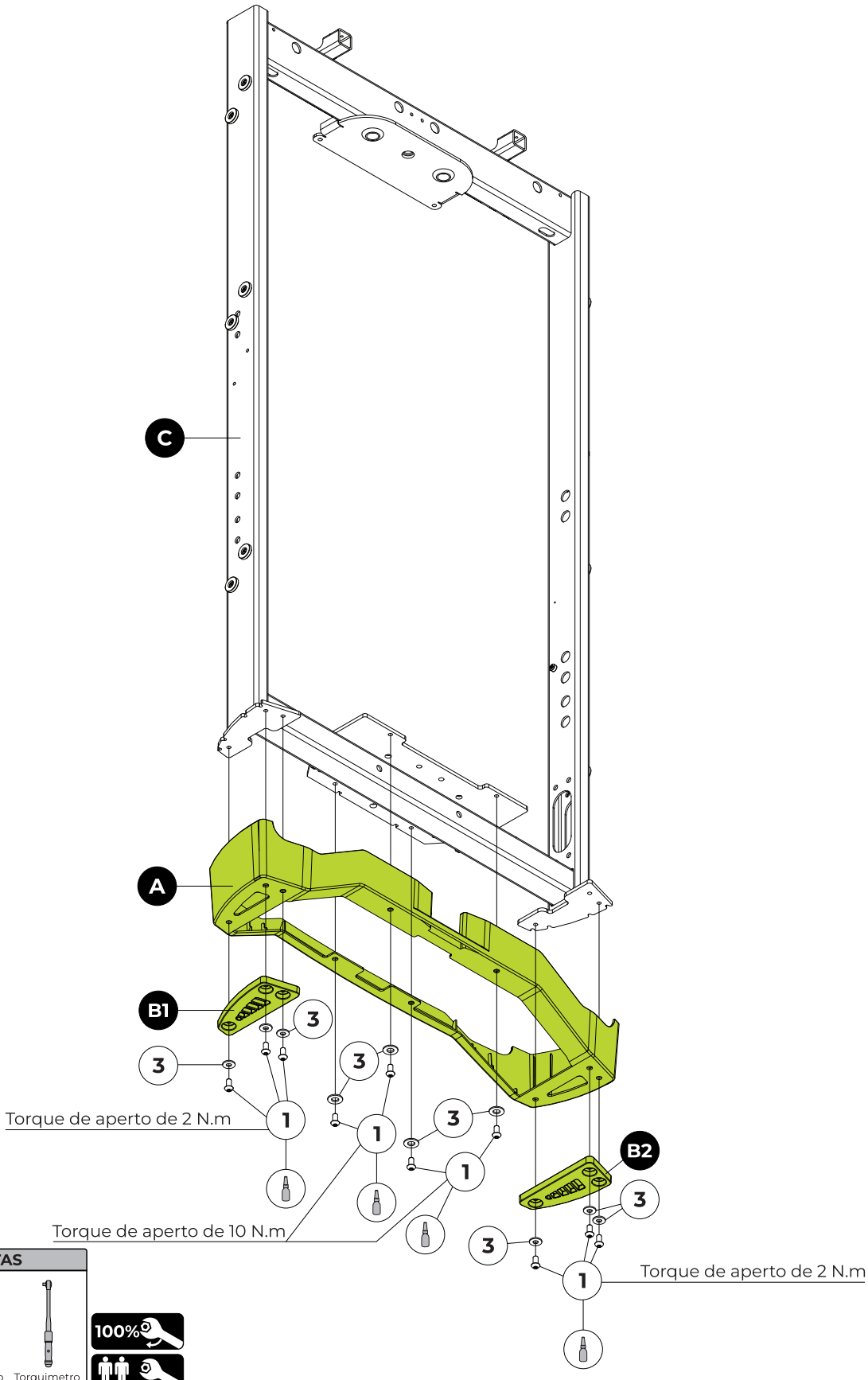

FERRAMENTAS

Chave hexagonal nº 5

Trava rosca torque médio

Torquimetro

100%

MONTAGEM DO EQUIPAMENTO

PASSO 2

D1 **NOME** Carenagem direita sem furo	D2 **NOME** Carenagem esquerda com furo	E **NOME** Acabamento

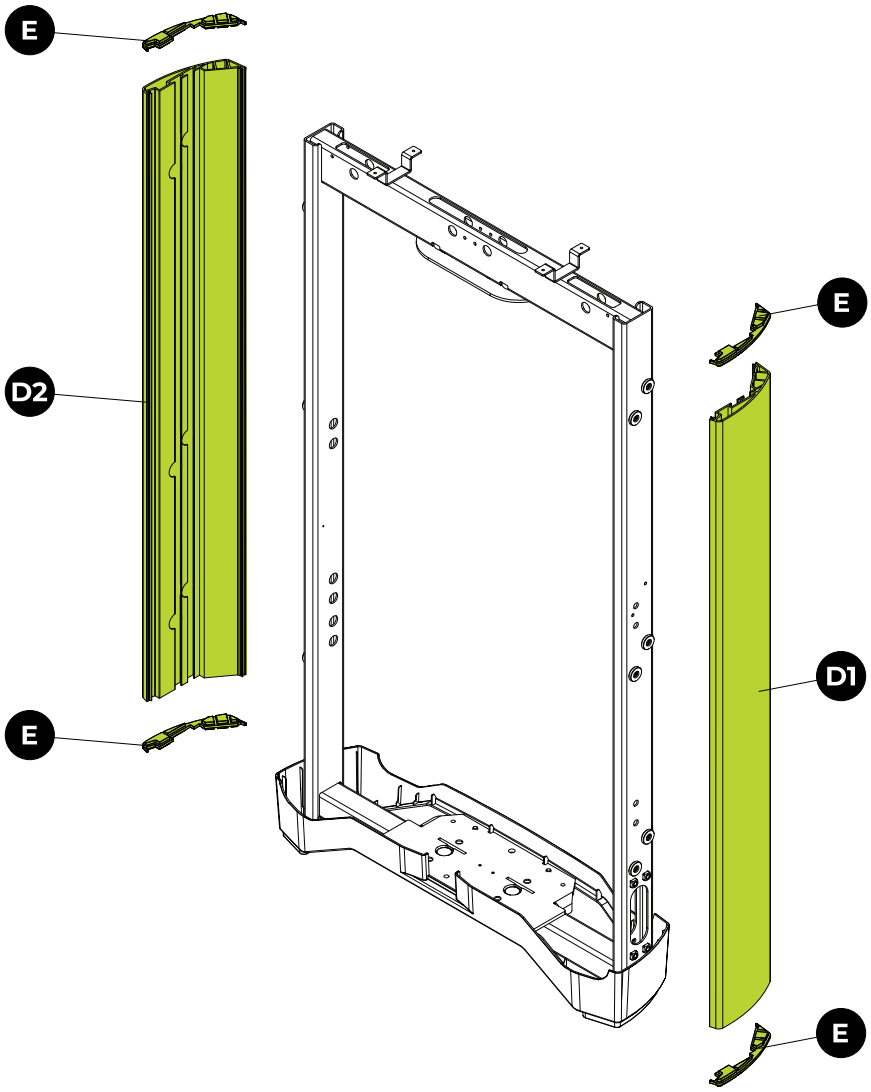

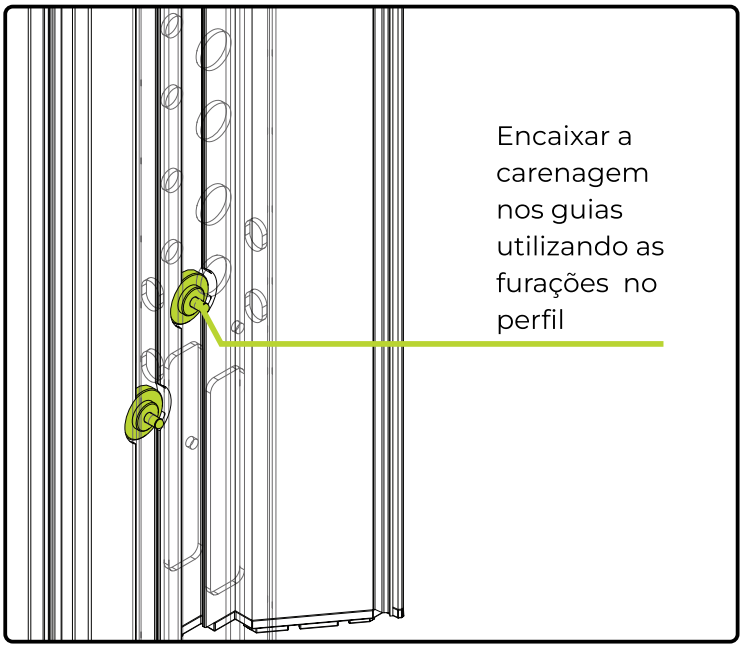

Encaixar a carenagem nos guias utilizando as furações no perfil

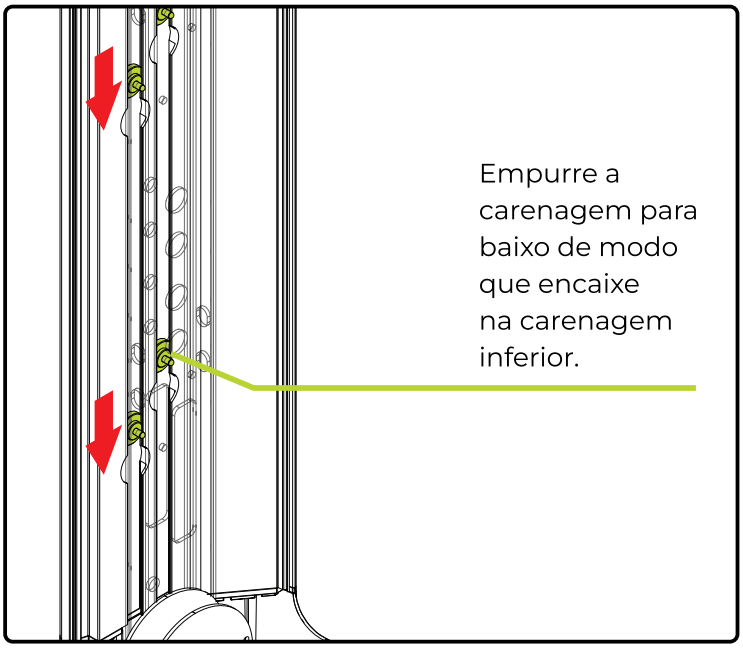

Empurre a carenagem para baixo de modo que encaixe na carenagem inferior.

MONTAGEM DO EQUIPAMENTO

PASSO 3

	NOME	Qtd
4	Arruela lisa - Ø10	2x
5	Parafuso Cab. Cil. Sext. Int. - M10X70	2x
F	Barra de ligação	
G	Suporte	

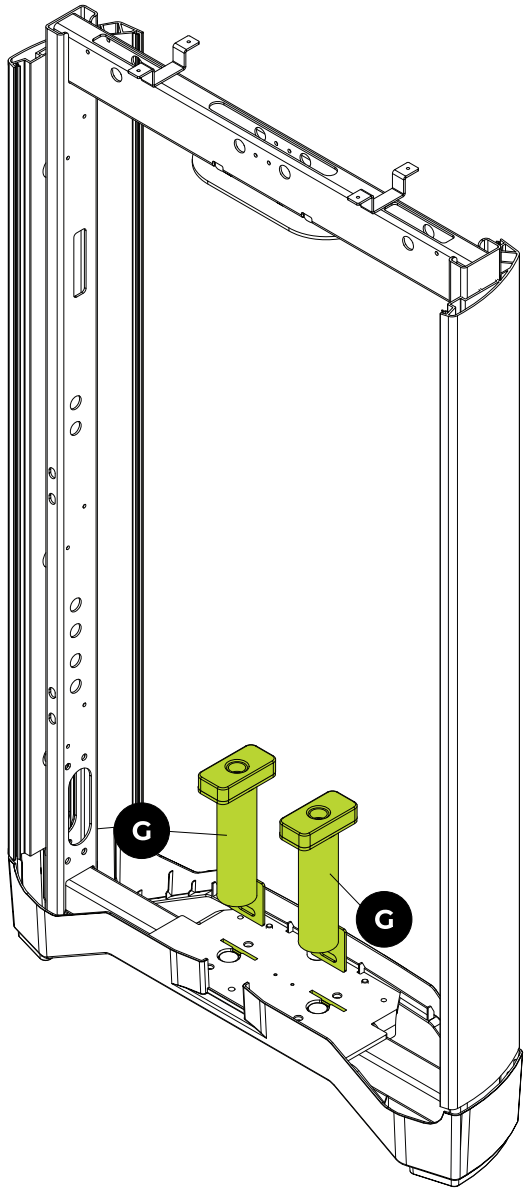

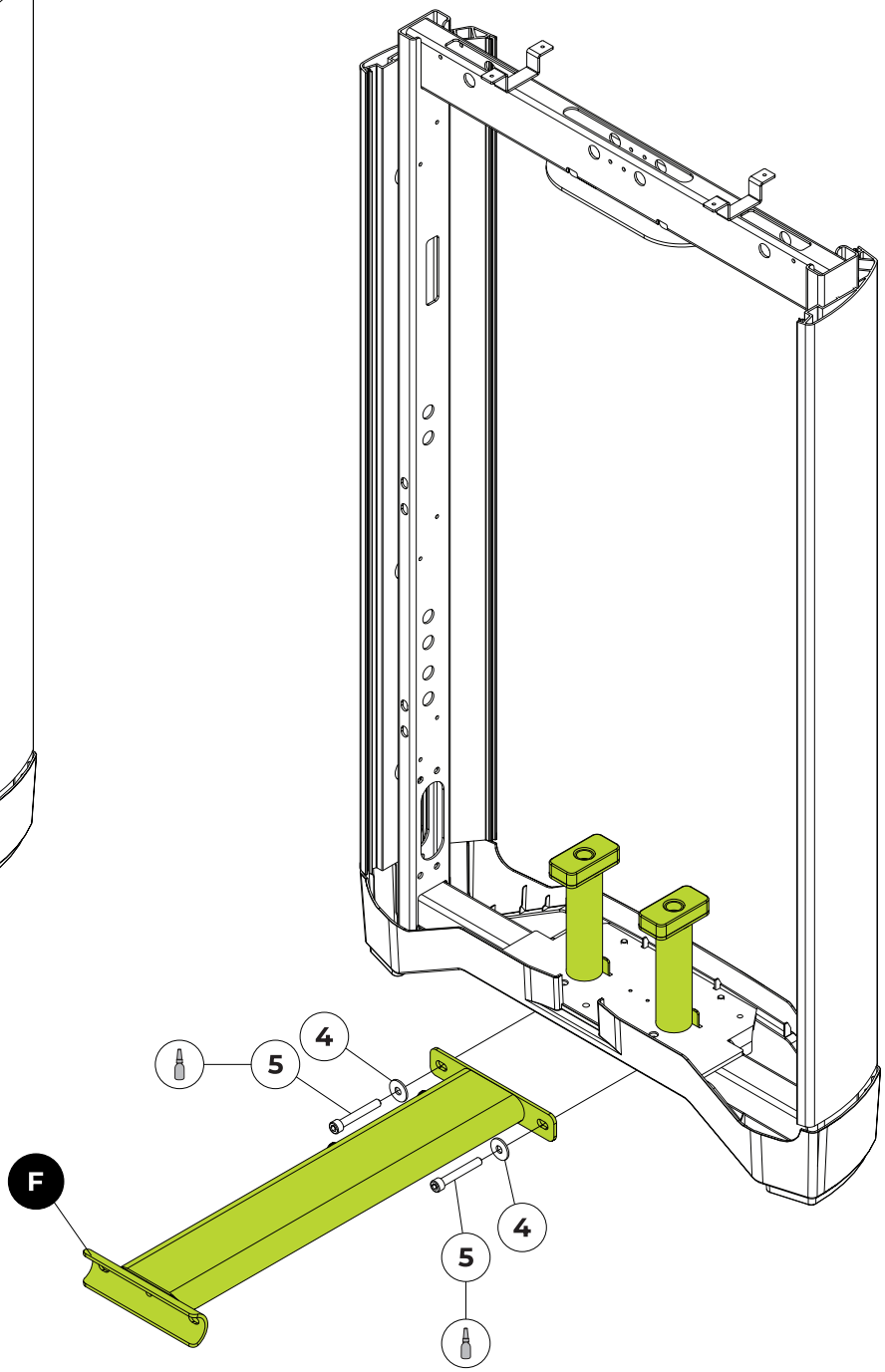

FERRAMENTAS

Allen nº8

Trava rosca torque médio

50%

PASSO 4

	NOME
H1 	Carenagem frontal esquerda
I 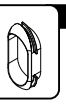	Acabamento

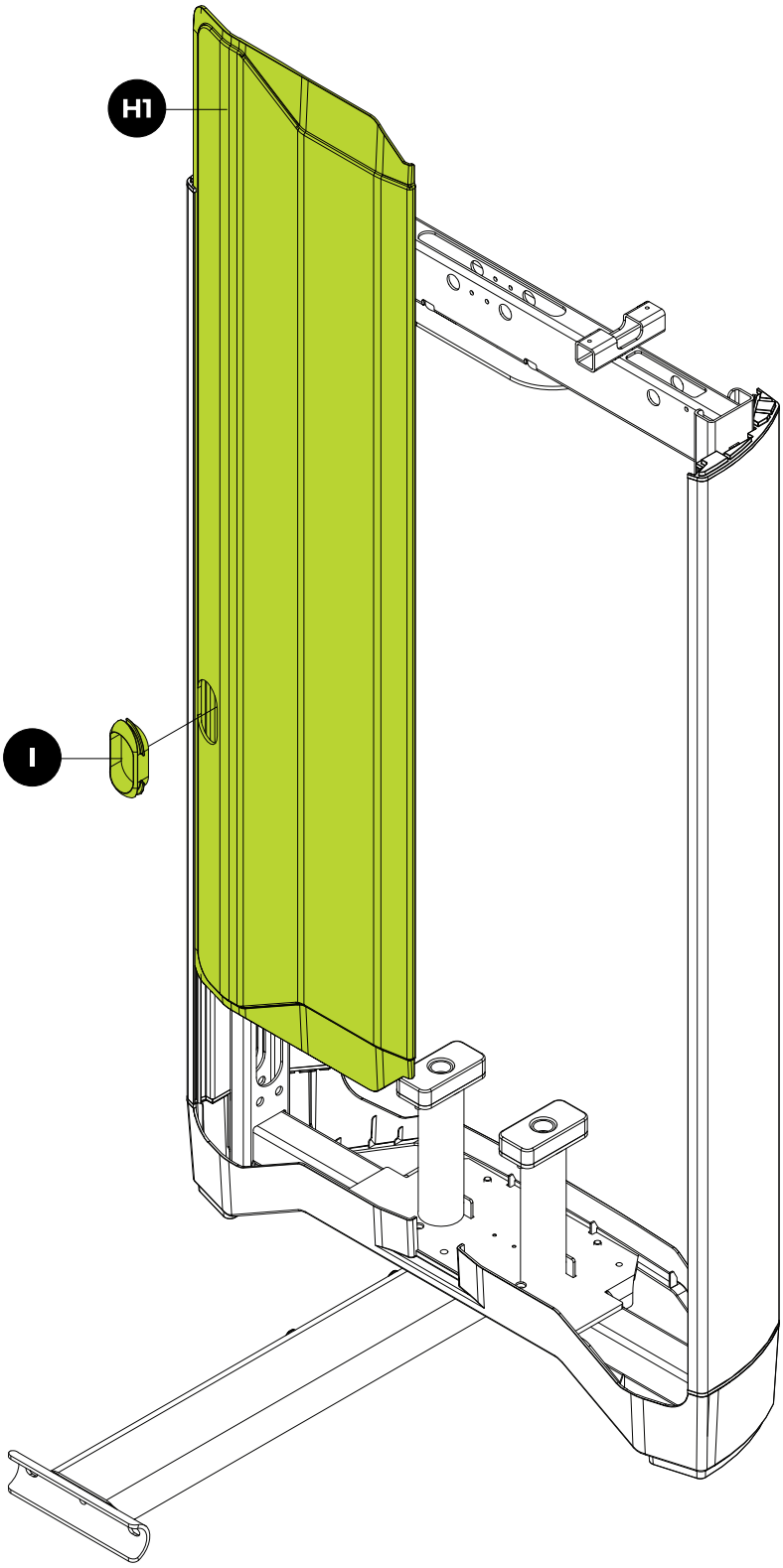

MONTAGEM DO EQUIPAMENTO

PASSO 5

	NOME	Qtd
6	Arruela curva	2x
7	Parafuso Cab. Cil. Sext. Int. - M10X25	2x
8	Parafuso Cab. Cil. Sext. Int. - M8X25	2x
J	Suporte	
K	Capa do pé	

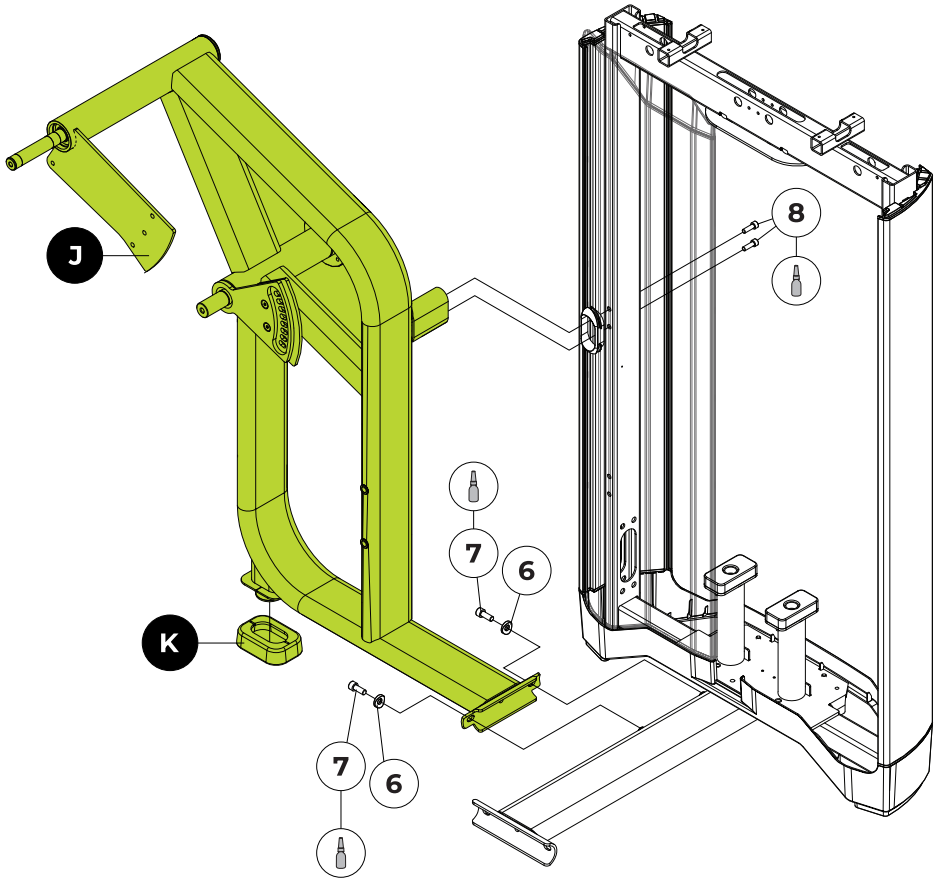

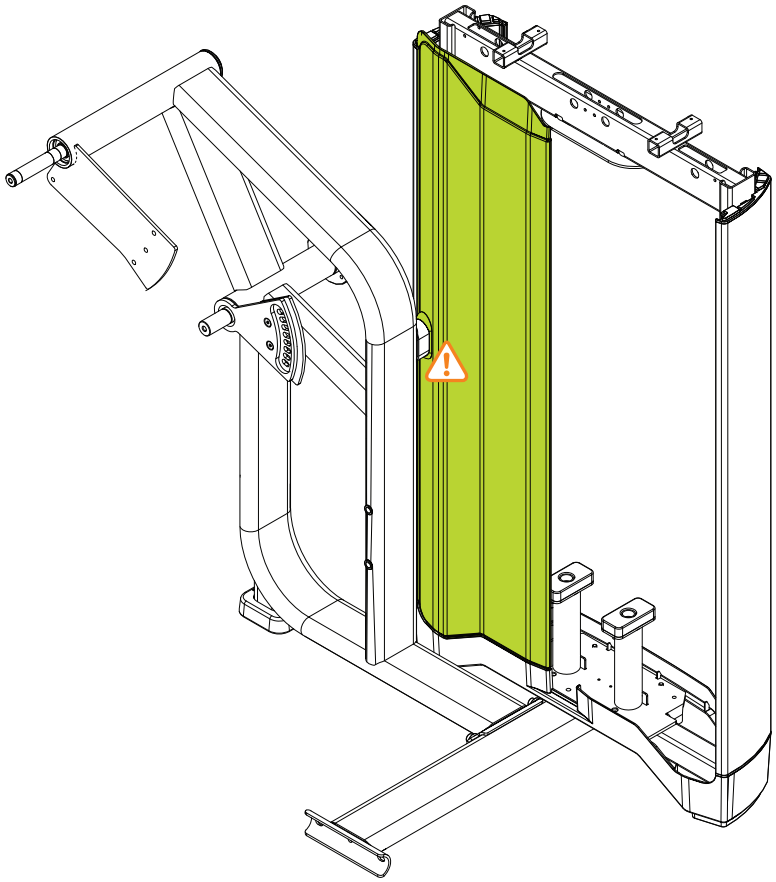

CUIDADO

AO MONTAR O SUPORTE PARA NÃO DANIFICAR A CARENAGEM FRONTAL.

FERRAMENTAS

Allen nº6
Allen nº8

Trava rosca torque médio

50%

MONTAGEM DO EQUIPAMENTO

PASSO 6

	NOME	Qtd
6	Arruela curva	2x
7	Parafuso Cab. Cil. Sext. Int. - M10X25	2x
L	Barra de ligação	

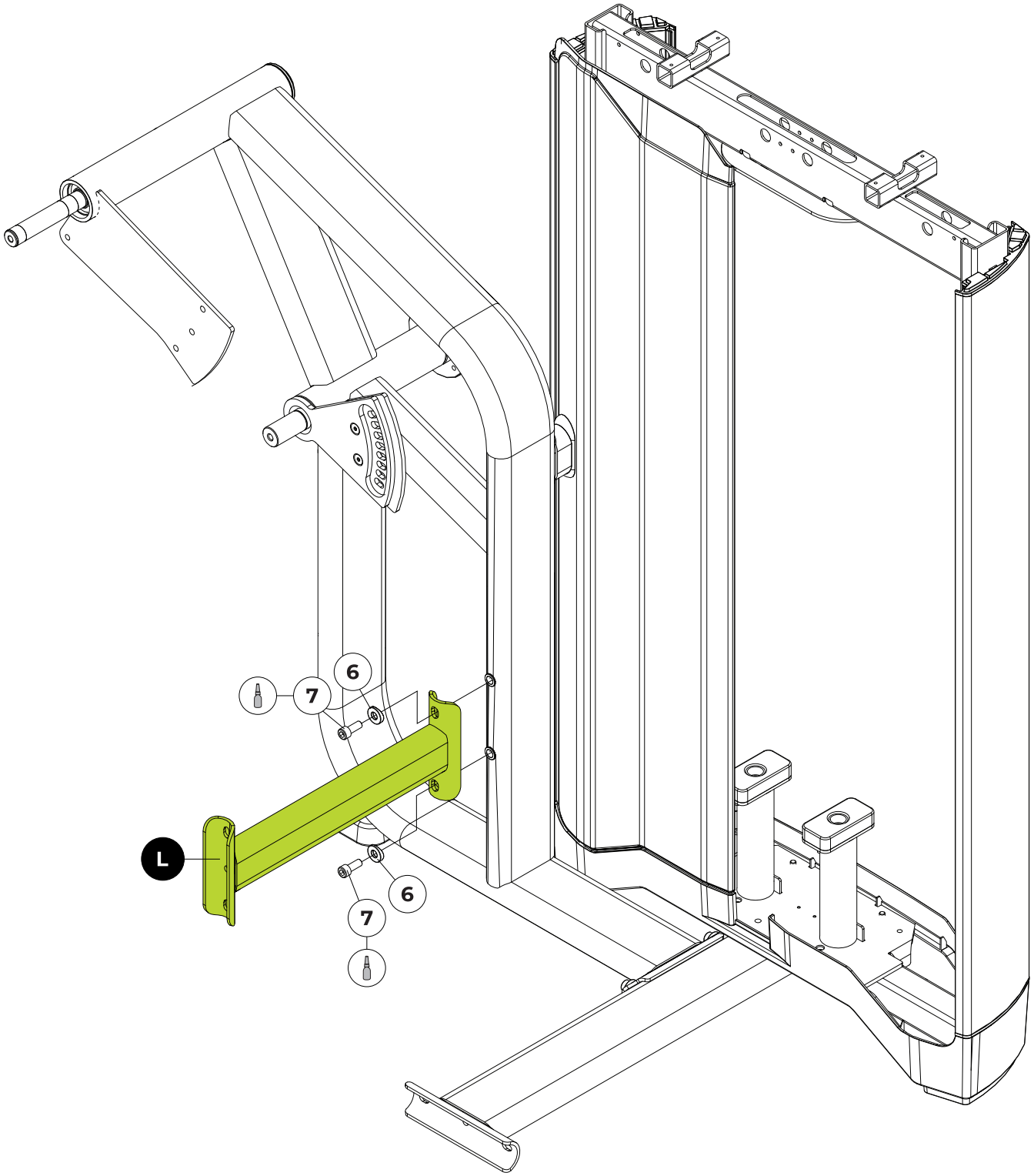

FERRAMENTAS

Allen nº8

Trava rosca torque médio

50%

MONTAGEM DO EQUIPAMENTO

PASSO 7

	NOME	Qtd
6	Arruela curva	4x
7	Parafuso Cab. Cil. Sext. Int. - M10X25	4x
9	Parafuso Cab. Aba. Sext. Int. - M10X25	2x
10	Arruela lisa - Ø10	2x
K	Capa do pé	
M	Pé de borracha	
N	Capa do pé	
O	Chassi	

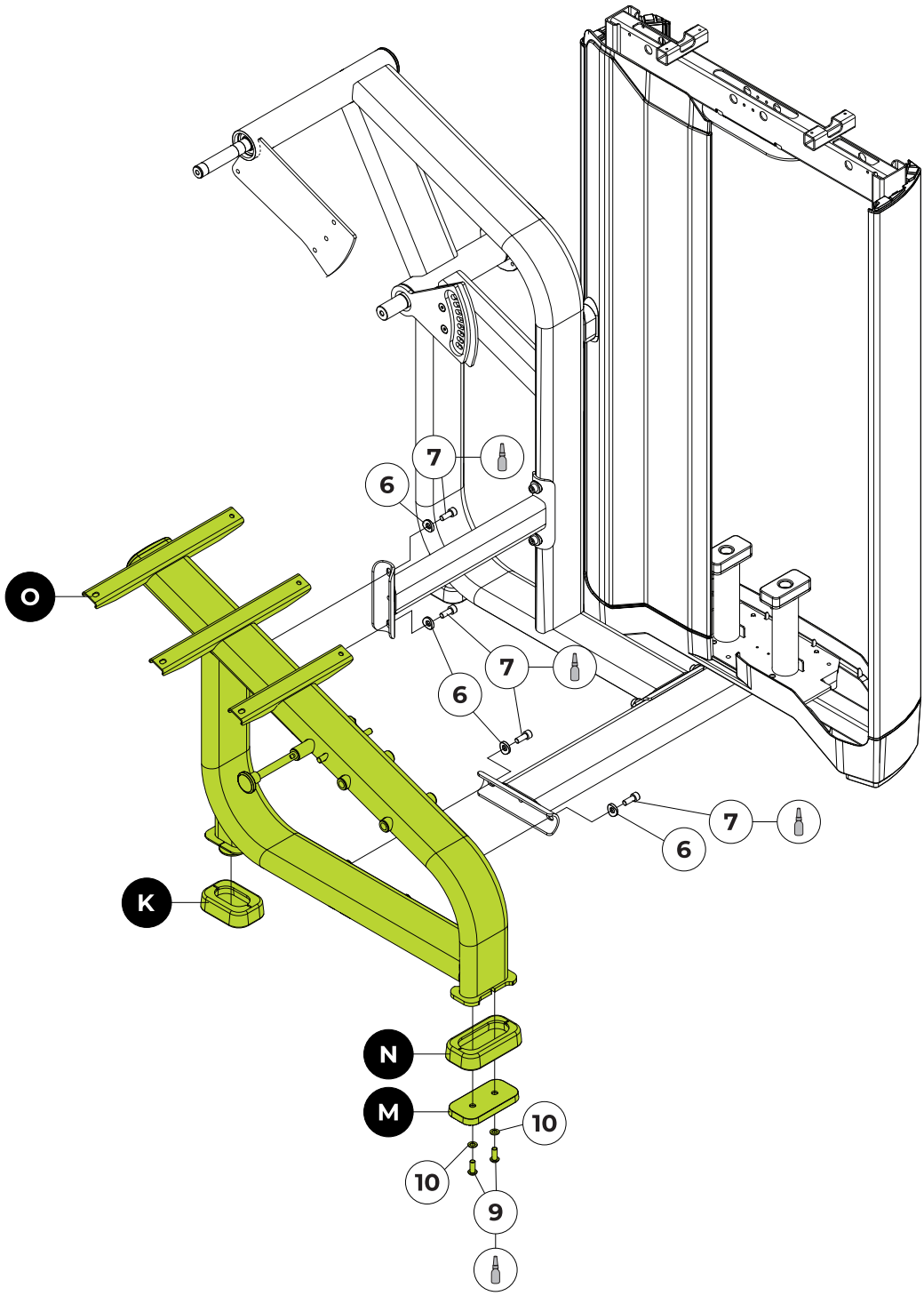

FERRAMENTAS

Allen nº6
Allen nº8

Trava rosca torque médio

50%

PASSO 8 - NIVELAMENTO DO EQUIPAMENTO

ATENÇÃO

APÓS TODOS OS PARAFUSOS QUE COMPÕEM AS MONTAGENS IDENTIFICADAS ANTERIORMENTE ESTIVEREM POSICIONADOS E ENCAIXADOS, DE O APERTO DE 100% DE ACORDO COM O TORQUE ESPECIFICADO. NIVELE O EQUIPAMENTO AO SOLO PARA EVITAR QUALQUER INSTABILIDADE NO EQUIPAMENTO.

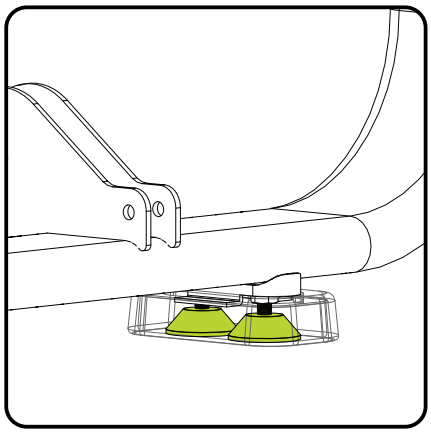

Utilize os pés niveladores para ajustar o alinhamento dos pés niveladores. Aperte a porca para fazer o travamento.

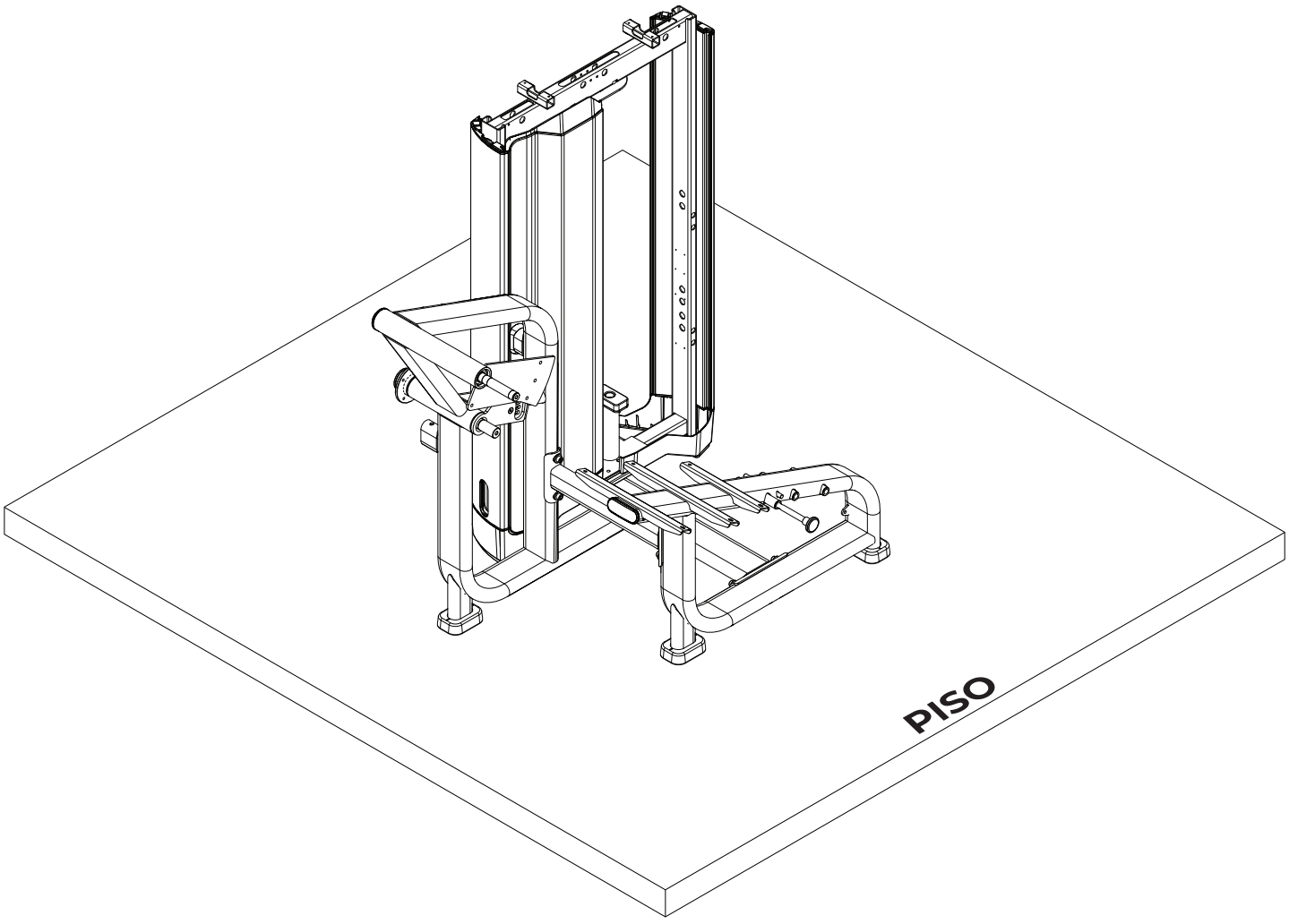

MONTAGEM DO EQUIPAMENTO

PASSO 9

	NOME	Qtd
11	Parafuso Cab. Chata. Sext. Int. - M8X20	2x
12	Parafuso Cab. Chata. Sext. Int. - M8X25	8x
13	Eixo	4x
14	Mola	1x
P	Regulador do pantográfico	
Q	Bar link	
R	Suporte do encosto	

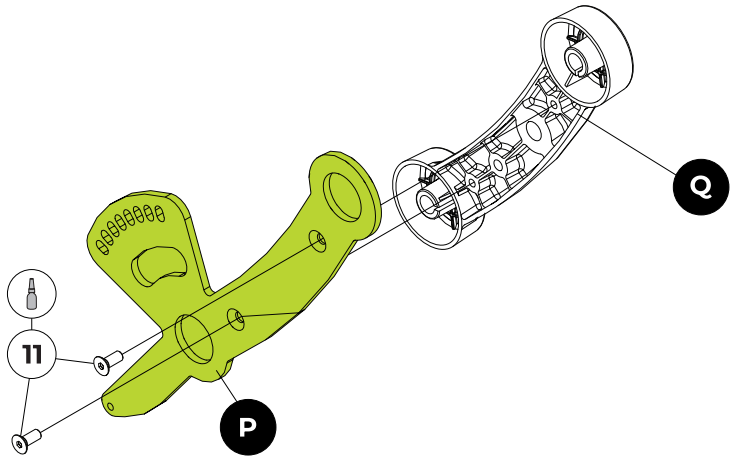

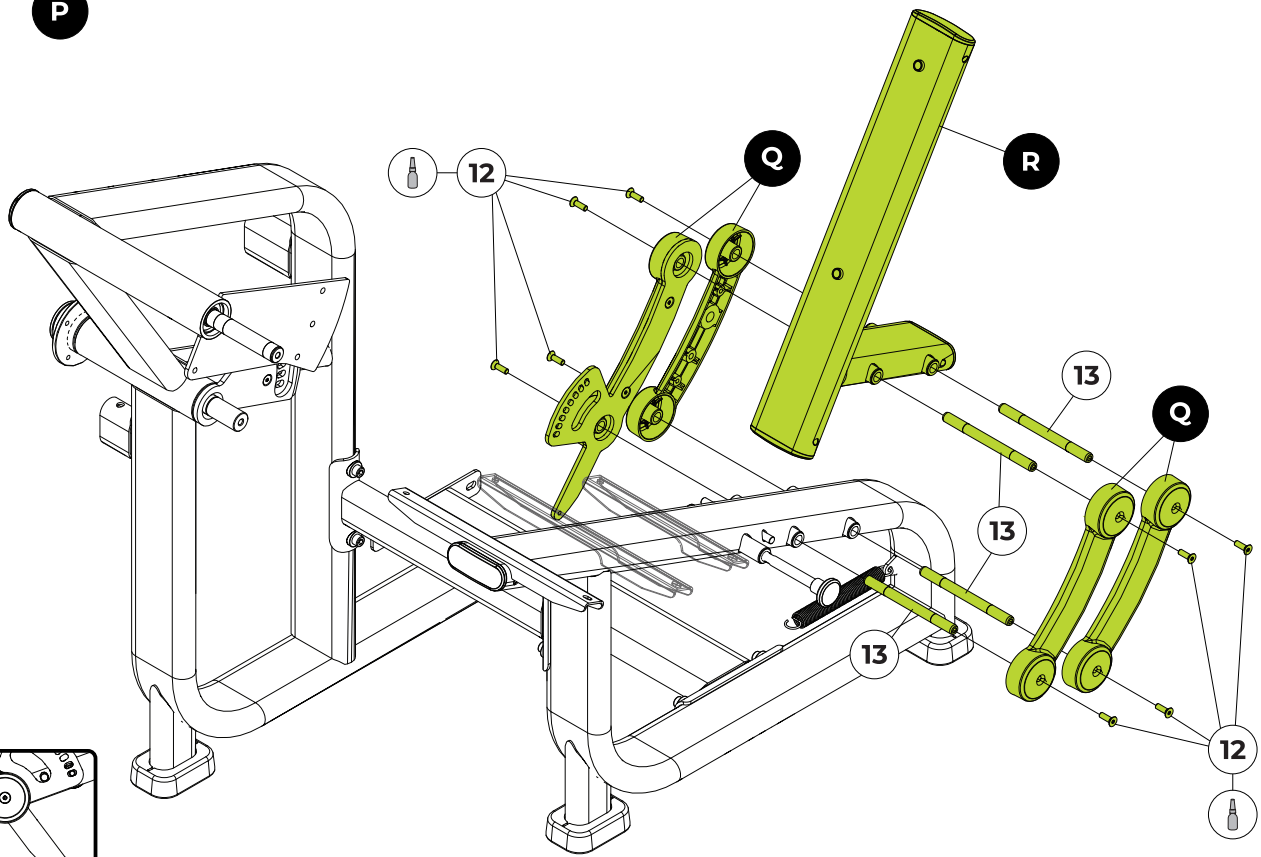

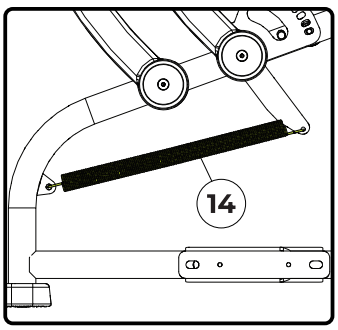

FERRAMENTAS



100%

Nota: Algumas partes foram ocultas para facilitar a visualização.

MONTAGEM DO EQUIPAMENTO

PASSO 10

	NOME	Qtd
14	Parafuso Cab. Cil. Sext. Int. - M8X40	4x

	NOME
S	Suporte da roldana

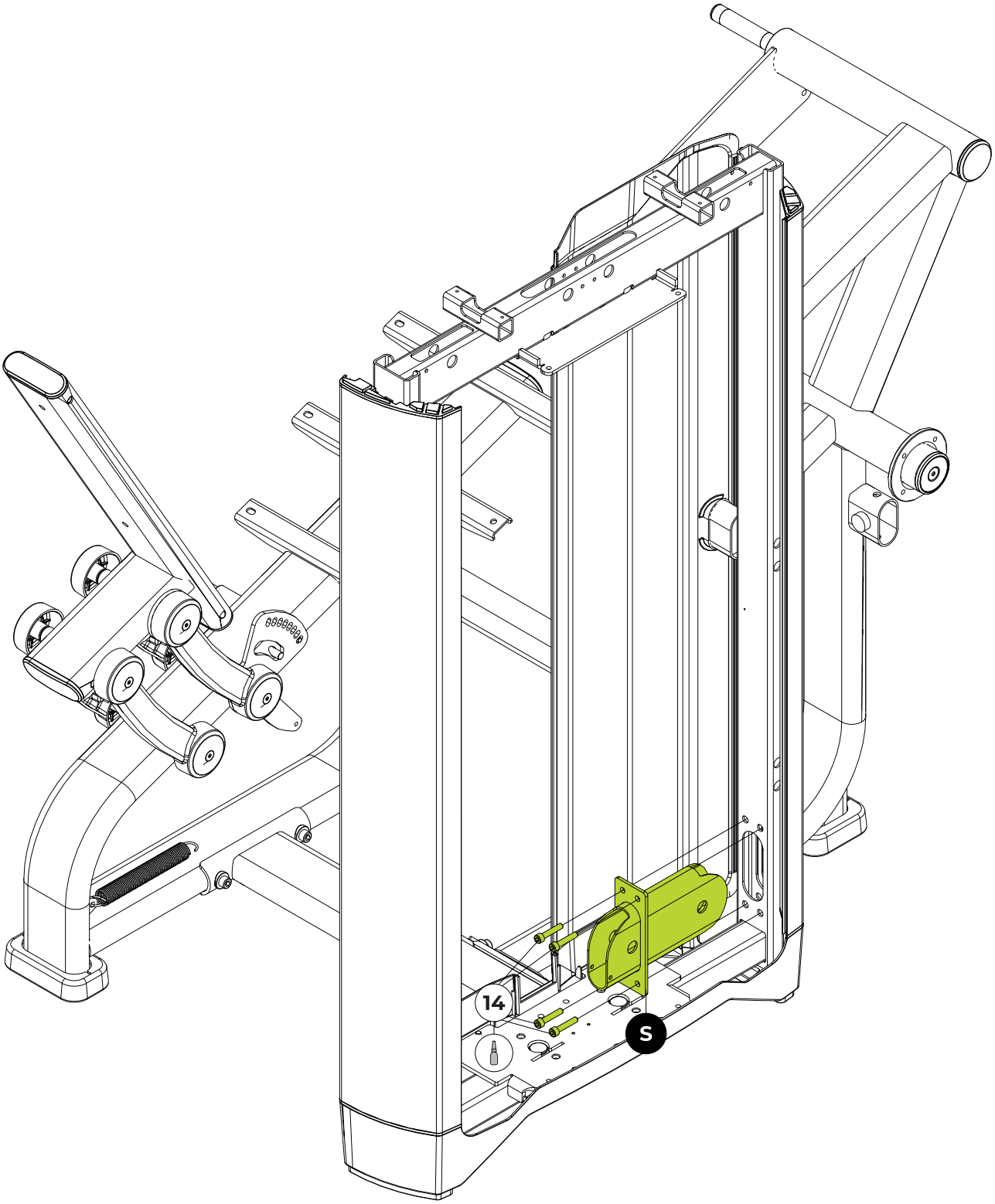

FERRAMENTAS



100%

Nota: Algumas partes foram ocultas para facilitar a visualização.

MONTAGEM DO EQUIPAMENTO

PASSO 11

	NOME	Qtd
4	Arruela lisa - Ø10	2x
15	Parafuso Cab. Cil. Sext. Int. - M10X60	1x
16	Bucha	2x
17	Porca Insert. Nylon - M10	1x
18	Roldana	1x
19	Parafuso Cab. Cil. Sext. Int. - M5X50	1x
20	Porca Insert. Nylon - M5	1x
T1	Cabo de aço maior	

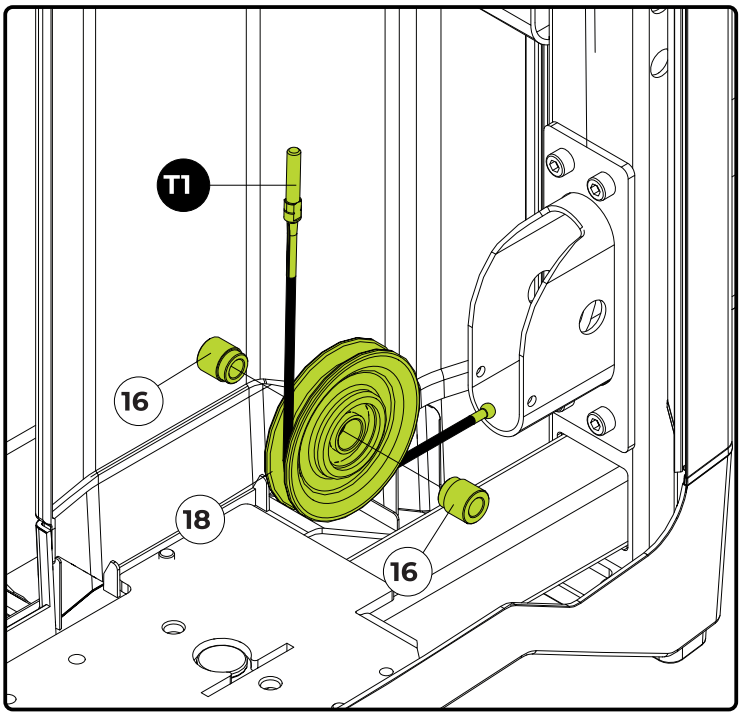



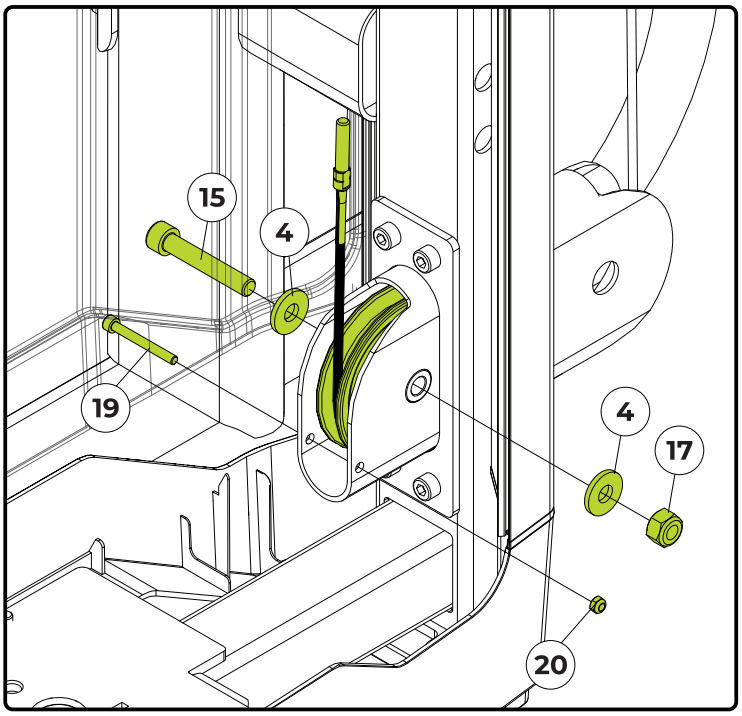

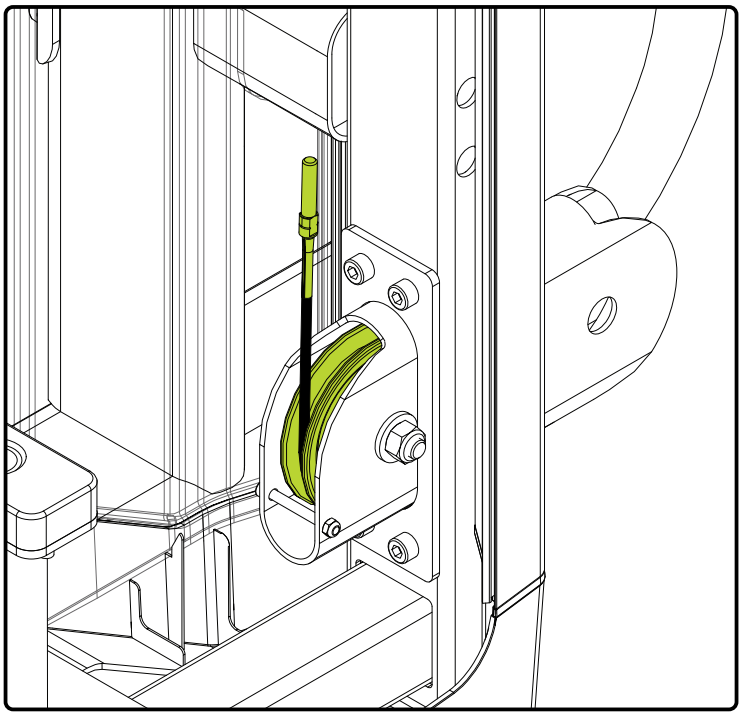

FERRAMENTAS



Chave hexagonal nº 4 e 8

Chave fixa 8
Chave fixa 17



MONTAGEM DO EQUIPAMENTO

PASSO 12

	NOME	Qtd
4	Arruela lisa - Ø10	2x
16	Bucha	2x
17	Porca Insert. Nylon - M10	1x
18	Roldana	1x
21	Capa da roldana	2x
22	Parafuso Cab. Cil. Sext. Int. - M10X70	1x
70	Pino trava do cabo de aço	2x

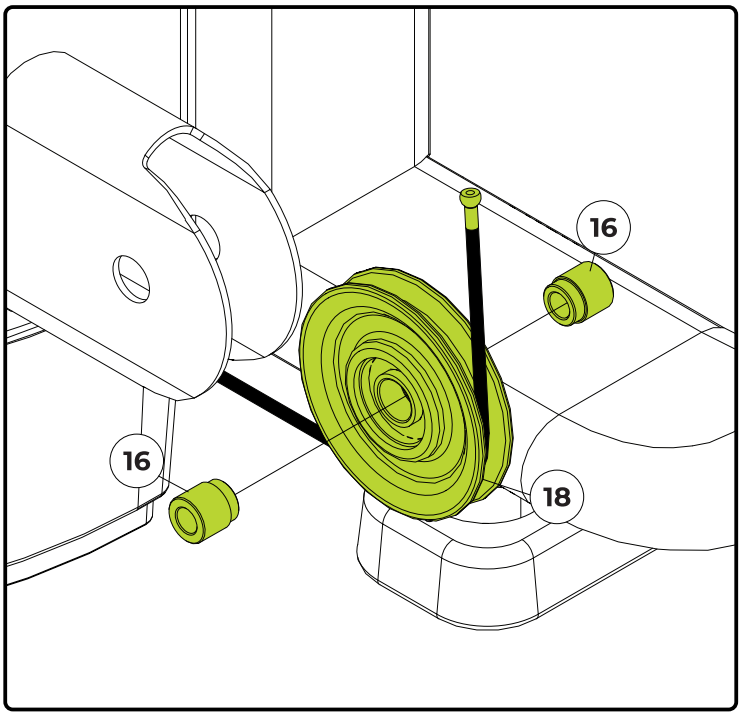

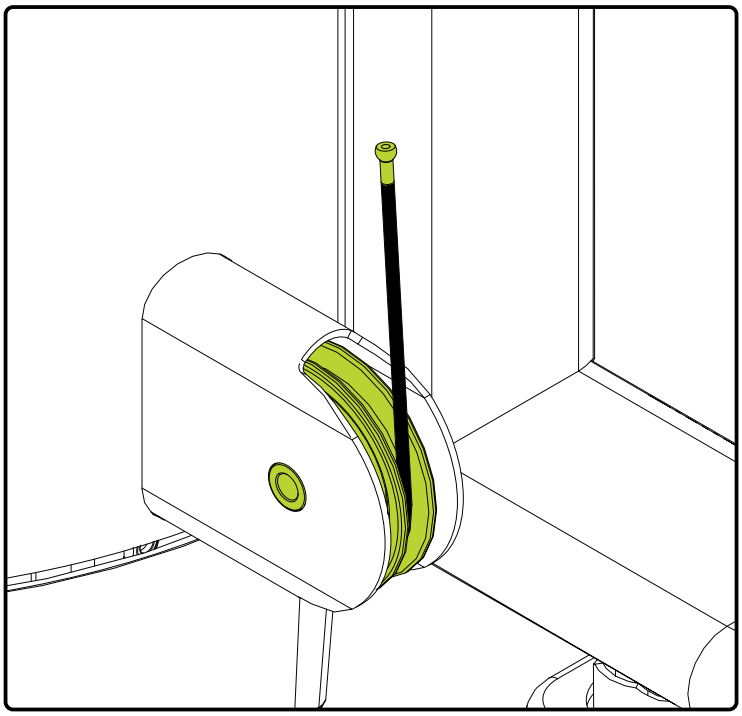

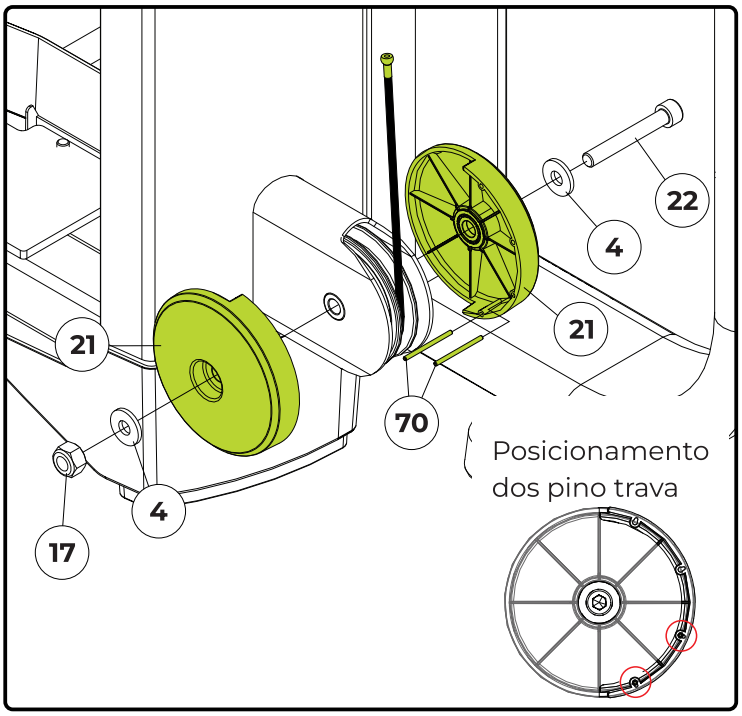

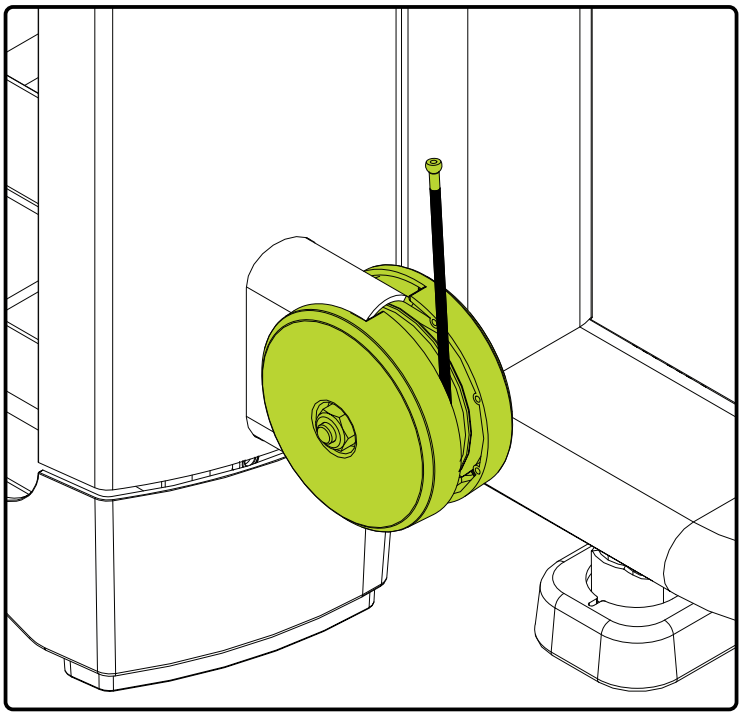

FERRAMENTAS

Chave hexagonal nº 8

Chave fixa 17

100%

MONTAGEM DO EQUIPAMENTO

PASSO 13 - MONTAGEM TORRE

	NOME	Qtd
26	Parafuso Cab. Aba. Sext. Int. - M6X16	2x
27	Parafuso philips M3X16	1x
38	Imã	1x
39	Porca sextavada - M03	1x
X2	Suporte do sensor	
X3	Top plate	

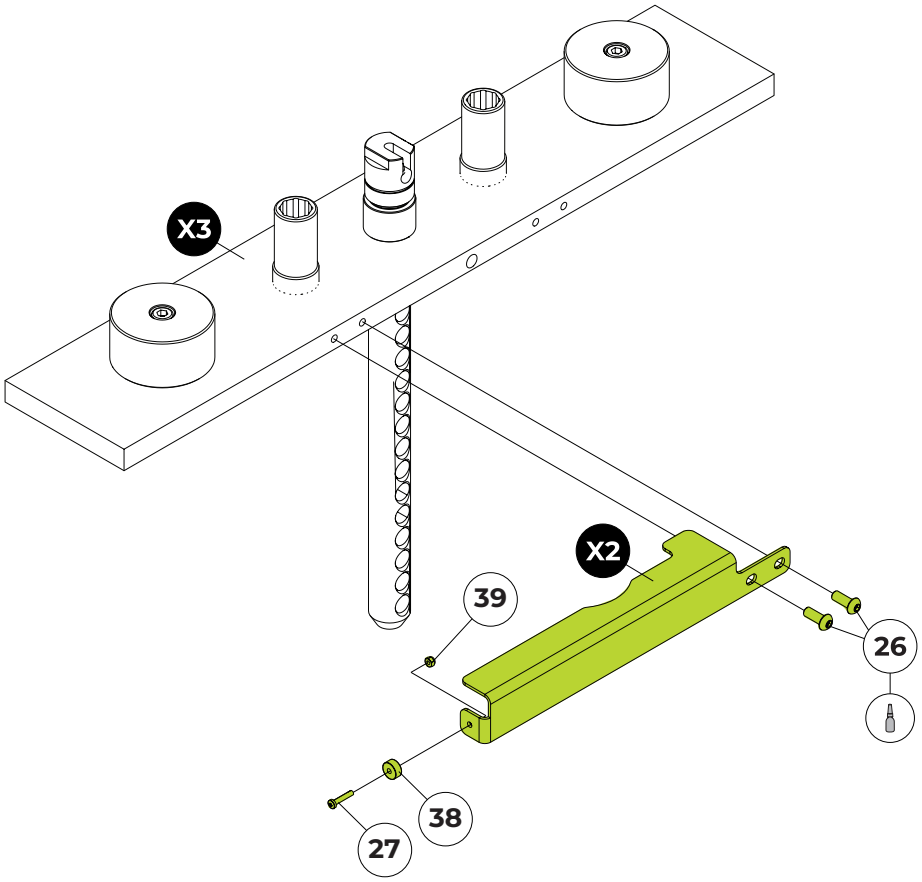

FERRAMENTAS

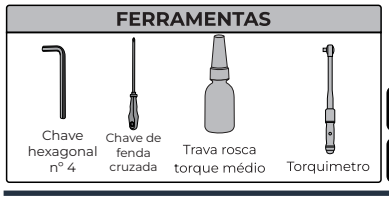

MONTAGEM DO EQUIPAMENTO

PASSO 14 - MONTAGEM TORRE

	NOME	Qtd
28	Placa sensor hall	1x
29	Parafuso philips	3x
Y	Bateria de peso	

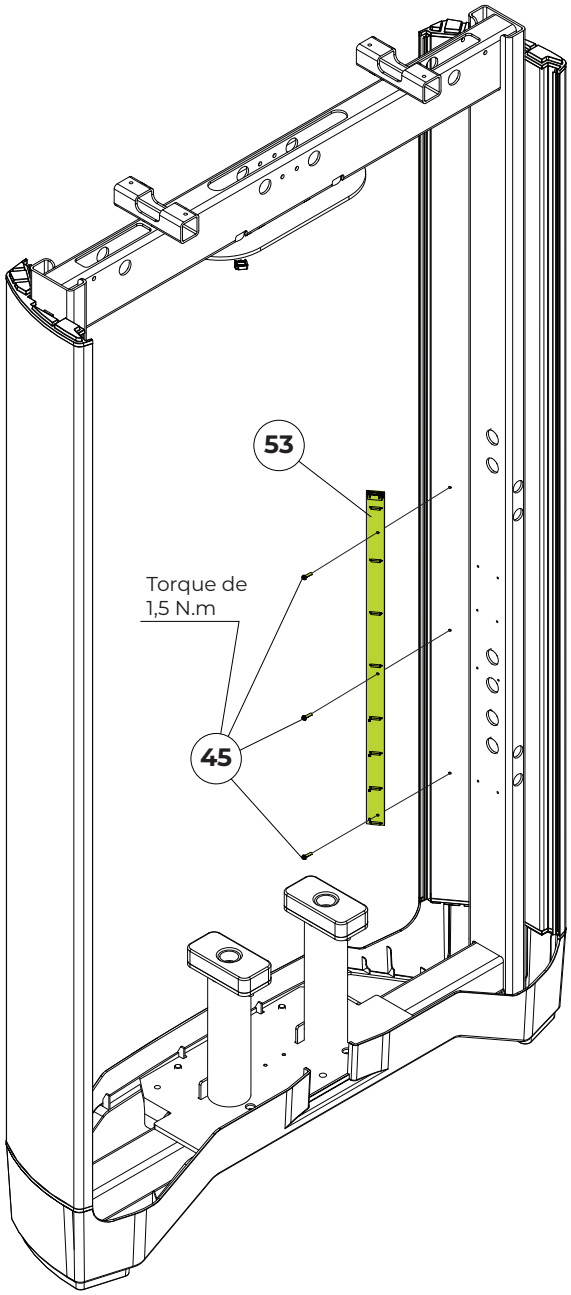

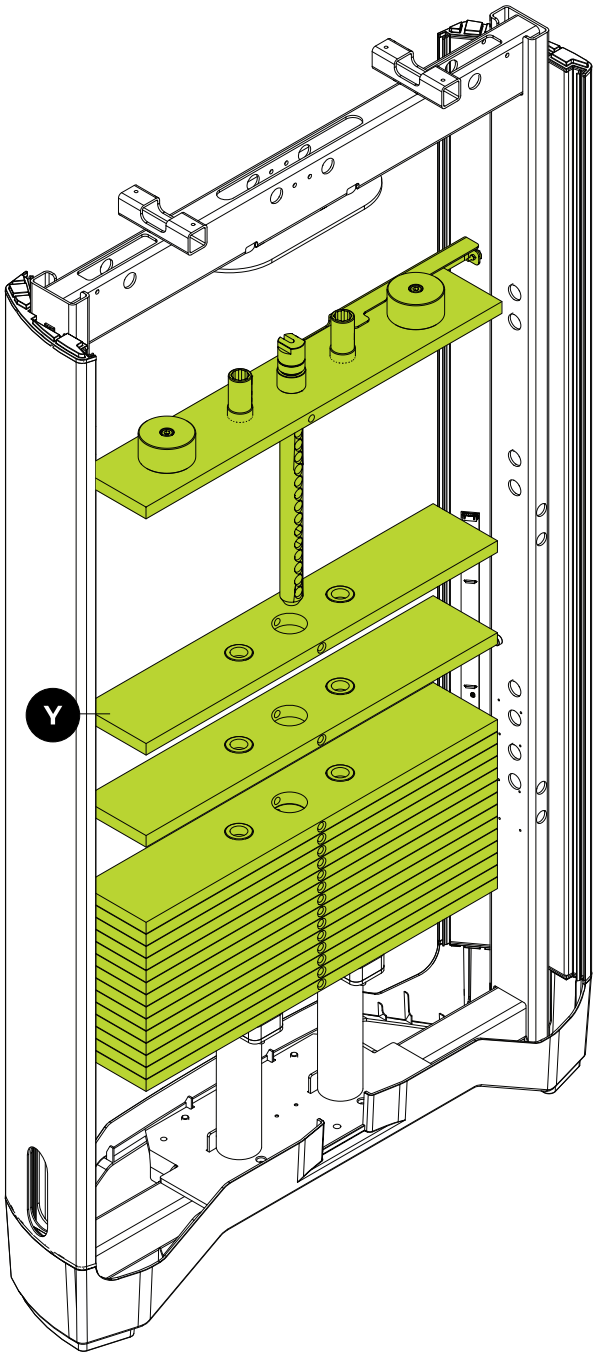

FERRAMENTAS

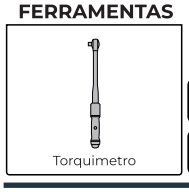

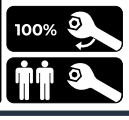

MONTAGEM DO EQUIPAMENTO

PASSO 15 - MONTAGEM TORRE

	NOME	Qtd
30	Trava da haste	2x
31	Adesivo dos pesos	1x
71	Parafuso Cab. Cil. Sext. Int. - M6X40	2x
72	Porca Insert. Nylon - M6	2x
Z	Hastes guia do peso	

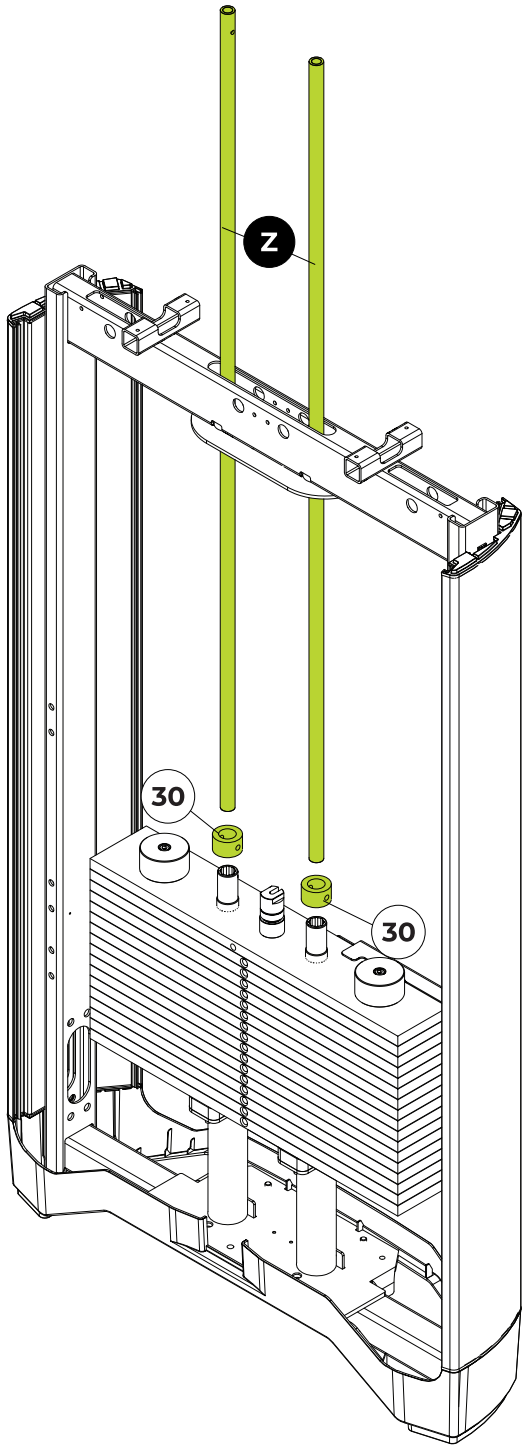

PERIGO

EM CASO DE NECESSIDADE DE DESLOCAMENTO OU TRANSPORTE DO EQUIPAMENTO, NÃO O FAÇA COM A PILHA DE PESO MONTADA. RISCO DE ACIDENTE OU DANOS AO EQUIPAMENTO.

100% NOTA: Algumas partes foram ocultadas para facilitar a visualização.

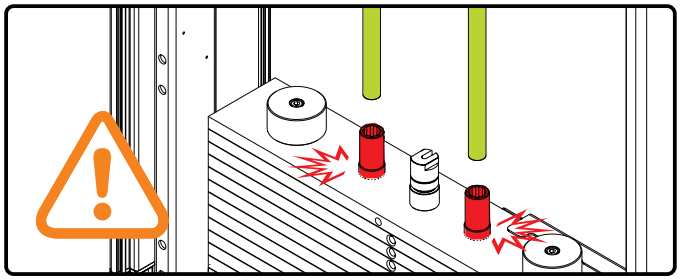

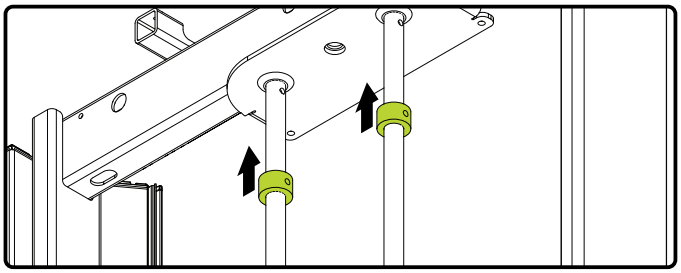

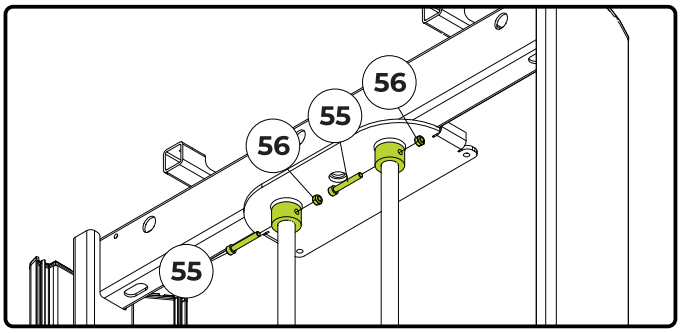

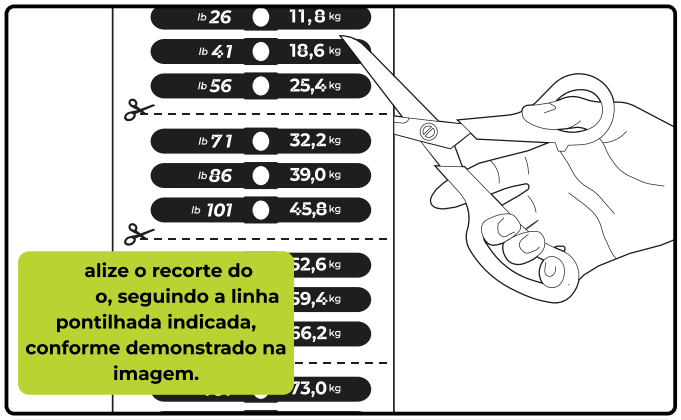



CUIDADO

AO MONTAR AS HASTES PARA QUE NÃO DANIFIQUEM AS BUCHAS DO TOP PLATE.

MONTAGEM DO EQUIPAMENTO

PASSO 16

	NOME	Qtd
4	Arruela lisa - Ø10	4x
15	Parafuso Cab. Cil. Sext. Interno - M10X60	2x
16	Bucha	4x
17	Porca Insert. Nylon - M10	2x
18	Roldana	2x
20	Porca Insert. nylon - M5	1x
32	Perfil Sext. perfil baixo	1x
33	Tensionador do cabo de aço	1x
34	Porca Sextavada rosca esquerda - M8	1x
35	Arruela lisa - Ø5	4x
36	Parafuso Cab. Cil. Sext. Interno - M5X50	2x
S2	Cabo de aço menor	
AA	Pino seletor	

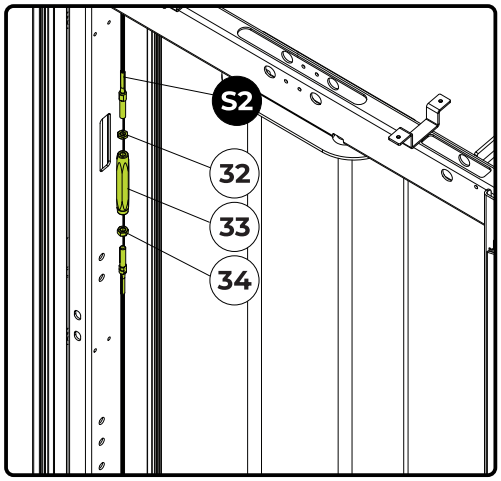

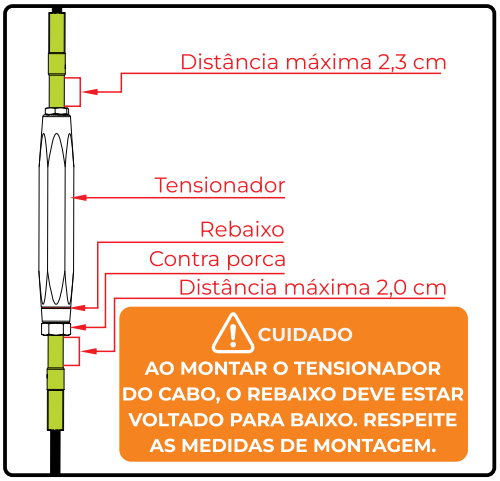

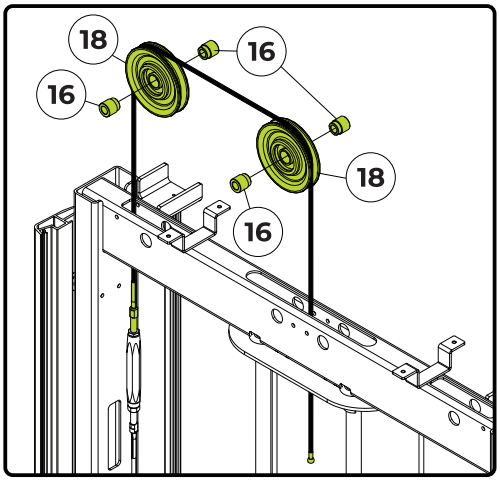

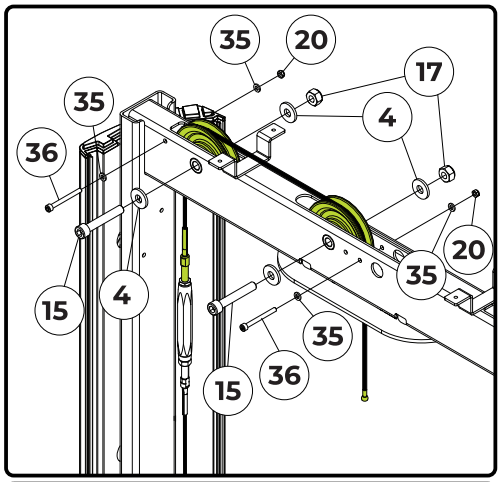

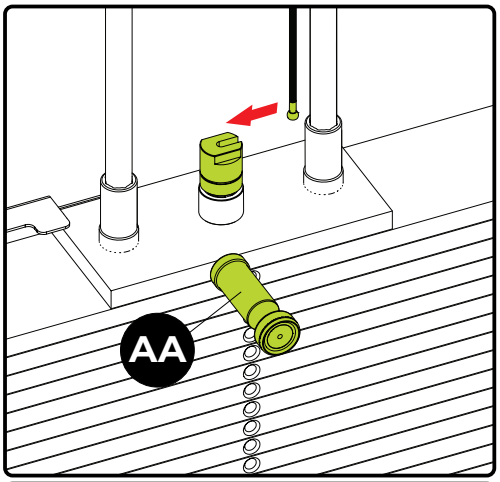

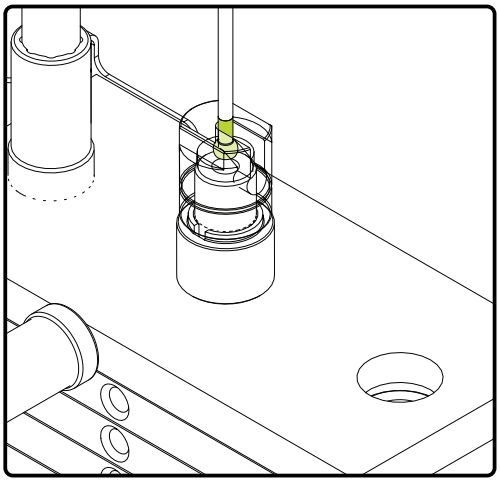

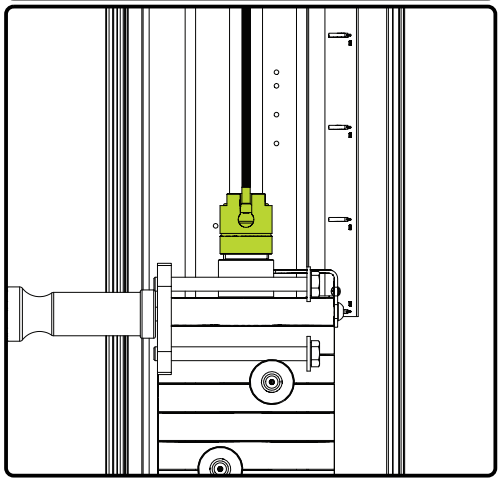

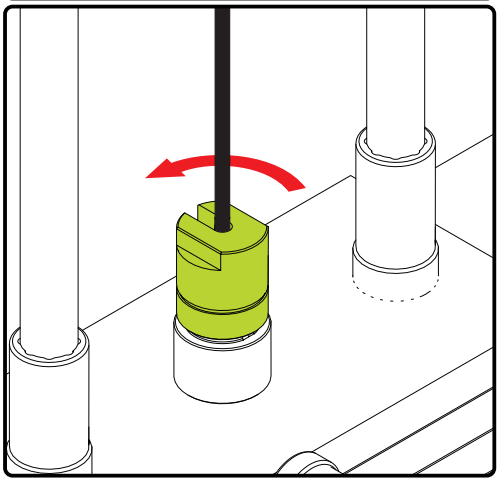

FERRAMENTAS

Chave fixa 8
Chave fixa 13
Chave fixa 16
Chave fixa 17
Chave fixa 22

Chave hexagonal nº 4 e 8

100%

MONTAGEM DO EQUIPAMENTO

PASSO 18

	NOME	Qtd
37	Parafuso Cab. Aba. Sext. Int. - M8X25	5x
38	Porca Insert. Nylon - M8	5x
39	Parafuso Cab. Sext. Flangeado - M8X20	4x
AB	Came	
AC	Trava do cabo	

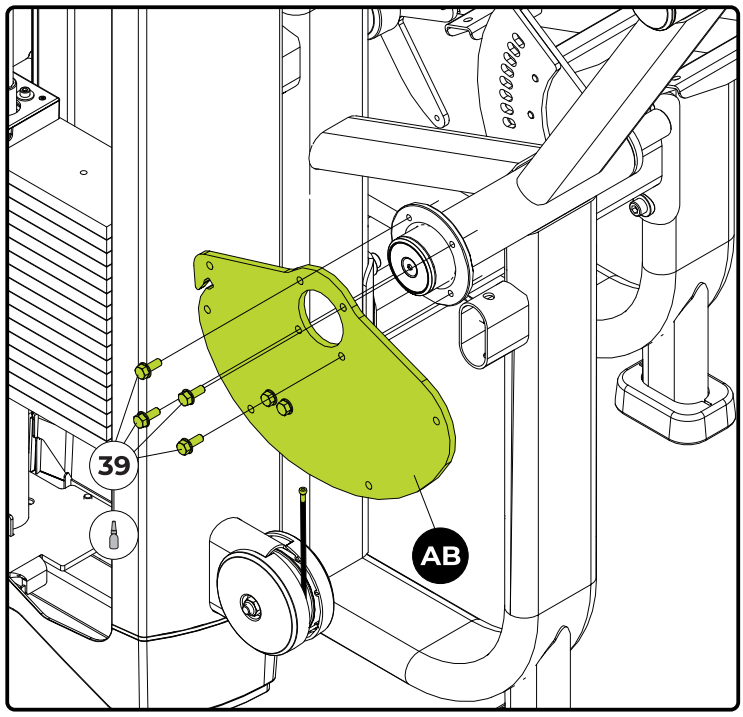

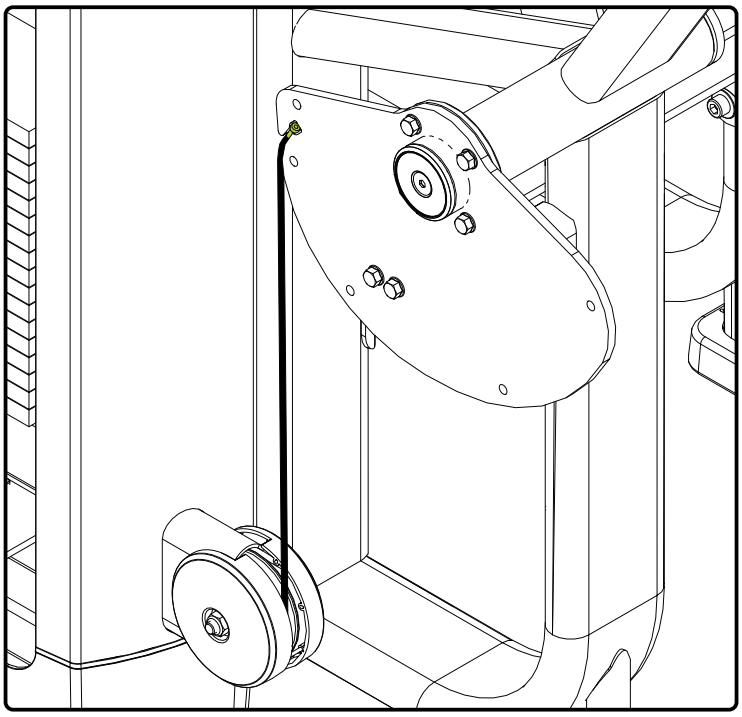

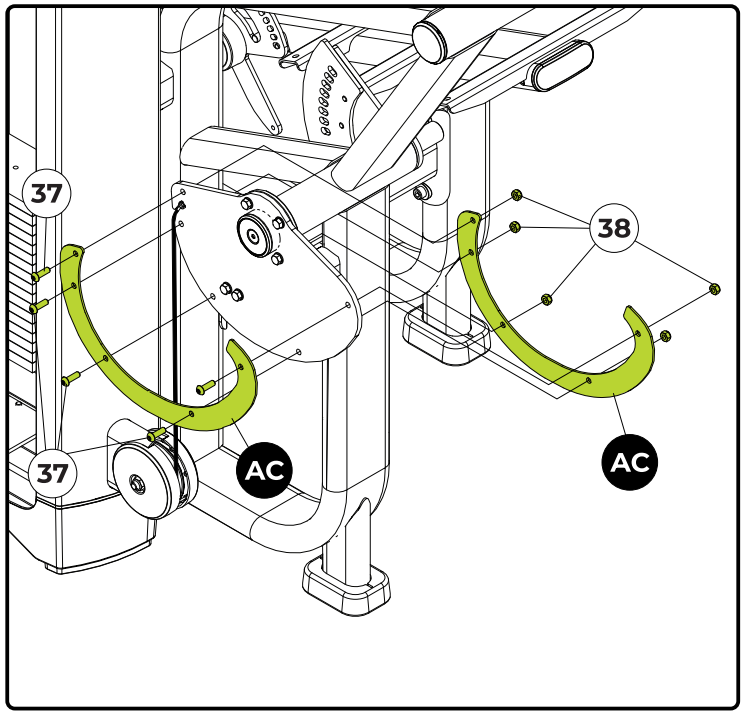

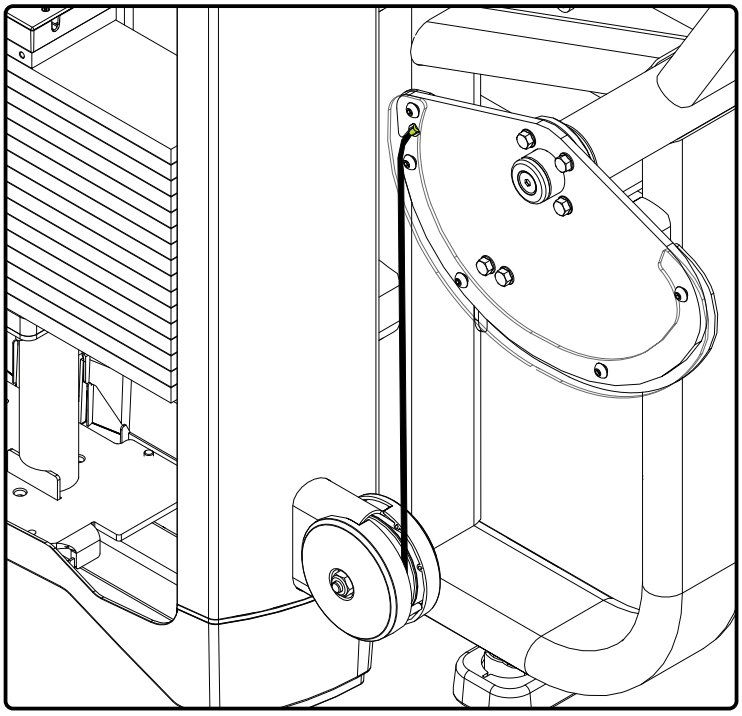

FERRAMENTAS

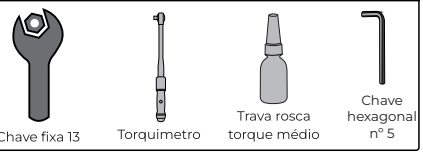

MONTAGEM DO EQUIPAMENTO

PASSO 19

	NOME	Qtd
40	Arruela lisa - Ø6	2x
41	Parafuso Cab. Cil. Sext. Interno - M6X70	2x
AD	Protetor do cabo	

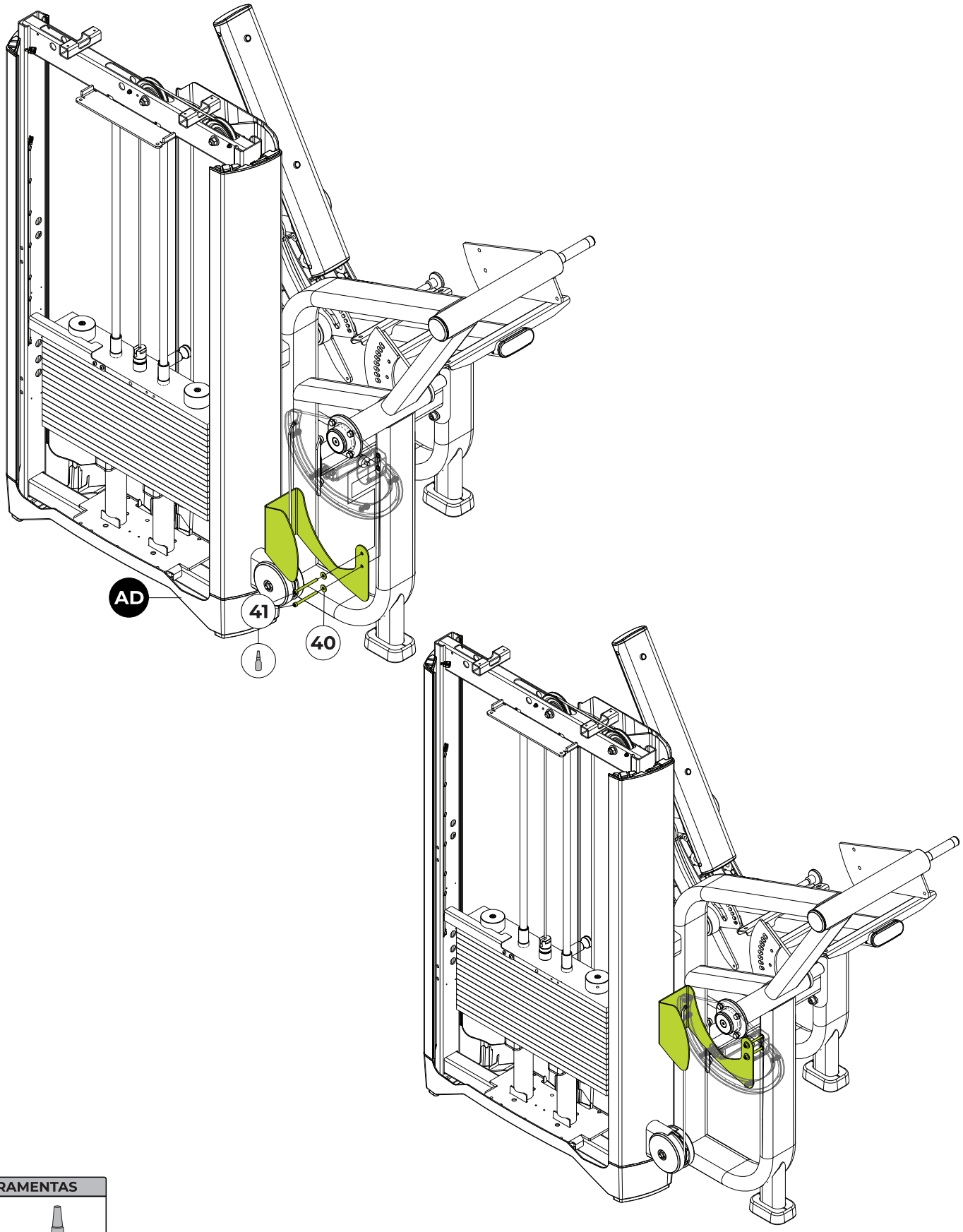

FERRAMENTAS

Chave hexagonal nº 5

Trava rosca torque médio

100%

MONTAGEM DO EQUIPAMENTO

PASSO 20

	NOME	Qtd
4	Arruela lisa - Ø8	3x
42	Parafuso Cab. Chata. Sext. Int. - M10X25	1x
43	Arruela espaçadora	1x
44	Parafuso Cab. Aba. Sext. Int. - M8X16	3x
45	Anel elástico	1x
46	Acabamento	1x
AE	Contra peso	
AF	Suporte	

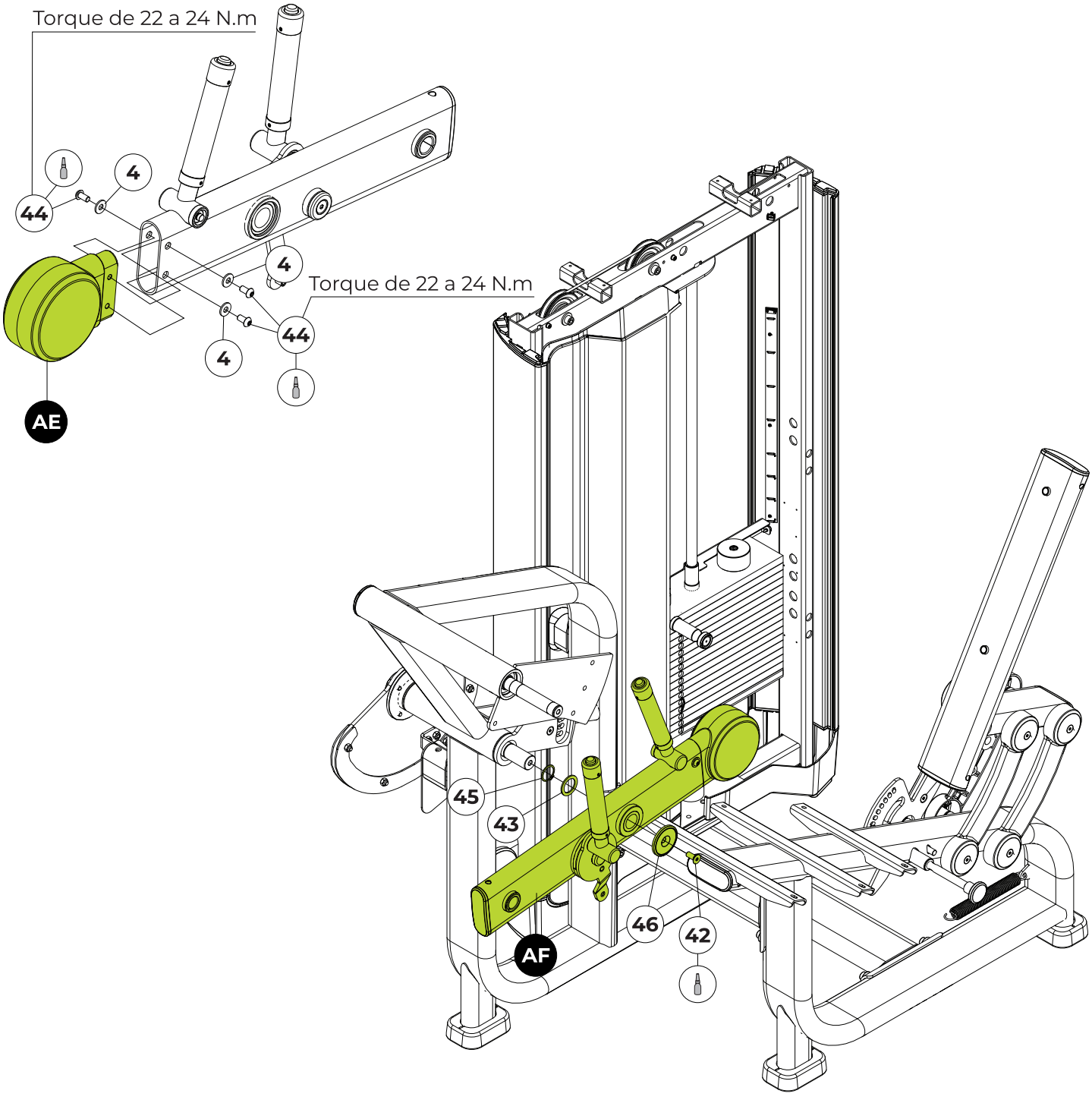

FERRAMENTAS

Chave hexagonal nº 5 e 6

Torquimetro

Trava rosca torque médio

Alicate para anel elástico

100%

MONTAGEM DO EQUIPAMENTO

PASSO 21

	NOME	Qtd
24	Arruela lisa - Ø6	1x
47	Parafuso Cab. Cil. Sext. Interno - M6X10	1x
48	Parafuso Cab. Cil. Sext. Interno - M10X90	1x
49	Arruela lisa - Ø10	2x
50	Porca Insert. Nylon - M10	1x
51	Eixo	1x
52	Anel elástico	1x
74	Bucha	1x
75	Espaçador	1x
AG	Apoio da perna	
AH	Mancal	

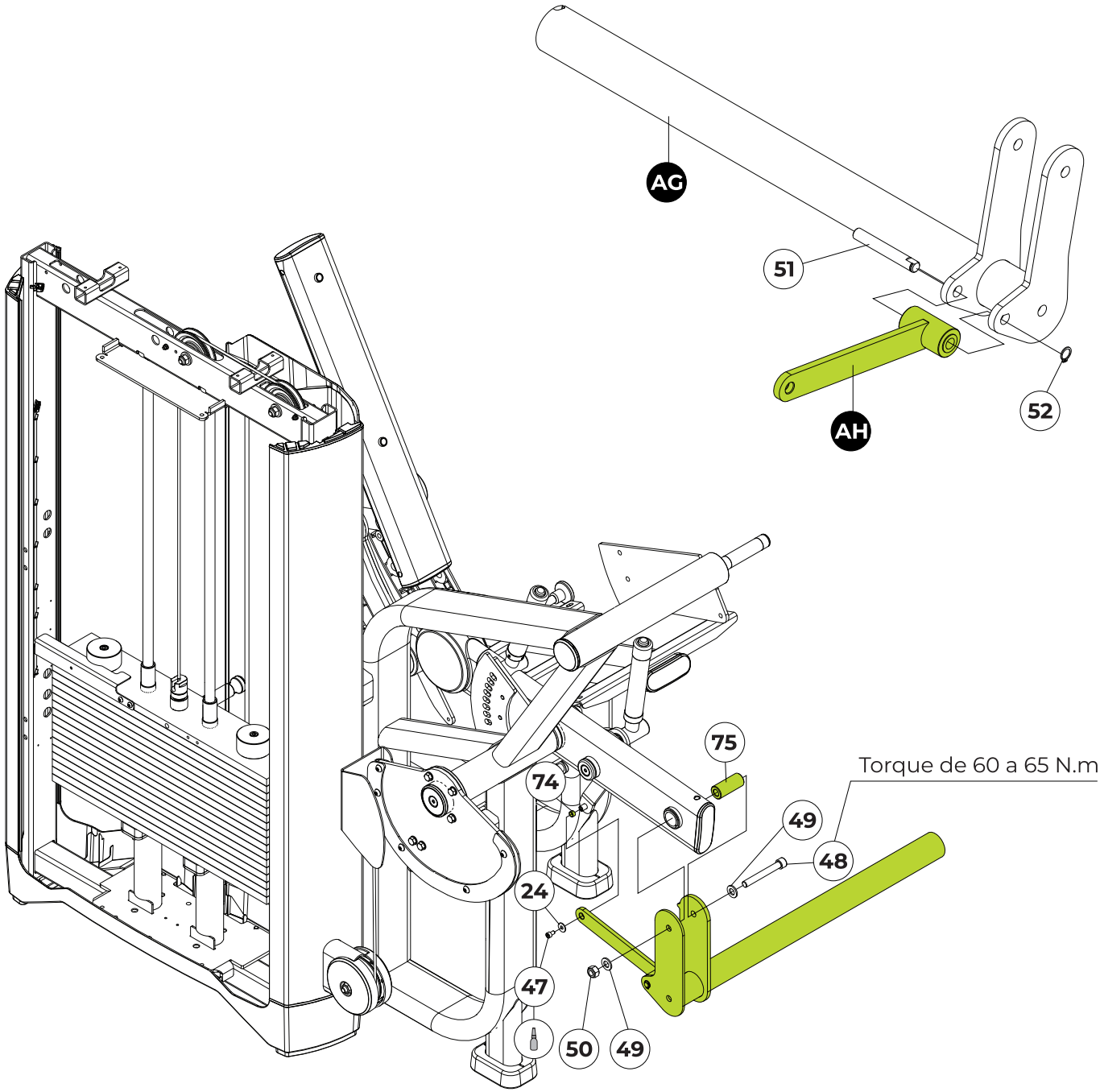

FERRAMENTAS

- Chave hexagonal nº 5 e 10
- Torquimetro
- Trava rosca torque médio
- Alicate para anel elástico
- Chave fixa 12 Chave fixa 19

100%

MONTAGEM DO EQUIPAMENTO

PASSO 22

	NOME	Qtd
4	Arruela lisa - Ø10	1x
53	Parafuso Cab. Cil. Sext. Int. - M10X25	1x
54	Tampão	1x
55	Espaçador	1x
56	Mola a gas	1x
57	Parafuso Cab. Chata. Sext. Int. - M8X20	3x
58	Porca Insert. Nylon - M8	3x
AI	Apoio da coxa	
AJ	Regulagem	

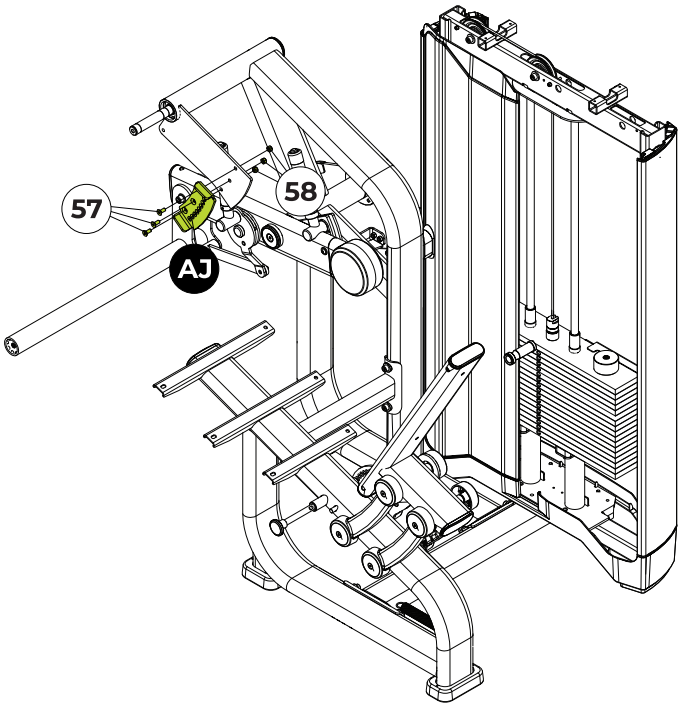

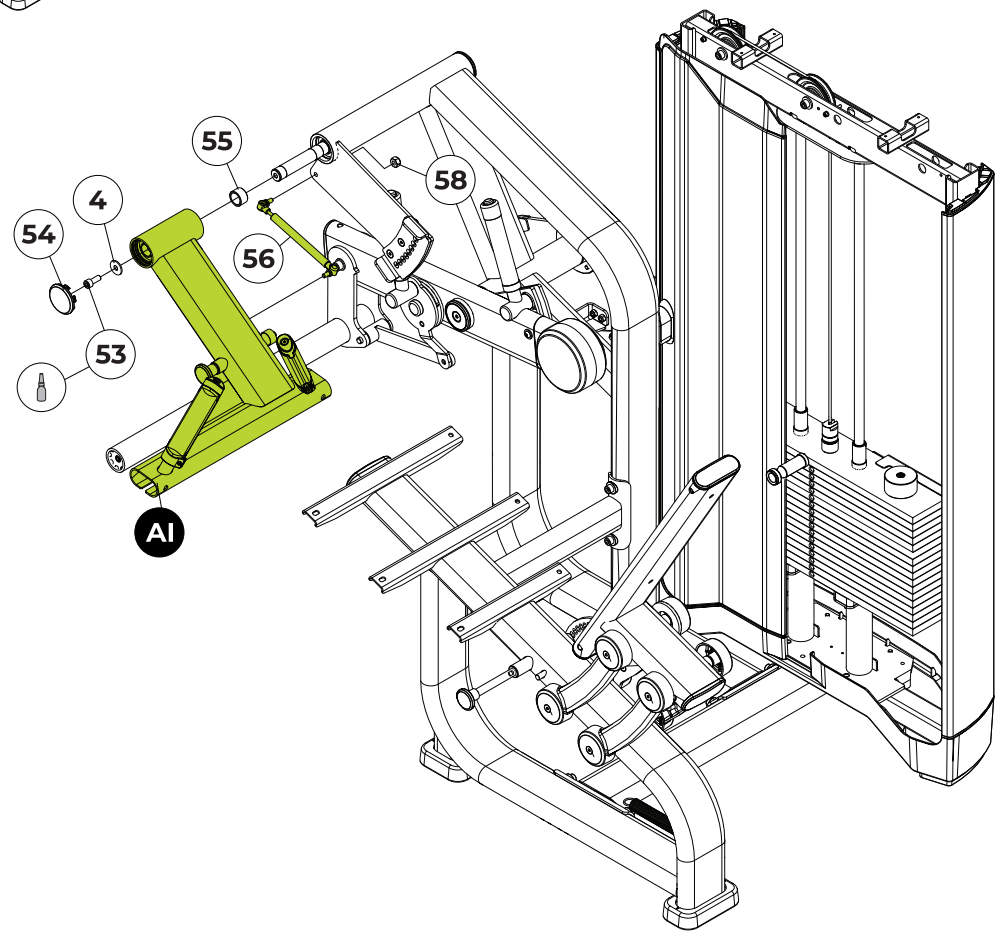

FERRAMENTAS

Chave hexagonal nº 5 e 8

Torquimetro

Trava rosca torque médio

100%

MONTAGEM DO EQUIPAMENTO

PASSO 23

	NOME	Qtd
59	Arruela do rolo	1x
60	Parafuso Cab. Aba. Sext. Int. - M6X25	1x
61	Tampão	1x
62	Fim de curso	1x
63	Parafuso Cab. Chata Sext. Int - M5X5	1x
AK	Rolo da perna	

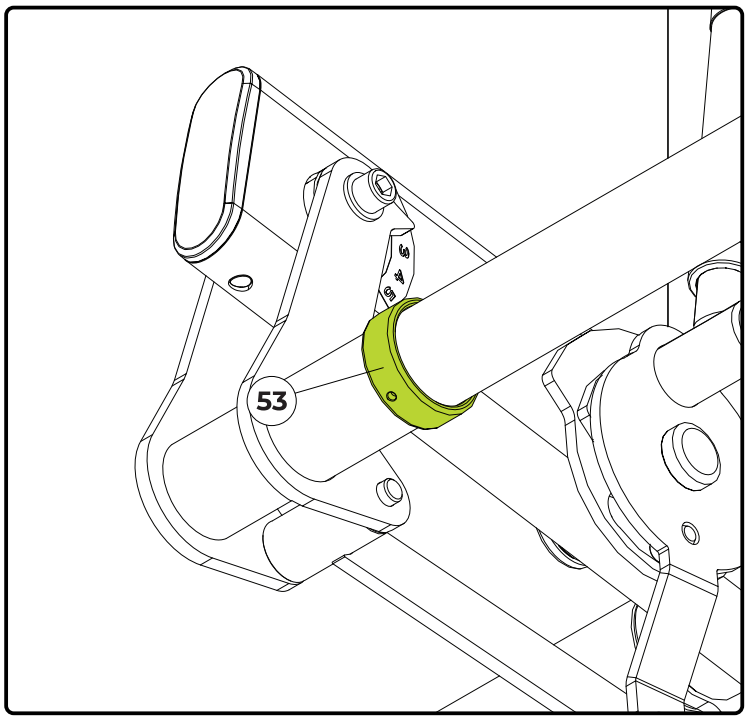

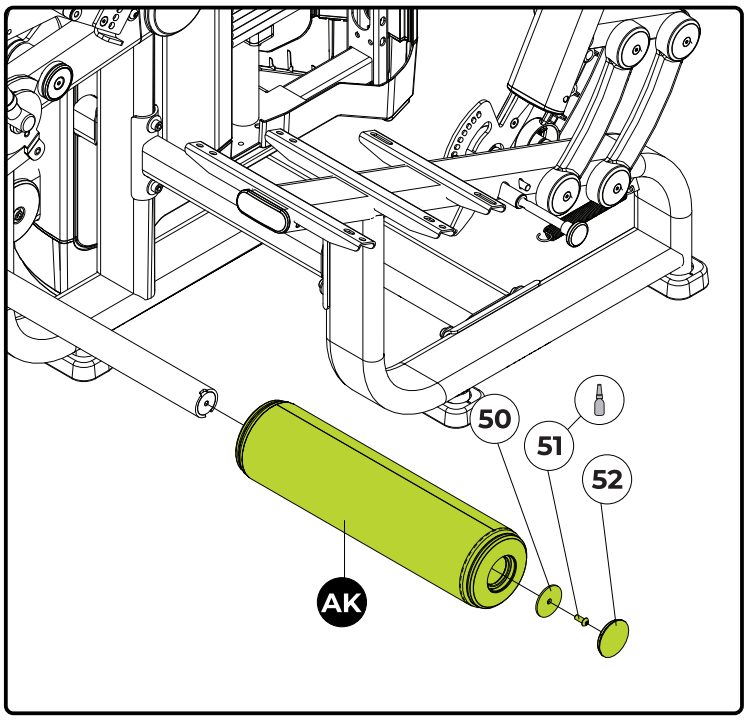

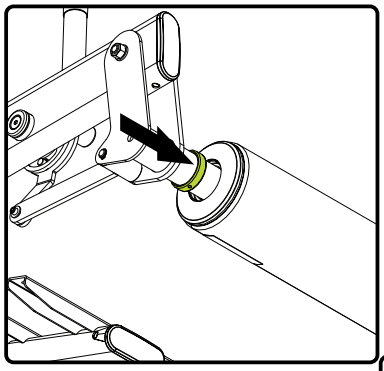

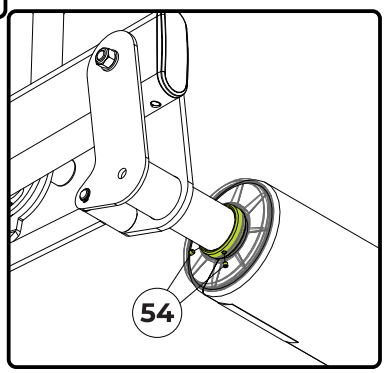

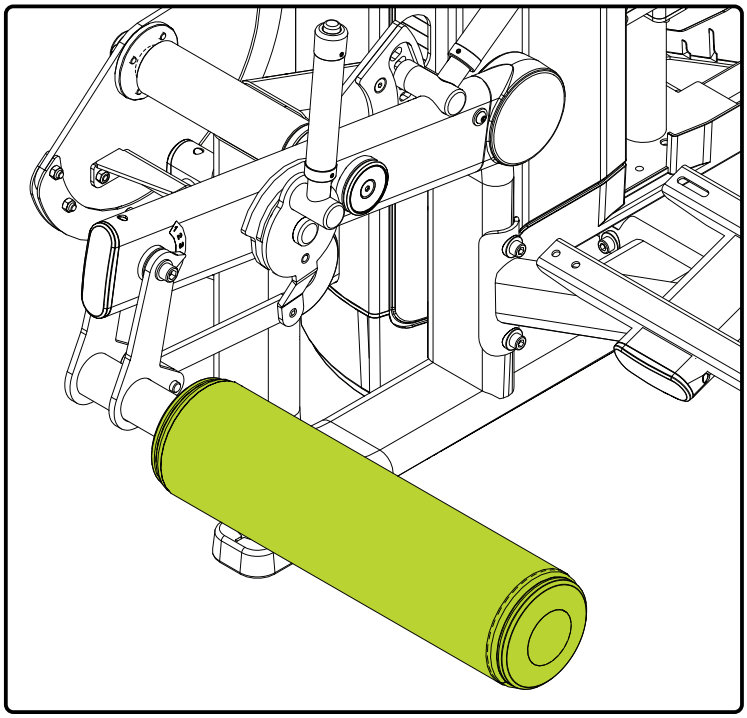

Nota: Insira o fim de curso no apoio da perna, em seguida monte o rolo da perna. Com a montagem do rolo da perna, encoste o fim de curso no rolo e trave com os parafusos.

FERRAMENTAS

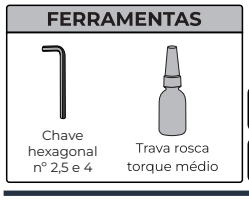

MONTAGEM DO EQUIPAMENTO

PASSO 24

	NOME	Qtd
2	Arruela lisa - Ø8	2x
37	Parafuso Cab. Aba. Sext. Int. - M8X25	2x
64	Tampão	2x
AL	Estofado da coxa	

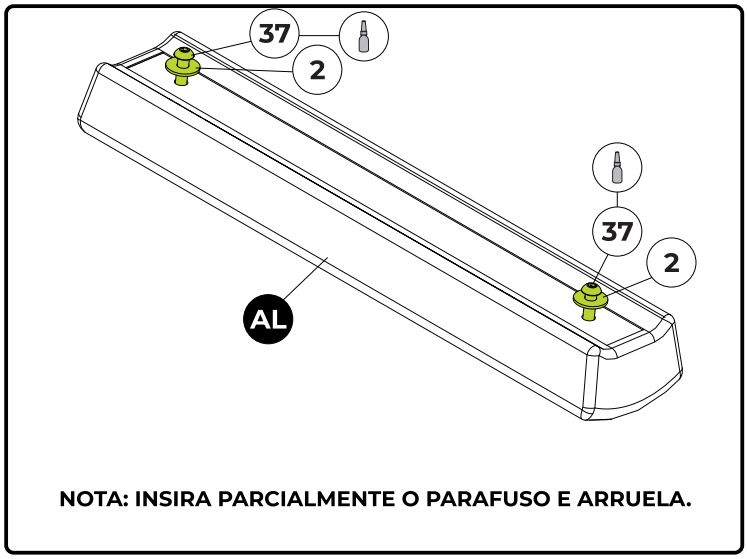

NOTA: INSIRA PARCIALMENTE O PARAFUSO E ARRUELA.

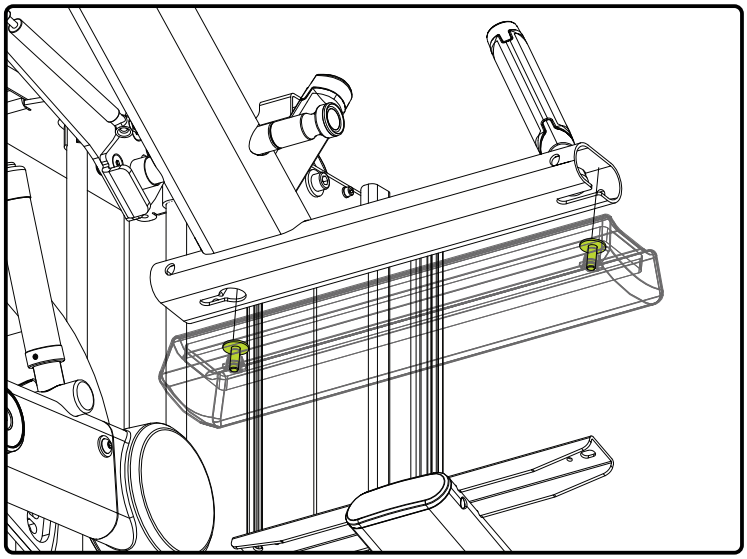

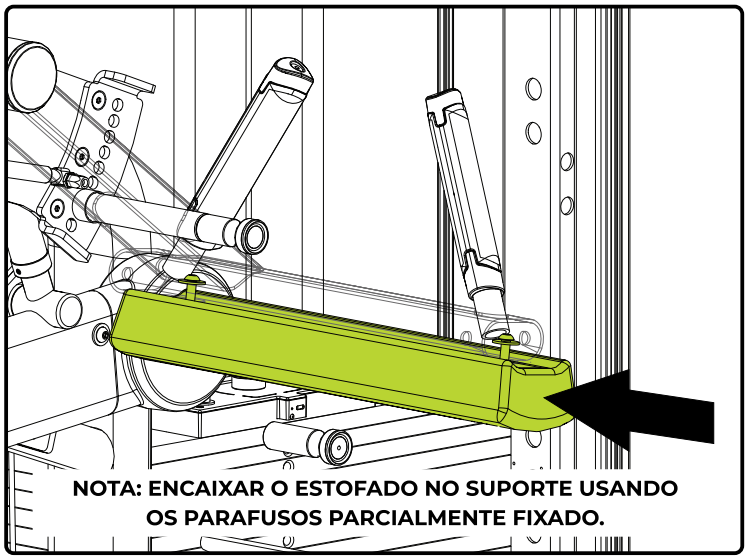

NOTA: ENCAIXAR O ESTOFADO NO SUPORTE USANDO OS PARAFUSOS PARCIALMENTE FIXADO.

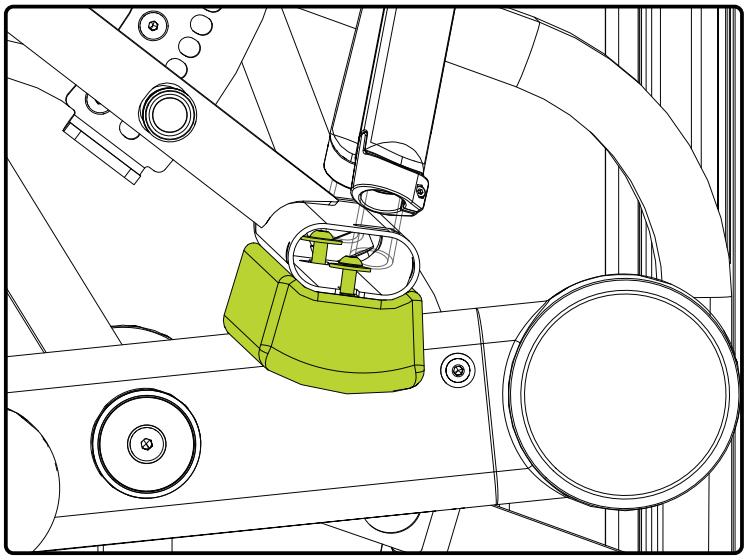

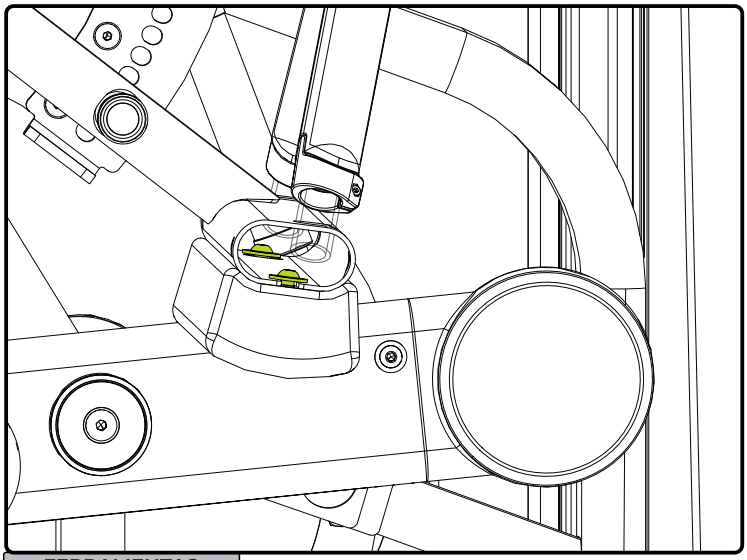

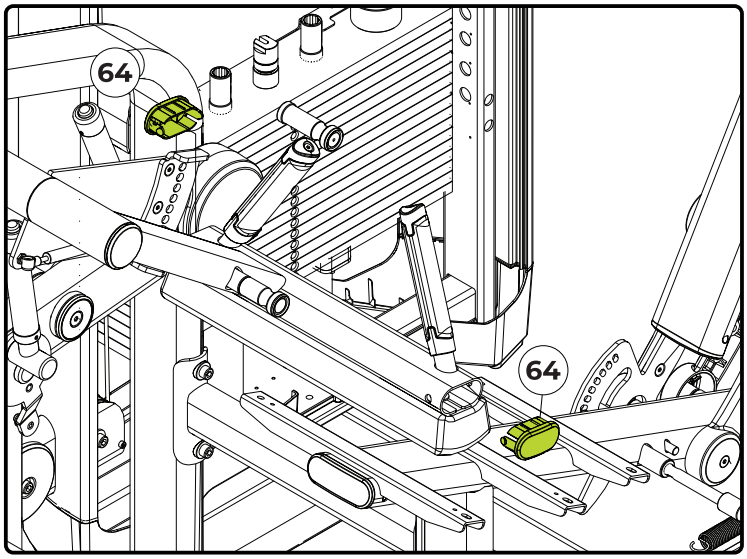

FERRAMENTAS



Chave hexagonal nº 5



Trava rosca torque médio

NOTA: Algumas partes foram ocultadas para facilitar a visualização.

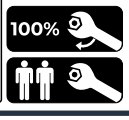

MONTAGEM DO EQUIPAMENTO

PASSO 25

	NOME	Qtd
4	Arruela lisa - Ø08	2x
37	Parafuso Cab. Aba. Sext. Int. - M8X25	6x
65	Parafuso Cab. Aba. Sext. Int. - M8X70	2x
AM	Estofado do assento	
AN	Estofado do encosto	
AO	Capa do encosto	

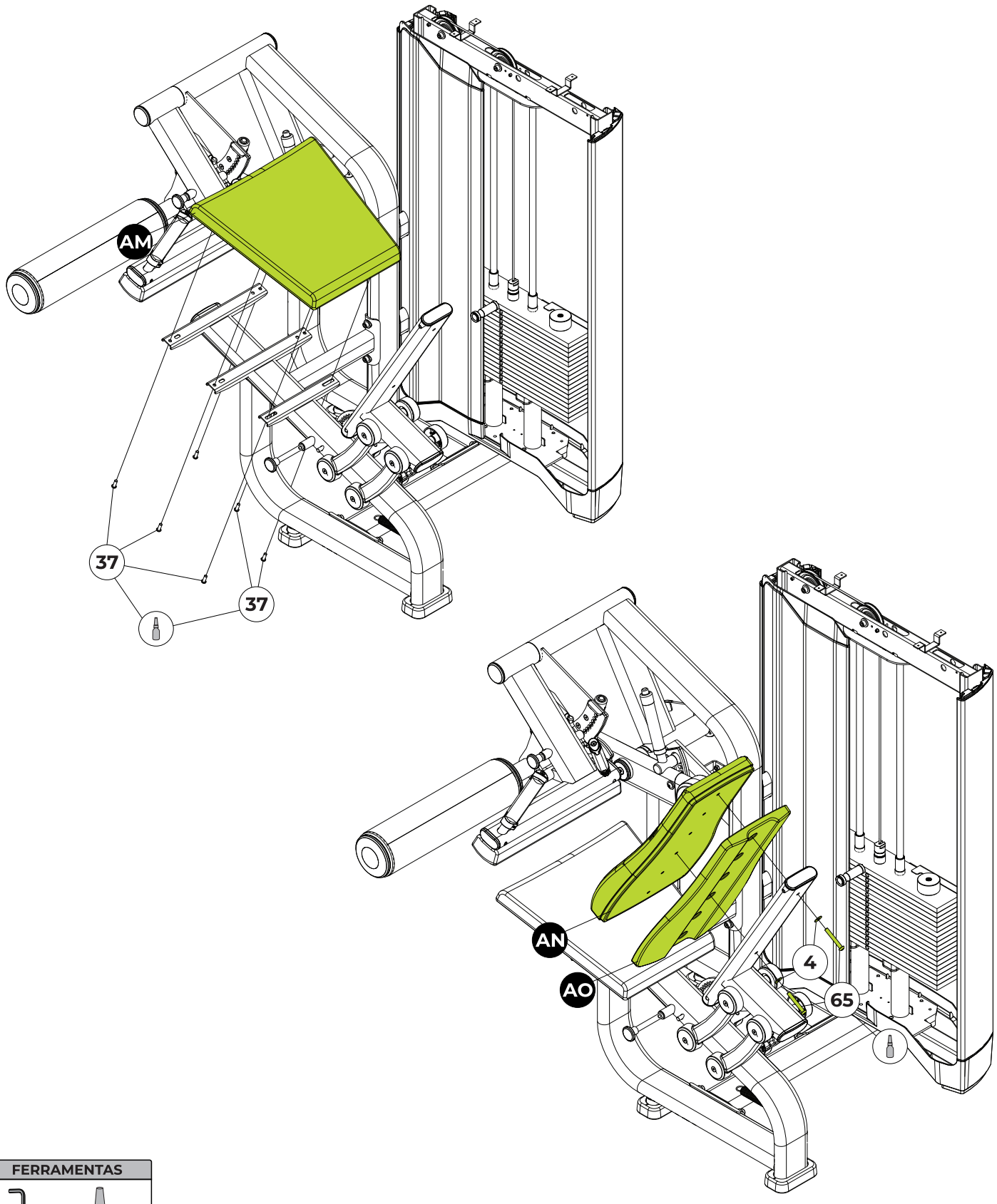

FERRAMENTAS

Chave hexagonal nº 5

Trava rosca torque médio

100%

PASSO 26

H2	**NOME**	Carenagem frontal direita
AP	**NOME**	Carenagem traseira

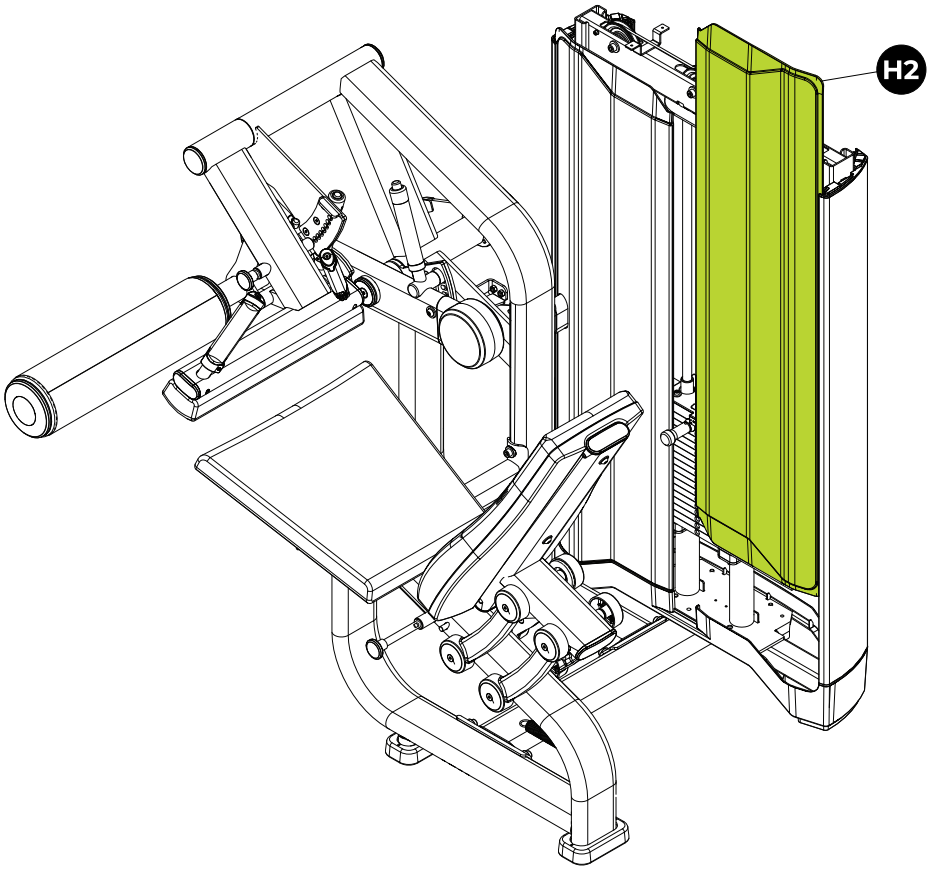

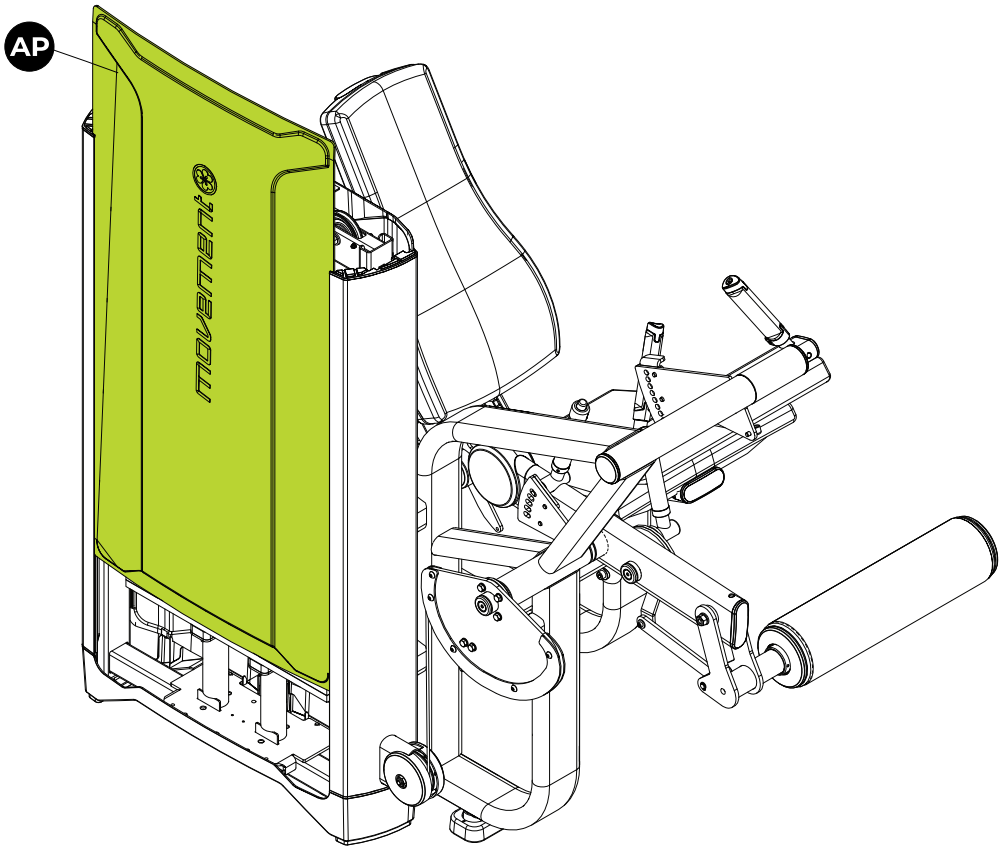

PASSO 24 - Fixando o porta-celular e o suporte de toalha (nos modelos oferecidos com esses acessórios)

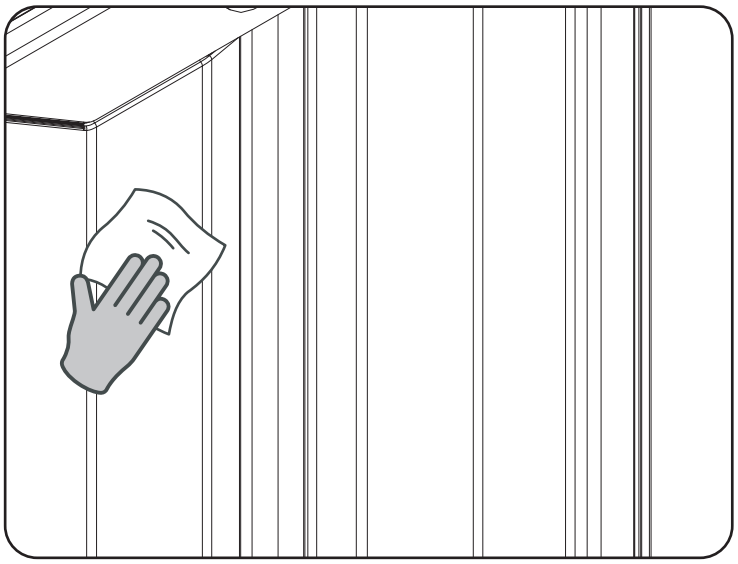

1. **Preparação da Superfície**
   Limpe bem o local onde os suportes serão instalados, utilizando um pano e um desengraxante, como o LIMPADOR E DESENGRAXANTE 7070 LOCTITE. Certifique-se de que a superfície esteja seca e sem resíduos.

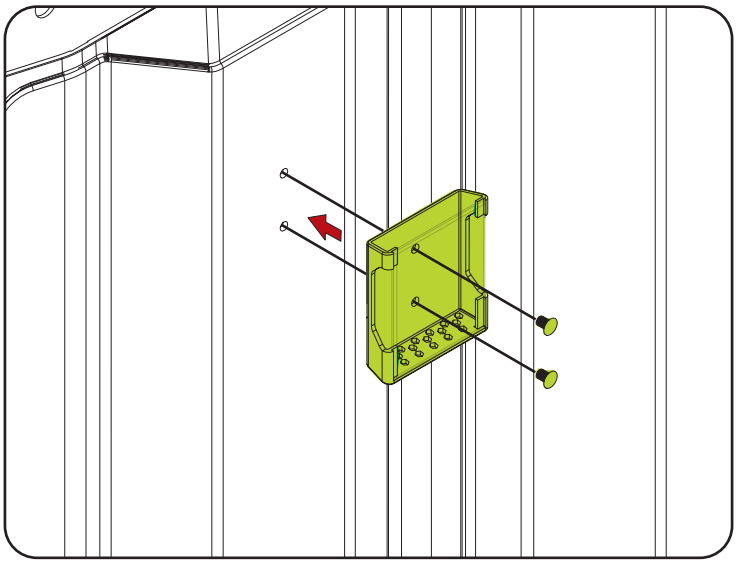

2. **Fixação do Porta-Celular**
   Aplique fita dupla-face na base do porta-celular e posicione-o no local desejado. Pressione firmemente e, em seguida, encaixe os parafusos manualmente, tomando cuidado para não danificar o acrílico.

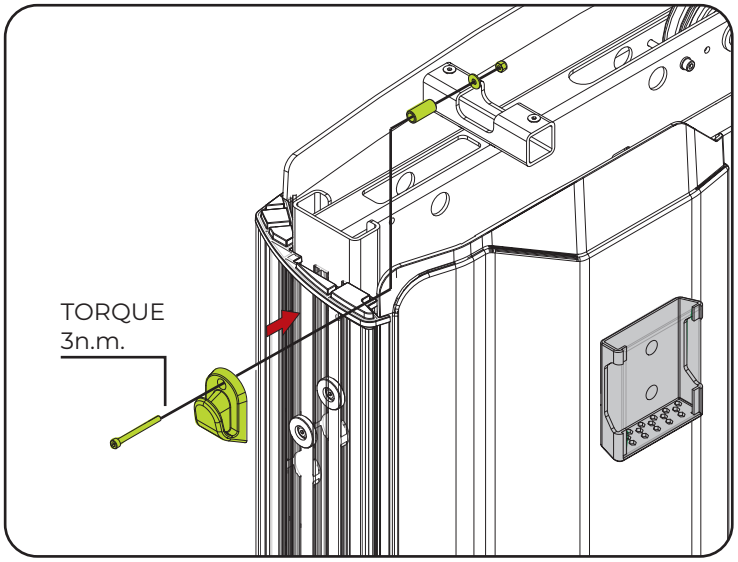

3. **Instalação do Suporte de Toalha**
   Encaixe o suporte de toalha no calço do chassi e fixe com um parafuso Phillips, apertando com cuidado para garantir estabilidade sem excesso de força.

MONTAGEM DO EQUIPAMENTO

PASSO 27

	NOME	Qtd
66	Parafuso Cab. Chata Sext. Int. - M5X10	4x

	NOME
AQ	Acabamento de borracha

	NOME
AR	Carenagem superior

Torque de 3,5 ~4,5 N.m

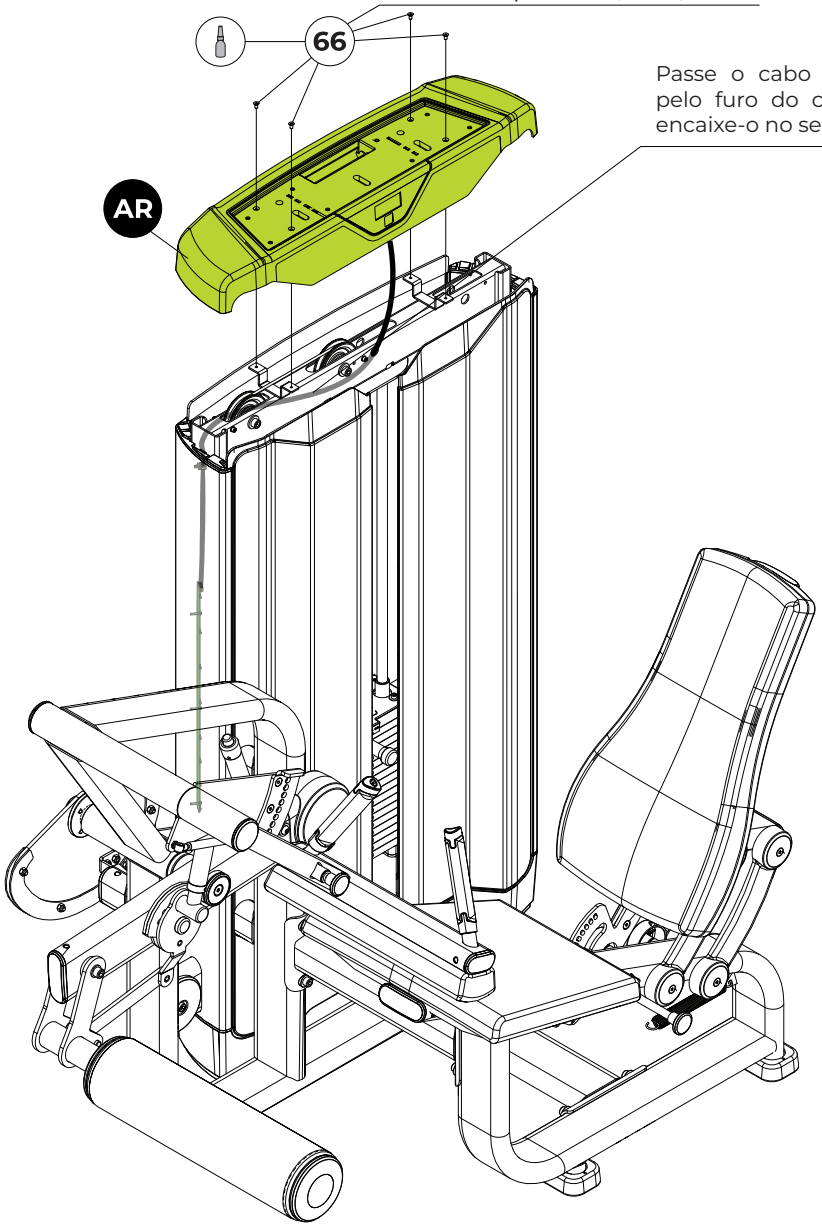

Passe o cabo pelo passa-cabo e pelo furo do chassi. Em seguida, encaixe-o no sensor Hall.

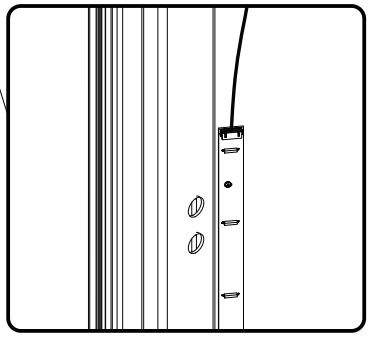

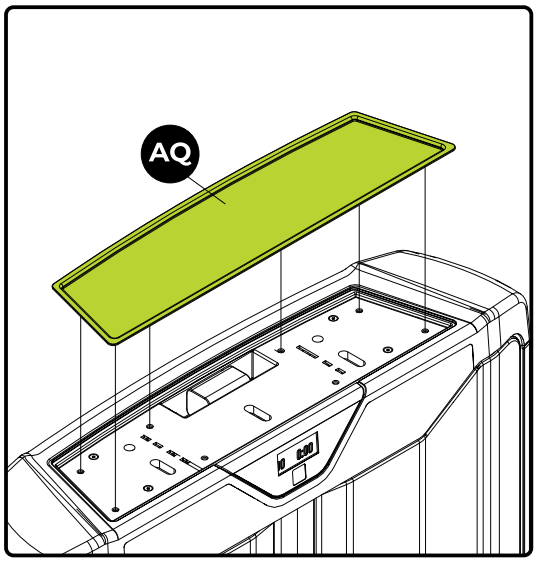

FERRAMENTAS





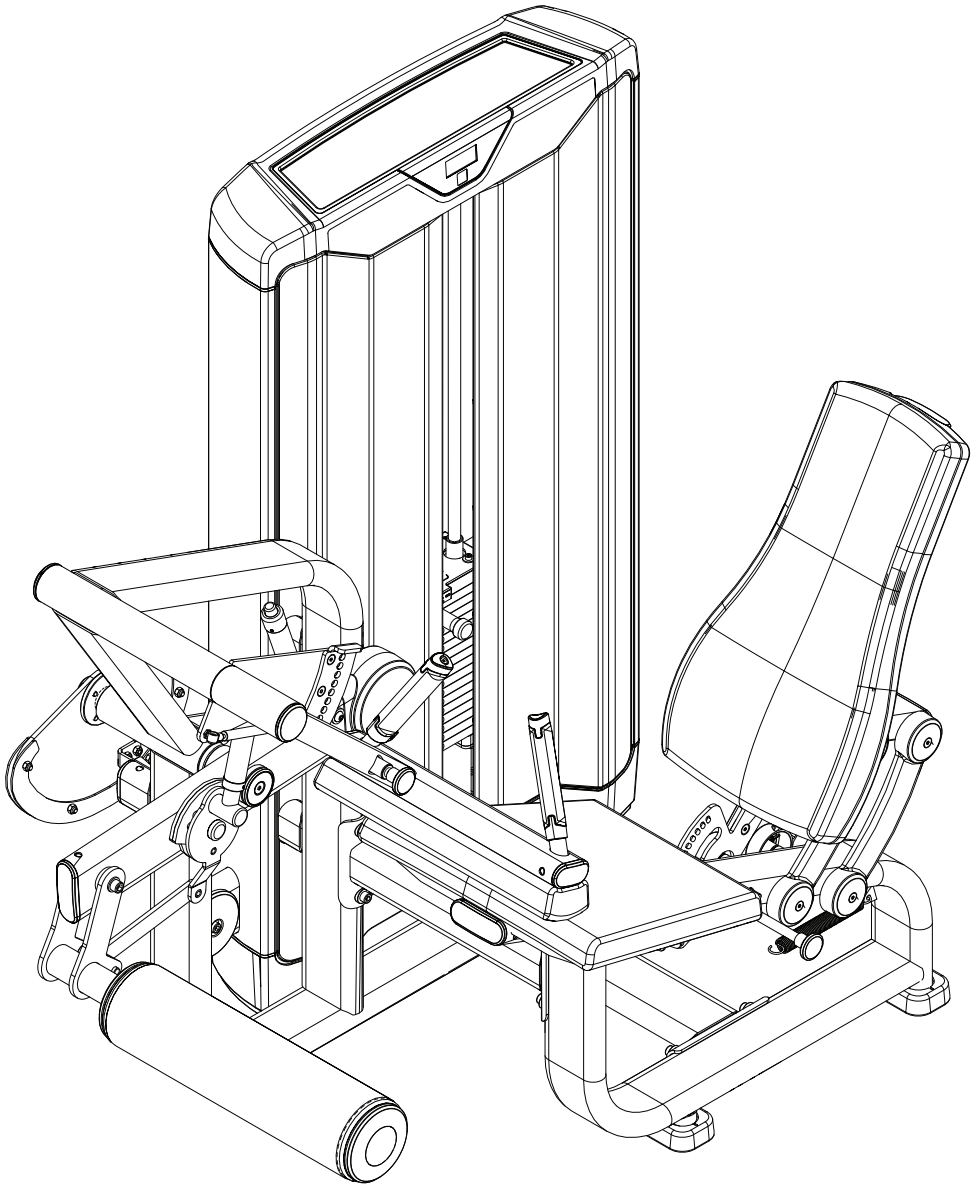

PARABÉNS! A MONTAGEM DO EQUIPAMENTO FOI CONCLUÍDA.
Antes de iniciar o seu treino, NIVELE o equipamento ao solo e verifique o aperto em todos os parafusos. Consulte o Capítulo "Instrução Operacional" antes de utilizar o equipamento.

INSTRUÇÃO OPERACIONAL

CONTADOR

A linha NEXT possui uma versão que vem acompanhada com um contador de ciclos, tempo do exercício, tempo de descanso e carga do peso. Esse contador tem como objetivo ajudar o usuário a saber como está o seu ritmo de exercício.

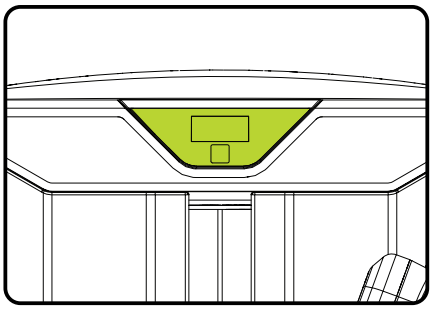

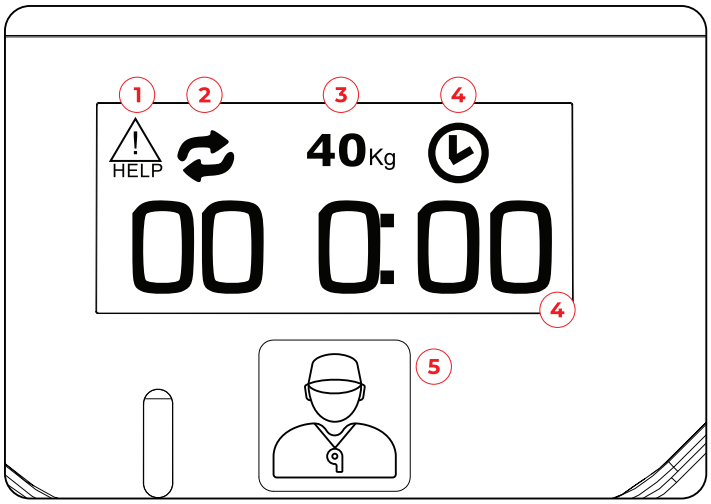

1 - Ícone de ajuda (HELP);
2 - Ícone de repetções;
3 - Carga de peso selecionada;
4 - Ícone de contador de tempo;
5 - Chamada de instrutor (imagem simbólica)

1 - Solicita Ajuda ao instrutor (quando disponível do recurso).
2 - Permite que o usuário visualize o número de repetições realizadas durante a série de exercício, podendo variar de 0 ~ 99.
3 - Permite que o usuário visualize o peso (carga) que está selecionado durante o exercício (entre 5 kg e a máxima carga disponível no equipamento).
4 - Exibe o tempo decorrido de treino do usuário durante a série de exercício, podendo variar de 0:00 ~ 9:99.
5 - Botão para chamada do instrutor (quando disponível do recurso).

Para visualizar a versão do firmware do display (contador), encoste um imã no canto superior direito na carenagem do contador e pressione o botão para chamada do instrutor (se disponível).

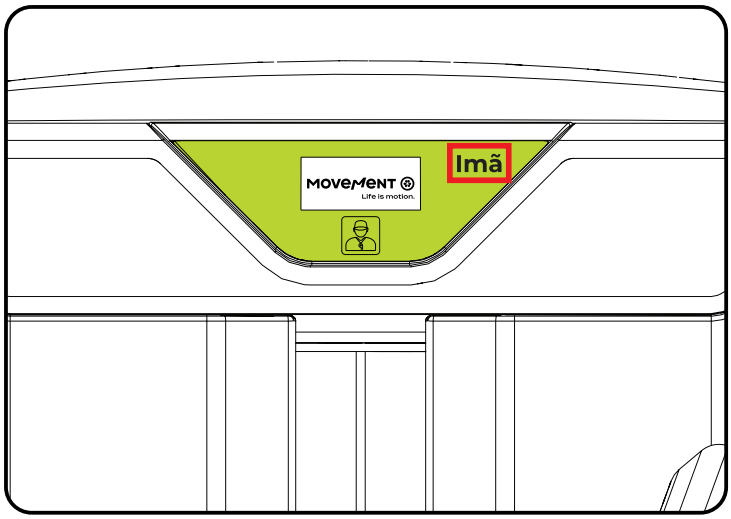

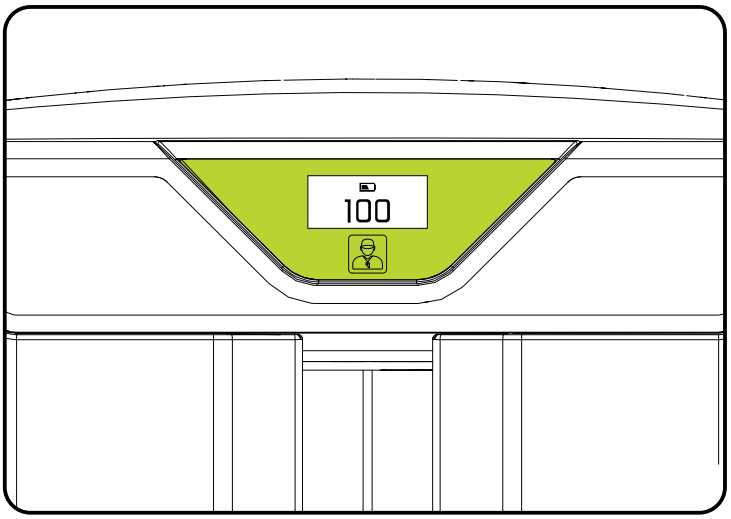

Substitua (ou recarregue) as pilhas do Contador quando o display exibir o ícone de bateria baixa. Retire as baterias do equipamento se ele for permanecer muito tempo sem uso.

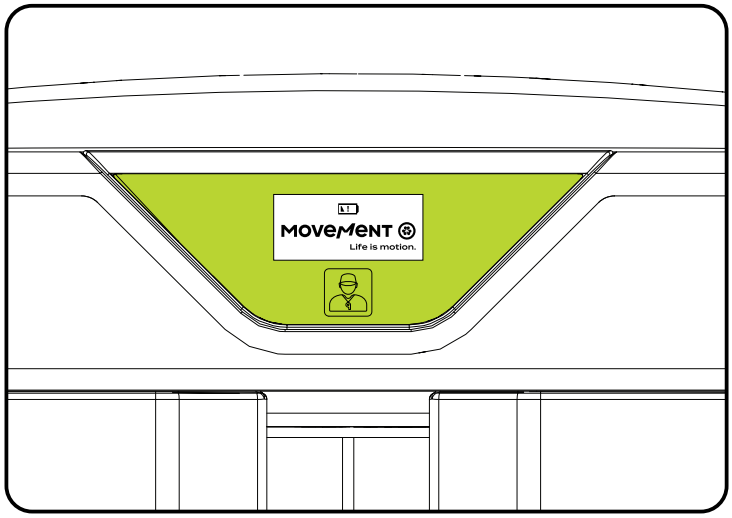

O ícone da bateria com “S” e seta para baixo indica que a bateria do Sensor está em nível baixo, sendo necessário recarregar.

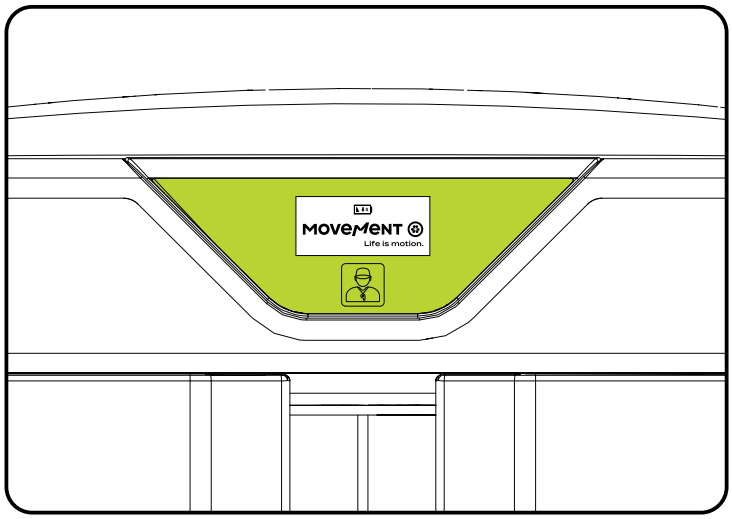

COMO FAZER A RECARGA DA BATERIA
Siga os passos abaixo para fazer a recarga da bateria

ATENÇÃO

Carregue a bateria do contador utilizando carregador homologado Movement de 8,4 V. Ao substituir a bateria do contador, utilize baterias de 7,4 V homologadas Movement (consulte o catálogo de peças do equipamento). Retire a bateria descarregada e insira uma nova completamente carregada.

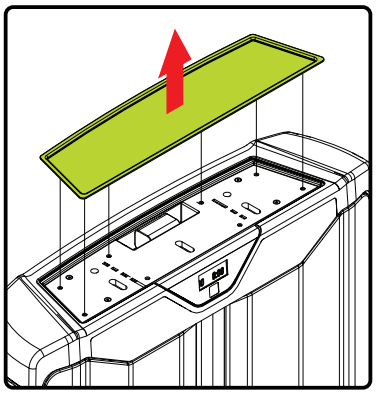

1 - Remova o acabamento de borracha.

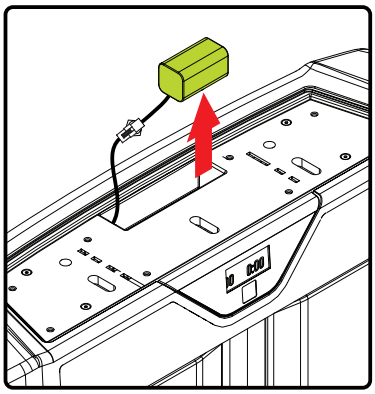

2 - Remova com cuidado a bateria para não danificar o cabo.

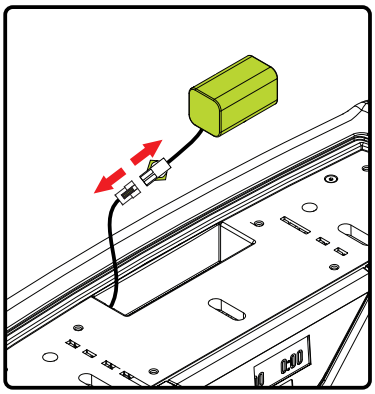

3 - Pressione nos pontos indicados conforme imagem acima e com cuidado, desconecte a bateria.

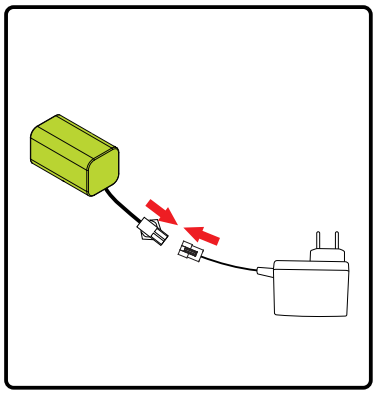

4 - Conecte a bateria ao carregador.

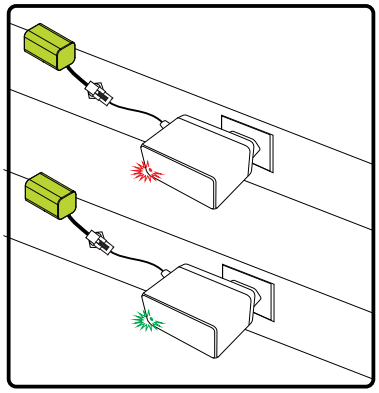

5 - Ao conectar o carregador a tomada um led em vermelho irá acender, indicando que a bateria está em carregamento. Ao termino do carregamento um led em verde indica que a bateria foi carregada.

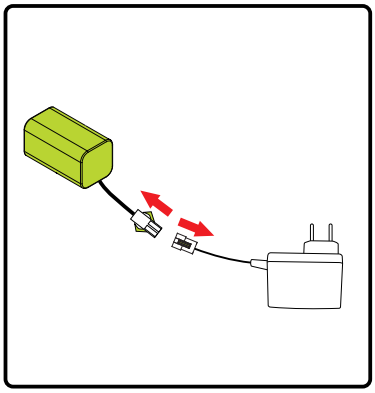

6 - Ao termino do carregamento, remova o carregador da tomada e desconecte a bateria pressionando os pontos indicados conforme imagem acima.

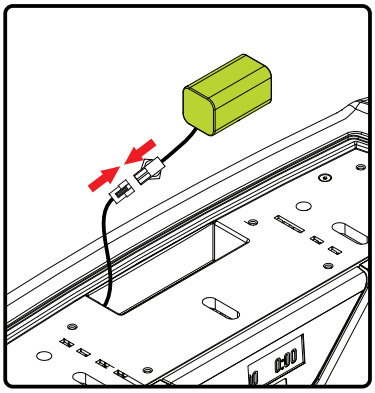

7 - Conecte a bateria a torre novamente.

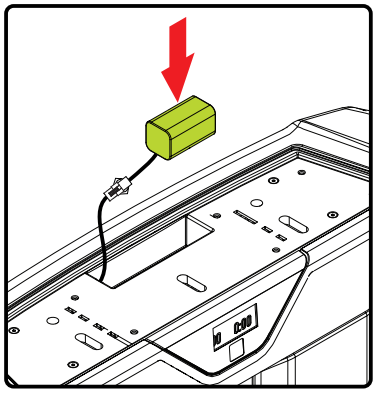

8 - Guarde a bateria com cuidado para não danificar nenhum dos fios.

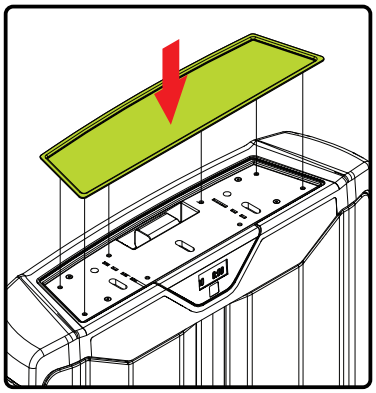

9 - Por fim coloque o acabamento de borracha.

CUIDADO

EVITE DEIXAR O ACUMULO DE ÁGUA NO ACABAMENTO DE BORRACHA. A ÁGUA PODE ENTRAR NO ACABAMENTO E ASSIM OXIDAR O PORTA BATERIA. MANTENHA SEMPRE O ACABAMENTO DE BORRACHA SECO.

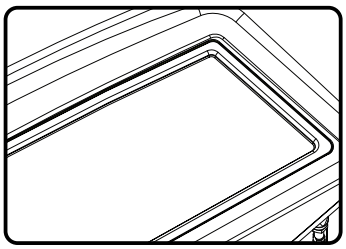

ATENÇÃO

O carregador não acompanha o equipamento. O carregador pode ser adquirido separadamente.

TENSIONADOR DO CABO DE AÇO

Permite que os cabos de aço sejam regulados, soltando-os ou afrouxando-os. Para soltar ou tensionar o cabo de aço, basta rotacionar o tensionador. Para manter o melhor tensionamento do cabo, veja abaixo as especificações. O tensionamento pode ser feito com ou sem multiplicador. Para regular o cabo, remova a carenagem traseira.

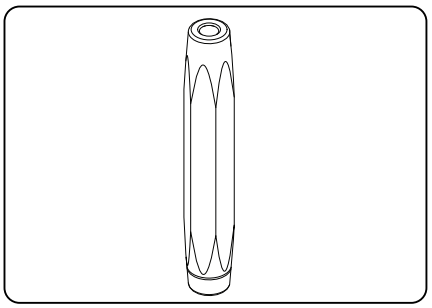

Equipamentos sem multiplicador de carga

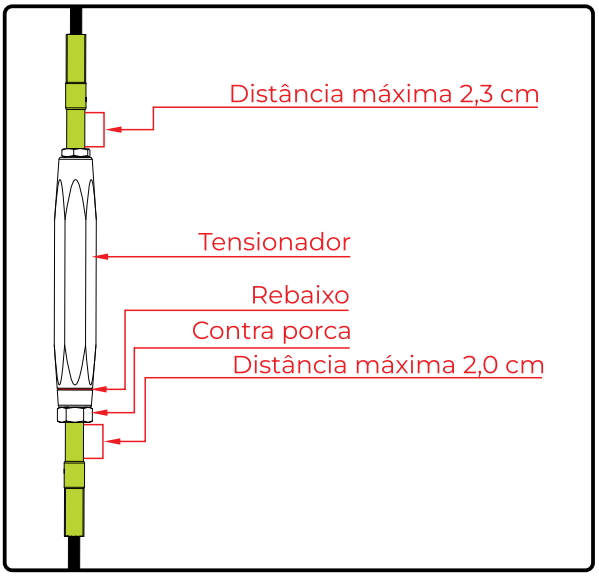

PERIGO!

É de extrema importância manter as medidas da regulagem dos cabos para evitar sua soltura e provável danos graves ou fatais ao usuário.

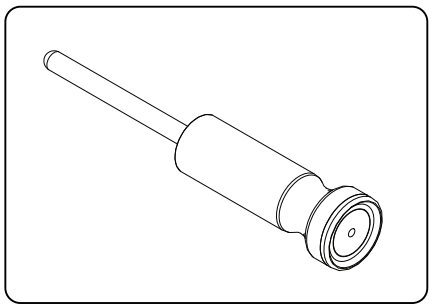

PERIGO! **Verifique se o pino seletor esta bem encaixado na pilha de peso. Risco de acidente grave ou fatal ao usuário**

APOIO DAS PERNAS

O apoio da perna permite que o usuário apoie sua canela para que possa fazer o exercício. O apoio das pernas pode ser regulado para melhor se adaptar ao usuário. A regulagem pode ser feita através da alavanca.

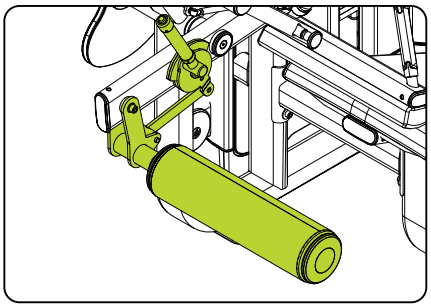

APOIO DA COXA

O apoio da coxa é aonde é possível segurar o usuário para uma maior estabilidade do exercício. O apoio da coxa pode ser regulado para melhor se adaptar ao usuário. A regulagem pode ser feita através da alavanca.

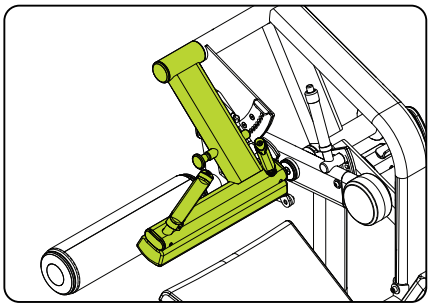

REGULAGEM DO ENCOSTO

O Encosto permite que o usuário se apoie para que possa executar o exercício. Para fazer a regulagem do encosto basta puxar o pino para trás e travar o apoio do encosto conforme desejado.

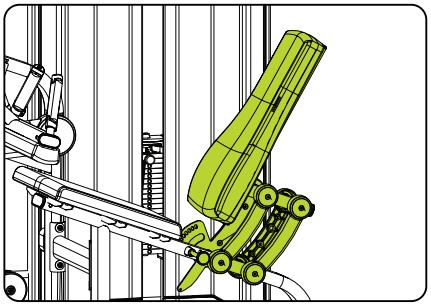

CARENAGEM SUPERIOR / PORTA TRECO

O porta treco permite ao usuário apoiar seus objetos.

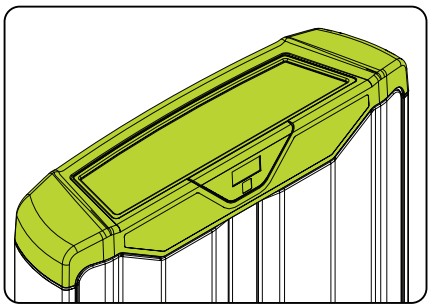

ESTOFADOS

Permite com que o usuário sente, apoie o joelho e encosto no equipamento para fazer a execução do exercício.

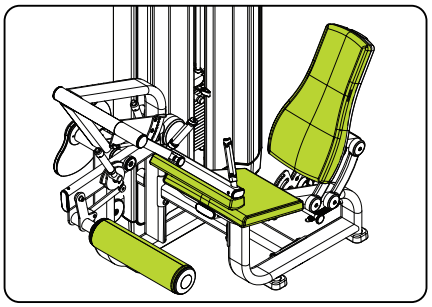

PIVOT POINT

O pivot point é um adesivo que tem como função guiar o usuário para o melhor posicionamento no equipamento. O usuário deve posicionar no eixo de rotação da articulação do joelho.

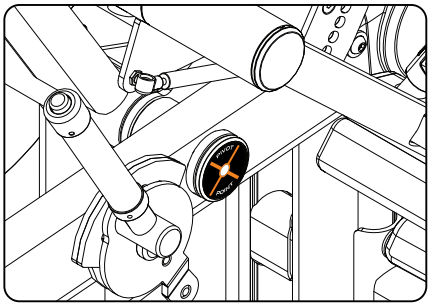

PÉS REGULÁVEIS

Os equipamentos possuem pés para mantê-lo estabilizado ao solo. O desnivelamento pode danificar o equipamento. Para fazer o nivelamento do equipamento basta rotacionar os pés.

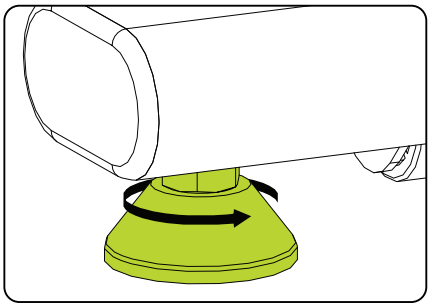

ESPAÇO

Indicamos para a segurança do usuário a utilização de uma área mínima de acesso e escape, conforme figura ao lado. A área de acesso e escape pode ser comum entre os equipamentos utilizadas.

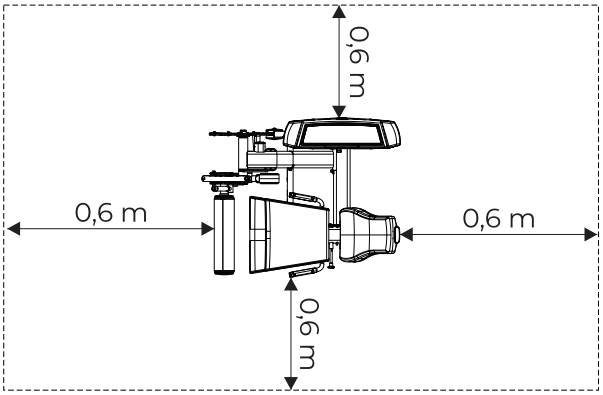

NÚMERO DE SÉRIE

O número de série contém informações pertinentes à classe do equipamento e dados do fabricante. Não remova o adesivo do número de série, pois ele facilita o fornecimento de informações para um ponto autorizado ou para o fabricante. Se o adesivo com o número de série descolar, entre em contato imediatamente com o fabricante.

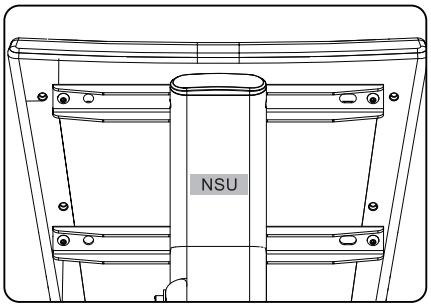

COMO UTILIZAR O EQUIPAMENTO

1 - Posicione-se no equipamento;
2 - Regule a posição do assento;
3 - Selecione a carga usando o pino seletor;
4 - Segure nos pegas para executar o exercício;
5 - Inicie o treino.


1


2

MANUTENÇÃO

MANUTENÇÃO

RECOMENDAÇÕES

Para maior durabilidade, é necessário adotar algumas precauções que evitarão problemas no equipamento e ao usuário ou terceiros. Em caso de quebra ou mau funcionamento, interrompa o uso até que o equipamento seja reparado.

LIMPEZA

Semanalmente, limpe o equipamento utilizando uma escova de nylon macia. Passe aspirador de pó na parte de embaixo do equipamento para evitar o acúmulo de sujeira e pó, que podem afetar o seu funcionamento.
Use sempre um pano macio e úmido com água e sabão neutro para a limpeza do estofado do equipamento antes e após o treino. Espere o equipamento secar por completo para assim iniciar um novo treino. Nunca utilize produtos de limpeza ácidos. Jamais despeje água no equipamento ou aplique líquidos em spray.

ESTOFADO

Em caso de rasgo, furos ou demais danos, faça a substituição imediata. Para maior durabilidade do estofado, faça a limpeza de acordo com as instruções deste manual.

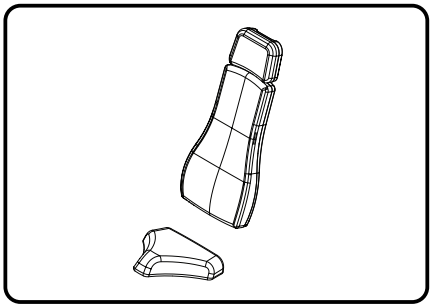

CARENAGEM

A carenagem serve como proteção da torre. Em caso de dano, faça a substituição imediata.

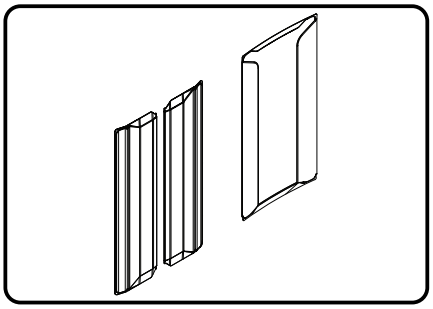

ROLDANAS

A roldana é o que permite que o cabo de aço faça o caminho necessário para a execução do exercício, por isso é de extrema importância mantê-las bem cuidadas. Ao menor sinal de desgaste ou de dano, entre em contato com uma assistência técnica.

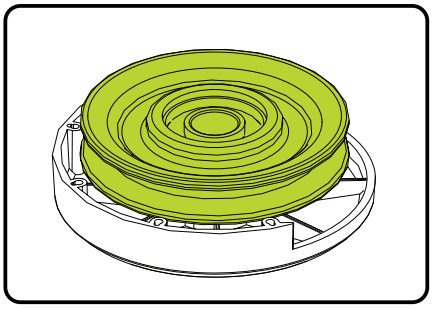

PINO TRAVA DO CABO DE AÇO

O pino trava do cabo de aço tem como função não deixar com que o cabo de aço saia da roldana, portanto, caso algum dos pinos estejam danificados, quebrados, ou soltos, eles podem não segurar o cabo de aço na roldana, causando assim acidentes graves ou fatais. É de extrema importância manter a integridade dos pinos. Ao menor sinal de desgaste, entre em contato com uma assistência técnica.

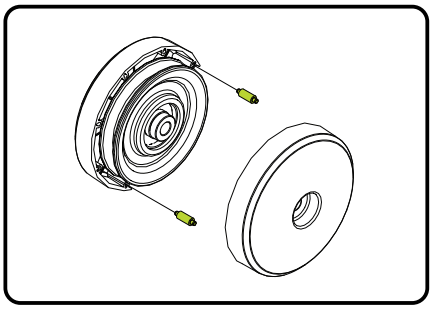

TENSIONADOR DO CABO DE AÇO

Sempre verificar se não está danificar ou fora da sua forma padrão. Caso encontre algum problema com o tensionador, entre em contato com uma Assistência Técnica.

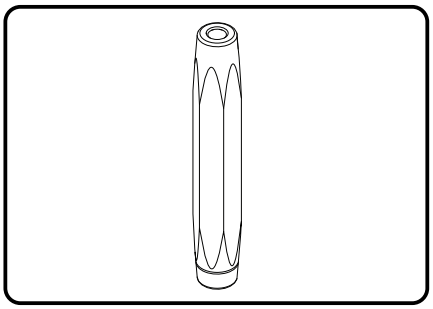

MANUTENÇÃO

PINO SELETOR

Sempre verificar se o pino seletor não esta danificado ou fora de sua forma original, podendo assim não pinar o peso de forma correta. Caso o pino esteja danificado, entre em contato com uma Assistência Técnica.

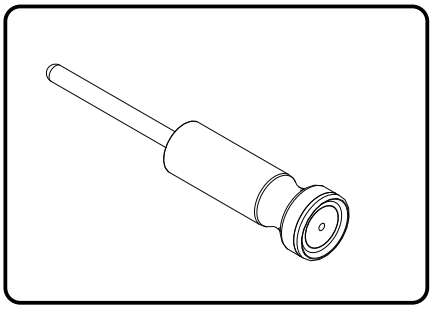

PERIGO! O USO DO PINO SELETOR QUANDO DANIFICADO PODE FAZER COM QUE OS PESOS NÃO SEJAM SEGURADOS DE FORMA CORRETA, CAUSANDO ACIDENTE GRAVE OU FATAL AO USUÁRIO, ALÉM DE DANIFICAR O EQUIPAMENTO.

TOP PLATE

Permite que os pesos sejam selecionados. Ao menor sinal de dano ou desgaste na peça, não tente selecionar o peso. Entre em contato com uma Assistência Técnica para fazer a troca.

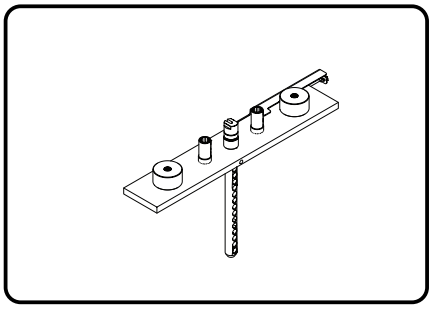

TRAVA DO CABO DE AÇO

Sempre verificar se os parafusos estão bem presos nas chapas. Caso as travas estejam danificadas, não permita que o equipamento seja usado. Entre em contato com uma Assistência Técnica para fazer a troca.

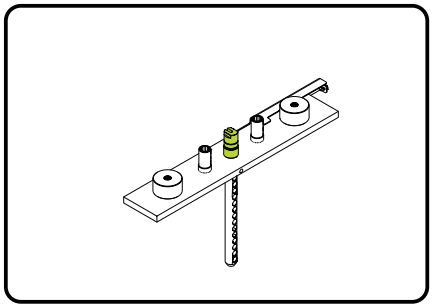

HASTES

Para uma maior conservação do equipamento, se faz necessário que as hastes do mesmo sejam sempre limpas semanalmente. Faça a limpeza utilizando um pano úmido com água ou álcool.

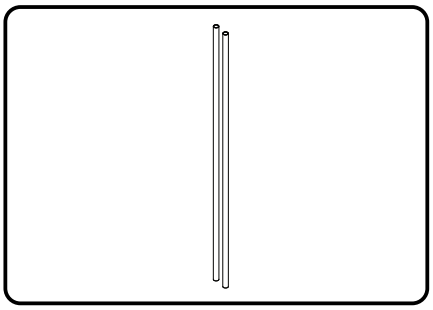

MOSQUETÃO

Alguns modelos utilizam mosquetão, sendo de extrema importância verificar o seu estado. Ao menor sinal de desgaste, deformações, dificuldade para fechar e tudo que possa ser prejudicial à sua resistência, substitua-o imediatamente.

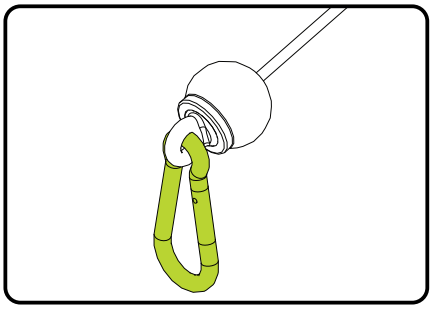

SUBSTITUIÇÃO DO MOSQUETÃO

Para a substituição, utilizar sempre um mosquetão fornecido diretamente pela MOVEMENT. Caso não seja possível obter um mosquetão fornecido pela MOVEMENT, utilizar um mosquetão que cumpra rigorosamente os seguintes requisitos.

- Material de composição: Inox AISI 316;
- Capacidade máxima fechado: 1600 kg;
- Capacidade máxima aberto: 350kg.

ATENÇÃO!

- MENSALMENTE, VERIFICAR COM ATENÇÃO AS CONDIÇÕES DO MOSQUETÃO;
- NÃO MODIFICAR DE MODO ALGUM OS MOSQUETÕES;
- A ABERTURA DO MOSQUETÃO DEVE SER FEITA VOLTADA PARA A COLUNA DE PESOS.

CABO DE AÇO
Durante o uso do equipamento o cabo de aço pode se danificar por mau uso ou por falta de manutenção. As vezes o cabo de aço pode se danificar mesmo que não fique exposto esse dano. Fique atento e sempre observe qualquer tipo de problema com o cabo. Não utilize e não permita que o equipamento seja utilizado caso o cabo de aço esteja danificado. Abaixo estão alguns exemplos de cabo de aço danificado.

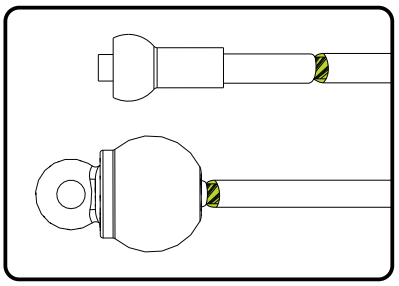

CABO DE AÇO TORCIDO
Cheque sempre o cabo de aço caso encontre torções faça a substituição do cabo imediatamente.

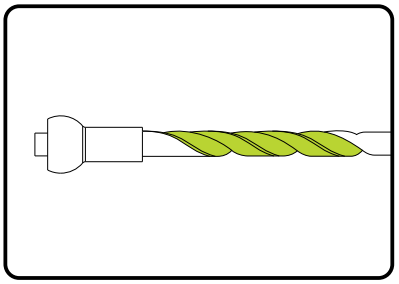

PROTUBERANCIA NO CABO DE AÇO
Caso o cabo se rompa internamente uma protuberância pode vir a surgir na parte externa do cabo, fazer a substituição do cabo imediatamente.

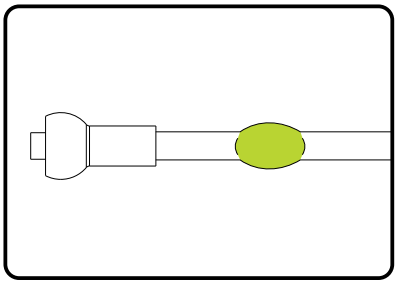

FIOS SOLTOS
Substituir quando qualquer fio de aço estiver exposto nas extremidades.

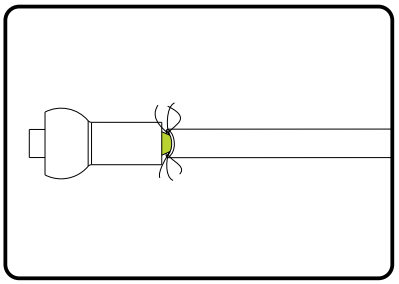

CABO DE AÇO AMASSADO
Cabo de aço amassado ou fora da sua forma original pode causar rompimento ou danos a outras partes do equipamento. Fazer a substituição do cabo imediatamente.

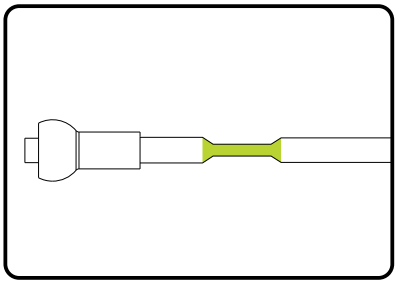

CABO DE AÇO TORCIDO
Cabo de aço torcido ou fora de sua forma original pode causar rompimento ou danos a outras partes do equipamento. Fazer a substituição do cabo imediatamente.

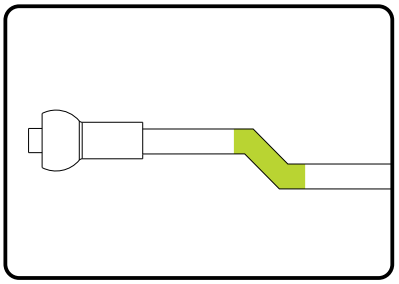

EXPOSIÇÃO
Exposição da parte interna dos cabos pode causar rompimento ou danos a outras partes. Fazer a substituição do cabo imediatamente.

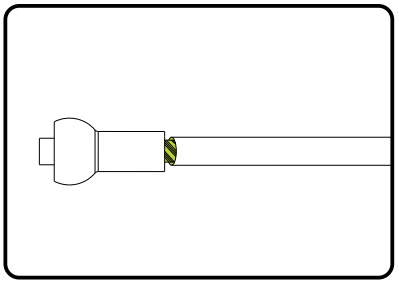

ERROS DO CONTADOR

Erro nrf24L01: módulo do rádio acoplado na placa do contador está com defeito. Interrompa o uso do equipamento e entre em contato com um ponto autorizado.

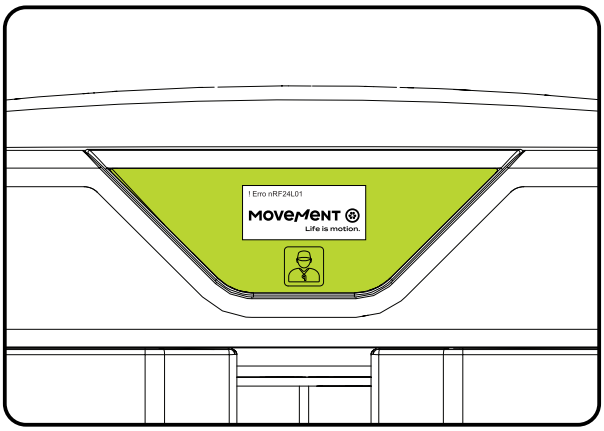

Erro: Se a mensagem “Verificar fim de curso” surgir indica que o imã na torre não está montado corretamente. Verifique a montagem do imã.

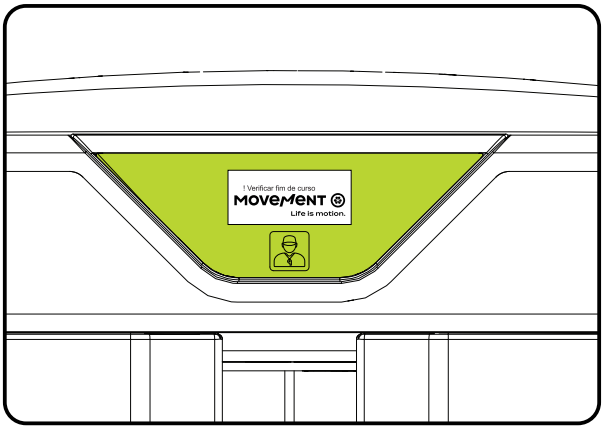

Erro: se a mensagem “Display não configurado.” aponta a necessidade de configuração e pareamento com Sensor na torre. Nesse momento o display encontra-se em modo de baixo consumo para economia de bateria. Interrompa o uso do equipamento e entre em contato com um ponto autorizado.

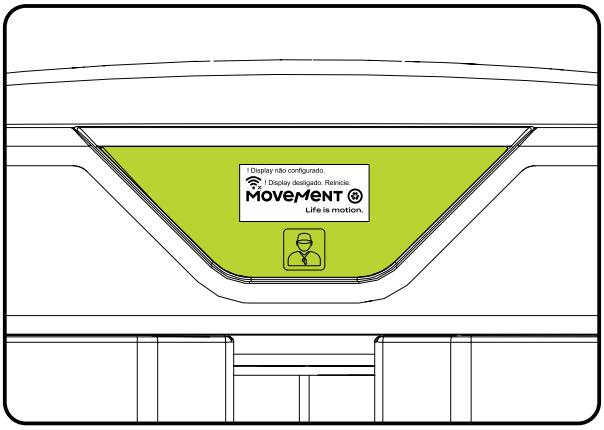

Para reinicializar o display Contador encoste um imã no canto superior direito na carenagem do contador e pressione 5x o botão para chamada do instrutor (se disponível).

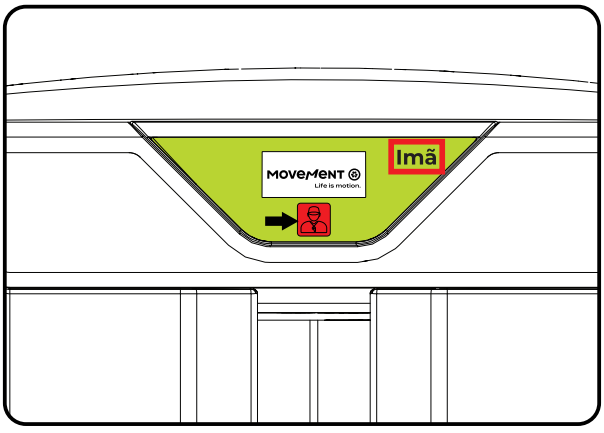

ATENÇÃO

Na suspeita de que o contador não está mostrando corretamente a carga de peso selecionada, entre em contato com uma assistência técnica.
Esse comportamento pode indicar um problema no sensor.

TABELA DE MANUTENÇÃO DO EQUIPAMENTO

Utilize a tabela a seguir para saber a periodicidade das manutenções.

VERIFICAR	DIÁRIA	SEMANAL	MENSAL	QUANDO PRECISO
LIMPEZA	Sempre fazer a limpeza do equipamento antes e depois de cada treino.			
PARAFUSO		Reapertar os parafusos, caso as peças estejam soltas.		
ROLDANAS		Verifique se as roldanas não estão danificadas ou desgastados. Caso estejam, fazer a troca da peça.		
PINO TRAVA		Verifique se os pinos não estão danificados ou desgastados. Caso sim, fazer a troca imediata.		
TENSIONADOR			Verificar se os cabos de aço estão devidamente tensionados de acordo com o descrito no manual. Caso não, fazer o tensionamento correto.	
MULTIPLICADOR DE CARGA (Quando aplicável)	Verifique se os multiplicadores de carga estão danificados ou desgastados. Se sim, fazer a troca.			
CABO DE AÇO	Verifique todos os cabos de aço. Caso estejam danificados ou quebrados, faça a troca imediata.			
PINO SELETOR	Verificar se o pino seletor está quebrado ou danificado. Se sim, fazer a troca imediata.			
CARENAGEM		Verificar se a carenagem não está danificada ou quebrada. Se sim, fazer a troca imediata.		
CONTADOR				Verificar se a bateria está fraca. Se estiver abaixo dos 20% fazer a troca ou carregá-las.
ESTOFADOS				Verificar se há rasgos ou furos nos estofados. Se sim, fazer a troca imediata da peça.
ASSENTO		Verificar se a regulagem do assento esta encaixando perfeitamente. Verifique também as demais regulagens do equipamento. Caso alguma regulagem não esteja em conforme, fazer a troca da peça. Verifique as molas do pantógrafo. Caso esteja fazendo ruído faça a lubrificação com graxa em spray.		
PESO EXTRA				Verifique se os pesos estão deslizando de forma correta nas hastes e se estão corretamente selecionados. Se não, fazer a troca imediata da peça.
MANUTENÇÃO PREVENTIVA				A cada 2 meses entre em contato com um Ponto Autorizado para fazer a manutenção preventiva do equipamento.

Qualquer dúvida pode ser sanada através da nossa central de atendimento ao consumidor, pelo telefone 0800-7724080. Para encontrar um Ponto Autorizado, acesse o site http://movement.com.br/assistencia-tecnica e permita que o navegador acesse sua localização e facilite a busca por uma Autorizada mais próxima.

VEXT

GARANTIA

GARANTIA

GARANTIA LIMITADA - LINHA MUSCULAÇÃO

Leia cuidadosamente os termos e condições de garantia antes de utilizar o equipamento.
Ao utilizar o equipamento, você concorda em seguir os seguintes termos e condições de garantia.
A Brudden Equipamentos Ltda., fabricante dos produtos Movement, garante os equipamentos novos livres de defeitos em materiais e fabricação nos períodos estabelecidos abaixo.
Os períodos de garantia iniciam-se na data de emissão da nota fiscal de compra emitida pela Fábrica ou revendedor credenciado.
Essa garantia se aplicará somente a defeitos identificados durante os prazos abaixo e apenas ao comprador original do produto. Para exercitar a garantia o comprador deverá entrar em contato com a Assistência Técnica autorizada mais próxima (lista disponível no site www.movement.com.br/assistencia-tecnica) em menos de 30 dias da descoberta da não conformidade e disponibilizar o equipamento para inspeção.

90 dias	Mão de obra / Estofados dos equipamentos: Biceps, Leg Extension, Seated Leg Curl e Row.
6 meses	Cabo de aço / Adesivos / Reguladores e Puxadores / Manoplas / Acabamentos termoplásticos / Acabamentos de elastômeros / Carenagens e estofados em geral (exceto: Biceps. Leg Extension, Seated Leg Curl e Row).
1 ano	Partes e peças mecânicas / Polias / Mosquetões / Rolamentos / Molas / Componentes de fixação / Pintura em geral, incluindo os itens cromados e zincados / Componentes eletrônicos (exceto pilhas).
3 anos	Chassi (exceto pintura) e estruturas metálicas

CONDIÇÕES E RESTRIÇÕES

1. A garantia aplica-se aos produtos Movement somente quando:

1-1. O produto estiver com o comprador original e com a prova de compra original (nota fiscal de compra);

1-2.Não tiver sido objeto de: acidentes, uso inadequado ou negligência, operação indevida, abuso, transporte e armazenamento inadequado, manutenção em desacordo com as especificações contidas no manual de instruções, serviço impróprio, ou modificação não realizada pela Movement;

1-3.As peças de reposição utilizadas forem fornecidas pela Movement;

1-4.Reclamações feitas dentro do prazo de garantia.

2. Esta garantia não cobre danos ou falhas em equipamentos causados por falha na manutenção básica e necessária como descrita no manual.

A GARANTIA NÃO SE APLICA:

·Produtos reparados ou modificados por terceiros, sem prévia autorização por escrito da Movement;
·Chamada de serviços para instalação do produto ou instruções aos proprietários sobre como utilizar o produto;
·Consertos efetuados em produtos Movement sem o número de série ou com a identificação alterada ou danificada;
·À retirada e/ou entrega do equipamento na residência do consumidor para realização de reparos.
·Nenhuma despesa de serviços ocorrida após o período de garantia de serviços.

CONDIÇÕES GERAIS DA GARANTIA

O serviço de Garantia Movement pode ser solicitado diretamente à fábrica ou a um Assistência Técnica Autorizada. Vide lista no site www.movement.com.br/assistencia-técnica.
As despesas decorrentes de eventuais transportes do produto até uma assistência técnica ou o deslocamento (visita técnica) realizado por assistente autorizado, serão custeados pelo comprador, estando ou não o produto coberto por esta garantia.
A responsabilidade da presente garantia se limita exclusivamente ao reparo, modificação ou substituição do produto fornecido.
A Movement não se responsabiliza por danos a pessoas, a terceiros, a outros equipamentos e instalações, lucro cessante ou quaisquer danos emergentes.
A Movement reserva-se no direito de paralisar a fabricação do equipamento, a qualquer tempo e sem prévio aviso, modificar suas especificações e introduzir melhorias, sem incorrer na obrigação de efetuar tais aperfeiçoamentos em produtos anteriormente fabricados.

A Movement reserva-se no direito de paralisar a fabricação do equipamento, a qualquer tempo e sem prévio aviso, modificar suas especificações e introduzir melhorias, sem incorrer na obrigação de efetuar tais aperfeiçoamentos em produtos anteriormente fabricados.

ATENDIMENTO AO CONSUMIDOR
Cx. Postal 11 - CEP 17582-202 - Pompéia - SP - Tel. 0800-7724080
falecom@movement.com.br

Fabricado por:
BRUDDEN EQUIPAMENTOS LTDA.
Av. Industrial, 700 Distrito Industrial.
CEP: 17586-202 POMPÉIA-SP - BRASIL
CNPJ: 43.061.654/0001-38
www.movement.com.br
falecom@movement.com.br

MOVEMENT

OWNER'S MANUAL



SEATED LEG CURL

READ THIS MANUAL CAREFULLY BEFORE USING THE EQUIPMENT.
KEEP IT FOR FUTURE REFERENCE.

MOVEMENT

NEXT


NEXT

INTRODUCTION

WELCOME TO MOVEMENT!
Congratulations, you are now part of the MOVEMENT universe!

With the aim of offering innovative products, services and solutions that meet leisure, well-being and comfort needs, encouraging people to a more pleasurable and healthy life, Brudden Equipamentos Ltda. has created the MOVEMENT brand.

Founded to develop and produce fitness equipment, Movement soon stood out in the Brazilian market for its tradition in convenience and durability, which transforms Brudden into a quality icon in the marketplaces where it operates.

With a high level of investment in R&D with renowned institutions, Movement promotes improved quality of life for the most diverse profiles and habits, with a strong presence in homes, condominiums, gyms, clubs, hotels, clinics, companies and organizations.

The quality of the equipment extends to the services provided by its extensive service network and Authorized Service, spread throughout the country.

Bringing Movement closer to you and your family in favor of a healthier life, which is profitable for investors, and pleasurable and healthy for those who workout on one of our machines.

Visit our website and find out more about what our company offers to help you improve your quality of life.

MOVEMENT

TABLE OF CONTENTS

SAFETY INFORMATION 05
GETTING TO KNOW THE EQUIPMENT 09
ASSEMBLING THE EQUIPMENT 13
OPERATING INSTRUCTIONS 45
MAINTENANCE 53
WARRANTY 60

SAFETY INFORMATION

EXPLANATION OF THE SYMBOLS

DANGER!

A statement preceded by "DANGER" contains information that must be acted upon in order to prevent serious physical injury or death.

WARNING!

A statement preceded by "WARNING" contains information that must be acted upon in order to prevent physical harm to users.

CAUTION!

An indication preceded by the word "CAUTION" contains information that must be acted upon in order to prevent damage to the product.

Keep this manual for future reference. Read and understand this manual.

SAFETY!

DANGER!

- Misusing the equipment can turn it into a dangerous instrument that can cause serious injury or even death to the user. Therefore, it's extremely important that you read and understand this manual.
- Before using the equipment, read this manual carefully, making sure that it is assembled and used correctly; otherwise, the user could be seriously injured or killed.
- It is the sole responsibility of the buyer of MOVEMENT products to read the equipment's instruction manual and warning stickers. It is also the buyer's sole responsibility to instruct end users in the correct use of the equipment.
- Users must be supervised by a qualified professional, and it is the buyer's responsibility to instruct them correctly. Using the equipment in a manner contrary to this manual may cause accidents to users.
- This equipment is not intended for use by persons with reduced physical, sensory or mental capabilities, or by persons lacking experience and knowledge, unless they have been instructed in the use of the equipment and are under the supervision of an instructor.
- This equipment is intended for professional use in gyms, clubs, studios, hotels and condominiums, always under the supervision of a qualified instructor. It is not intended for domestic use. If you have any questions, please contact MOVEMENT.
- We recommend that the equipment be in an area with controlled access. Controlling access to the equipment is the sole responsibility of the instructor, as is supervising the user when using the equipment.
- NEVER allow two or more people to use the equipment at the same time.
- Do not allow third parties near the equipment, since this may cause accidents.
- Do not allow children, people with reduced psychomotor capacity and animals near the equipment, due to risk of serious or fatal accident.
- Do not use the equipment barefoot, wearing heels or shoes with worn soles. Make sure there are no stones stuck in your shoes.
- Do not wear loose clothing, avoid wearing jewelry, chains, your hair down, and other objects. Always wear clothing designed for physical exercise.
- Do not use the equipment if you are ill or under the influence of drugs, alcohol or any substance that affects your psychomotor capacity.
- When adjusting the seats, knee supports, weights, backrest or any other type of adjustment, make sure that the adjustment pin or lever is fully engaged in the adjustment hole to avoid injury.
- Incorrect or excessive exercise can cause serious injury. If you feel any kind of pain, dizziness, faint or shortness of breath, stop exercising immediately and talk to a specialized doctor.

SAFETY INFORMATION

DANGER!

- Keep the floor around the equipment dry at all times to avoid slipping and falling.
- Make sure that the equipment is properly leveled to the ground and on a flat surface away from walls, in order to maintain the balance of the equipment and avoid accidents and harm to the users.
- DO NOT place the equipment on polished (smooth) floors, since this may cause the equipment to become unstable.
- Never modify the equipment without the manufacturer's authorization. Unauthorized modifications or accessories may invalidate the warranty, as well as serious or fatal injuries to the user.
- DO NOT use or allow the use of any equipment that is damaged and/or has worn or broken parts.
- Immediately replace any damaged or worn steel cable, which creates a risk of serious or fatal accident to the user. The instructor is solely responsibility for checking the condition of the steel cable.
- Only use spare parts manufactured and supplied by MOVEMENT.
- Do not allow just anyone to service the equipment. MOVEMENT has authorized service points nationwide. To find the nearest one, go to www.movement.com.br or call 0800 772 40 80.
- Preventive maintenance is the key to maintaining the equipment's long life and thus, avoiding serious accidents to users. If you have any questions regarding maintenance, please refer to the maintenance chapter in this manual.
- The equipment is equipped with a weight stack. Do not use any other type of weights to increase the maximum load of the equipment, there's a risk of serious or fatal accident to users.
- Do not use any type of selector pin to lock the weight stack, other than the one supplied with the equipment.
- Do not allow users to drop the weight stack in free fall, there's a risk of damaging the equipment's structure.
- Do not exceed the equipment's maximum capacity.
- Fully insert the selector pin into the weights. Partial insertion may cause the weights to fall, damaging the equipment, and causing serious or fatal accidents to users.
- Never remove the selector pin when the weight stack is in the raised position.
- Never attempt to free up parts or weights that are stuck.
- UNDERSTANDING each warning sticker is important. If you have any questions, please contact our customer support by calling 0800 772 40 80.
- If the warning stickers are damaged, contact MOVEMENT immediately in order to have them replaced. The warning stickers are affixed to the equipment and must be inspected before using the product.
- The triangle-shaped stickers indicate a type of risk to users.



DANGER!
DO NOT PUT YOUR HANDS BETWEEN THE WEIGHTS. CRUSHING HAZARD



DANGER!
DO NOT PUT YOUR HANDS BETWEEN THE PULLEYS. CRUSHING HAZARD



DANGER!
DO NOT PUT YOUR HANDS BETWEEN MOVING PARTS. CRUSHING HAZARD



DANGER!
EQUIPMENT NOT DESIGNED FOR CHILDREN. KEEP CHILDREN AWAY FROM THE EQUIPMENT. RISK OF ACCIDENTS

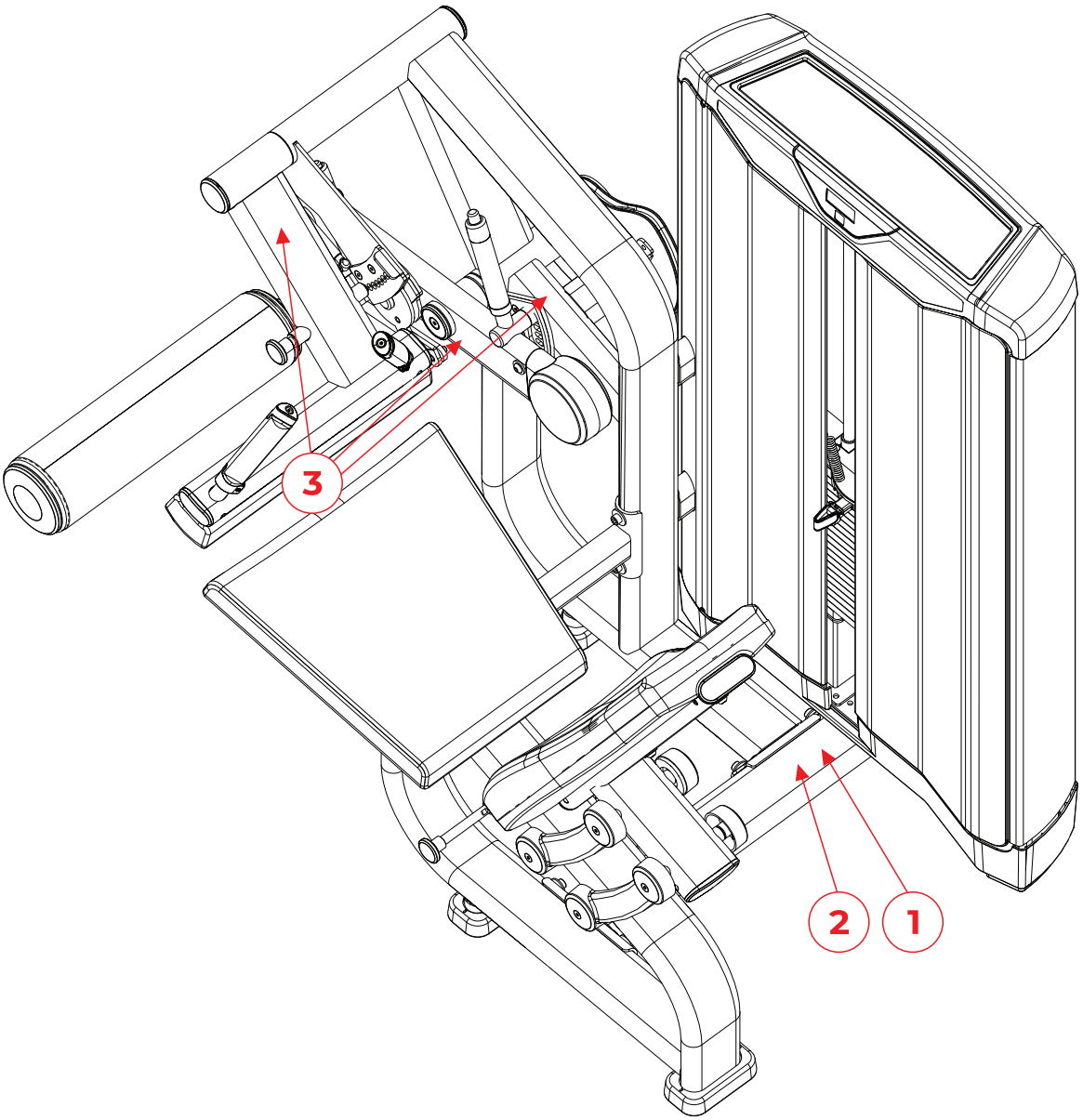
3
2
1


1
2
3
4

GETTING TO KNOW THE EQUIPMENT

OBJECTIVE

The Flexora machine is designed to train and condition the user through leg movements.
The equipment has a leg and thigh rest that can be pulled by the user so that they can work out their leg muscles.
This equipment includes the following components:

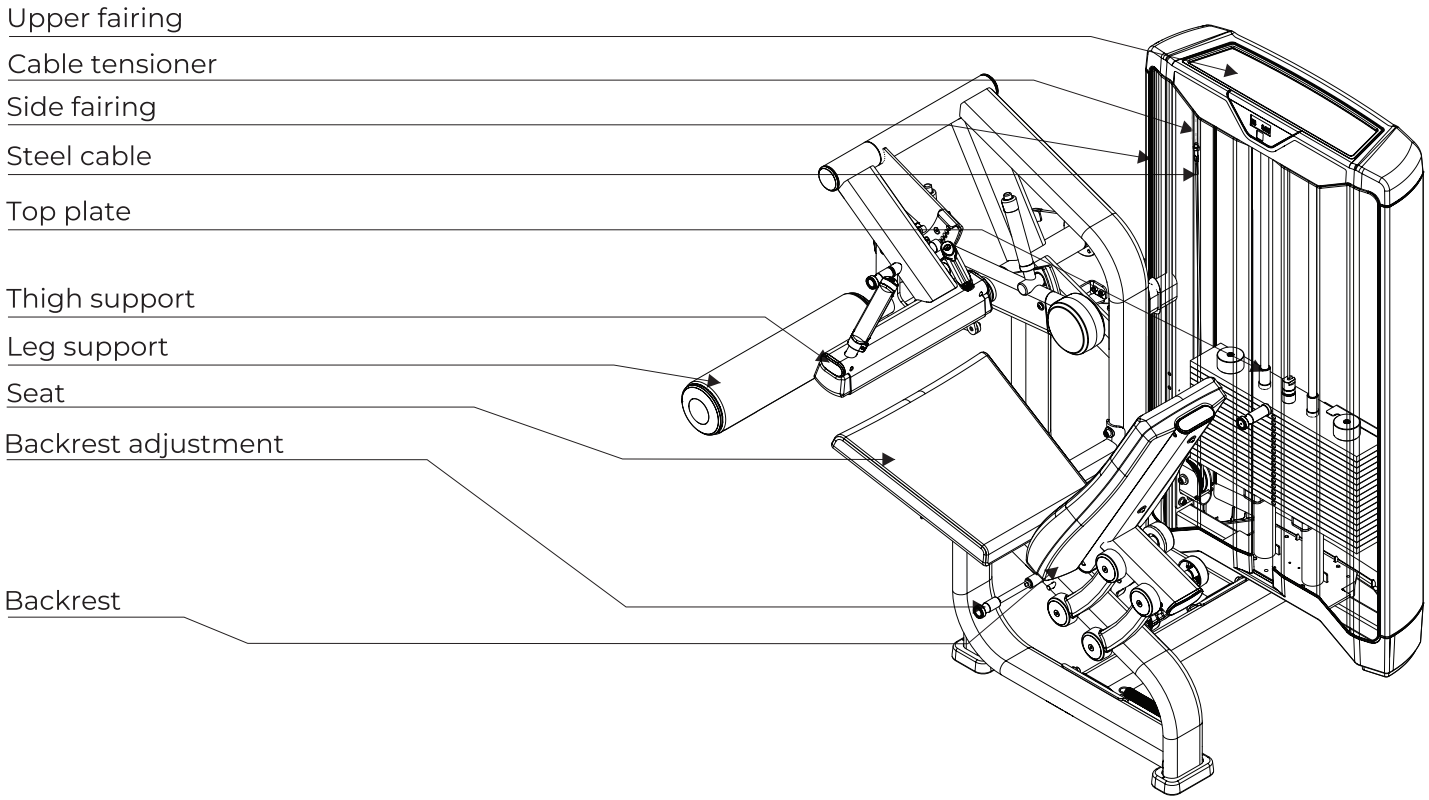

COUNTER

The NEXT line has a version that includes a counter. To find out more about the counter, refer to the operating instructions chapter.

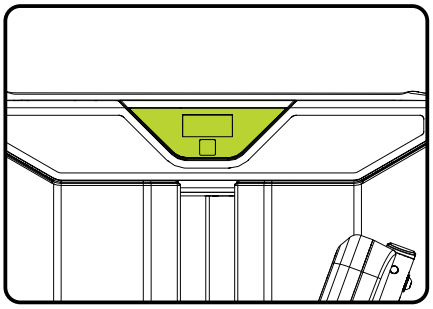

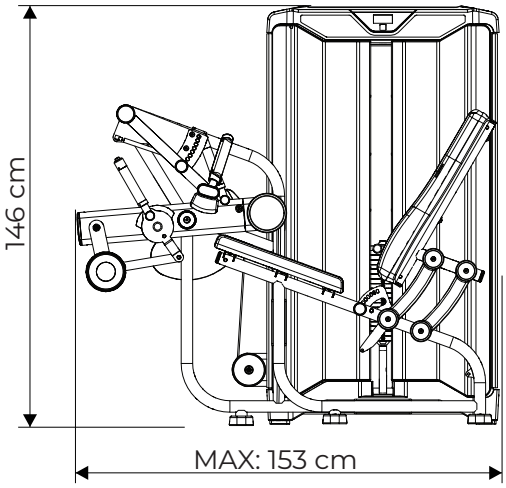

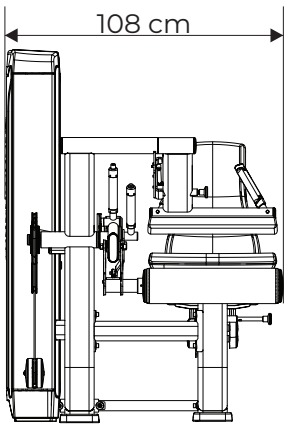

WEIGHT STACK

Each piece of equipment in the NEXT line has a weight stack configuration. Below are the configurations for each unit.

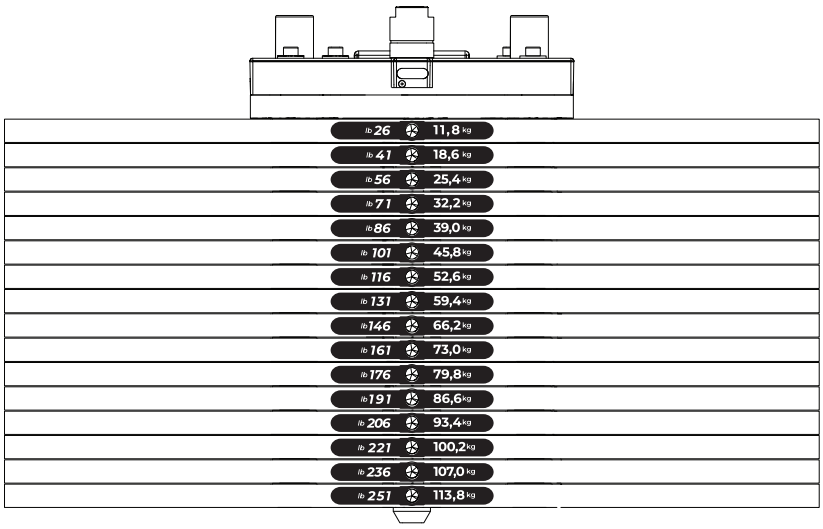

Weight stack load
16 6.8-kg* weights
5-kg top plate
Total weight: 113,8 kg

Weight values may be rounded up or down.

Equipment specifications

Segment	Strength Training
Category	Single Station Selectorized
Line	NEXT
Model	SSS - Single Station Selectorized SEATED LEG CURL
Maximum user weight	145 kg
Length	153 cm
Width	108 cm
Height	146 cm
Occupied area	1,650 m^2
Equipment weight	301 kg
Top plate	5 kg
Unit plate weight	6,8 kg
Initial load	5 kg
Maximum load	113,8 kg
Repetition counter	Yes – smart repetition counter with timer
Structure	Steel
Painting	Surface treatment with 9 baths + electrostatic powder coating
Welding	Robotic GMAW process
Upholstery material	High-density controlled polyurethane foam
Upholstery coating	Waterproof synthetic leather with double stitching
Steel cable	Ø 3.17 mm (steel core); Ø 4.76 mm with coating
Shock absorber at tower base	Yes
Enclosed pulleys	Yes
Weight selector pins (flute)	Yes – magnetic. with anodized aluminum finish
Weight guides	Hard anodized aluminum – low friction coefficient and high wear resistance
Instruction sticker (placard)	Yes – located on the tower. with usage instructions and targeted muscles
Color options for tower/frame	ALL SAND BLACK
Multipurpose support	Yes, at the top of the tower.
Warranty	Up to 3 years – **See the Instruction Manual for details**

EQUIPMENT ASSEMBLY

EQUIPMENT ASSEMBLY

CAUTION!

Before starting to assemble your equipment, the following precautions must be taken into account:

·Make sure that the packaging isn't damaged, and that the equipment's parts and components aren't damaged.

·We recommend that the equipment be unpacked at the site where it will be assembled.

·The installation site must be clean.

·The floor must be flat, level and firm in order to prevent the equipment from becoming unstable.

·We recommend that the equipment be assembled away from moisture and protected from sunlight, in order to avoid damage to the equipment's electronic parts and fairing.

ICONS

The icons provide instructions on the good practices to be followed during assembly.



We recommend that two people perform this assembly.



Not fully tighten the screws



Fully tighten the screws

TOOLS

Use the following tools to assemble the equipment. The torque table provides guidance on how much tightening a given screw can take. The table should be strictly followed.

NOTE: Some screws have a different torque to that shown in the table.

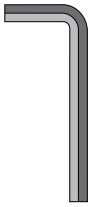

Hex wrench



Threadlocker medium torque



Phillips screwdriver

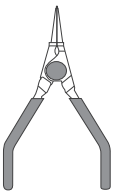

Elastic ring pliers



Fixed wrench

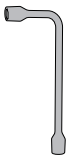

Open end wrench

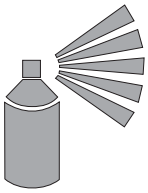

Spray grease



Torque wrench

Torque specifications:

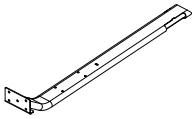

Fasteners for metal structures

Diameter [mm]	Torque [N.m]
M6	9 to 12
M8	22 to 29
M10	45 to 58

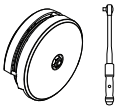

Pulleys with covers or without covers

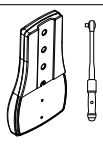

Padding with or without covers

Torque [N.m]

8 to 10

EQUIPMENT ASSEMBLY

COMPONENT LIST

A 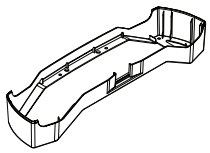 Lower fairing	B1 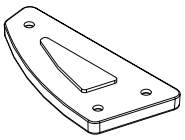 Left rubber foot	B2 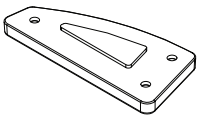 Right rubber foot	C 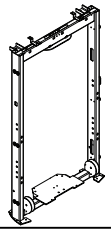 Tower	D1 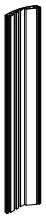 Right fairing without hole	D2  Left fairing with hole
E 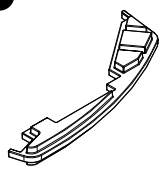 Finish	F 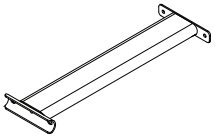 Bar link	G 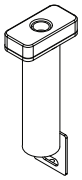 Holder	H1 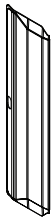 Left fairing with hole	H2  Right fairing	I 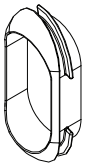 Finish
J 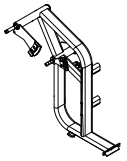 Holder	K 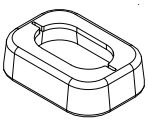 Foot cover	L 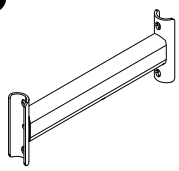 Bar link	M 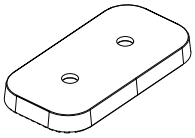 Rubber foot	N 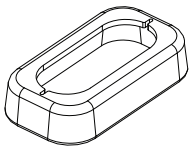 Foot cover	O 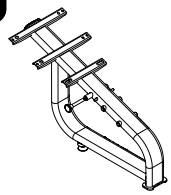 Frame
P  Pantograph adjuster	Q 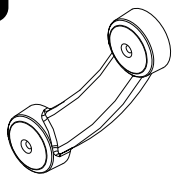 Bar link	R 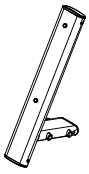 Backrest support	S 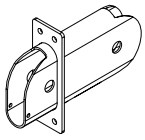 Pulley support	T1 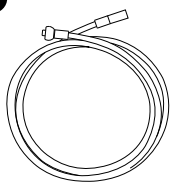 Longer steel cable	T2 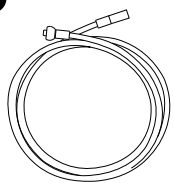 Shorter steel cable
X2 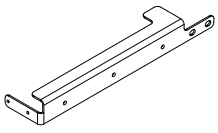 Sensor mount	X3 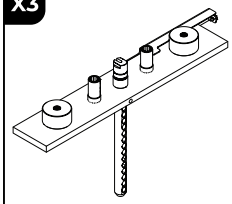 Top plate	Y 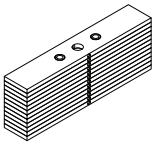 Weight stack	Z  Weight rod	AA 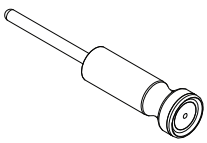 Selector pin	AB 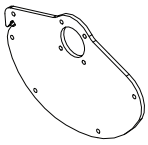 Cam
AC  Steel cable lock	AD 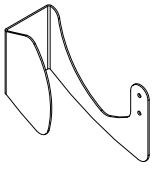 Cable protector	AE 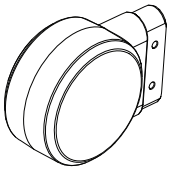 Counterweight	AF 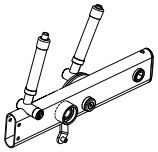 Holder	AG 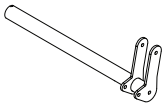 Leg rest	AH 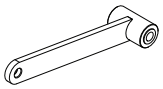 Bearing

COMPONENT LIST

AI

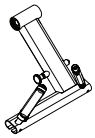

Thigh support

AJ

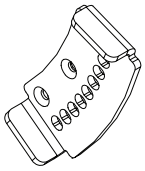

Adjustment

AK

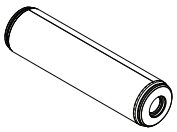

Leg roller

AL

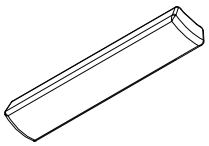

Thigh padding

AM

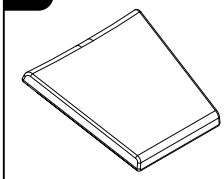

Seat padding

AN

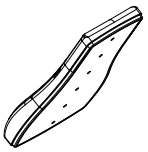

Backrest padding

AO

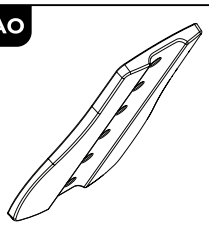

Backrest cover

AP



Rear fairing

AQ

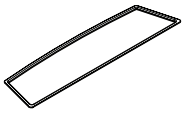

Rubber finish

AR

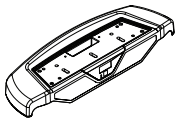

Upper fairing

EQUIPMENT ASSEMBLY

STEP 1

	NAME	Qty.
1	Screw head Hex socket button head cap screw Hex Int. - M8X16	
3	Flat washer - Ø8X20X02	10x
A	Lower fairing	
B1	Left rubber foot	
B2	Right rubber foot	
C	Tower	

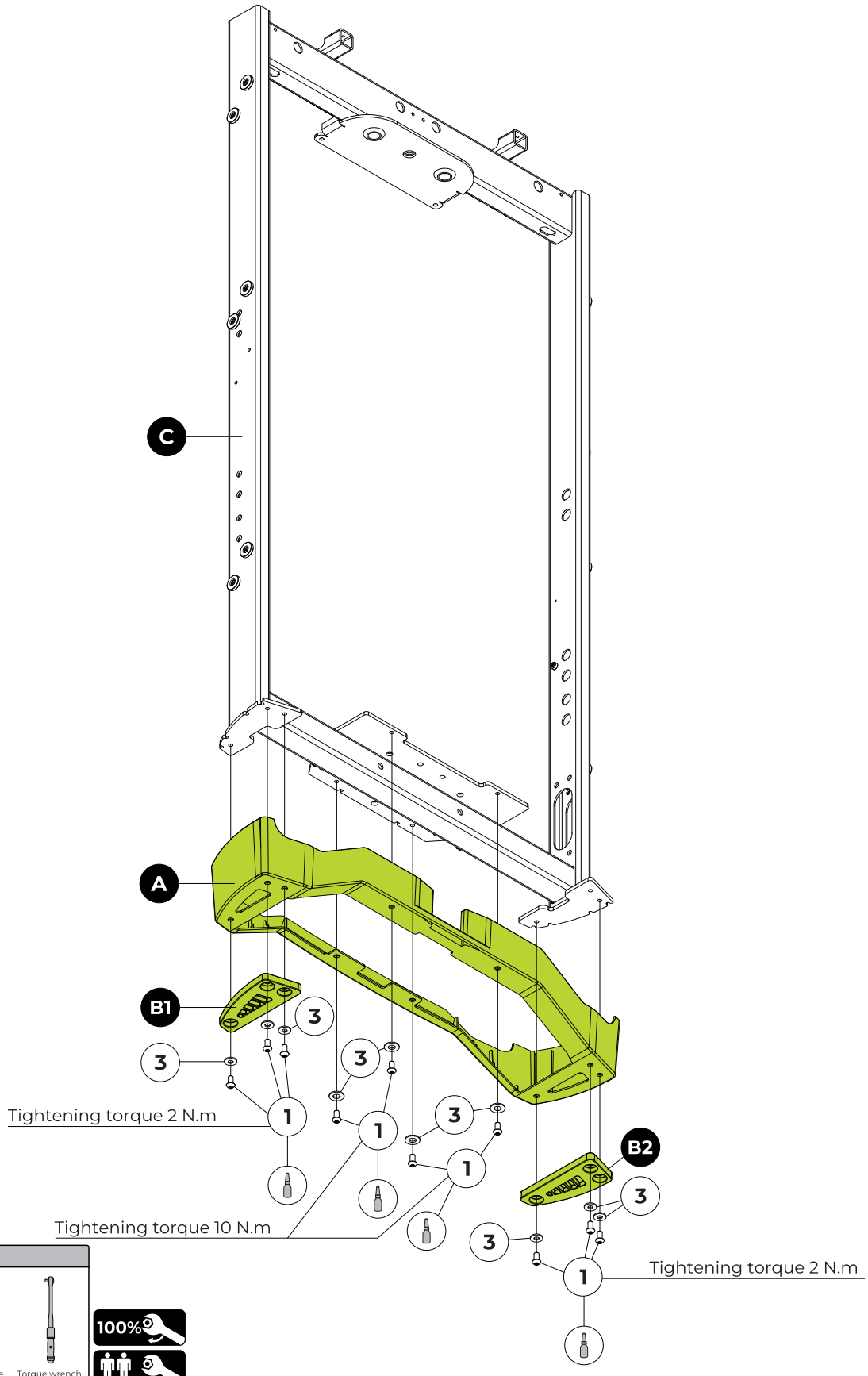

TOOLS

Hex wrench 5

Threadlocker medium torque

Torque wrench

100%

EQUIPMENT ASSEMBLY

STEP 2

	NAME
D1	Right fairing without hole
D2	Left fairing with hole
E	Finish

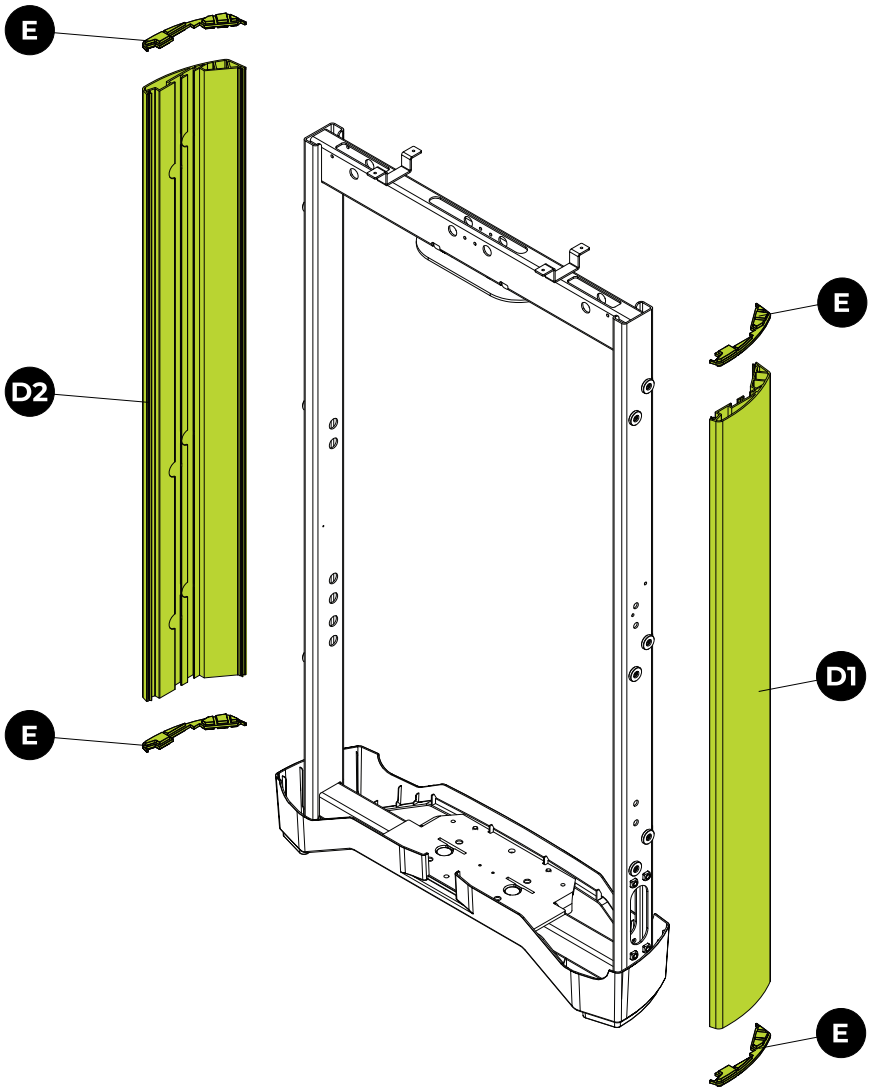

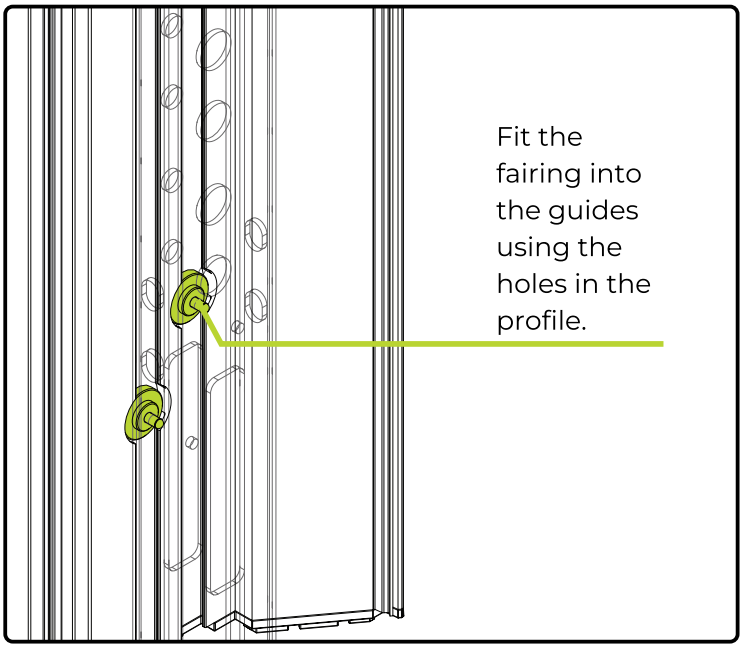

Fit the fairing into the guides using the holes in the profile.

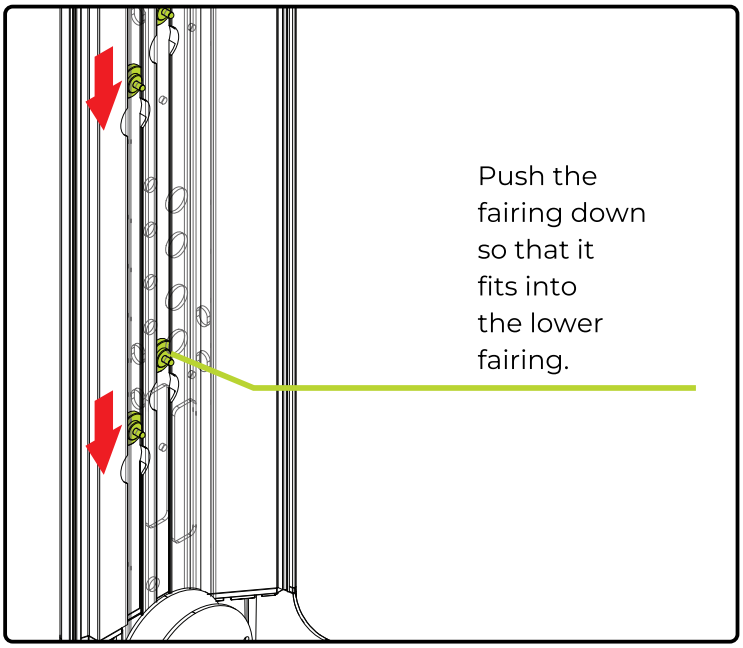

Push the fairing down so that it fits into the lower fairing.

EQUIPMENT ASSEMBLY

STEP 3

	NAME	Qty.
4	Flat washer - Ø10	2x
5	Screw head Hex socket cylindrical head screw Hex Int. M10X70	2x
F	Bar link	
G	Holder	

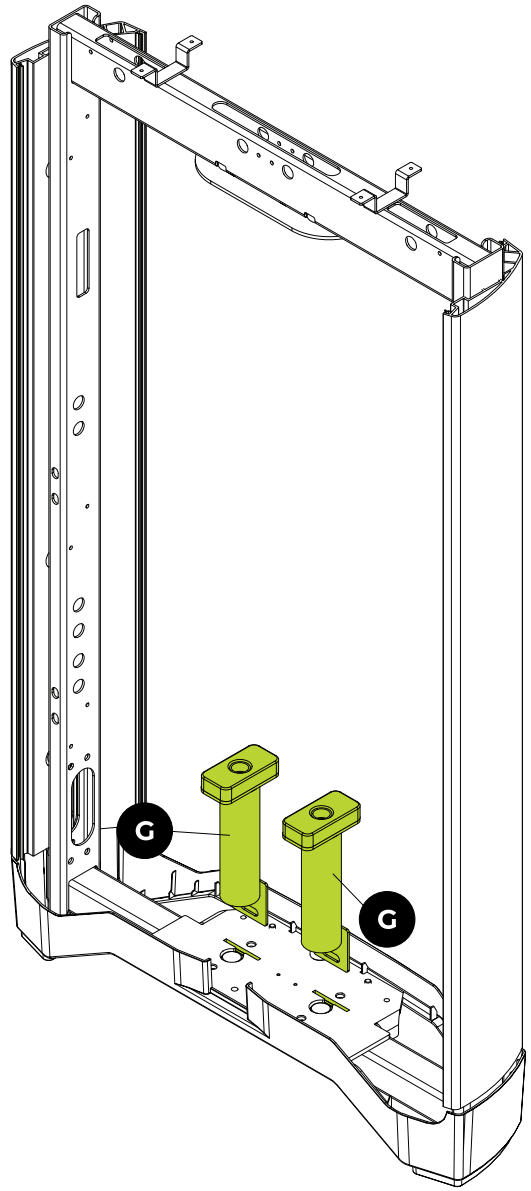

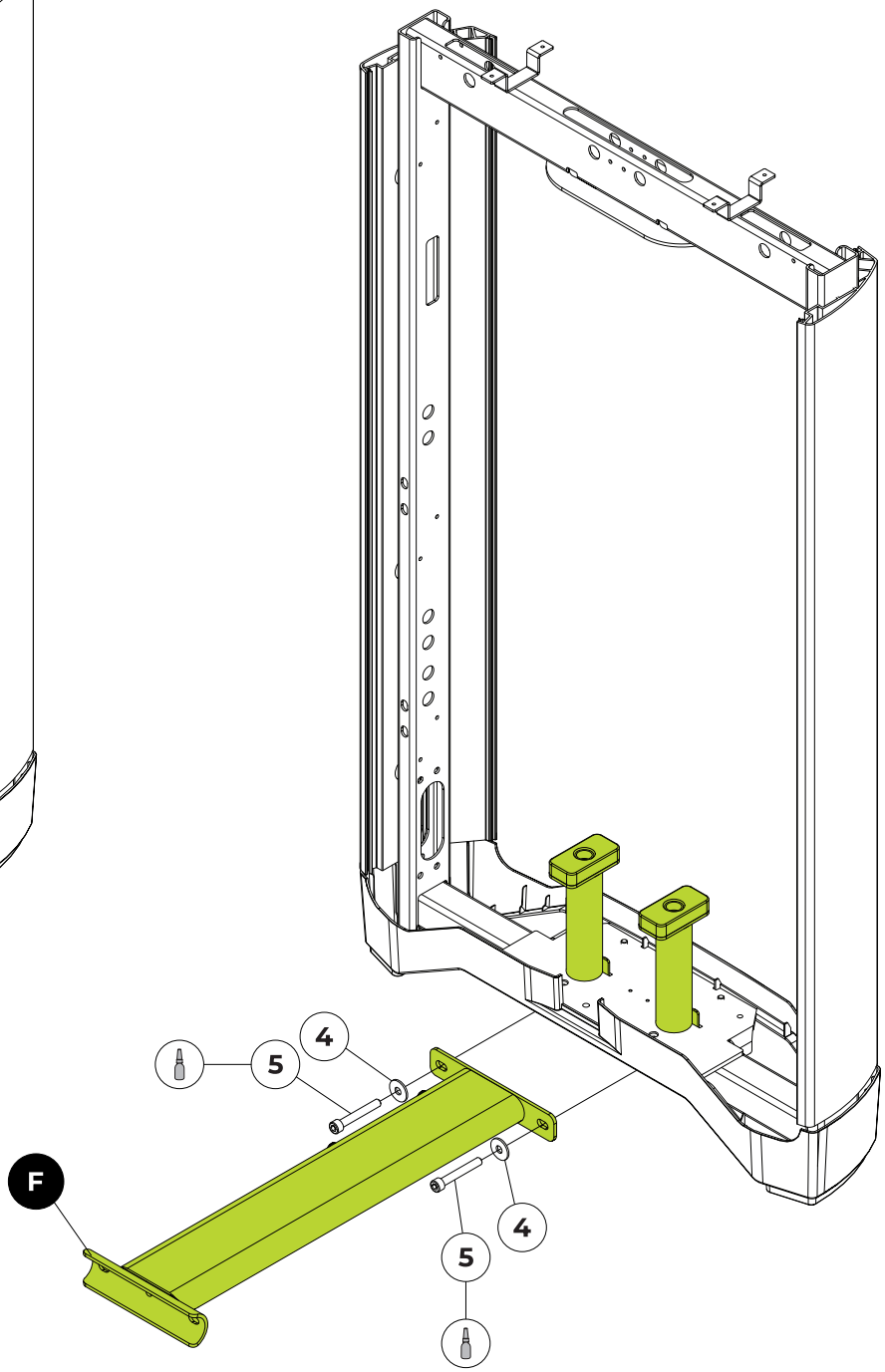

TOOLS

Hex wrench 8

Threadlocker medium torque

50%

STEP 4

	NAME
H1	Left front fairing

	NAME
I	Finish

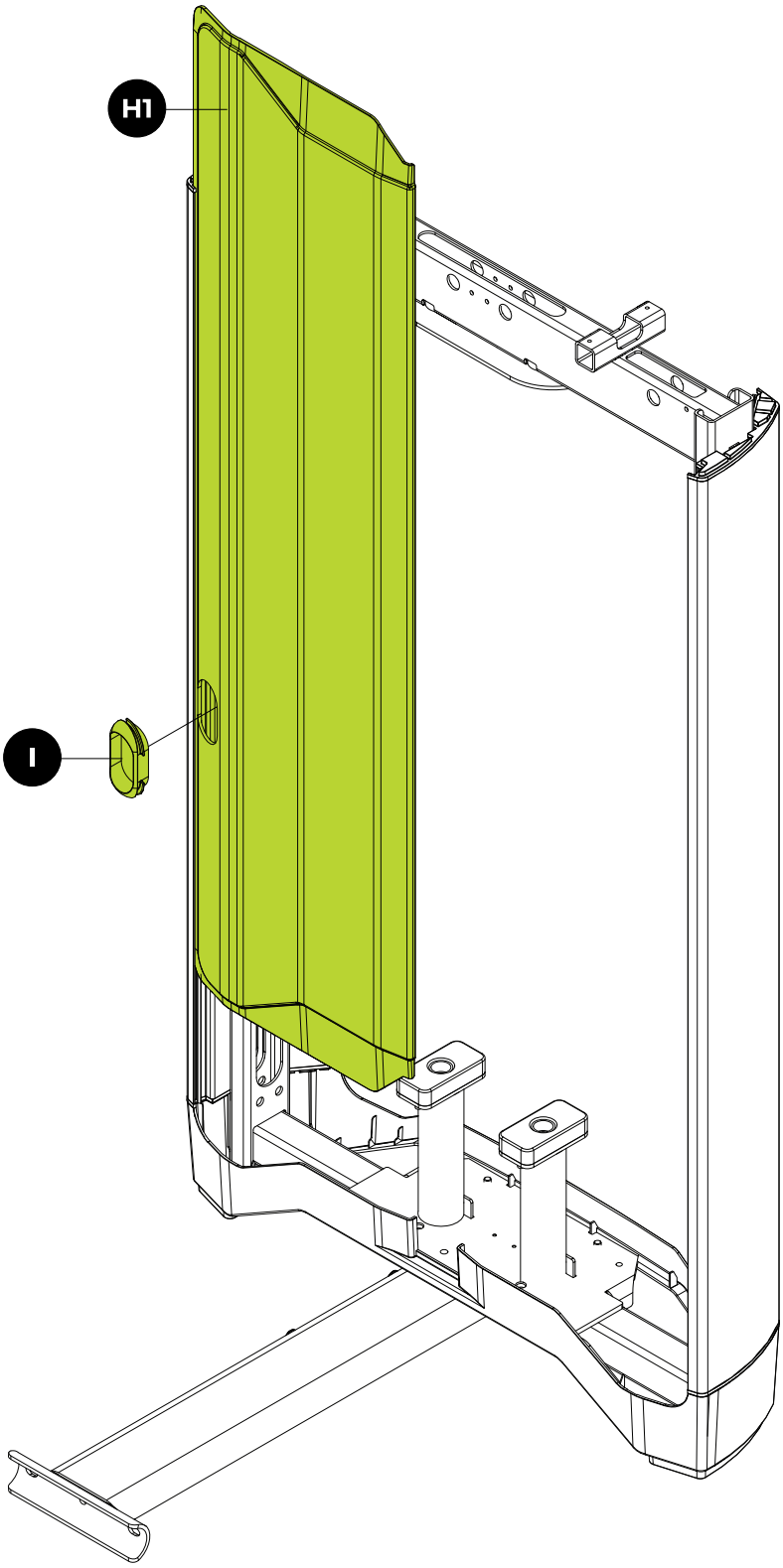

EQUIPMENT ASSEMBLY

STEP 5

	NAME	Qty.
6	Curved washer	2x
7	Screw head Hex socket cylindrical head screw Hex Int. - M10X25	2x
8	Screw head Hex socket cylindrical head screw Hex Int. - M8X25	2x
J	Holder	
K	Foot cover	

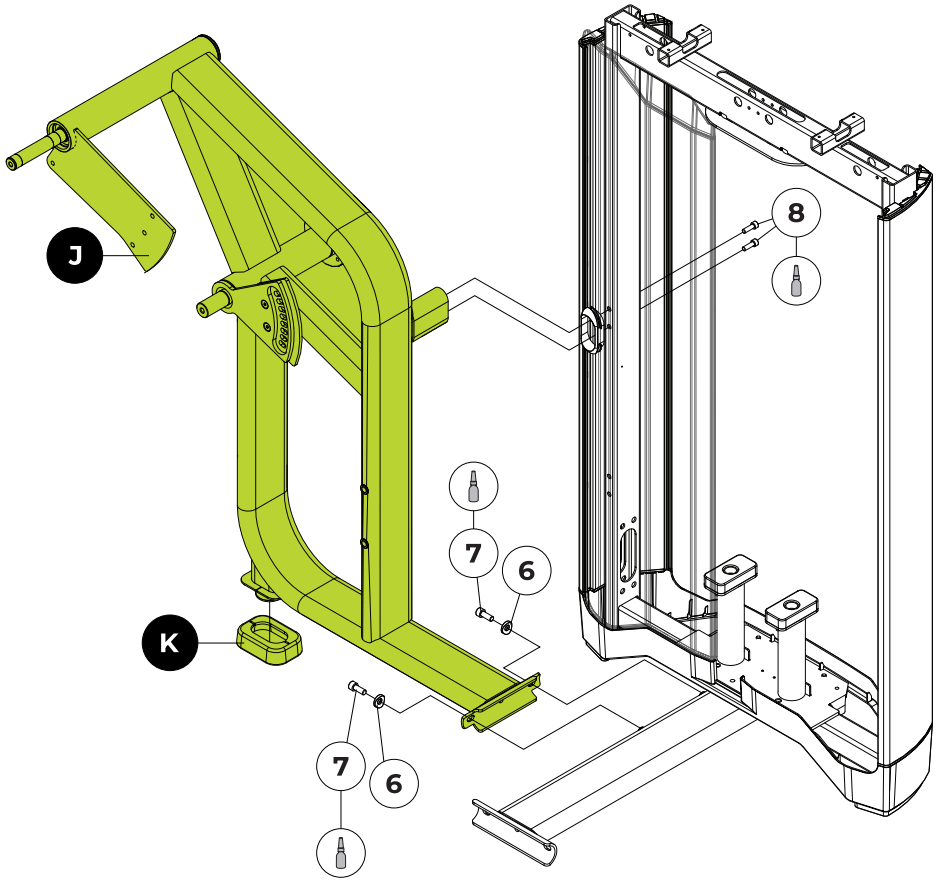

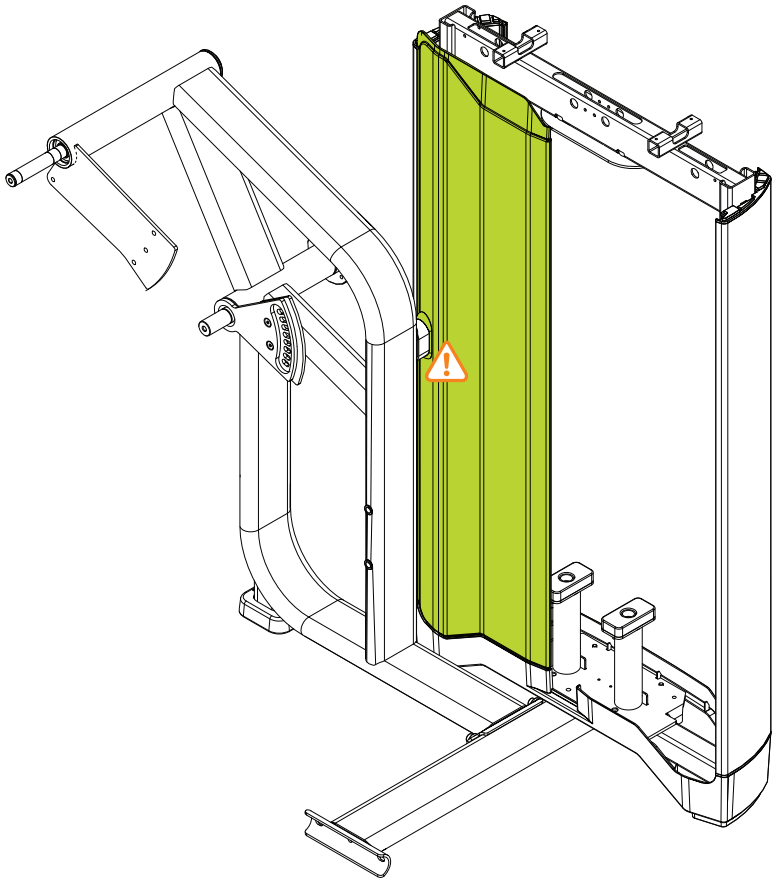

CAUTION

WHEN MOUNTING THE SUPPORT SO AS NOT TO DAMAGE THE FRONT FAIRING.

TOOLS

Hex wrench 6 and 8

Threadlocker medium torque

50%

EQUIPMENT ASSEMBLY

STEP 6

6	NAME	Qty.
	Curved washer	2x

7	NAME	Qty.
	Screw head Hex socket cylindrical head screw Hex Int. M10X25	2x

L	NAME
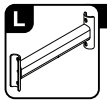	Bar link

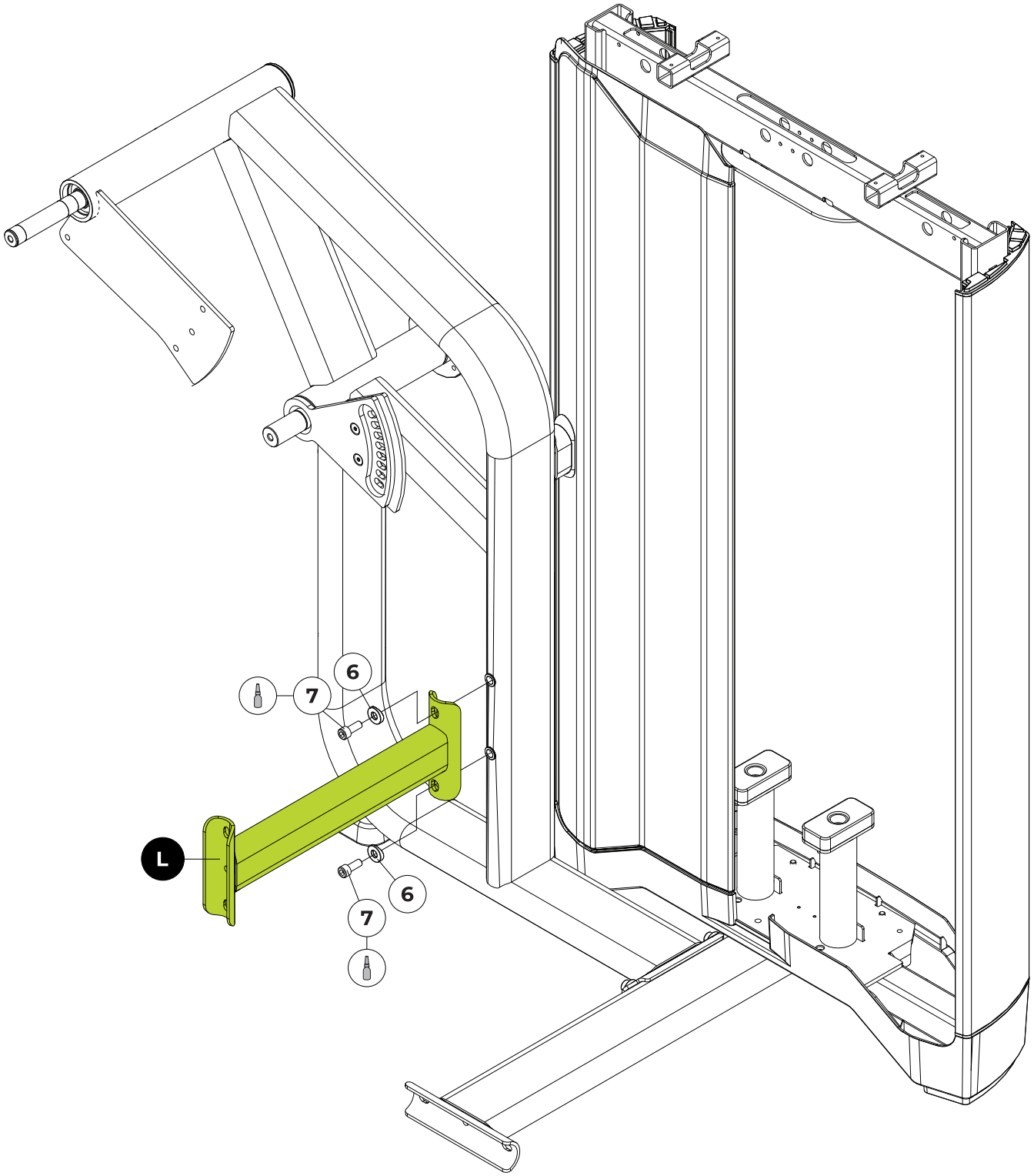

TOOLS


Hex wrench 8


Threadlocker medium torque



EQUIPMENT ASSEMBLY

STEP 7

	NAME	Qty.
6	Curved washer	4x
7	Screw head Hex socket cylindrical head screw Hex Int. - M10X25	4x
9	Screw head Hex socket button head cap screw Hex Int. M10X25	2x
10	Flat washer - Ø10	2x
K	Foot cover	
M	Rubber foot	
N	Foot cover	
O	Frame	

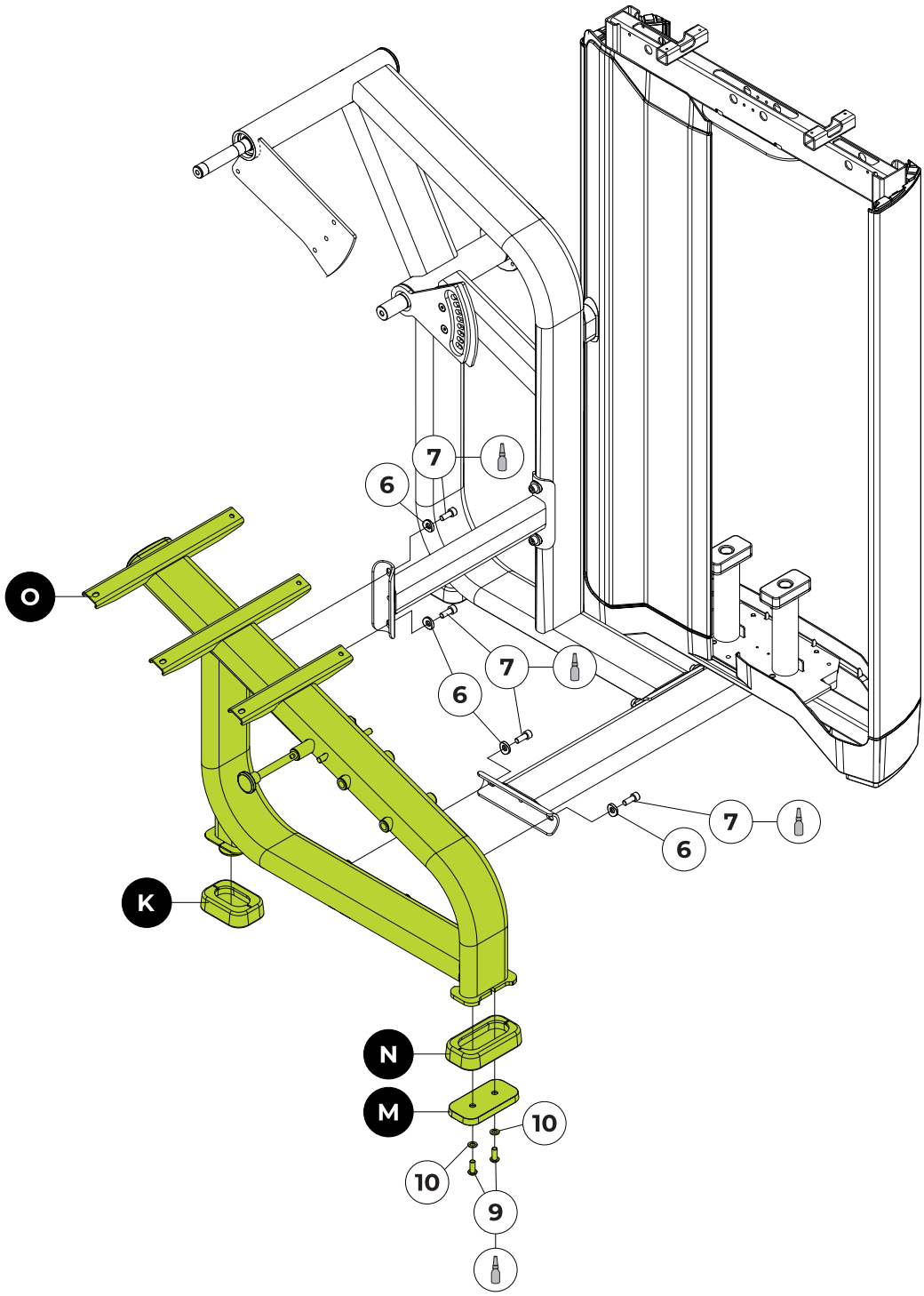

TOOLS

Hex wrench 6 and 8

Threadlocker medium torque

50%

STEP 8 - LEVELING THE EQUIPMENT

WARNING

ONCE ALL THE SCREWS INCLUDED IN THE ASSEMBLY IDENTIFIED ABOVE, HAVE BEEN POSITIONED AND FITTED, TIGHTEN THEM 100% TO THE SPECIFIED TORQUE. LEVEL THE EQUIPMENT TO THE GROUND TO AVOID ANY INSTABILITY.

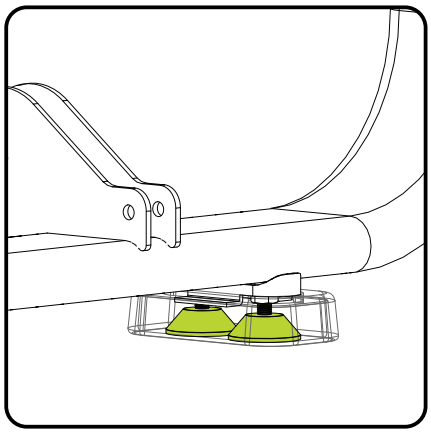

Use the leveling feet to adjust the alignment of the leveling feet. Tighten the nut to lock it in place.

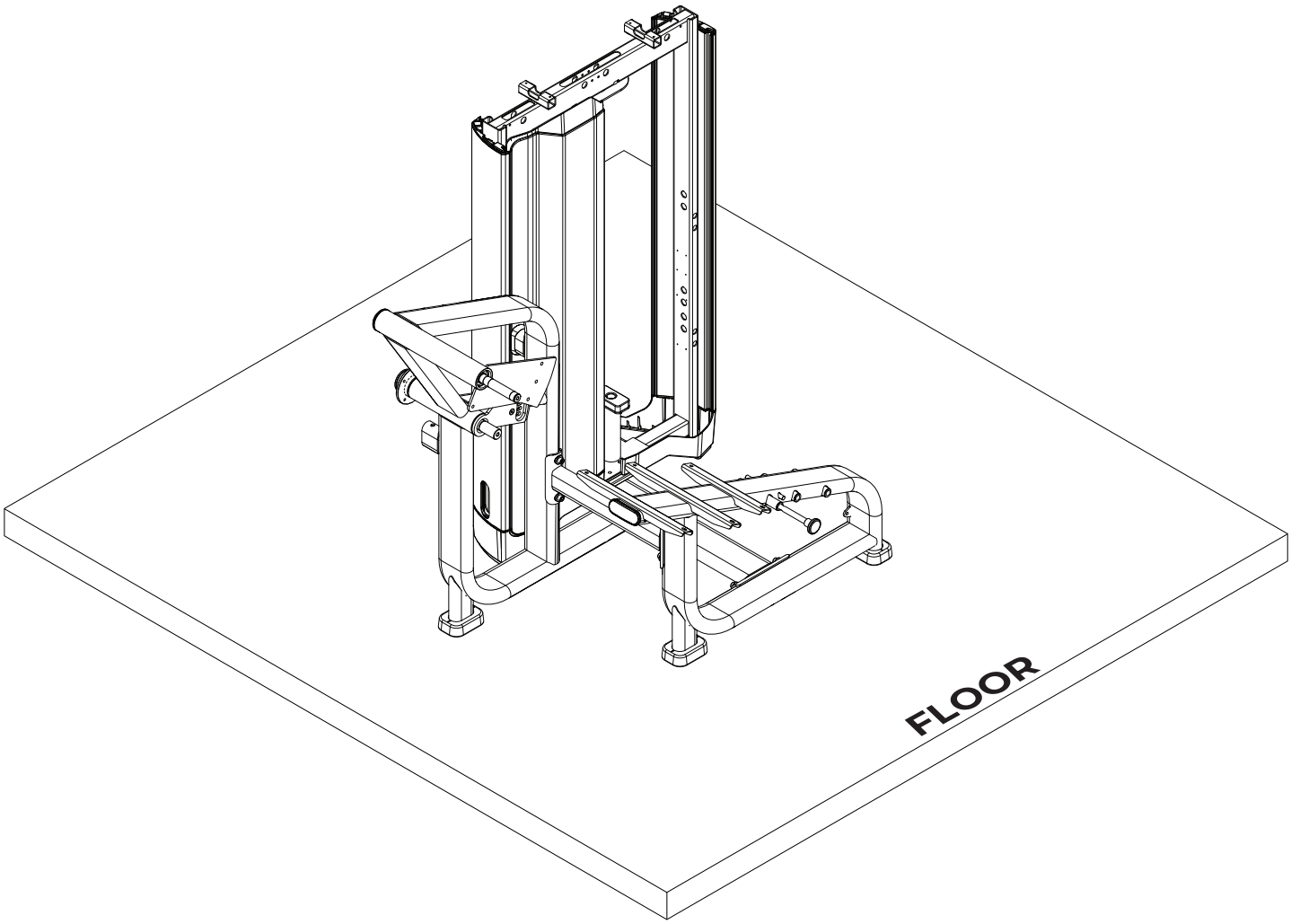

EQUIPMENT ASSEMBLY

STEP 9

	NAME	Qty.
11	Screw head Hex flat head screw Hex Int. M8X20	2x
12	Screw head Hex flat head screw Hex Int. - M8X25	8x
13	Shaft	4x
14	Spring	1x
P	Pantograph adjuster	
Q	Bar link	
R	Backrest support	

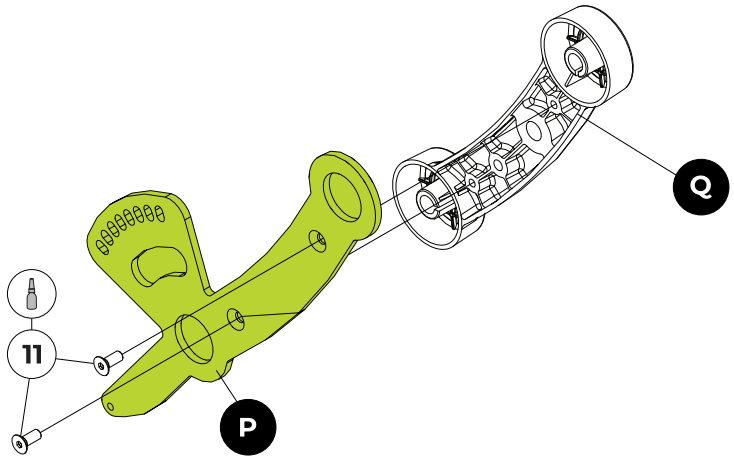

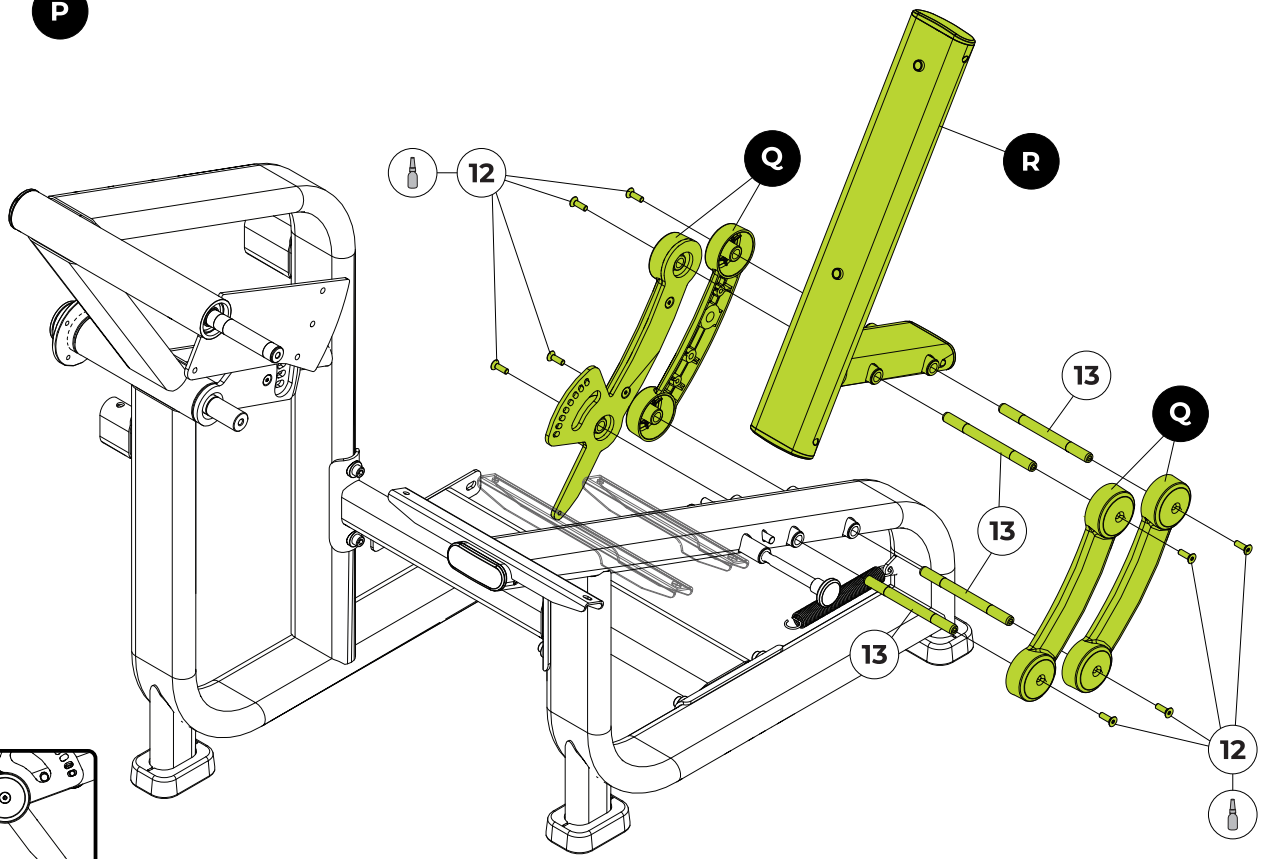

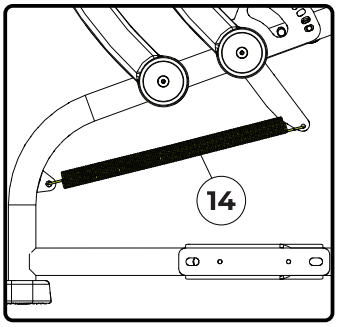

TOOLS

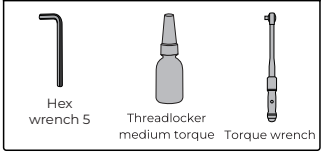

100%

Note: Certain parts have been hidden for easier viewing.

STEP 10

	NAME	Qty.
14	Screw head Hex socket cylindrical head screw Hex Int. - M8X40	4x

	NAME
S	Pulley support

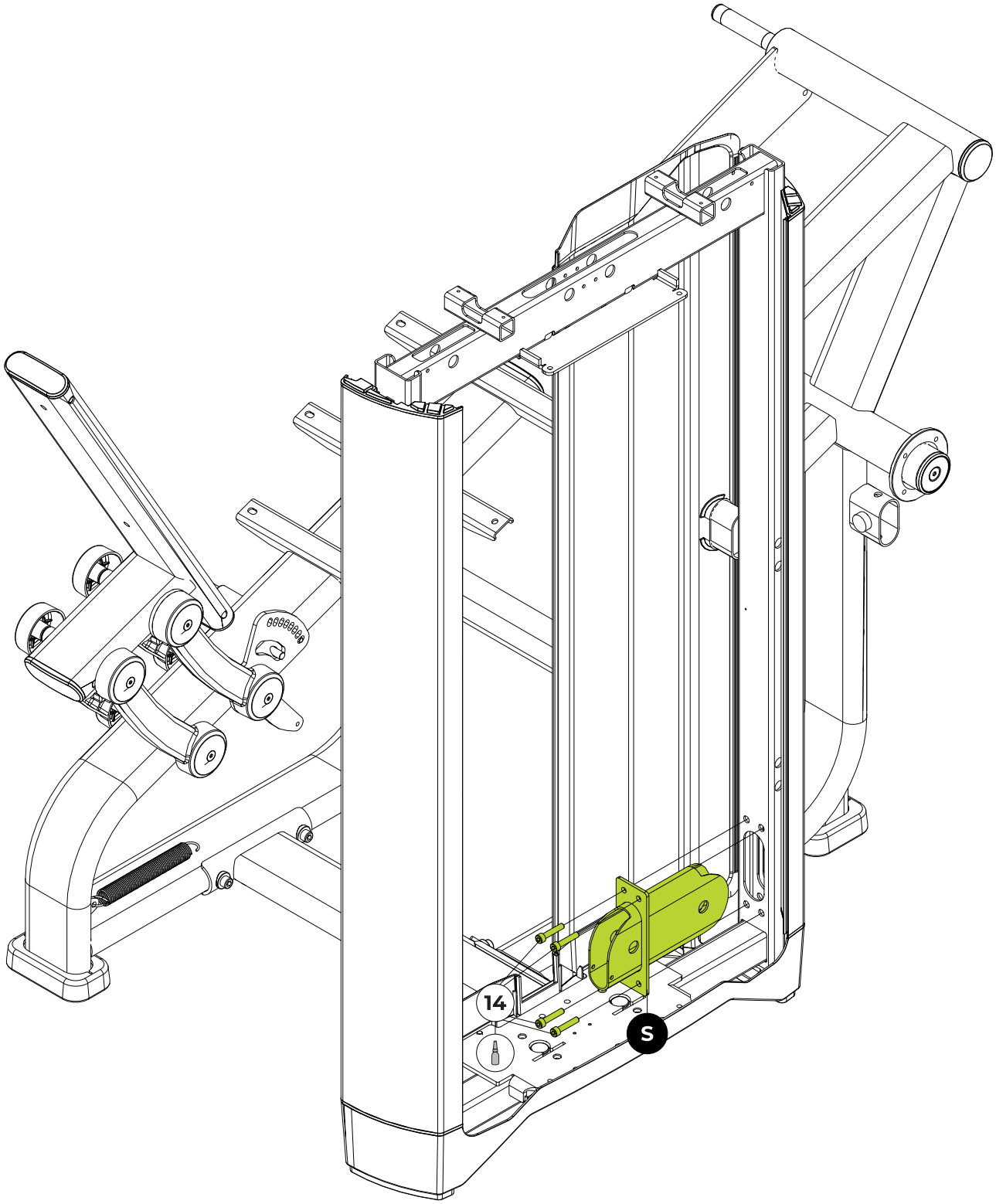

TOOLS

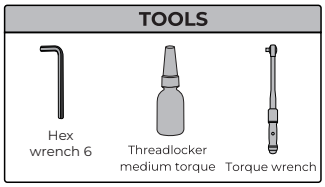

100%

Note: Certain parts have been hidden for easier viewing.

EQUIPMENT ASSEMBLY

STEP 11

	NAME	Qty.
4	Flat washer - Ø10	2x
15	Screw head Hex socket cylindrical head screw Hex Int. M10X60	1x
16	Bushing	2x
17	Insert nut Nylon - M10	1x
18	Pulley	1x
19	Screw head Hex socket cylindrical head screw Hex Int. - M5X50	1x
20	Insert nut Nylon - M5	1x
T1	Longer steel cable	

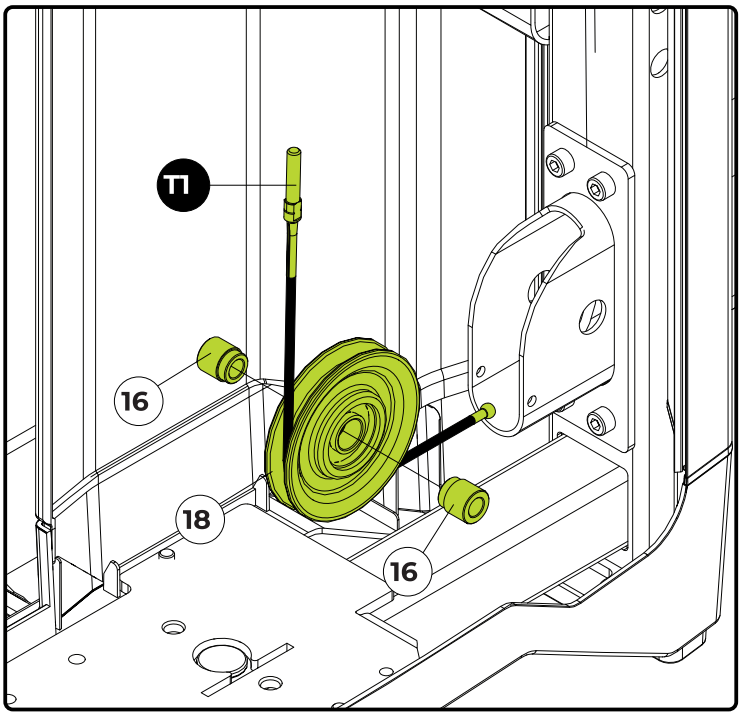



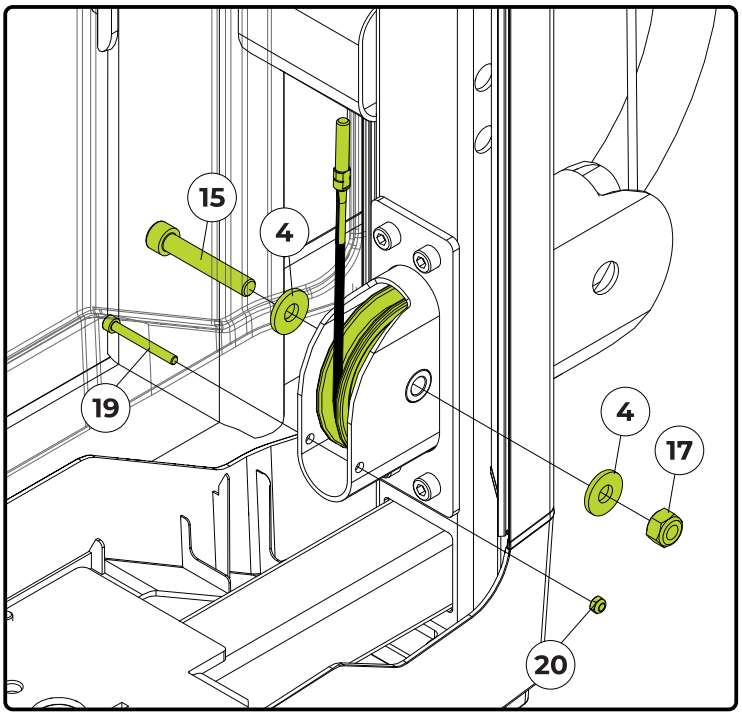

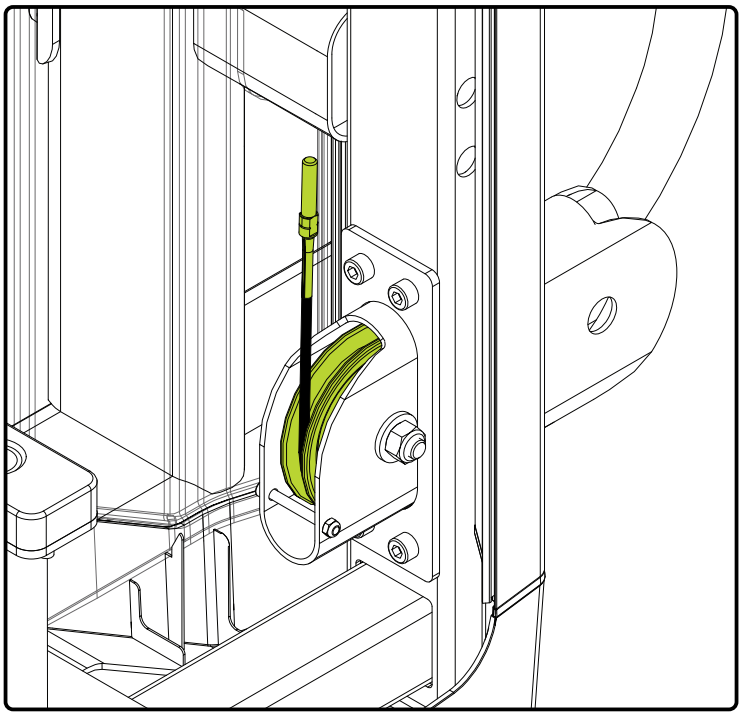

TOOLS

Hex wrench 4 and 8

Fixed wrench #8
Fixed wrench #17

100%

EQUIPMENT ASSEMBLY

STEP 12

	NAME	Qty.
4	Flat washer - Ø10	2x
16	Bucha	2x
17	Insert nut Nylon - M10	1x
18	Pulley	1x
21	Pulley cover	2x
22	Screw head Hex socket cylindrical head screw Hex Int. M10X70	1x
70	Steel cable lock pin	2x

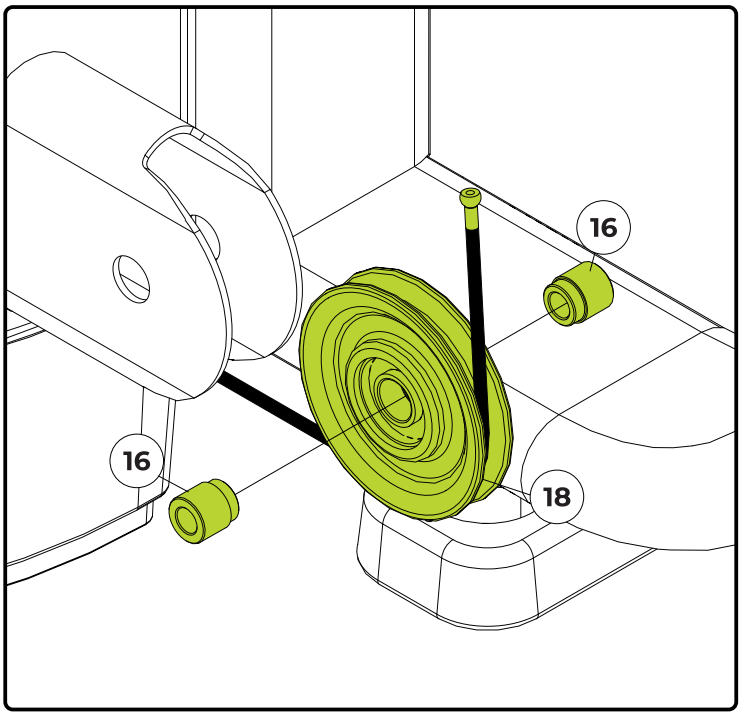

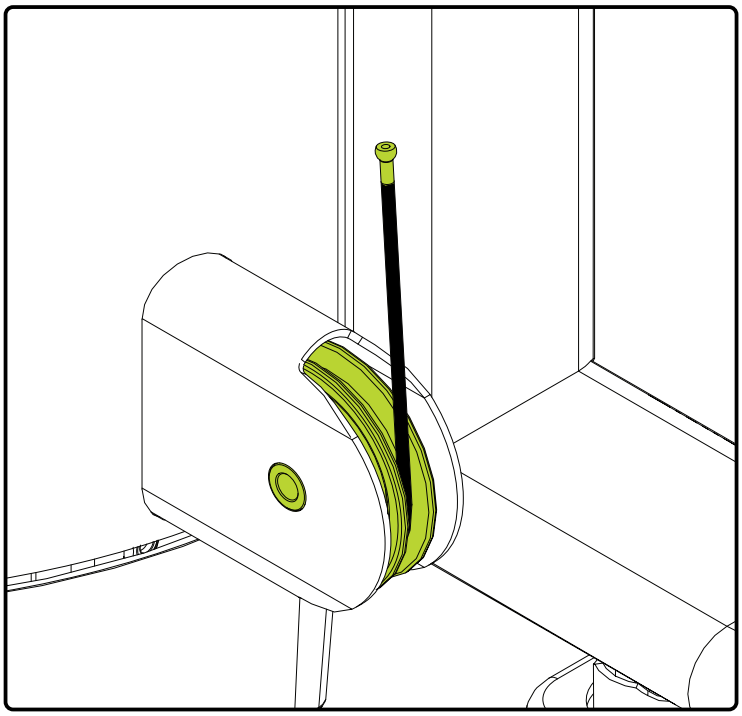

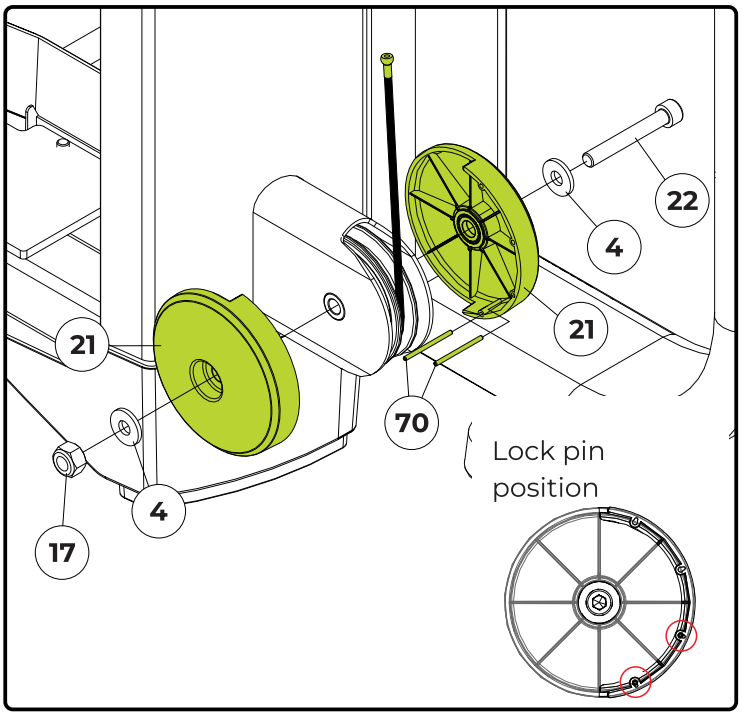

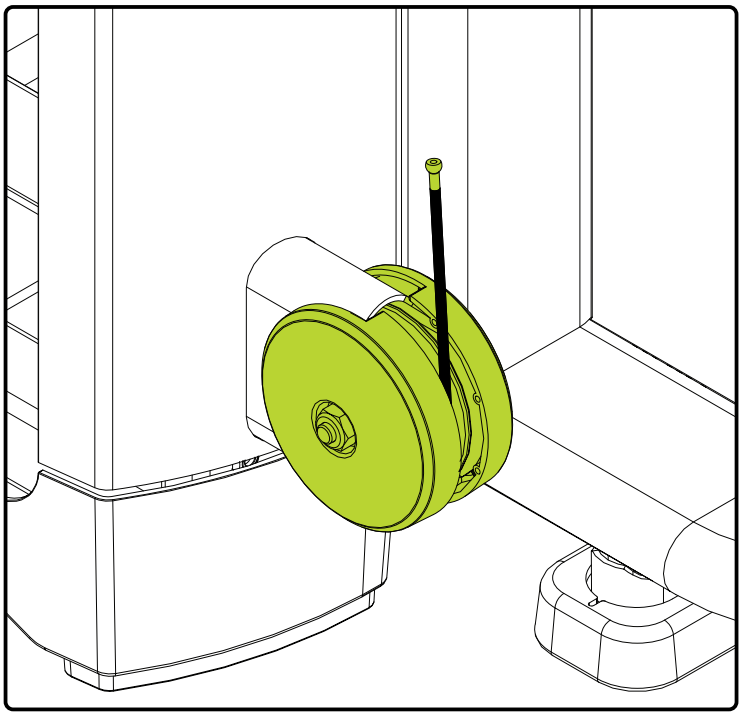

TOOLS

Hex wrench 8

Fixed wrench #17

100%

STEP 13 - TOWER ASSEMBLY

	NAME	Qtd
26	Screw head Hex socket button head cap screw Hex Int. - M6X16	2x
27	Parafuso philips M4X8	1x
38	MAGNET	1x
39	Porca sextavada - M03	1x
X2	Sensor mount	
X3	Top plate	

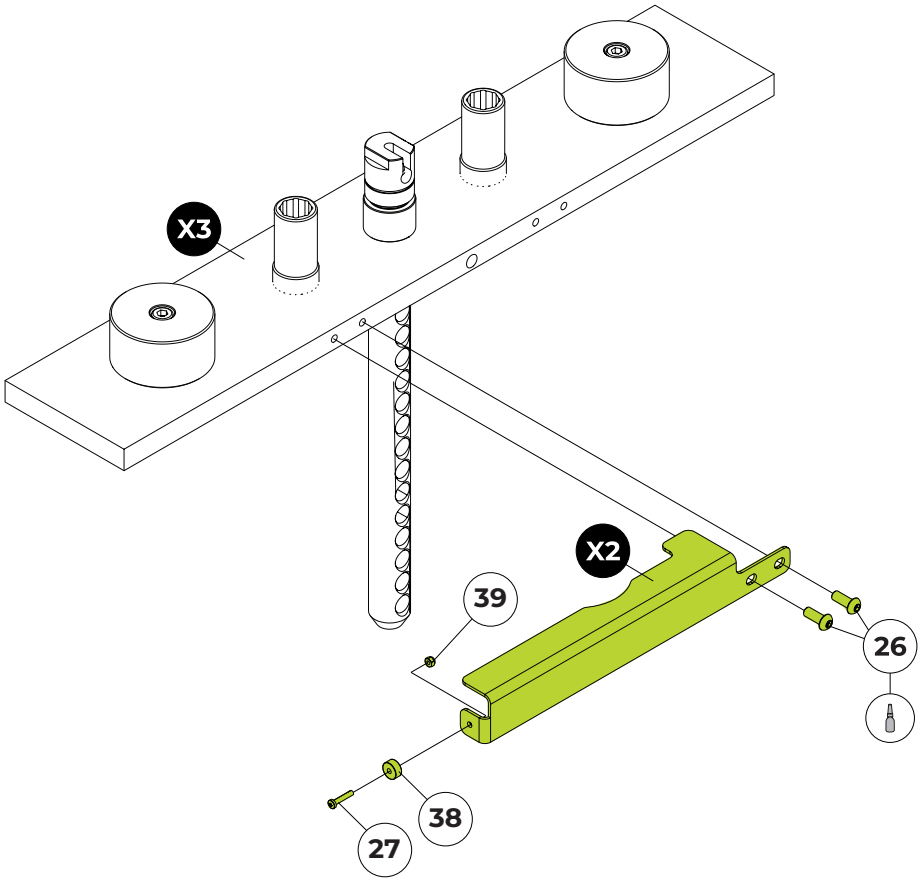

TOOLS

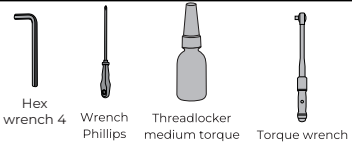



STEP 14 - TOWER ASSEMBLY

	NAME	Qtd
28	Sensor hall board	1x

	NAME	Qty.
29	Phillips screw	1x

	NAME
Y	Weight stack

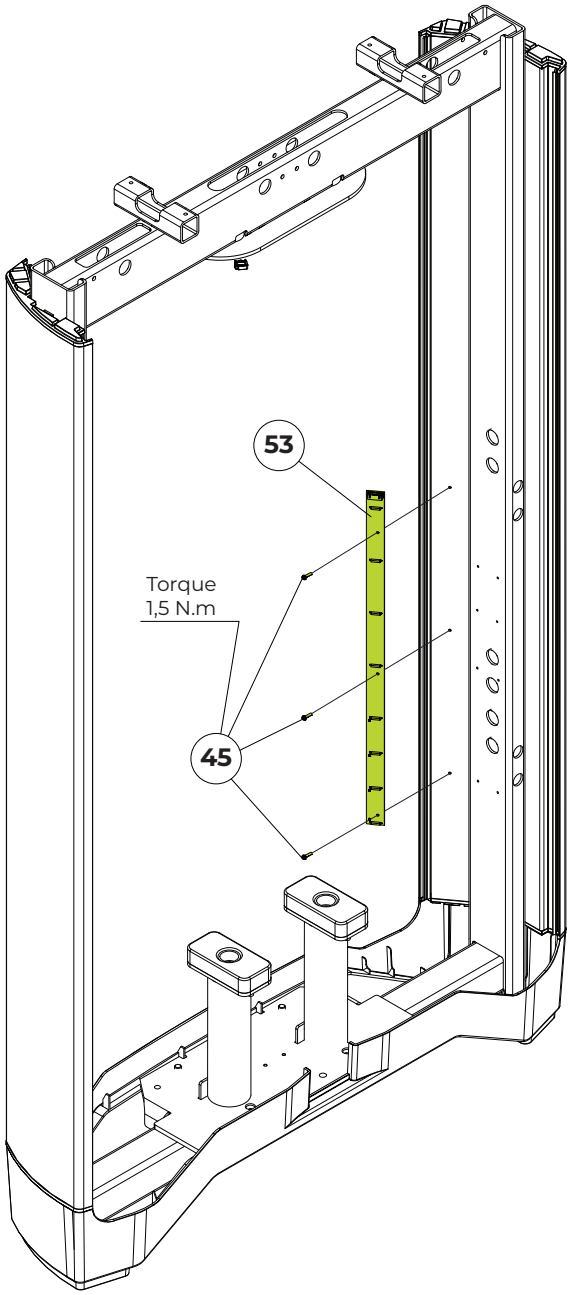

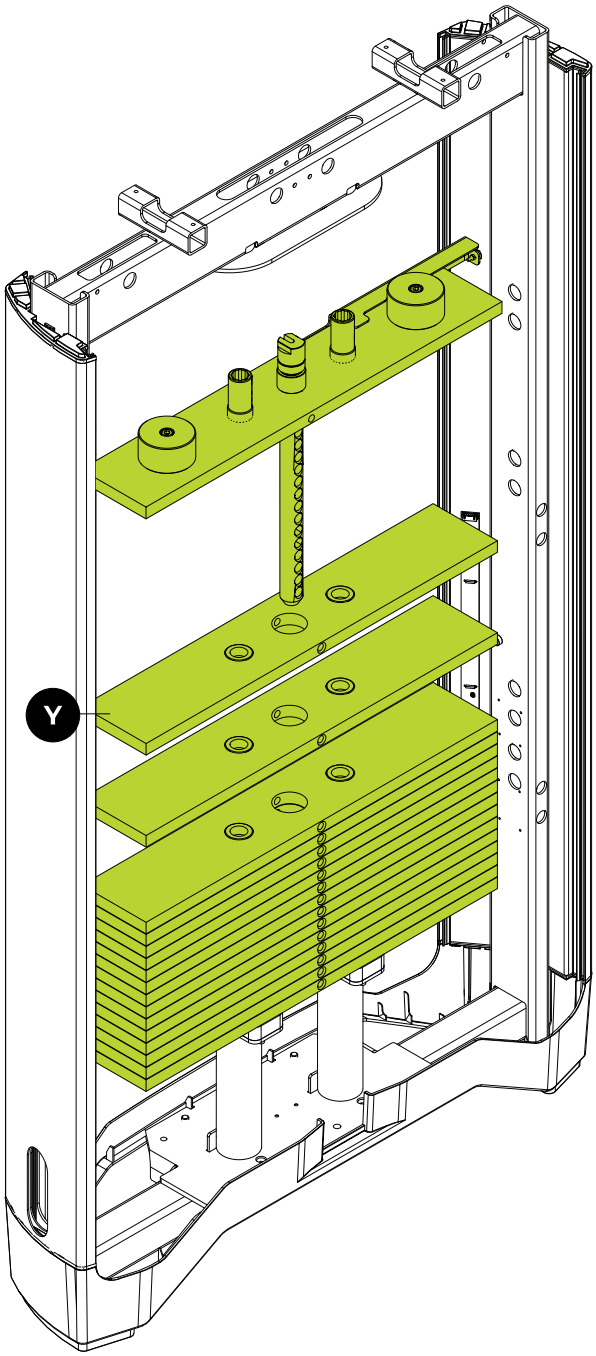

TOOLS

Torque wrench



EQUIPMENT ASSEMBLY

STEP 15 - TOWER ASSEMBLY

	NAME	Qty.
30	Rod lock	2x
31	Weight sticker	1x
71	Hex socket Cylindrical head Screw Int. - M6X40	2x
72	Insert nut Nylon - M6	2x
Z	Weight guide rods	

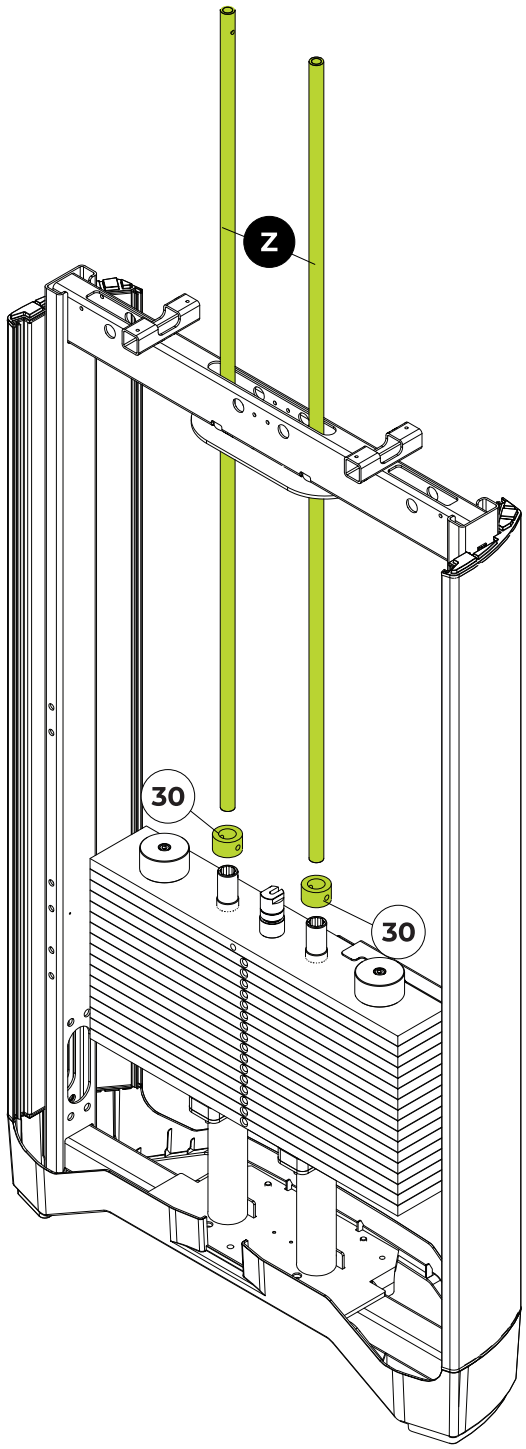

DANGER

IF YOU NEED TO MOVE OR TRANSPORT THE EQUIPMENT, DO NOT DO SO WITH THE WEIGHT STACK ASSEMBLED. RISK OF ACCIDENT OR DAMAGE TO THE EQUIPMENT.

100% NOTE: Certain parts have been hidden for easier viewing.

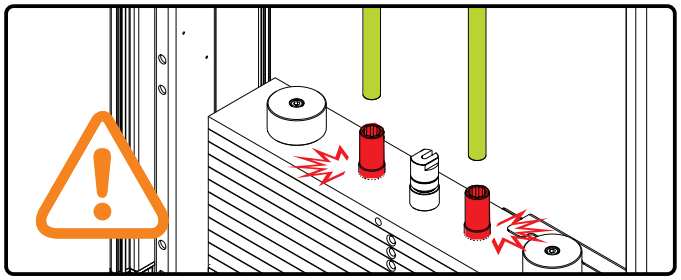

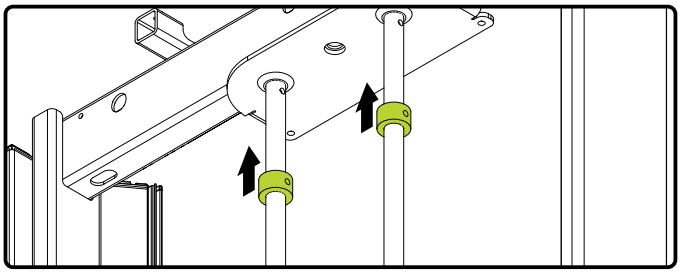

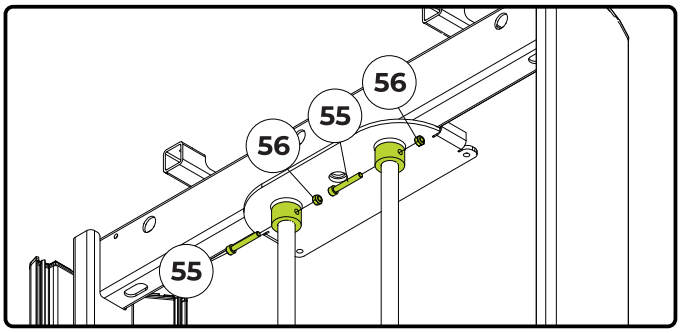

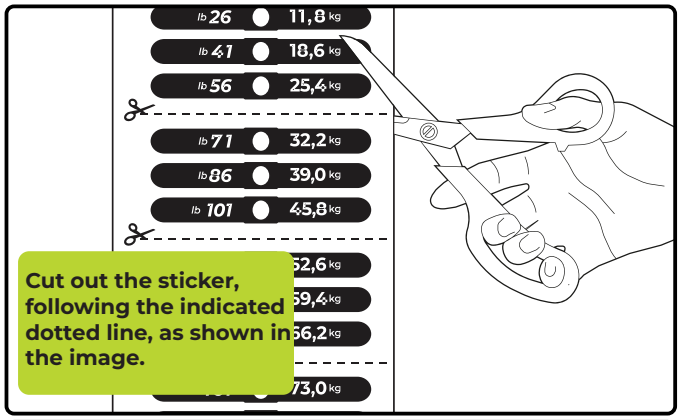

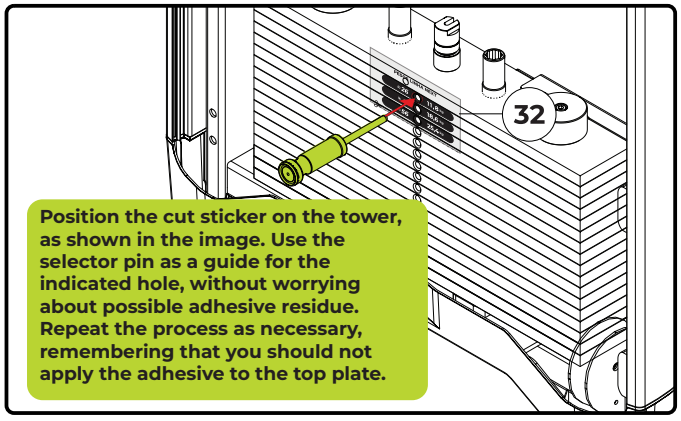

CAUTION

WHEN ASSEMBLING THE RODS SO AS NOT TO DAMAGE THEM TOP PLATE BUSHINGS.

EQUIPMENT ASSEMBLY

STEP 16

	NAME	Qty.
4	Flat washer - Ø10	4x
15	Screw head Hex socket cylindrical head screw Hex Internal - M10X60	2x
16	Bushing	4x
17	Insert nut Nylon - M10	2x
18	Internal - M10X60	2x
20	Nylon insert nut - M5	1x
32	Low profile hex nut	1x
33	Steel cable tensioner	1x
34	Left-hand hex nut - M8	1x
35	Flat washer - Ø5	4x
36	Screw head Hex socket cylindrical head screw Hex Internal - M5X50	2x
S2	Shorter steel cable	
AA	Selector pin	

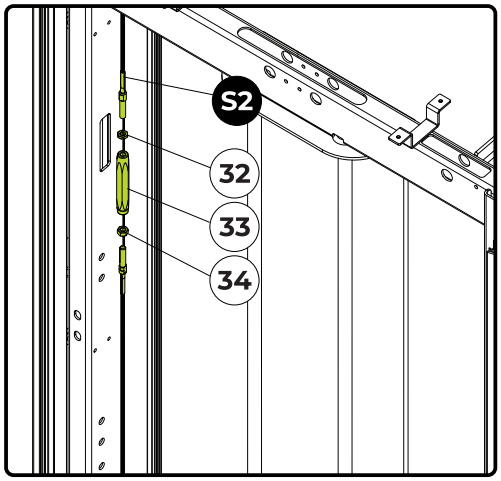

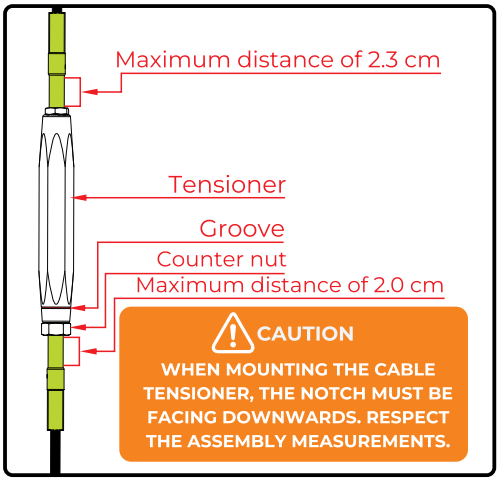

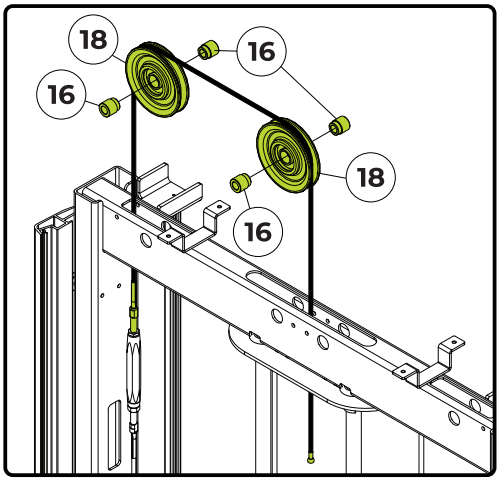

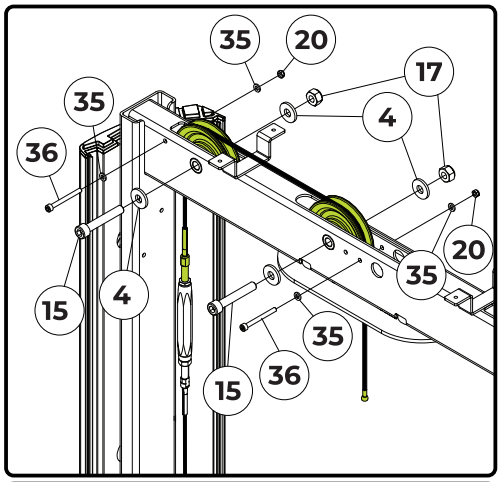

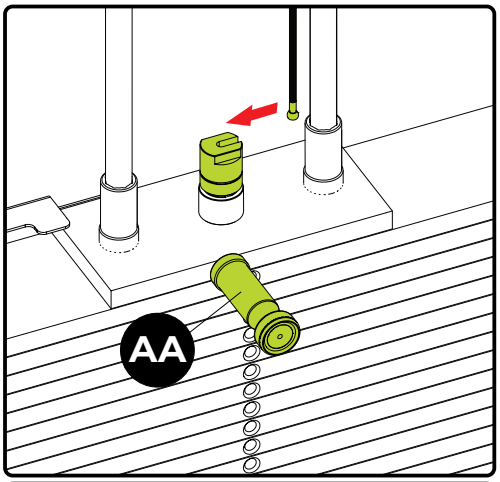

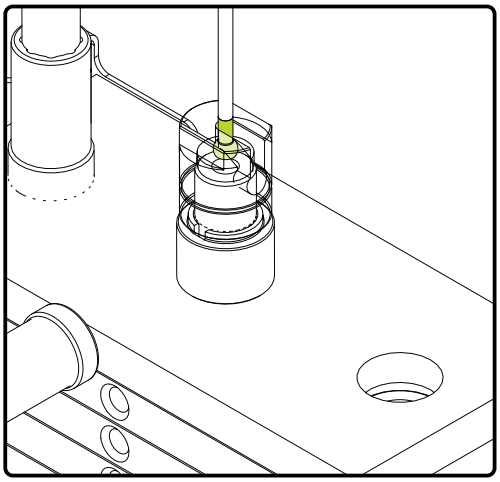

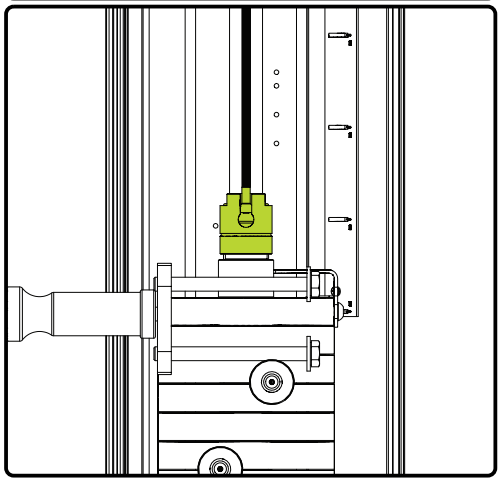

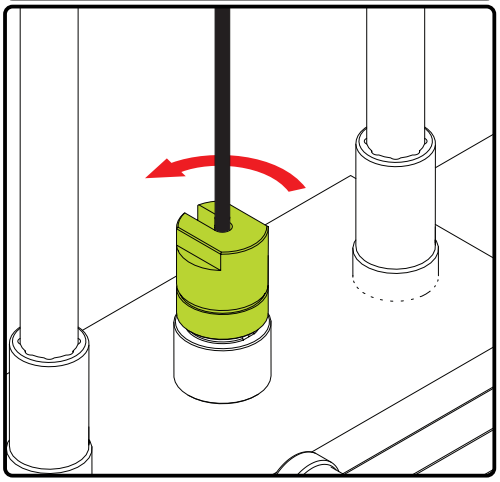

TOOLS

Fixed wrench #8
Fixed wrench #13
Fixed wrench #16
Fixed wrench #17
Fixed wrench #22

Hex wrench 4 e 8

STEP 18

	NAME	Qty.
37	Screw head Hex socket button head cap screw Hex Int. - M8X25	5x
38	Insert nut Nylon - M8	5x
39	Screw head Hex Flanged - M8X20	4x
AB	Cam	
AC	Cable lock	

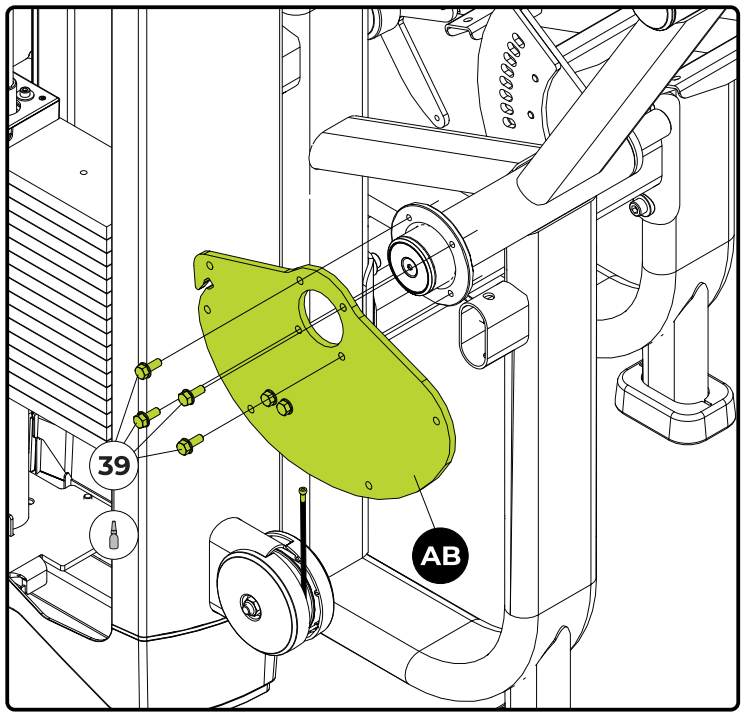

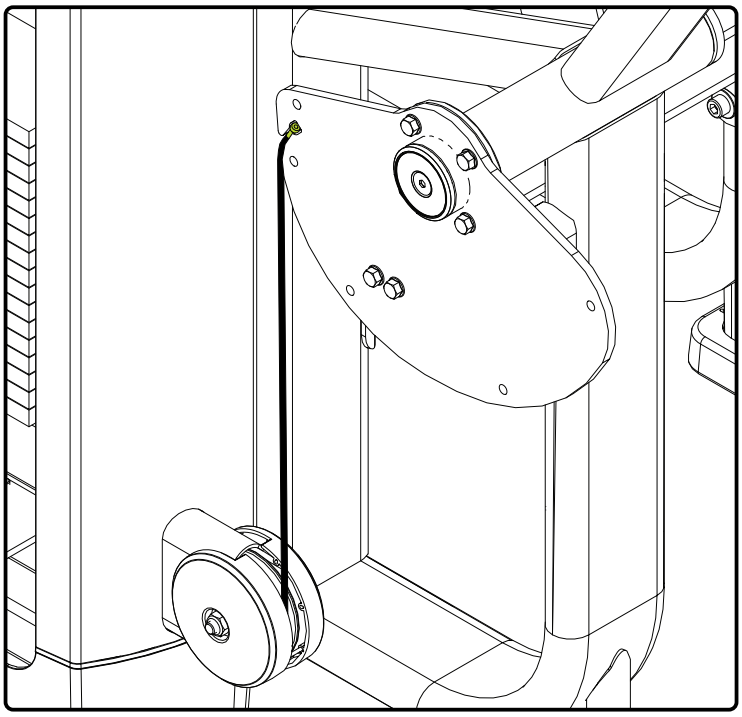

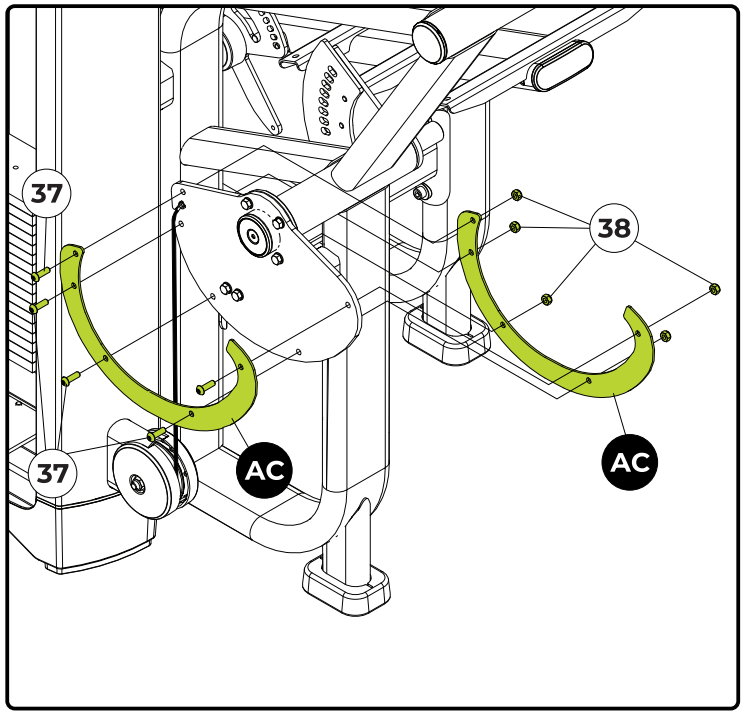

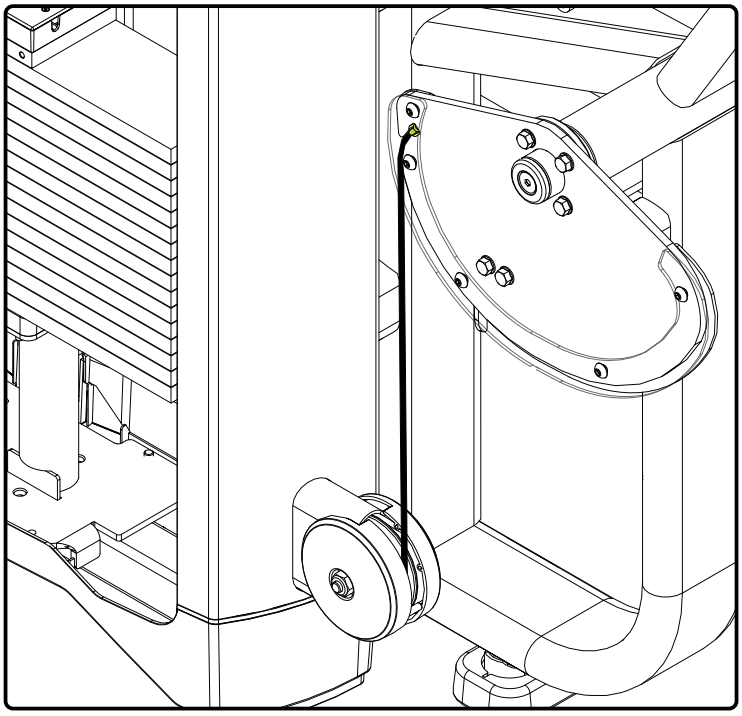

TOOLS

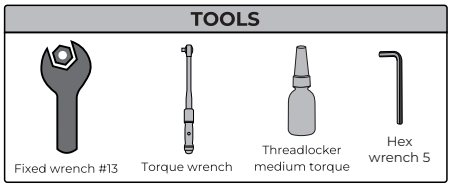



EQUIPMENT ASSEMBLY

STEP 19

	NAME	Qty.
40	Flat washer - Ø6	2x
41	Screw head Hex socket cylindrical head screw Hex Internal - M6X70	2x
AD	Cable protector	

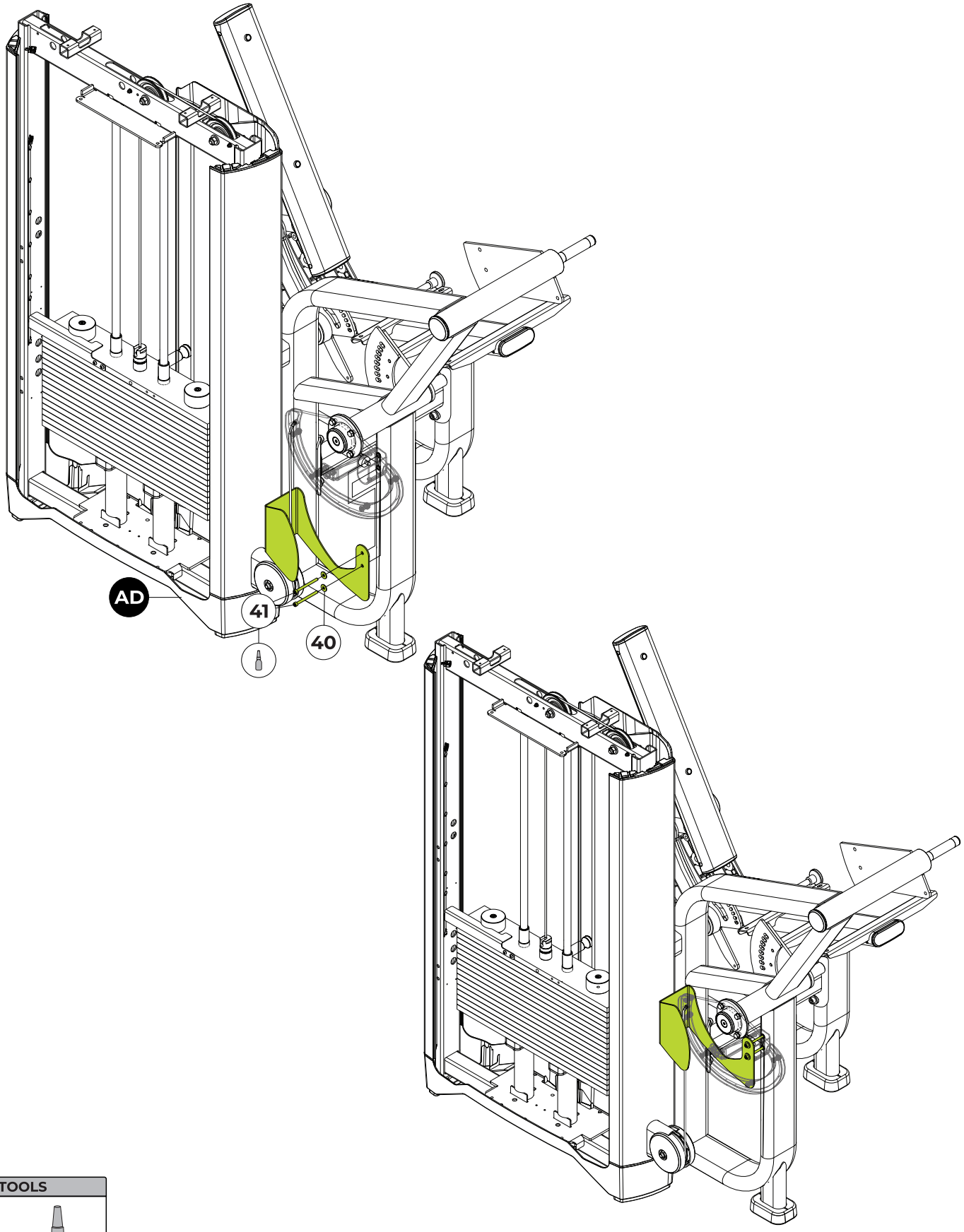

TOOLS

Hex wrench 5

Threadlocker medium torque

100%

STEP 20

	NAME	Qty.
4	Flat washer - Ø8	3x
42	Screw head Hex flat head screw Hex Int. M10X25	1x
43	Spacer washer	1x
44	Screw head Hex socket button head cap screw Hex Int. - M8X16	3x
45	Retaining ring	1x
46	Finish	1x
AE	Counterweight	
AF	Holder	

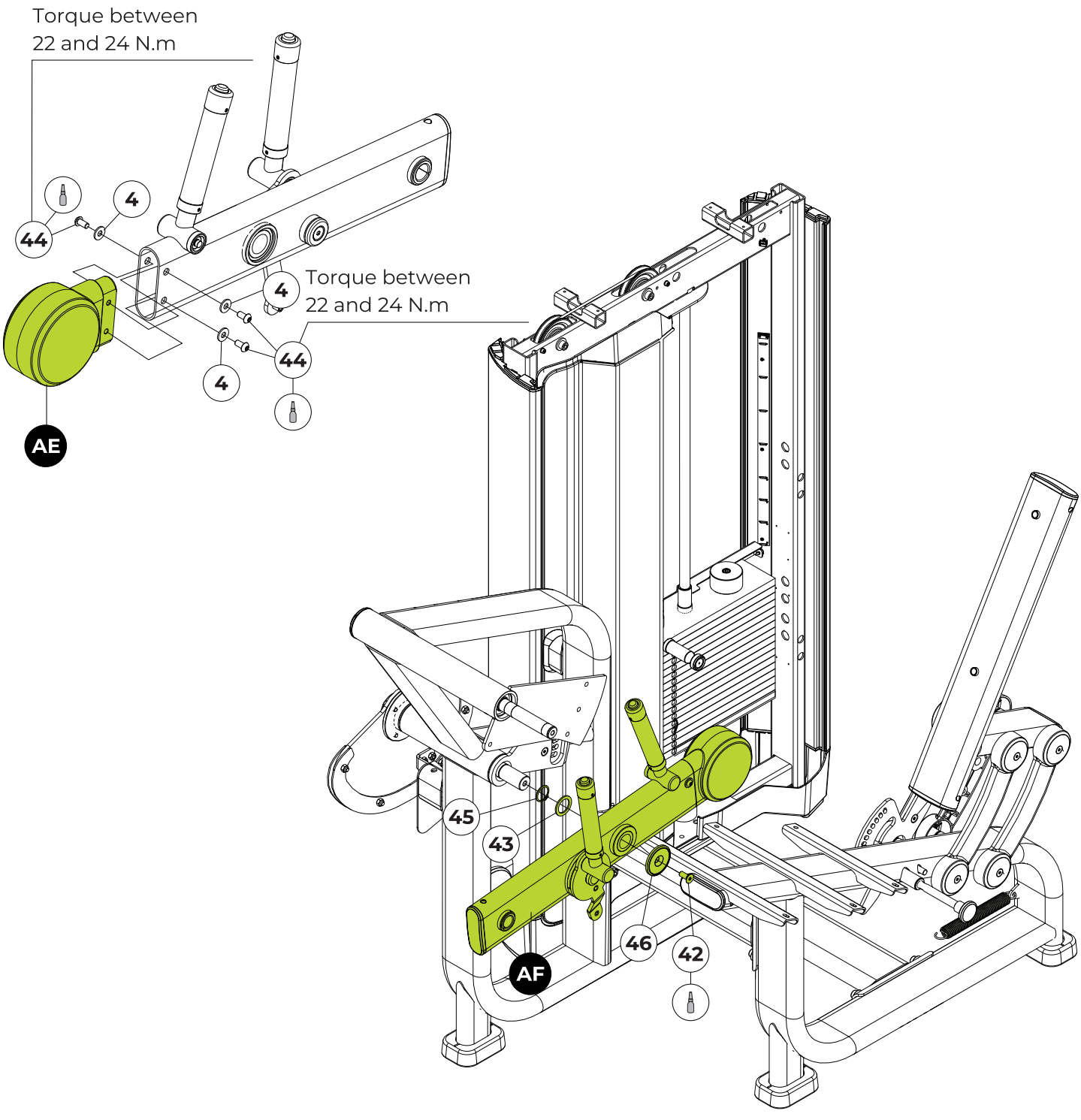

TOOLS

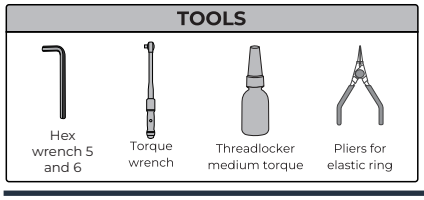

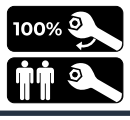

EQUIPMENT ASSEMBLY

STEP 21

	NAME	Qty.
24	Flat washer - Ø6	1x
47	Screw head Hex socket cylindrical head screw Hex Internal - M6X10	1x
48	Screw head Hex socket cylindrical head screw Hex Internal - M10X90	1x
49	Flat washer - Ø10	2x
50	Insert nut Nylon - M10	1x
51	Shaft	1x
52	Retaining ring	1x
74	Bushing	1x
75	Spacer	1x
AG	Leg rest	
AH	Bearing	

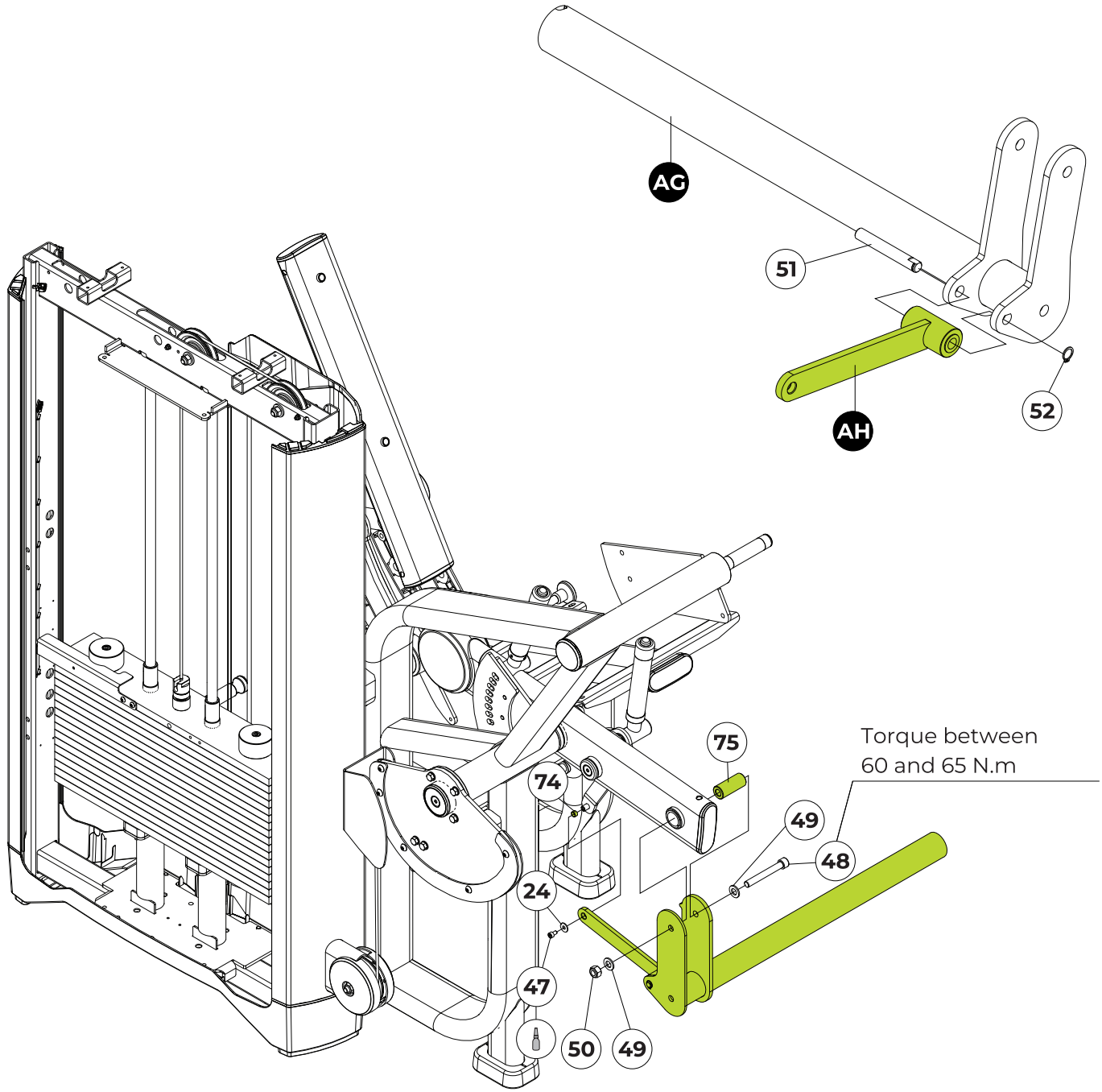

TOOLS

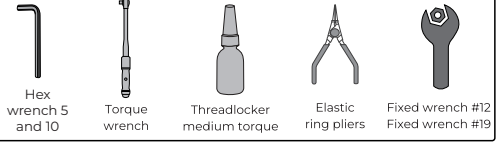

EQUIPMENT ASSEMBLY

STEP 22

	NAME	Qty.
4	Flat washer - Ø10	1x
53	Screw head Hex socket cylindrical head screw Hex Int. M10X25	1x
54	Cap	1x
55	Spacer	1x
56	Gas spring	1x
57	Screw head Hex flat head screw Hex Int. M8X20	3x
58	Insert nut Nylon - M8	3x
AI	Thigh support	
AJ	Adjustment	

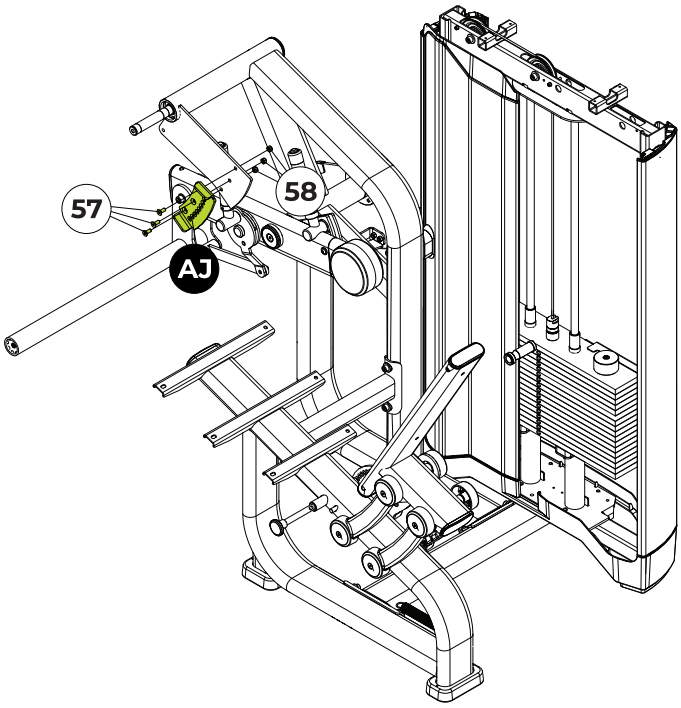

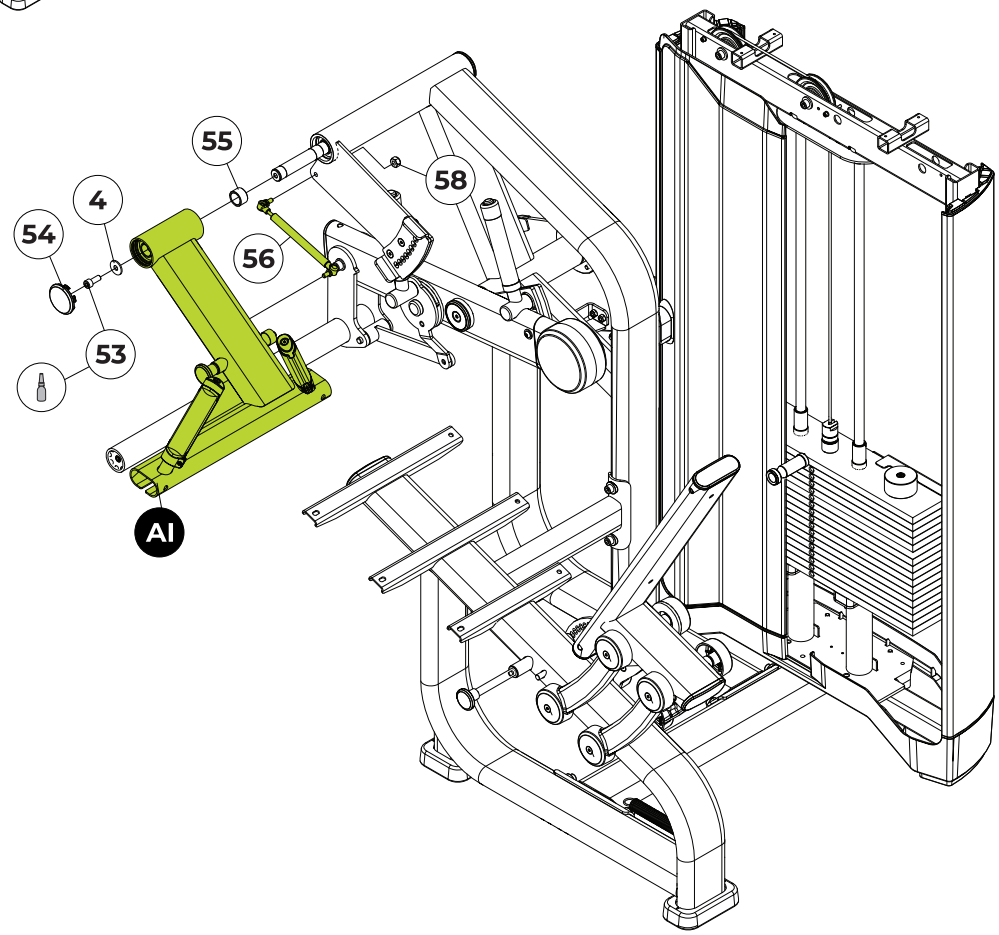

TOOLS

Hex wrench 5 and 8

Torque wrench

Threadlocker medium torque

100%

EQUIPMENT ASSEMBLY

STEP 23

	NAME	Qty.
59	Roller washer	1x
60	Screw head Hex socket button head cap screw Hex Int. - M6X25	1x
61	Cap	1x
62	Limit stop	1x
63	Screw head Flat Head hex screw Int - M5X5	1x
AK	Leg roller	

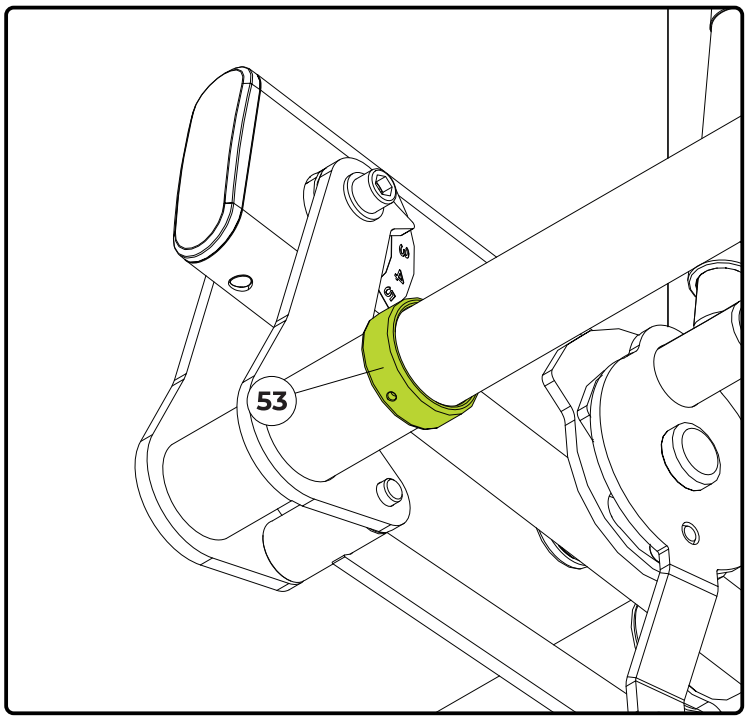

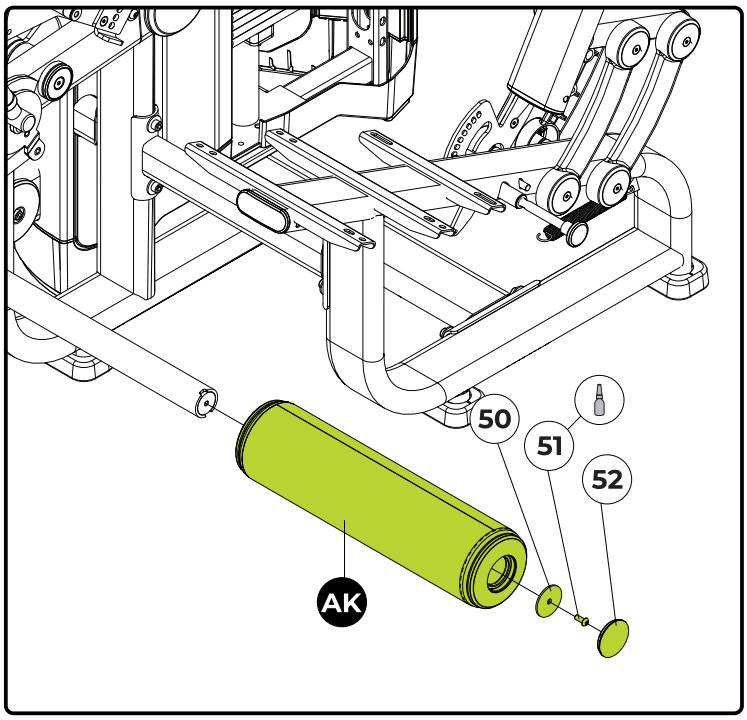

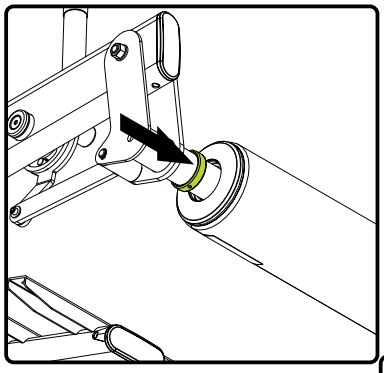

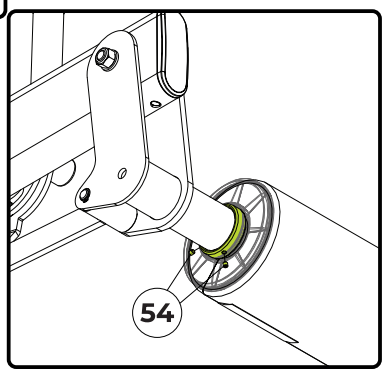

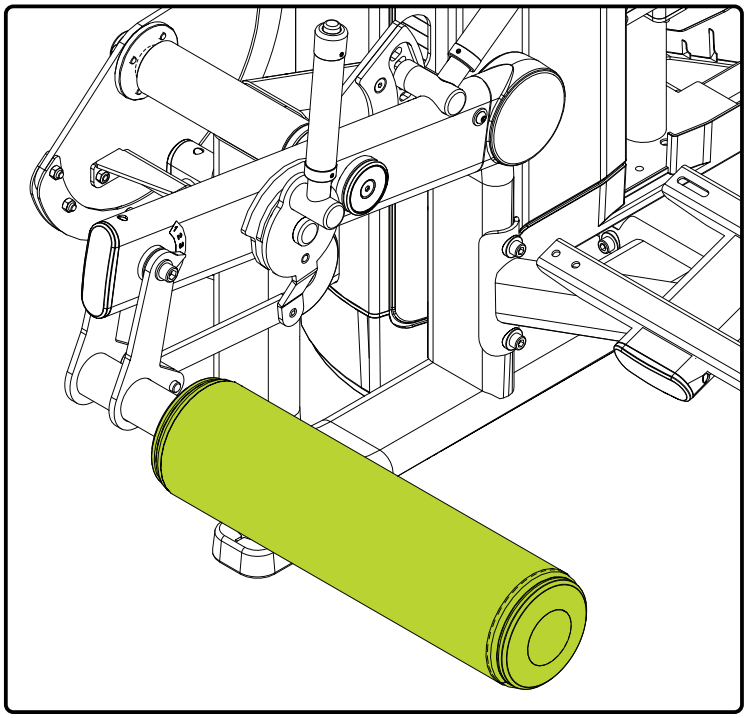

Note: Insert the limit stop into the legrest, then assemble the leg roller. When assembling the leg roller, place the limit stop against the roller and lock it with the screws.

TOOLS

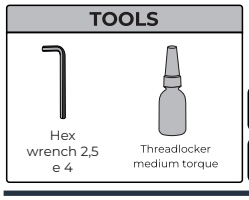

EQUIPMENT ASSEMBLY

STEP 24

	NAME	Qty.
2	Flat washer - Ø8	2x
37	Screw head Hex socket button head cap screw Hex Int. - M8X25	2x
64	Cap	2x
AL	Thigh padding	

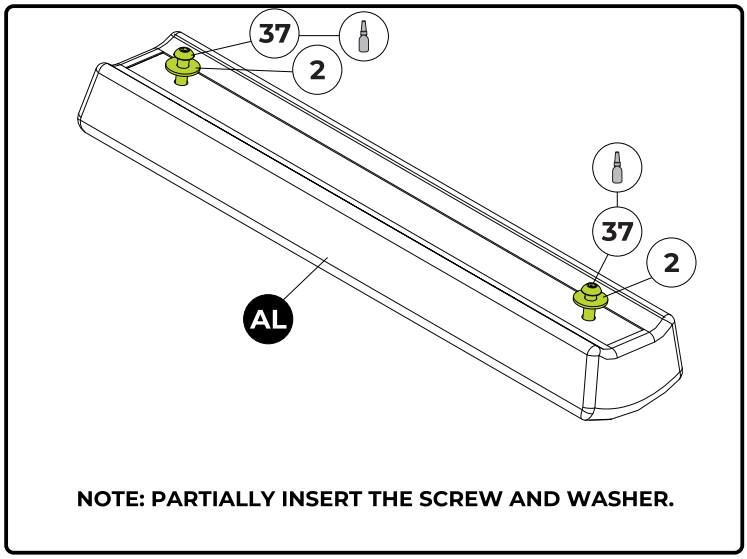

NOTE: PARTIALLY INSERT THE SCREW AND WASHER.

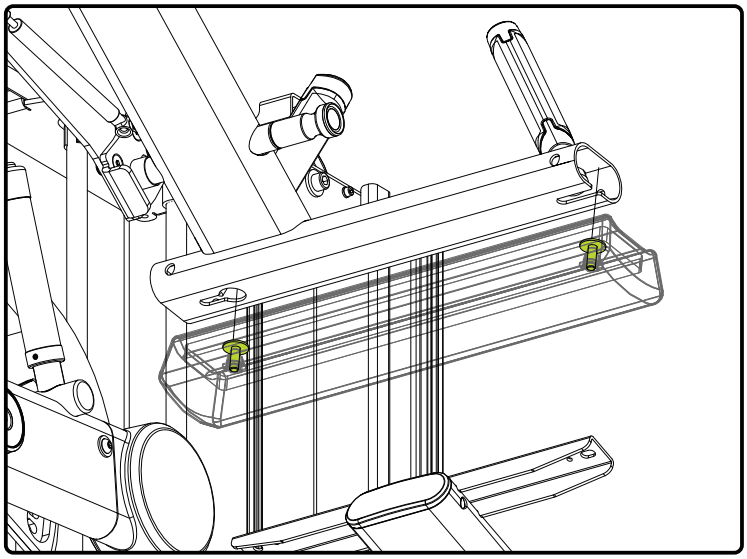

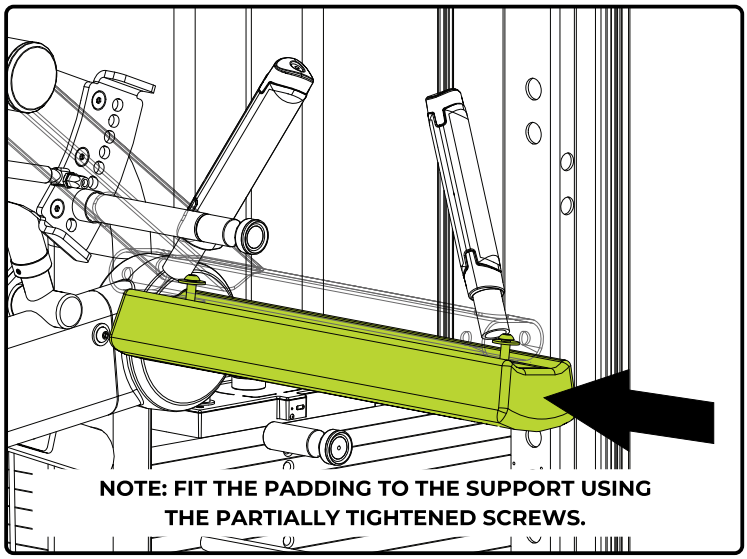

NOTE: FIT THE PADDING TO THE SUPPORT USING THE PARTIALLY TIGHTENED SCREWS.

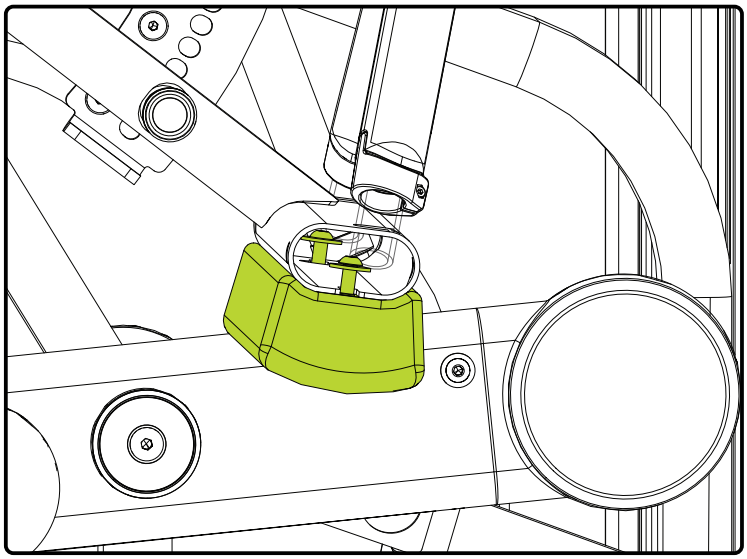

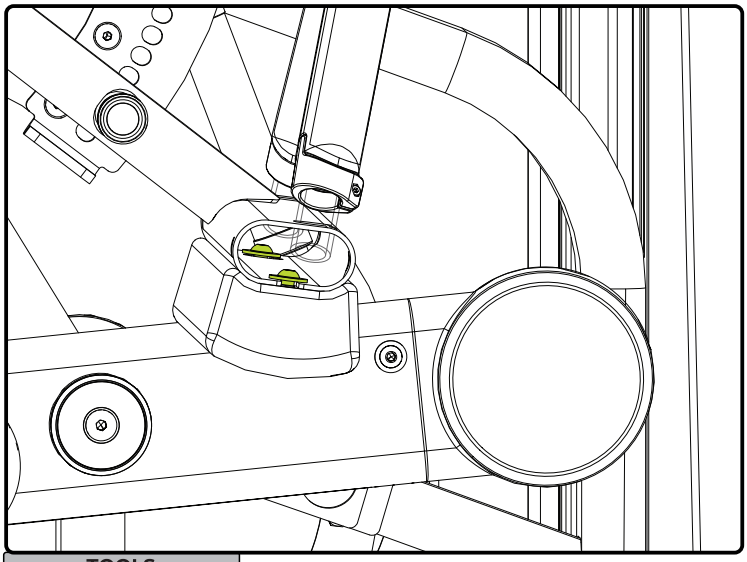

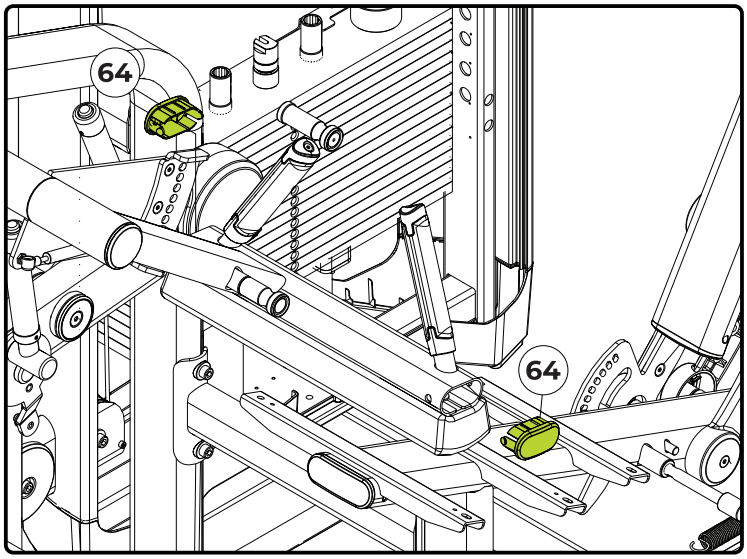

TOOLS

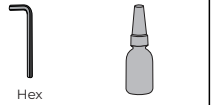

NOTE: Certain parts have been hidden for easier viewing.

100%

EQUIPMENT ASSEMBLY

STEP 25

	NAME	Qty.
4	Flat washer - Ø08	2x
37	Screw head Hex socket button head cap screw Hex Int. - M8X25	6x
65	Screw head Hex socket button head cap screw Hex Int. - M8X70	2x
AM	Seat padding	
AN	Backrest padding	
AO	Backrest cover	

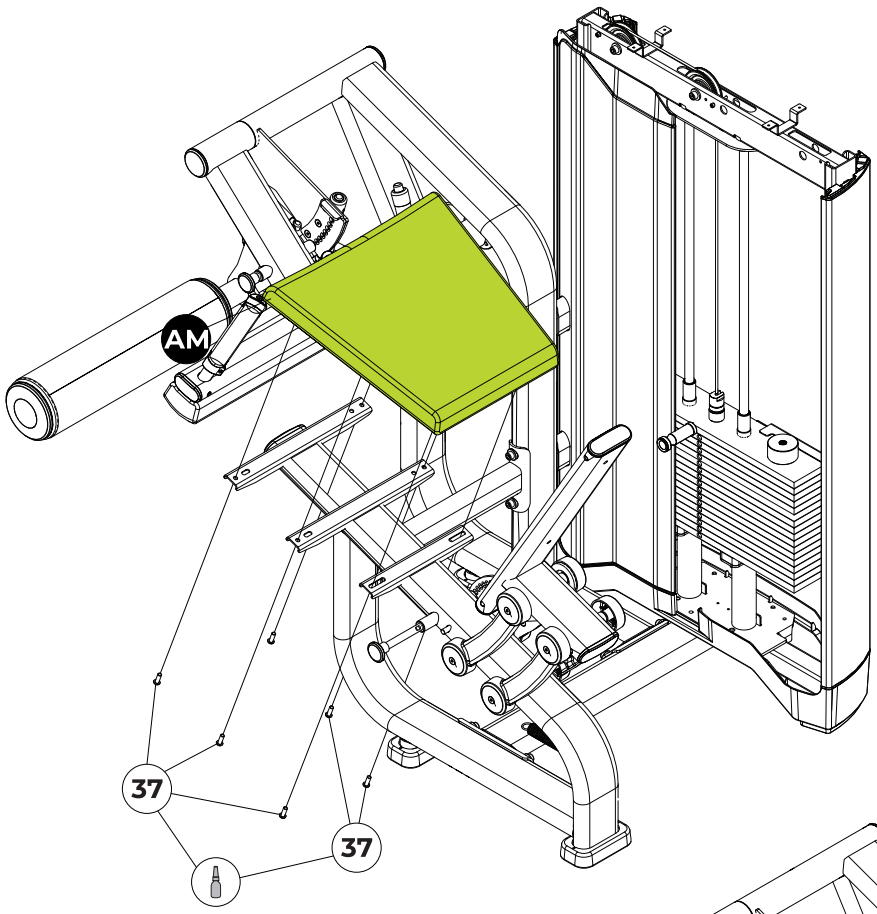

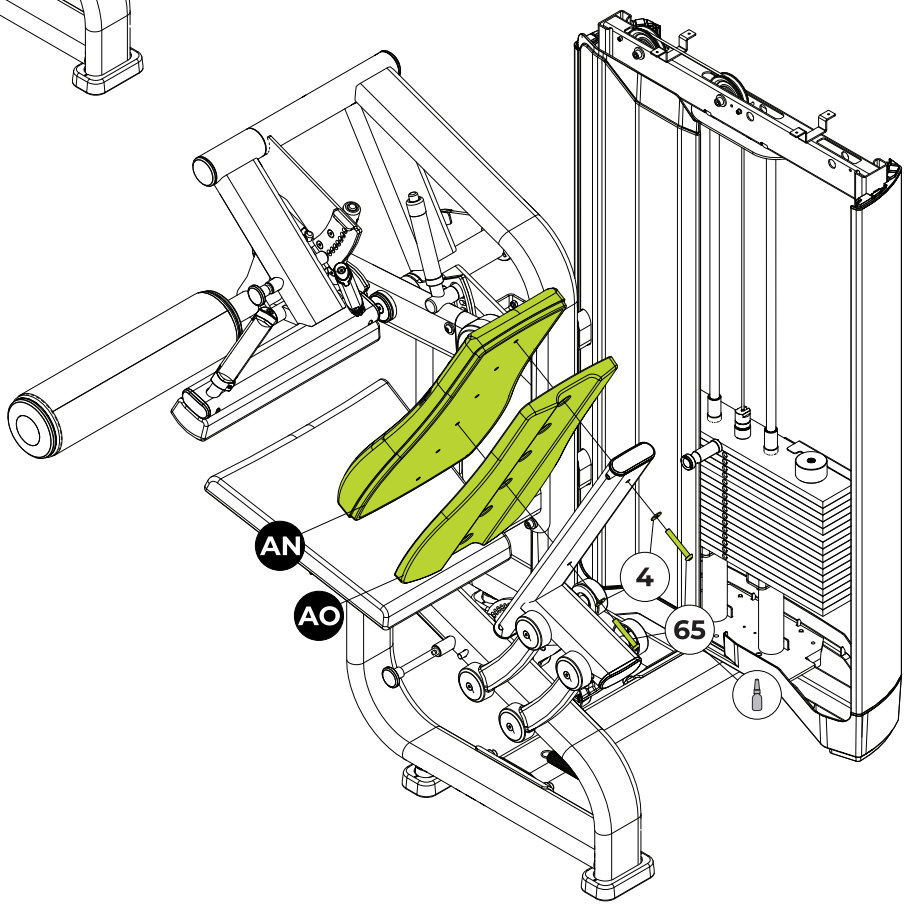

TOOLS

Hex wrench 5

Threadlocker medium torque

100%

STEP 26

	NAME
H2	Right front fairing
AP	Rear fairing

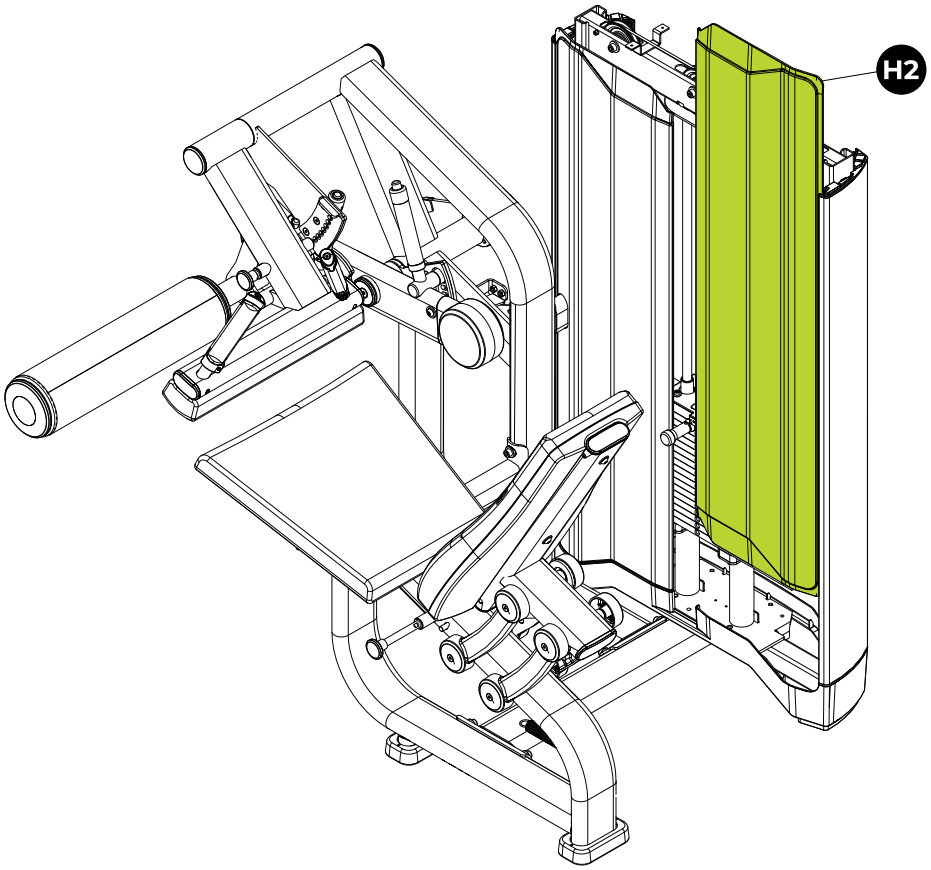

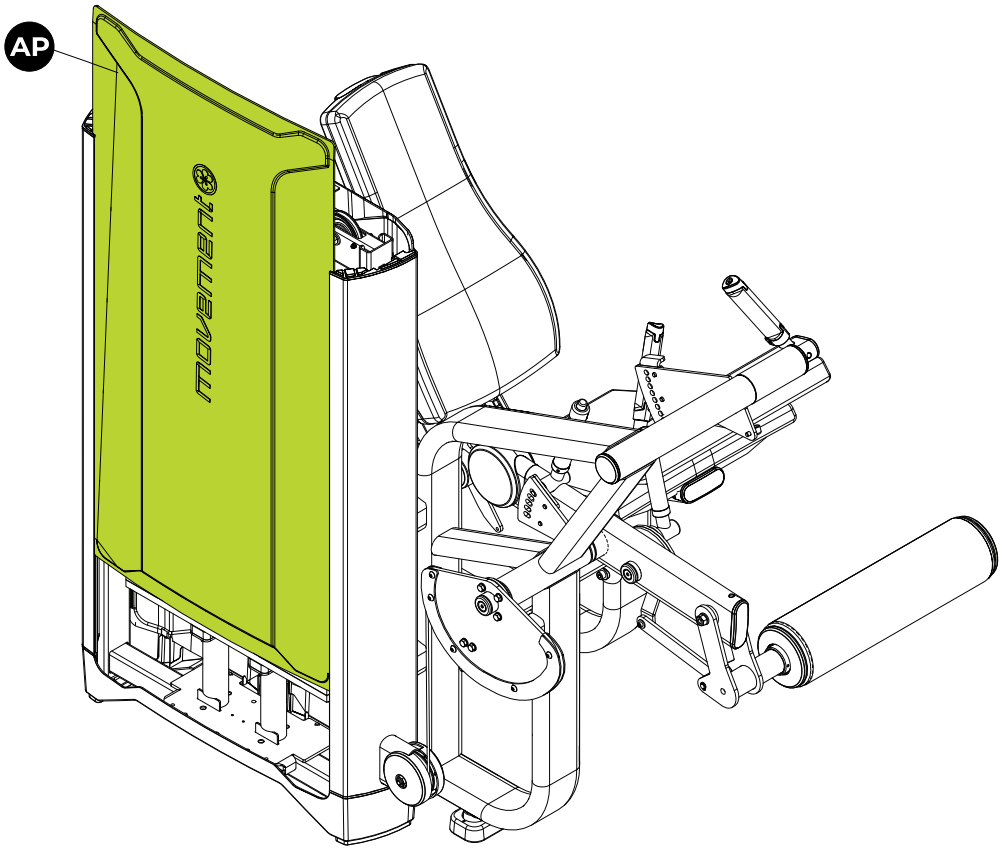

STEP 27

	NAME	Qty.
66	Screw head Flat head screw Hex Int. - M5X10	4x

	NAME
AQ	Rubber finish

	NAME
AR	Upper fairing

Torque of 3.5 ~4.5 N.m

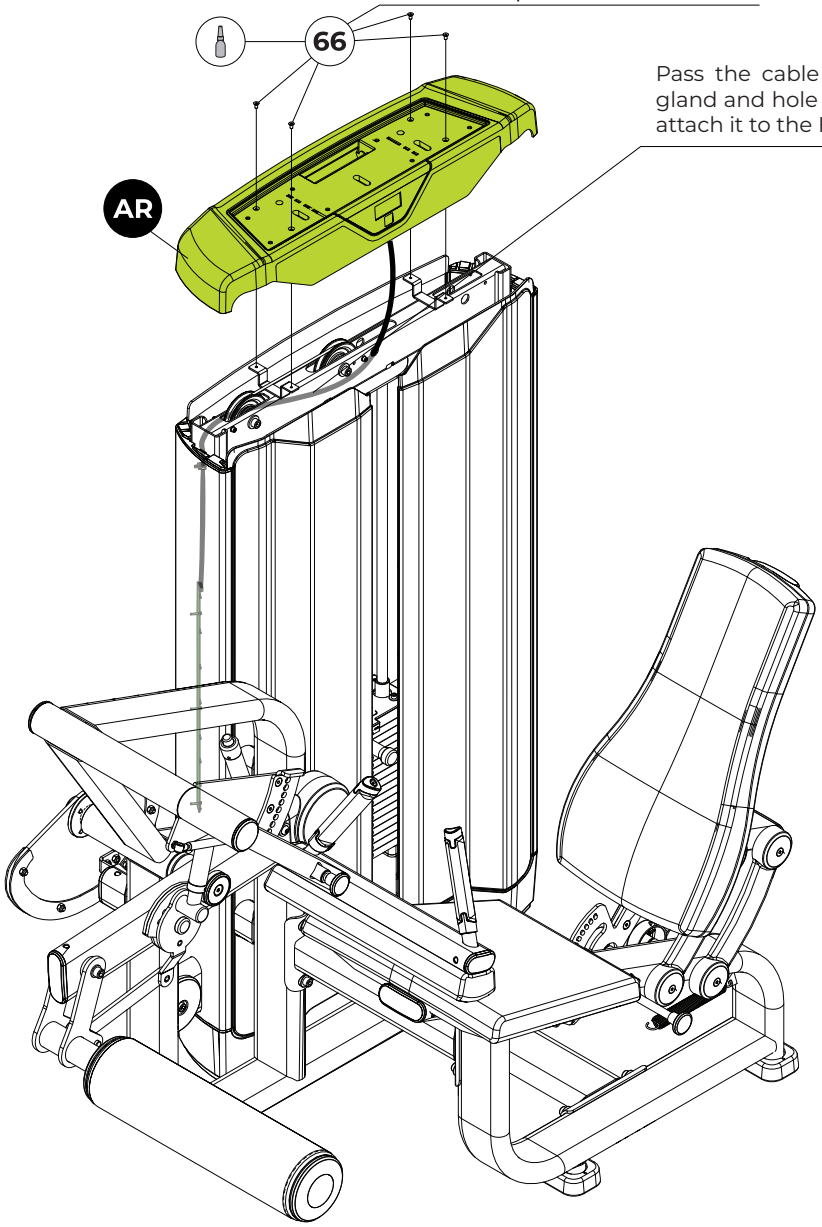

Pass the cable through the cable gland and hole in the chassis. Then attach it to the Hall sensor.

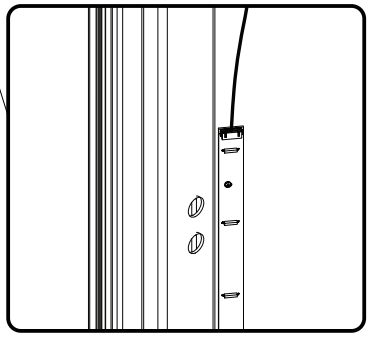

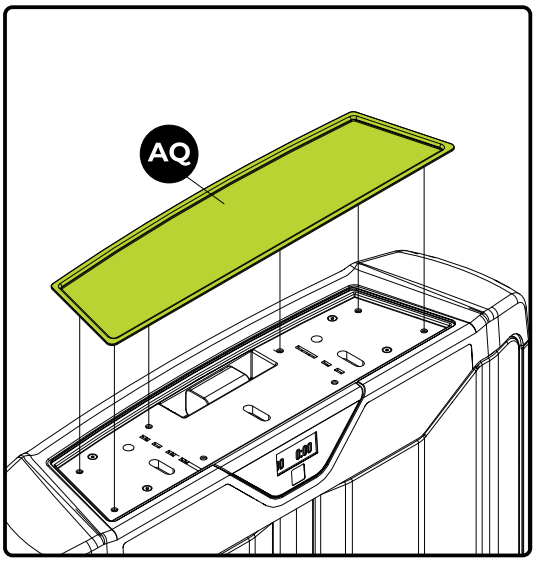

TOOLS

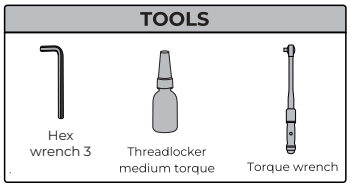

STEP 24 - Attaching the cell phone holder and towel rack (in models offered with these accessories)

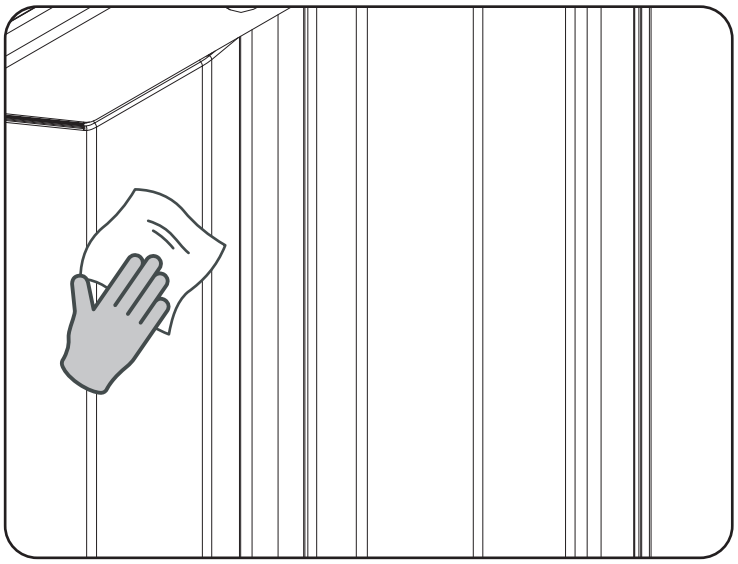

1. **Surface Preparation**
   Thoroughly clean the area where the supports will be installed using a cloth and degreaser. Ensure the surface is dry and free of any residue.

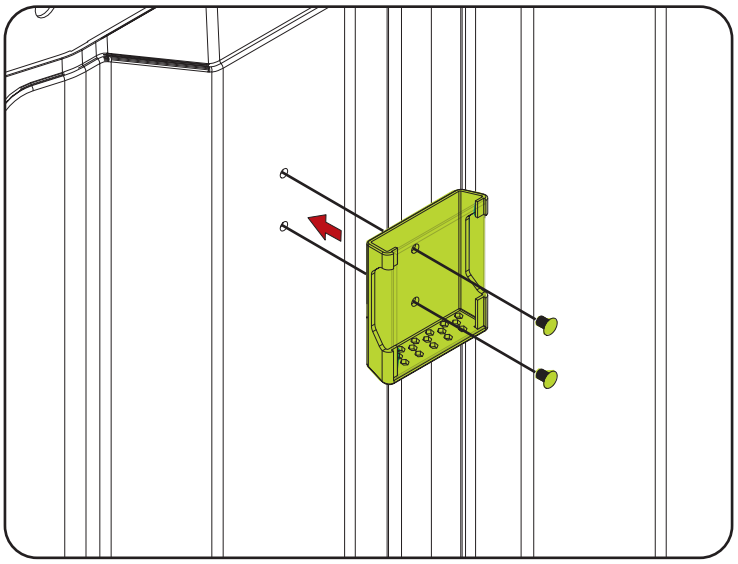

2. **Attaching the Phone Holder**
   Apply double-sided tape to the base of the phone holder, position it in the desired location, and press firmly. Carefully insert the screws by hand to avoid damaging the acrylic.

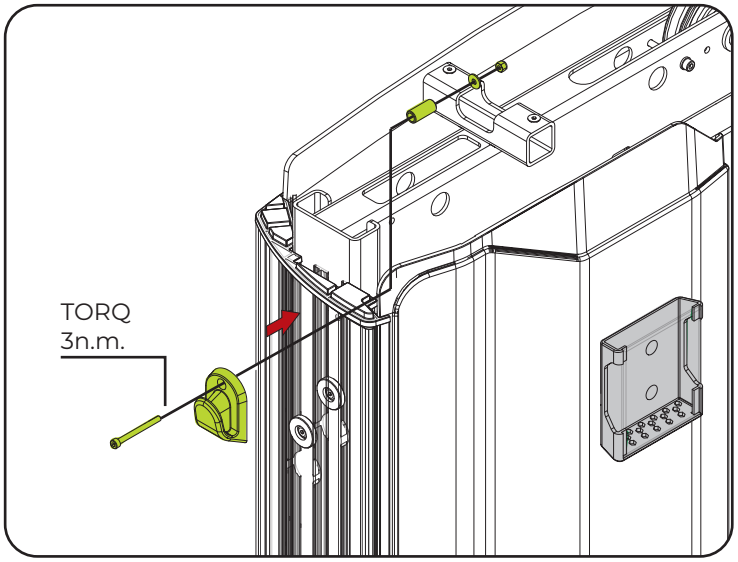

3. **Installing the Towel Holder**
   Fit the towel holder into the chassis mount and secure it with a Phillips screw, tightening gently to ensure stability without excessive force.

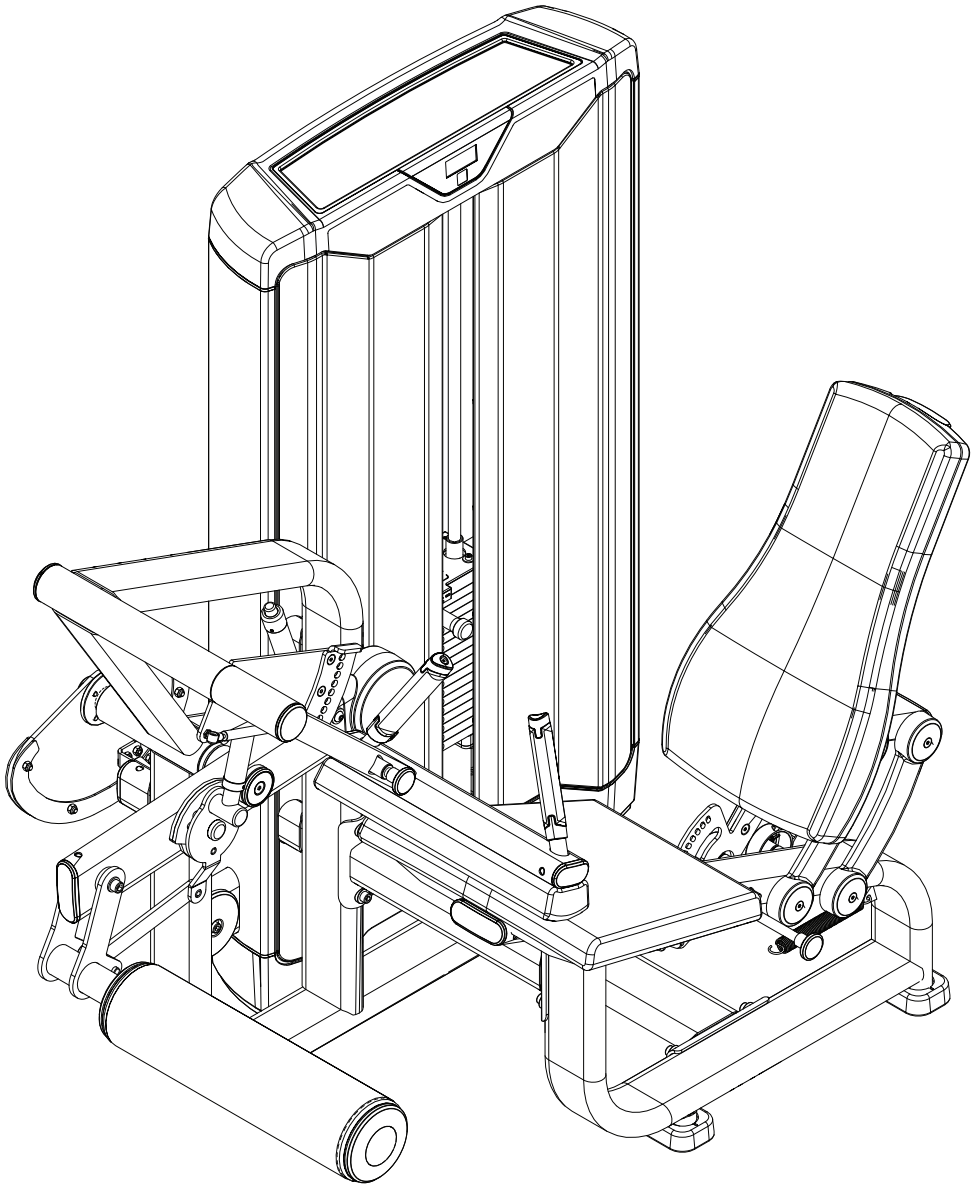

CONGRATULATIONS! YOU HAVE COMPLETED THE EQUIPMENT'S ASSEMBLY.
Before you start your workout, LEVEL the equipment to the ground and check that all the screws have been tightened. Please refer to the "Operating Instructions" chapter before using the equipment.

OPERATIONAL INSTRUCTION

COUNTER

The NEXT line has a version that includes a cycle counter, exercise time, rest time and weight load. This counter is designed to help users keep track of their exercise pace.

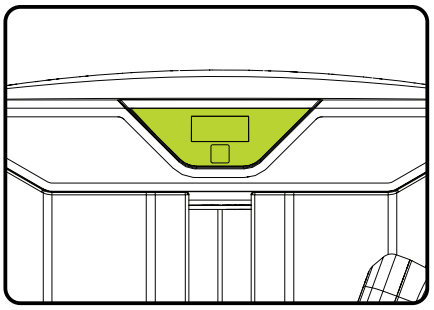

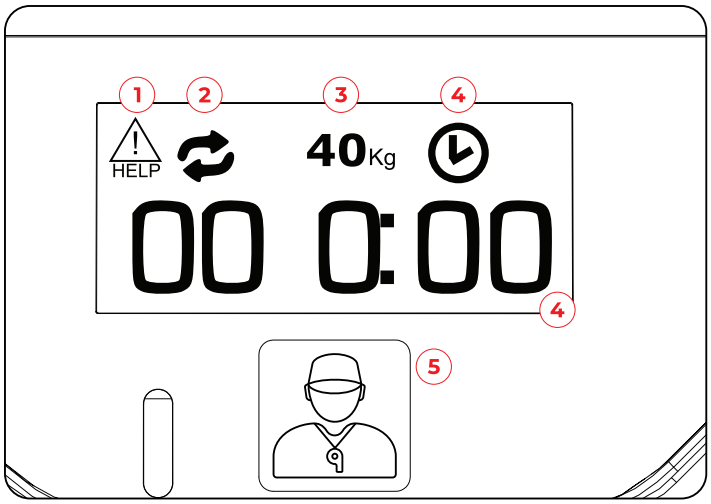

1 - Help icon;
2 - Repetition icon;
3 - Selected weight load;
4 - Time counter icon;
5 - Call the instructor (symbolic image)

1 - Ask the instructor for help (if this feature is available).
2 - Allows the user to view the number of repetitions performed during the exercise series, ranging from 0 ~ 99.
3 - Allows the user to view the weight (load) that is selected during the exercise (between 5 kg and the maximum load available on the equipment).
4 - Displays the user's elapsed training time during the exercise series, ranging from 0:00 ~ 9:99.
5 - Button for calling the instructor (if available).

In order to view the display's (counter) firmware version, place a magnet in the top right-hand corner of the counter fairing and press the call instructor button (if available).

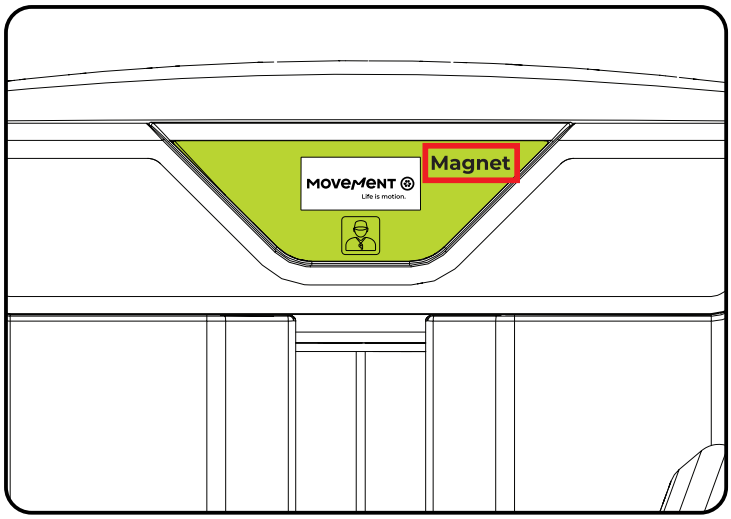

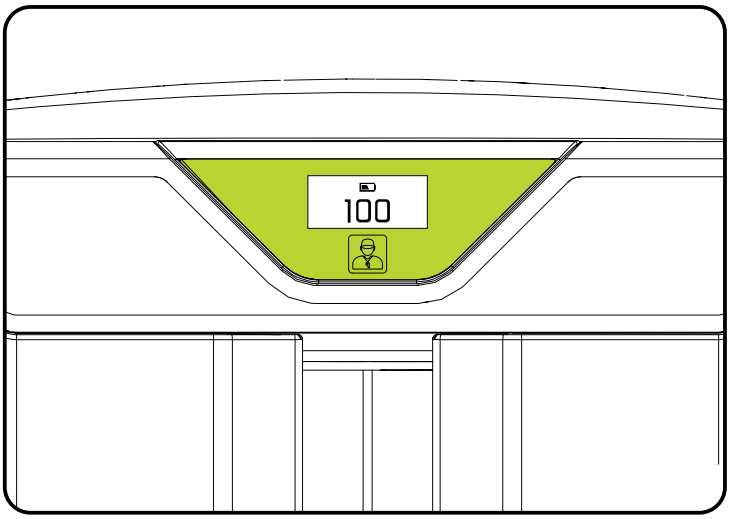

Replace (or recharge) the Counter's batteries when the display shows the low battery icon. Remove the batteries from the equipment if it isn't going to be used for a long time.

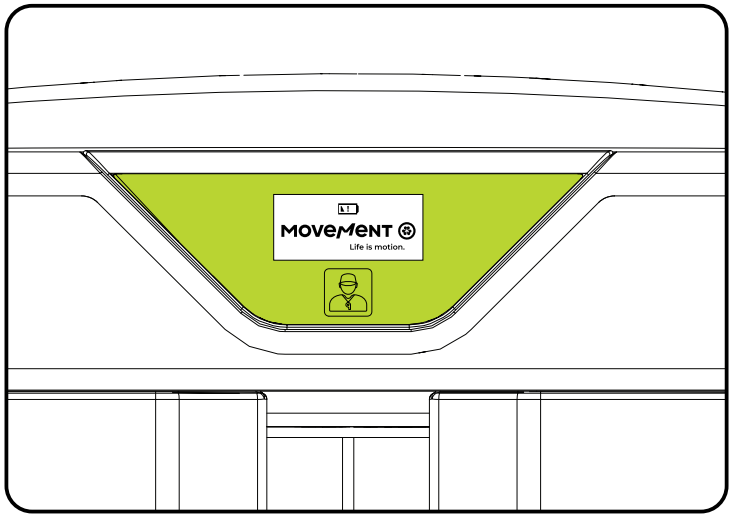

The battery icon with an "S" and a downward arrow indicates that the Sensor's battery is low and needs to be recharged.

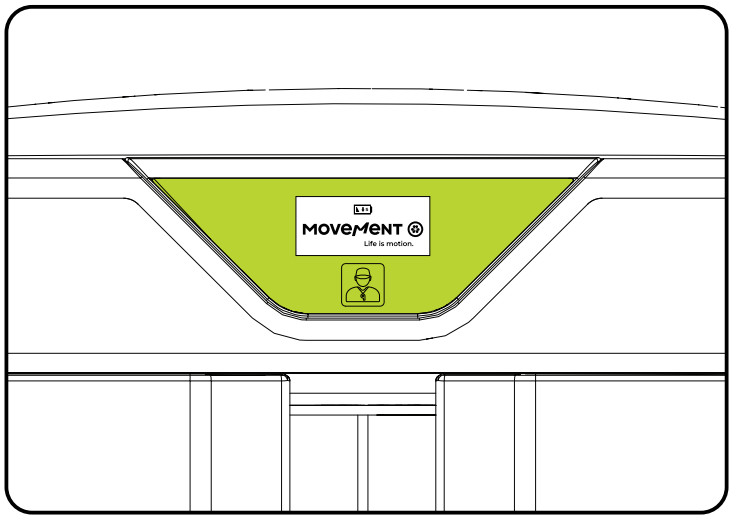

RECHARGING THE BATTERY
Follow the steps below to recharge the battery

WARNING

Charge the Counter battery using a Movement-approved 8.4 V charger. When replacing the Counter's battery, use Movement-approved 7.4 V batteries (refer to the equipment's parts catalog). Remove the drained battery and insert a new, fully charged one.

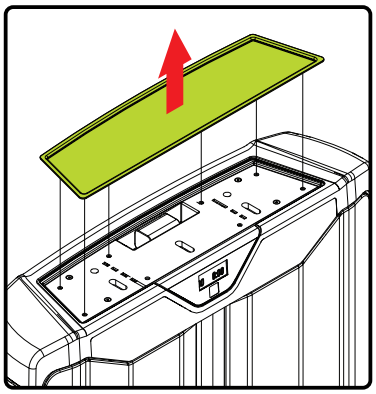

1 - Remove the rubber finish.

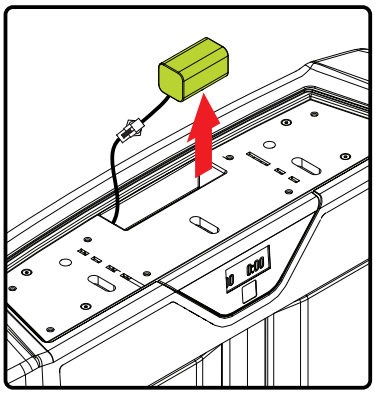

2 - Carefully remove the battery so as not to damage the cable.

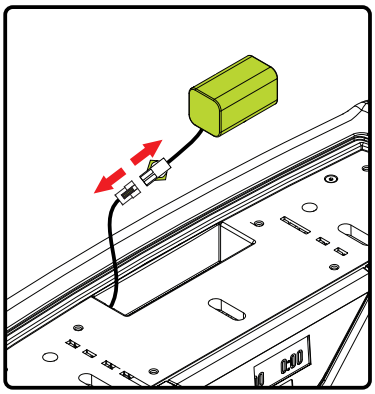

3 - Press the points indicated in the image above and carefully disconnect the battery.

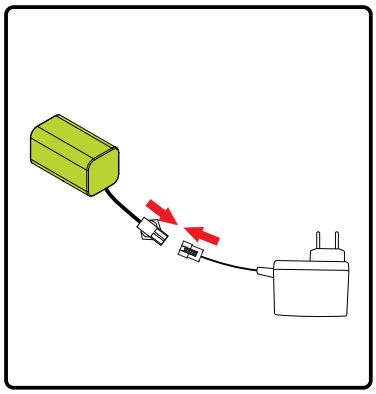

4 - Connect the battery to the charger.

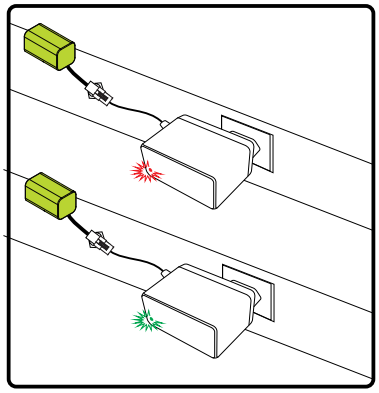

5 - When you connect the charger to the outlet, a red LED will light up, indicating that the battery is charging. When finished, a green LED will indicate that the battery is fully charged.

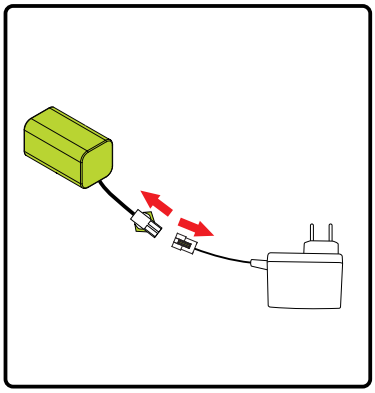

6 - When charging is complete, remove the charger from the outlet and disconnect the battery press the indicated charging points as in the image above.

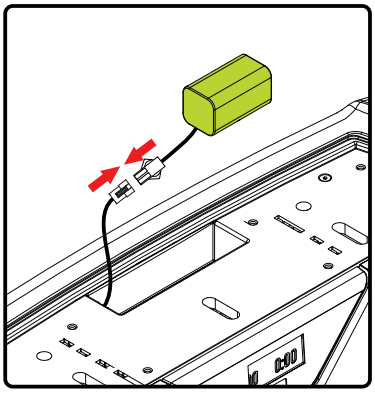

7 - Connect the battery to the tower again.

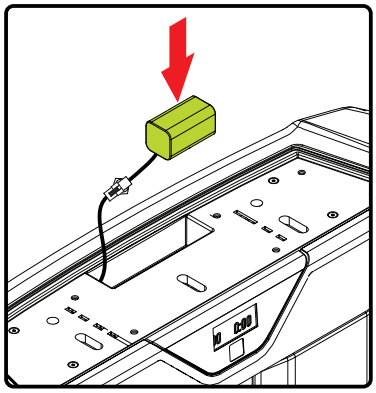

8 - Store the battery carefully so as not to damage any of the wires.

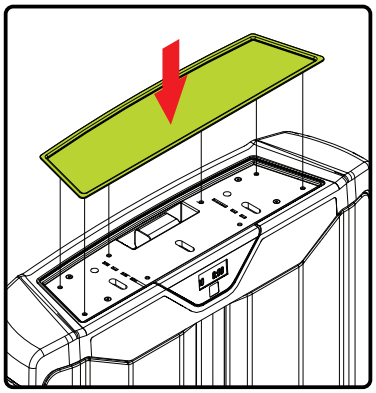

9 - Finally, insert the rubber finish.

CAUTION

**AVOID LETTING WATER BUILD UP ON THE RUBBER FINISH. WATER CAN ENTER THE FINISH AND OXIDIZE THE BATTERY HOLDER.
ALWAYS KEEP THE RUBBER FINISH DRY.**

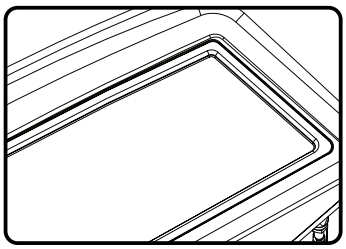

WARNING

The charger is not included with the equipment. The charger can be purchased separately.

STEEL CABLE TENSIONER

Allows the steel cables to be adjusted by loosening or slackening them. To loosen or tension the steel cable, simply turn the tensioner. In order to maintain optimum cable tension, please check out the following specifications. Tensioning can be performed with or without a multiplier. In order to adjust the cable, remove the rear fairing.

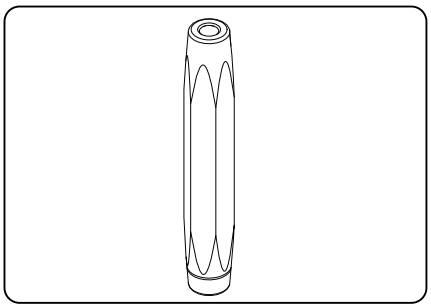

Equipment without a load multiplier

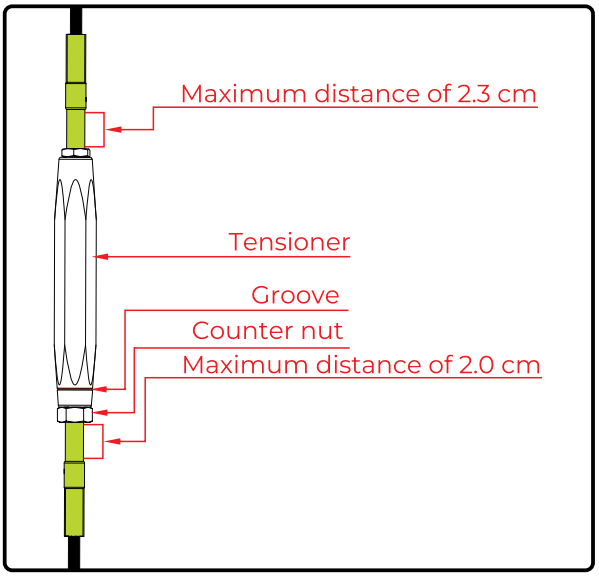

DANGER! **It's extremely important to maintain the cable adjustment measurements in order to prevent it from becoming loose and probable serious or fatal harm to users.**

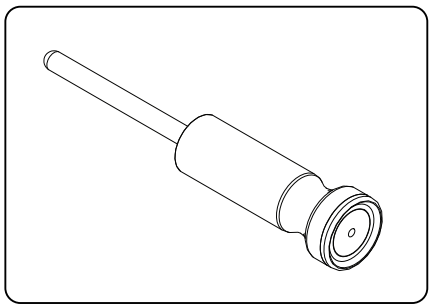

DANGER! **Check that the selector pin is properly inserted in the weight stack. Risk of serious or fatal accident to users**

LEG REST
The leg rest allows the user to support their shin in order to perform the exercise. The leg rest can be adjusted to suit the user. It can be adjusted using the lever.

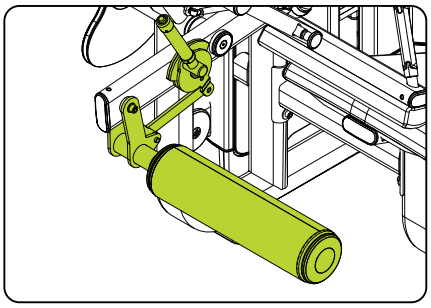

THIGH SUPPORT
The thigh support is where the user can be held for greater exercise stability. The thigh support can be adjusted to suit the user. It can be adjusted using the lever.

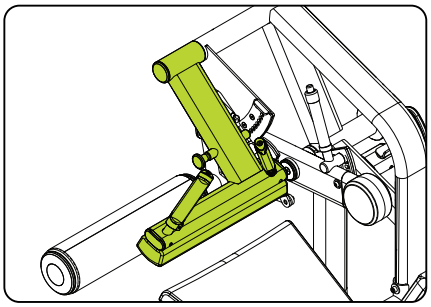

BACKREST ADJUSTMENT
The backrest allows users to support themselves so they can perform the exercise. To adjust the backrest, simply pull the pin back and lock the backrest support in the desired position.

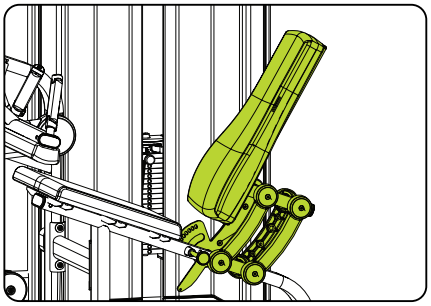

UPPER FAIRING / OBJECT HOLDER
The holder allows the user to place objects in it.

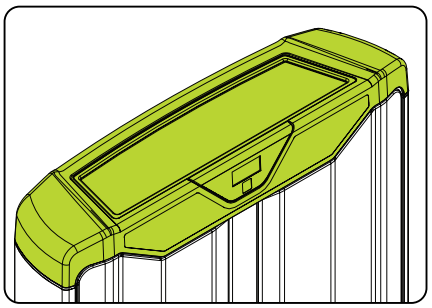

PADDING
Allows the user to sit, support the knees and lean back in order to perform the exercise.

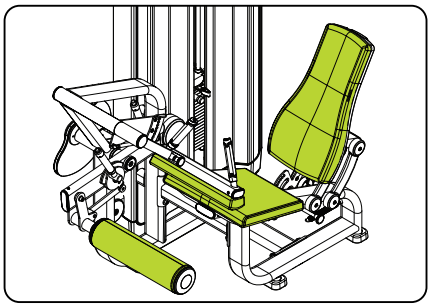

OPERATIONAL INSTRUCTION

PIVOT POINT

The pivot point is a sticker whose purpose is to guide the user to the best position on the equipment. The user should be positioned on the axis of rotation of the knee joint.

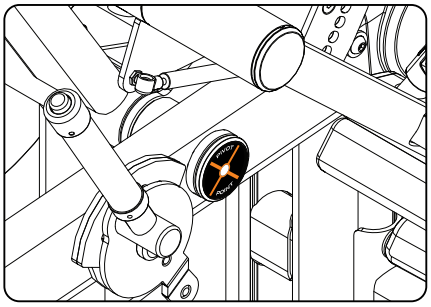

ADJUSTABLE FEET

The equipment has feet to keep it stable on the ground. Unevenness can damage the equipment. In order to level the equipment, simply rotate the feet.

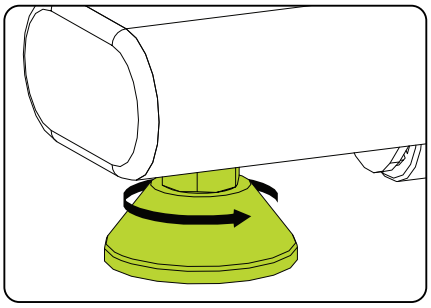

SPACE

For user safety, we recommend using a minimum access and exit area, as shown in the figure on the right. There can be a common access and exit area between the equipment used.

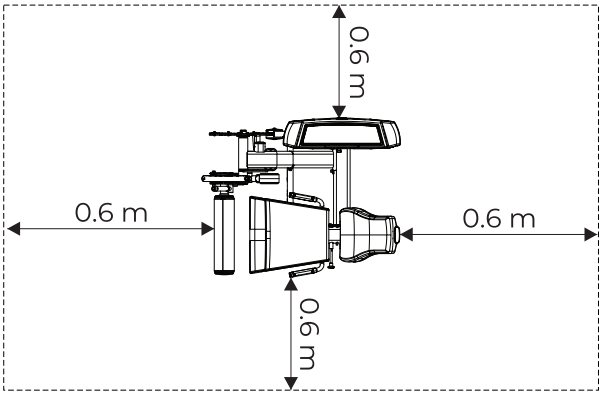

SERIAL NUMBER

The serial number contains information about the equipment's class and the manufacturer's info. Do not remove the serial number sticker, because it makes it easier to provide information to an authorized service or to the manufacturer. If the serial number sticker peels off, please contact the manufacturer immediately.

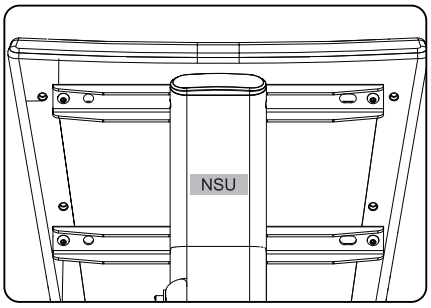

USING THE EQUIPMENT

1 - Position yourself on the equipment;
2 - Adjust the seat position;
3 - Select the load using the selector pin;
4 -Hold onto the handles to perform the exercise;
5 - Start your workout.


1


2

VEX

MAINTENANCE

MAINTENANCE

RECOMMENDATIONS

For greater durability, it's necessary to adopt certain precautions that will prevent problems for the equipment and for the users or third parties. If it breaks down or malfunctions, discontinue use until the equipment has been repaired.

CLEANING

Clean the equipment every week with a soft nylon brush. Vacuum the underside of the unit to prevent the build up of dirt and dust, which can affect its operation.

Always use a soft, damp cloth with neutral soap and water to clean the equipment's upholstery before and after training. Wait for the equipment to dry completely before starting a new workout. Never use acidic cleaning products. Never pour water on the equipment or spray liquids on it.

PADDING

In the event of tears, holes or other damage, replace it immediately. To ensure the upholstery lasts longer, clean it according to the instructions in this manual.

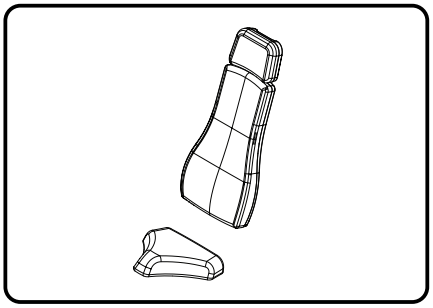

FAIRING

The fairing serves to protect the tower. If it is damaged, replace it immediately.

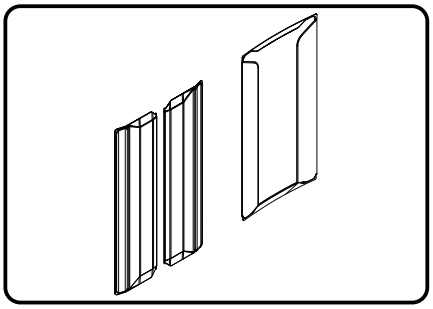

PULLEYS

The pulley is what allows the steel cable to follow the necessary path to perform the exercise; therefore, it's extremely important to keep them well maintained. At the slightest sign of wear or damage, contact a service center.

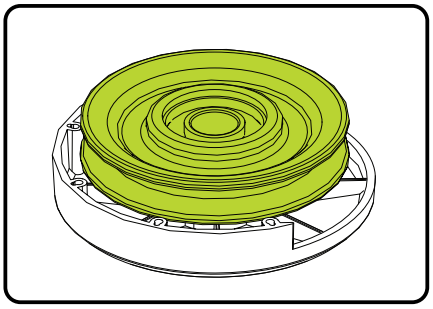

STEEL CABLE LOCK PIN

The steel cable locking pin prevents the steel cable from coming off the pulley, so if any of the pins are damaged, broken or loose, they might not hold the steel cable in place on the pulley, thus causing serious or fatal accidents. It is extremely important to maintain the integrity of the pins. At the slightest sign of wear, contact a service center.

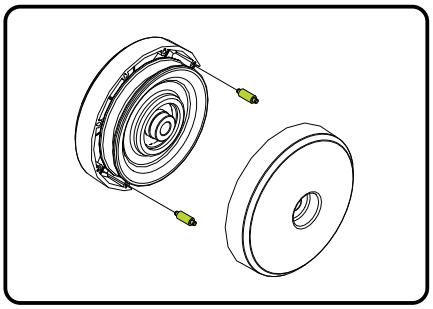

STEEL CABLE TENSIONER

Always check that it isn't damaged or not its normal shape. If you find a problem with the tensioner, contact a service center.

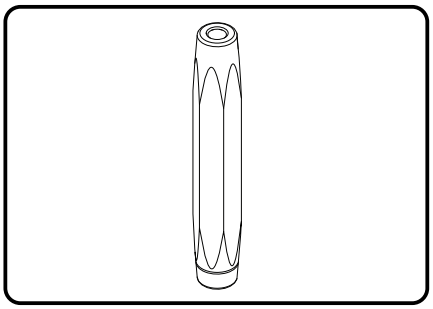

SELECTOR PIN

Always check that the selector pin isn't damaged or out of its original shape and not pinning the weight correctly. If the pin is damaged, contact a service center.

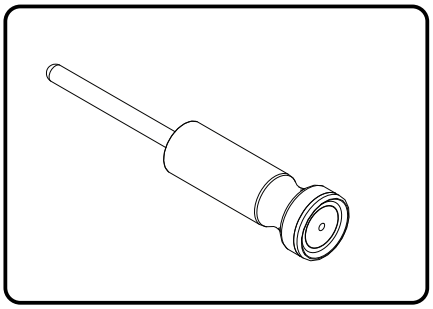

DANGER! IF THE SELECTOR PIN IS DAMAGED, THE WEIGHTS MIGHT NOT BE PINNED CORRECTLY, CAUSING SERIOUS OR FATAL ACCIDENTS TO USERS, IN ADDITION TO DAMAGING THE EQUIPMENT.

TOP PLATE

Allows the weights to be selected. At the slightest sign of damage or wear on the part, do not attempt to select the weight. Contact a Technical Service for a replacement.

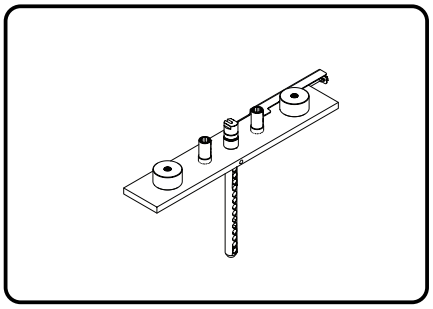

STEEL CABLE LOCK

Always check that the screws are securely fastened to the plates. If the locks are damaged, do not allow the equipment to be used. Contact a Technical Service for a replacement.

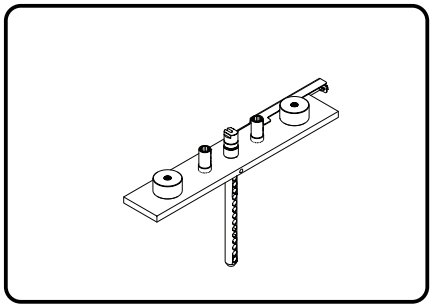

BARS

In order to maintain the equipment, it's necessary to clean the bars weekly. Clean using a damp cloth with water or alcohol.

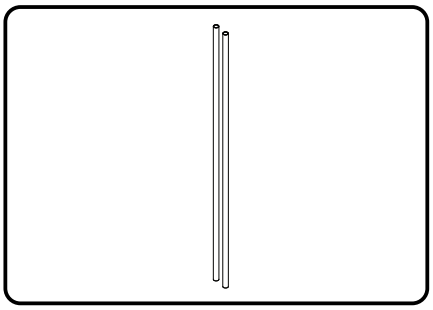

CARABINER

Certain models use a carabiner. Therefore, it is extremely important to check its condition. At the slightest sign of wear, deformation, difficulty in closing, and anything else that might be detrimental to its resistance, replace it immediately.

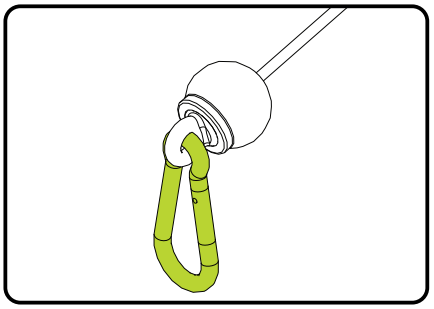

CARABINER REPLACEMENT

For its replacement, always use a carabiner supplied directly by MOVEMENT. If it's not possible to obtain a carabiner supplied by MOVEMENT, use a carabiner that strictly complies with the following requirements:

- Composition: AISI 316 stainless steel;
- Maximum capacity closed: 1,600 kg;
- Maximum capacity open: 350 kg.

WARNING!

- CHECK THE CONDITION OF THE CARABINER CAREFULLY EVERY MONTH.;
- NEVER MODIFY THE CARABINERS;
- THE CARABINER MUST BE OPENED WHILE FACING THE WEIGHT STACK.

STEEL CABLE
During use, the steel cable can be damaged due to misuse or lack of maintenance. Sometimes the steel cable can be damaged even if the damage is not exposed. Pay attention and always look out for any type of problem with the cable. Do not use or allow the equipment to be used if the steel cable is damaged. Below are a few examples of damaged steel cables.

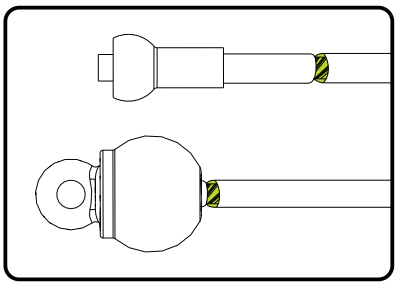

TWISTED STEEL CABLE
Always check the steel cable for twists and replace the cable immediately.

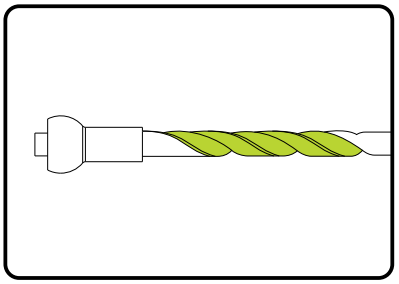

STEEL CABLE BULGES
If the cable breaks internally, a bulge may appear on the outside of the cable, replace the cable immediately.

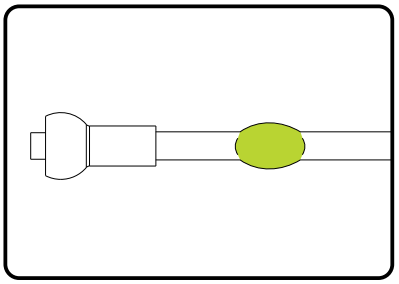

LOOSE WIRES
Replace whenever any steel wire is exposed at the ends.

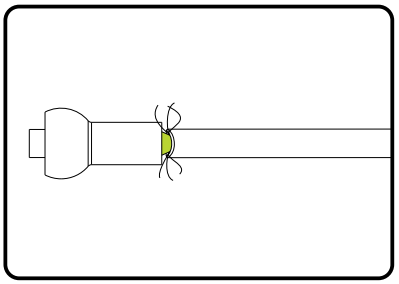

CRUSHED STEEL CABLE
A crushed steel cable or one that has lost its original shape can cause breakage or damage to other parts of the equipment. Replace the cable immediately.

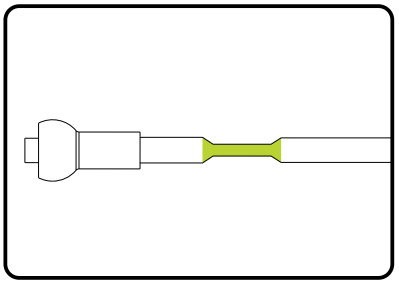

TWISTED STEEL CABLE
A twisted steel cable or one that has lost its original shape, can cause breakage or damage to other parts of the equipment. Replace the cable immediately.

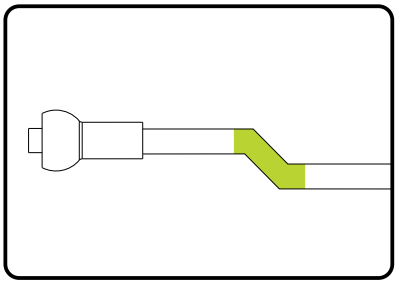

EXPOSURE
The exposure of the internal part of the cables can cause breakage or damage to other parts of the equipment. Replace the cable immediately.

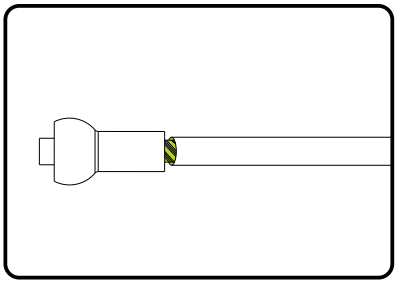

COUNTER ERRORS

Error nRF24L01: radio module attached to the counter board is faulty. Stop using the equipment and contact an authorized service.

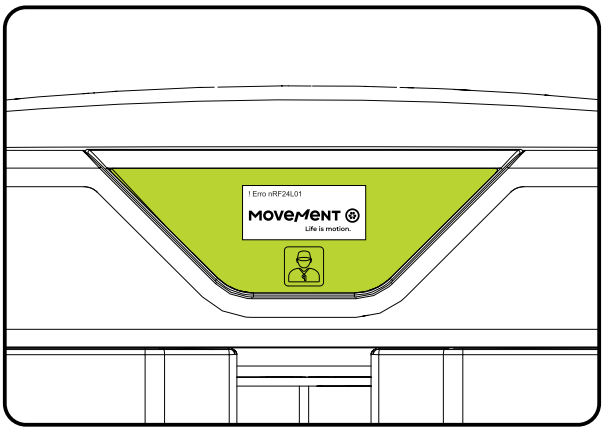

Error: If the message "Check limit switch" is displayed, this indicates that the magnet in the tower is not mounted correctly. Check the magnet assembly.

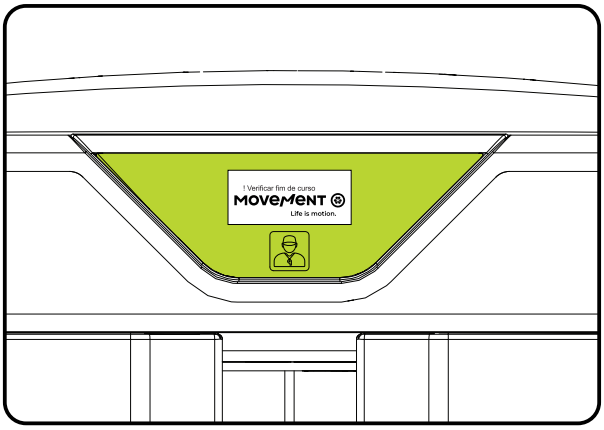

Error: if the "Display not configured" message is displayed, this indicates that the tower Sensor needs to be configured and paired. The display is currently in low-power mode to save battery power. Stop using the equipment and contact an authorized service.

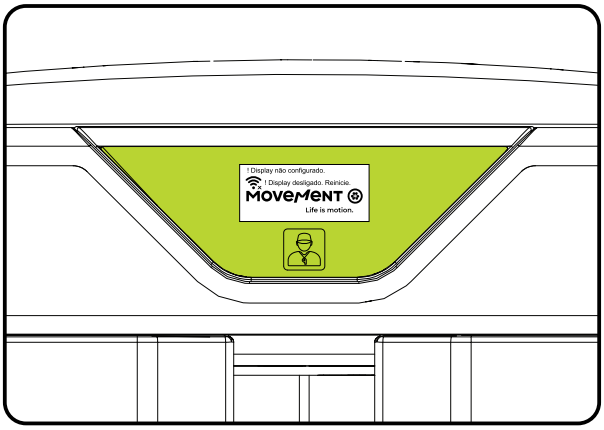

In order to reset the Counter display, place a magnet in the top right-hand corner of the counter fairing and press the instructor call button 5 times (if available).

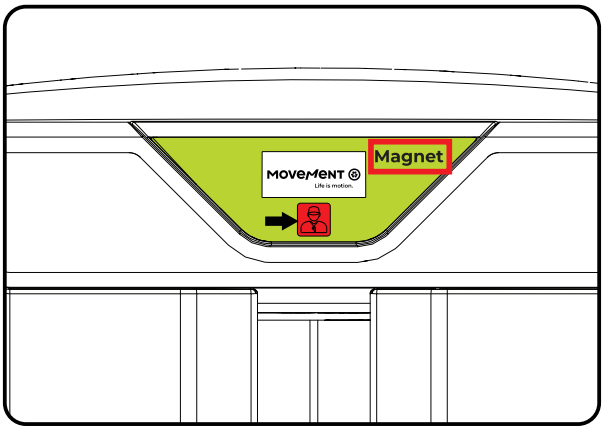

WARNING

If you suspect that the counter isn't correctly displaying the selected weight load, contact a service center. This behavior may indicate a problem with the sensor.

EQUIPMENT MAINTENANCE CHART

Use the table below to find out the maintenance interval.

CHECK	EVERY DAY	ONCE A WEEK	ONCE A MONTH	WHENEVER NECESSARY
CLEANING	Always clean the equipment before and after each workout.			
SCREW		Retighten the screws in case any parts are loose.		
PULLEYS		Check if the pulleys are damaged or worn. If so, replace the part.		
LOCK PIN		Check if the pins are damaged or worn. If so, replace it immediately.		
TENSIONER			Check that the steel cables are properly tensioned as described in the manual. If not, perform the correct tensioning.	
LOAD MULTIPLIER (when applicable)	Check if the load multipliers are damaged or worn. If so, replace them.			
STEEL CABLE	Check all steel cables. If they are damaged or broken, replace them immediately.			
SELECTOR PIN	Check if the selector pin is broken or damaged. If so, replace it immediately.			
FAIRING		Check if the fairing is damaged or broken. If so, replace it immediately.		
COUNTER				Check if the battery is low. If it's below 20%, replace it or charge it.
PADDING				Check if the padding is torn or has holes. If so, replace the part immediately.
SEAT		Check if seat adjustment fits perfectly. Also check the other equipment adjustments. If any adjustments are not correct, replace the part. Check the pantograph springs. If it is making noise, lubricate it with spray grease.		
ADDITIONAL WEIGHT				Check that the weights are sliding correctly on the bars and that they are selected correctly. If not, replace the part immediately.
PREVENTIVE MAINTENANCE				Every 2 months, contact an Authorized Service for the equipment's preventive maintenance.

Any questions can be answered by calling our customer service center at 0800-7724080. To find an Authorized Service, go to http://movement.com.br/assistencia-tecnica and allow your browser to access your location to make it easier to find the nearest Authorized Service.

WARRANTY

WARRANTY

LIMITED WARRANTY - BODYBUILDING LINE

Read the warranty terms and conditions carefully before using the equipment.
By using the equipment, you agree to comply with the following warranty terms and conditions.
BruddenEquipamentos Ltda., the manufacturer of Movement products, guarantees new equipment to be free from defects in materials and workmanship for the periods established below.
Warranty periods begin on the date the purchase invoice is issued by the factory or the accredited dealer.
This warranty will only apply to defects identified during the periods below and only to the original purchaser of the product. To exercise the warranty, the buyer must contact the nearest authorized Service Center (list available at www.movement.com.br/assistencia-tecnica) within 30 days of discovering the nonconformity and make the equipment available for inspection.

90 days	Labor / Equipment padding: Biceps, Leg Extensions, Seated Leg Curl,s and Rowing.
6 months	Steel cable / Stickers / Adjusters and Handles / Grips / Thermoplastic finishes / Elastomer finishes / Fairings and padding in general (except for Biceps, Leg Extensions, Seated Leg Curls and Rowing).
1 year	Mechanical parts and pieces / Pulleys / Carabiners / Bearings / Springs / Fastening components / Painting in general, including chrome-plated and galvanized items / Electronic components (except batteries).
3 years	Frame (except paint) and metal structures.

CONDITIONS & RESTRICTIONS

1. The warranty applies to Movement products only when:

1-1. The product is in the possession of the original purchaser and has the original proof of purchase (purchase invoice);

1-2.Has not been the subject of: accidents, improper use or negligence, improper operation, abuse, improper transportation and storage, maintenance not compliant with the specifications contained in the instruction manual, improper service, or modification not performed by Movement;

1-3.The spare parts used are supplied by Movement;

1-4.Claims made within the warranty period.

2. This warranty does not cover equipment damages or malfunction caused by failure to carry out the basic and necessary maintenance as described in the manual.

THE WARRANTY DOES NOT APPLY TO:

·Products repaired or modified by third parties without Movement's prior written authorization;
·Service calls for product installation or instructions to owners on how to use the product;
·Repairs made to Movement products without a serial number or with altered or damaged identification;
·The removal and/or delivery of the equipment to the consumer's home for repairs.
·No service charges incurred after the service warranty period.

GENERAL WARRANTY CONDITIONS

The Movement Warranty Service can be requested directly from the factory or from an Authorized Technical Assistance. Refer to the list at www.movement.com.br/assistencia-técnica.
Expenses incurred in transporting the product to a technical assistance service or for a technical visit by an authorized assistant, will be borne by the buyer, whether or not the product is covered by this warranty.
The liability of this warranty is limited exclusively to the repair, modification or replacement of the product supplied.
Movement is not liable for damages to persons, third parties, other equipment and installations, loss of profit, or any consequential damage.
Movement reserves the right to stop manufacturing the equipment at any time and without prior notice, change its specifications and introduce improvements, without incurring the obligation to make such improvements to previously manufactured products.

VEXT

Movement reserves the right to stop manufacturing the equipment at any time and without prior notice, change its specifications and introduce improvements, without incurring the obligation to make such improvements to previously manufactured products.

CUSTOMER SERVICE
Cx. Postal 11 - CEP 17586-202 - Pompéia - SP - Tel. 0800-7724080
falecom@movement.com.br

Manufactured by:
BRUDDEN EQUIPAMENTOS LTDA.
Av. Industrial, 700 Distrito Industrial.
CEP: 17586-202 POMPÉIA-SP - BRASIL
CNPJ: 43.061.654/0001-38
www.movement.com.br
falecom@movement.com.br

MOVEMENT

MANUAL DE INSTRUCCIONES



SEATED LEG CURL

LEA ATENTAMENTE ESTE MANUAL ANTES DE UTILIZAR ESTE EQUIPO Y GUÁRDELO PARA CONSULTAS O REFERENCIAS FUTURAS.

MOVEMENT

NEXT


NEXT

INTRODUCCIÓN

¡BIENVENIDO A MOVEMENT!
¡Enhorabuena, ahora forma parte del universo MOVEMENT!

Con el objetivo de ofrecer productos, servicios y soluciones innovadoras que responsan a las necesidades de placer, bienestar y confort, dando a las personas una vida más agradable y sana, Brudden Equipamentos Ltda. creó la marca MOVEMENT.

Fundada para desarrollar y producir equipos de gimnasia, Movement se destacó rápidamente en el mercado brasileño por la tradición en practicidad y durabilidad, que hacen de Brudden un icono en calidad en los mercados en los que actúa.

Con una alta inversión en investigación y desarrollo junto a instituciones reconocidas, Movement promueve la mejora de la calidad de vida de los más diferentes perfiles y hábitos, con una fuerte presencia en Residencias, Urbanizaciones, Gimnasios, Clubes, Hoteles, Clínicas, Empresas y Organizaciones.

La calidad en equipos se extiende a los servicios prestados por su amplia red de atención y Puntos Autorizados, repartidos por todo el territorio nacional.

Con Movement siempre cerca de usted y su familia a favor de una vida más saludable y agradable para quien entrena con nuestros equipos y rentable para los inversionistas.

Acceda a nuestra página web y sepa más sobre lo que nuestra empresa ofrece para mejorar su calidad de vida.

MOVEMENT

ÍNDICE

INFORMACIÓN DE SEGURIDAD 05
CONOCIENDO EL EQUIPO 09
CONJUNTO DE EQUIPOS 13
INSTRUCCIONES DE FUNCIONAMIENTO 45
MANTENIMIENTO 53
GARANTÍA 60

INFORMACIONES SOBRE SEGURIDAD

INFORMACIÓN SOBRE SEGURIDAD

EXPLICACIÓN DE LOS SÍMBOLOS

¡PELIGRO!
Una declaración precedida de "PELIGRO" contiene información que debe ser puesta en práctica para evitar lesiones físicas graves e incluso la muerte.

¡ATENCIÓN!
Una declaración precedida de "ATENCIÓN" contiene información que debe ser puesta en práctica para evitar algún daño físico al usuario.

¡CUIDADO!
Una indicación precedida de la palabra "CUIDADO" contiene información que debe ser puesta en práctica para evitar daños al producto.

Guarde este manual para consultas a futuro. Lea y comprenda este manual.

INFORMACIÓN SOBRE SEGURIDAD

¡PELIGRO!

- El mal uso del equipo puede transformarlo en un instrumento peligroso, pudiendo causar lesiones graves o hasta incluso la muerte del usuario, siendo de extrema importancia la lectura y comprensión de este manual.
- Antes de utilizar el equipo, lea atentamente este Manual, asegurándose del correcto montaje y utilización, bajo pena de lesiones graves y muerte para el usuario.
- Es de entera RESPONSABILIDAD del comprador de los productos MOVEMENT leer el manual de instrucciones y los adhesivos de advertencia del equipo. Es también de entera responsabilidad de comprador instruir los usuarios finales sobre el correcto uso del equipo.
- Los usuarios deben ser supervisados por un profesional habilitado, cabiendo al comprador instruirlos correctamente. El uso de este equipo de forma contraria a lo previsto en este Manual puede resultar en graves lesiones a los usuarios.
- Este equipo no está destinado a personas con capacidad física, sensoriales o mentales reducidas, o por personas con falta de experiencia y conocimiento, a menos que haya recibido instrucciones referentes a la utilización del equipo y estén bajo supervisión de un instructor.
- Este equipo está diseñado para uso profesional en gimnasios, clubes, estudios, hoteles y condominios, siempre bajo la supervisión de un instructor cualificado. No es para uso doméstico. En caso de duda, póngase en contacto con MOVEMENT.
- Se recomienda que el equipo esté en una zona de acceso controlado. El control de acceso al equipo es responsabilidad del instructor, así como la supervisión del usuario cuando utiliza el equipo.
- NUNCA permita que dos personas o más utilicen el equipo al mismo tiempo.
- No permita que terceros estén próximos al equipo, pudiendo causar accidentes.
- No permita que niños, personas con capacidad psicomotriz reducida y animales estén próximos al equipo, riesgo de accidente grave o fatal.
- No utilice el equipo descalzo, con calzados con tacos o suelas gastadas. Asegúrese que no tenga piedras atascadas en el calzado.
- No utilice ropa holgadas, evite usar joyas, cadenas, cabello suelto e otros accesorios. Utilice siempre ropa destinada para el ejercicio físico.
- No utilice el equipo en el caso que esté enfermo o bajo el efecto de las drogas, alcohol o cualquier cosa que afecte su capacidad psicomotriz.
- Al ajustar cualquier asiento, soporte de rodilla, pila de pesas, respaldo o cualquier otro tipo de ajuste, asegúrese de que el pasador o la palanca de ajuste estén completamente encajados en el orificio de ajuste para evitar lesiones.
- Ejercicios incorrectos o excesivos pueden causar lesiones graves. En el caso que sienta cualquier tipo de dolor, mareos, sensación de desmayo o falta de aire, pare inmediatamente el ejercicio y consulte a un médico especializado.

INFORMACIÓN SOBRE SEGURIDAD

¡PELIGRO!

- Mantenga seco el suelo alrededor del equipo en todo momento para evitar resbalones y caídas.
- Asegúrese de que el equipo está correctamente nivelado en el suelo y sobre una superficie plana, alejado de las paredes para mantener el equilibrio del equipo y evitar accidentes y daños al usuario.
- No es recomendado mantener el equipo sobre piso pulido (liso), ya que puede causar la locomoción del equipo.
- Nunca haga modificaciones en el equipo sin autorización del fabricante. Modificaciones o accesorios no autorizados pueden resultar en la pérdida de la garantía, además de provocar lesiones graves o fatales al usuario.
- NO utilice ni permita que se utilice ningún equipo que esté dañado y/o tenga piezas desgastadas o rotas.
- Sustituya inmediatamente cualquier tipo de cable de acero que esté dañado o desgastado, riesgo de accidente grave o mortal para el usuario. Es responsabilidad exclusiva del instructor comprobar el estado del cable metálico.
- Utilice únicamente piezas de repuesto fabricadas y suministradas por MOVEMENT.
- No permita que nadie le dé servicio al equipo. MOVEMENT cuenta con puntos autorizados en todo el país. Para localizar el más cercano, consulte el sitio web www.movement.com.br o póngase en contacto con nosotros por teléfono 0800 772 40 80.
- El mantenimiento preventivo es la clave para mantener una larga vida útil de los equipos y evitar así accidentes graves al usuario. Si tiene alguna duda sobre el mantenimiento, consulte el capítulo de mantenimiento de este manual.
- El equipo viene equipado con una pila de pesas, no utilice ningún otro tipo de peso para aumentar la carga máxima del equipo, riesgo de accidente grave o fatal para el usuario.
- No utilice ningún tipo de pasador selector que no sea el suministrado con el equipo para bloquear la pila de pesas.
- No permita que el usuario deje caer la pila de pesas en caída libre, riesgo de dañar la estructura del equipo.
- No exceda la capacidad máxima del equipo.
- Inserte completamente el pasador selector en los contrapesos. Una inserción parcial puede provocar la caída de las pesas, causando daños al equipo y accidentes graves o mortales al usuario.
- No retire nunca el pasador selector cuando la pila de pesas esté en posición elevada.
- Nunca intente liberar piezas o pesas que estén atascados.
- ENTENDER cada una de las pegatinas de advertencia es importante. En caso de duda, póngase en contacto con nuestro centro de llamadas en 0800 772 40 80.
- En los casos que los adhesivos de alerta estén faltando o dañados, entre en contacto con MOVEMENT inmediatamente para solicitar los adhesivos de alerta. Los adhesivos de alerta están colocados en el equipo y deben ser fiscalizados antes de la utilización del producto.
- Los adhesivos en forma de triángulo suponen un riesgo para el usuario.



¡PELIGRO!
NO PONGA LAS MANOS
ENTRE LAS PESAS.
RIESGO DE APLASTAMIENTO



¡PELIGRO!
NO PONGA LAS MANOS
ENTRE LAS POLEAS.
RIESGO DE APLASTAMIENTO



¡PELIGRO!
NO PONGA LAS MANOS
ENTRE LAS PIEZAS
EN MOVIMIENTO.
RIESGO DE APLASTAMIENTO



¡PELIGRO!
EQUIPOS NO DISEÑADOS
PARA NIÑOS. MANTENGA
A LOS NIÑOS ALEJADOS
DEL EQUIPO.
RIESGO DE ACCIDENTES

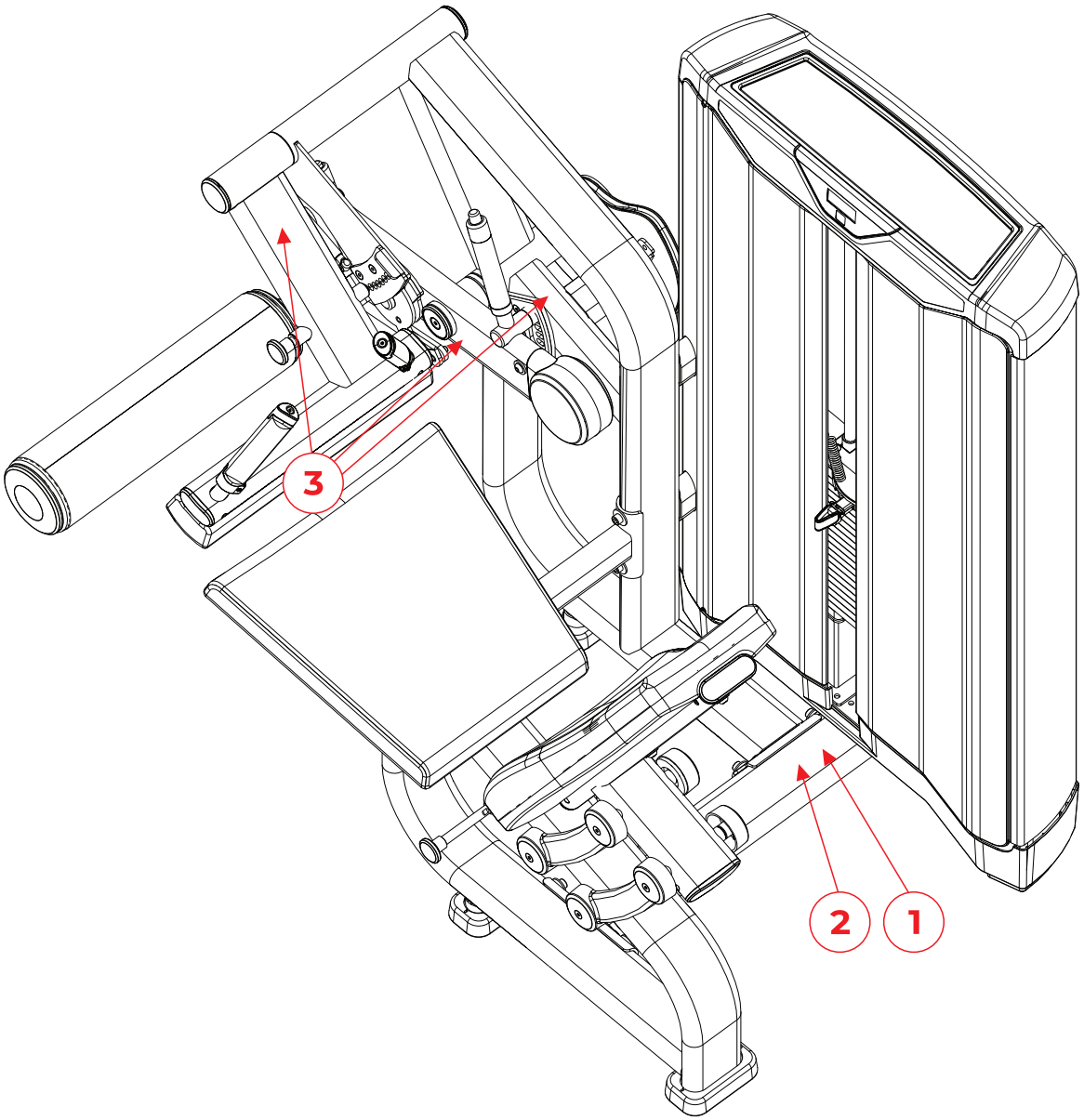
3
2
1


1
2
3
4

CONOCIENDO EL EQUIPO

CONOCIENDO EL EQUIPO

OBJETIVO

El Flexor está destinado al entrenamiento y acondicionamiento físico del usuario a través del movimiento de las piernas. El equipo dispone de un soporte para piernas y muslos del que el usuario puede tirar para poder trabajar los músculos de las piernas.

Este equipo está formado por los siguientes componentes:

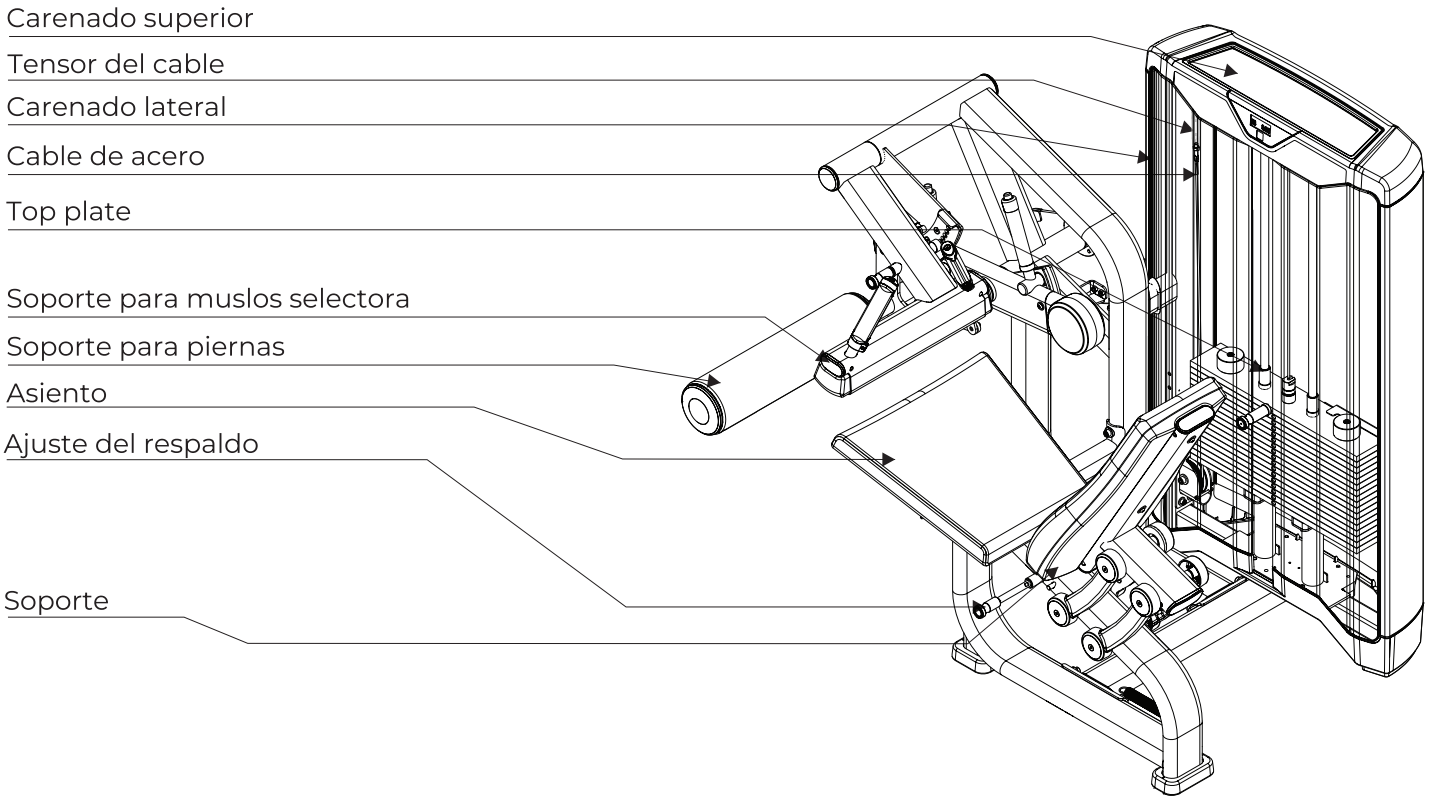

CONTADOR

La línea NEXT tiene una versión que viene con contador. Para obtener más información sobre el contador, consulte el capítulo de instrucciones de operación.

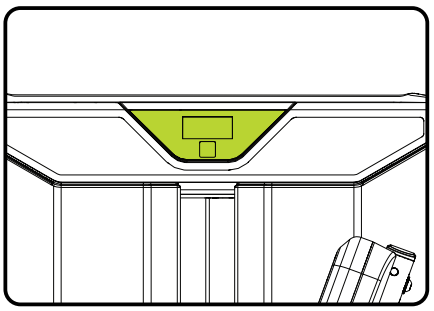

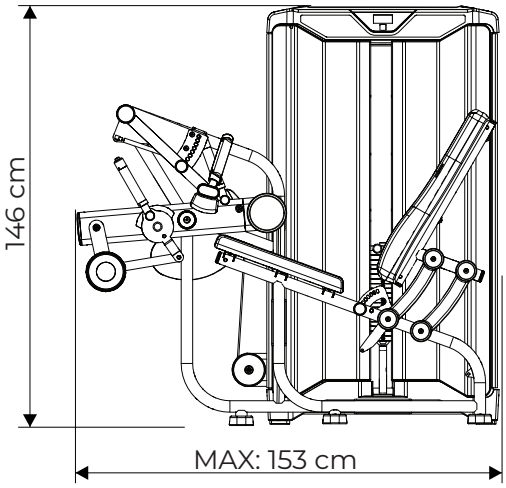

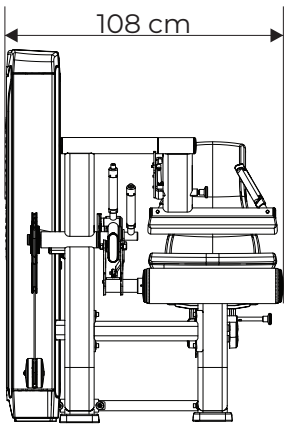

PILA DE PESAS

Cada equipo de la línea NEXT tiene una configuración de pila de pesas. A continuación se indican los ajustes para cada dispositivo.

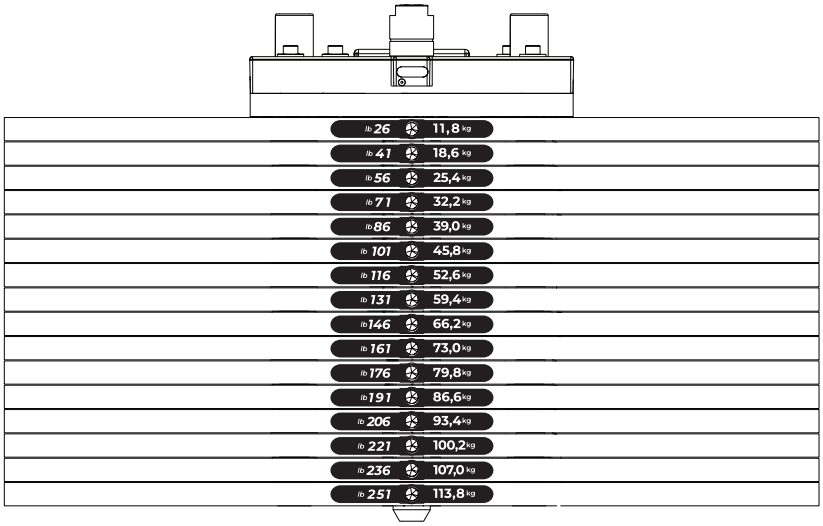

Carga de la pila de pesas
16 pesas de 6,8 kg*
Top plate de 5kg
Carga total: 113,8kg

Los valores de peso se pueden redondear hacia arriba o hacia abajo.

Especificaciones del equipo

Segmento	Musculación
Categoría	Estación individual con selector de peso
Línea	NEXT
Modelo	SSS - Single Station Selectorized SEATED LEG CURL
Peso máximo del usuario	145 kg
Longitud	153 cm
Ancho	108 cm
Altura	146 cm
Área ocupada	1,650 m^2
Peso del equipo	301 kg
Placa superior	5 kg
Peso unitario de la placa	6,8 kg
Carga inicial	5 kg
Carga máxima	113,8 kg
Contador de repeticiones	Sí – contador de repeticiones inteligente con temporizador
Estructura	Acero
Pintura	Tratamiento de superficie con 9 baños + pintura electrostática en polvo
Soldadura	MIG/MAG Robotizada
Material del acolchado	Espuma de poliuretano de alta densidad controlada
Revestimiento del acolchado	Cuero sintético impermeable con doble costura
Cable de acero	Ø 3,17 mm (alma de acero); Ø 4,76 mm con revestimiento
Amortiguador en la base de la torre	Sí
Poleas carenadas	Sí
Pinos selectores de peso (flauta)	Sí – magnético, con acabado de aluminio anodizado
Guías de peso	Aluminio anodizado duro – bajo coeficiente de fricción y alta resistencia al desgaste
Adhesivo de instrucciones (placard)	Sí – ubicado en la torre, con instrucciones de uso y músculos trabajados
Opciones de color de torre/chasis	ALL SAND BLACK
Soporte multipropósito	Sí, en lo alto de la torre.
Garantía	Hasta 3 años – **Consulte el Manual de Instrucciones del equipo**

MONTAJE DEL EQUIPO

MONTAJE DEL EQUIPO

¡CUIDADO!

Antes de iniciar el montaje de su equipo es necesario poner atención a los siguientes cuidados:

- Certifique que el embalaje no esté dañado y que las partes y componentes del equipo no están averiados.
- Se recomienda que la caminadora sea desembalada en el local en que será montada.
- El local de montaje debe estar limpio.
- El piso debe ser plano y nivelado para evitar inestabilidad del equipo.
- Se recomienda que el equipo sea montado lejos de humedad y al abrigo de la luz solar, con el fin de evitar daños a las partes electrónicas del equipo.

ICONOS

Los iconos tienen la función de instruir sobre las buenas prácticas que deben seguirse en el transcurso del montaje.



Para este montaje, sugerimos que se haga entre dos personas



No realice el ajuste final de los tornillos.



Dar el ajuste final en los tornillos

HERRAMIENTAS

Utilice las siguientes herramientas para montar el equipo. La tabla de torque tiene por objeto orientar sobre el apriete al que puede someterse un tornillo determinado. La tabla debe seguirse estrictamente.

NOTA: Algunos tornillos tienen un torque diferente al que se muestra en la tabla.

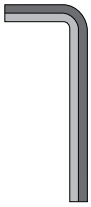

Chave hexagonal



Trabarosca torque medio



Llave Philips

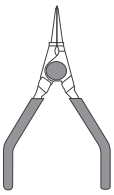

Tenazas para anillas elásticas



Llave fija

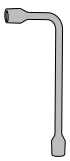

Llave de boca

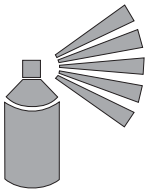

Grasa en aerosol



Torquímetro

Especificación de torque:

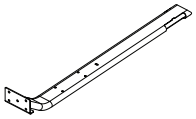

Elementos de fijación en estructuras metálicas

Diámetro [mm]	Torque [N.m]
M6	9 a 12
M8	22 a 29
M10	45 a 58

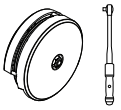

Poleas con cubiertas o sin cubiertas

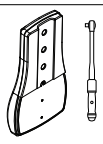

Acolchados con o sin cubiertas

Torque [N.m]

8 a 10

MONTAJE DEL EQUIPO

LISTA DE PIEZAS

A 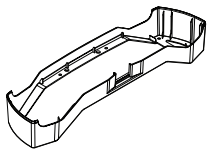 Carenado inferior	B1 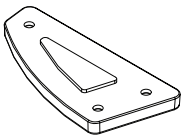 Pie de goma izquierdo	B2 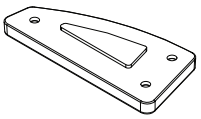 Pie de goma derecho	C 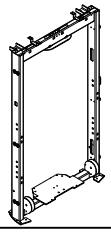 Torre	D1  Carenado derecho sin agujero	D2  Carenado izquierdo con agujero
E 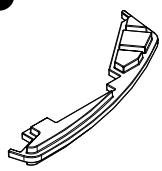 Acabado	F 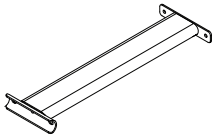 Barra de conexión	G 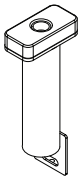 Soporte	H1 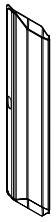 Carenado izquierdo con agujero	H2  Carenado derecho	I 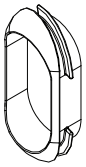 Acabado
J 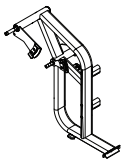 Soporte	K 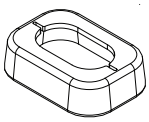 Cubierta del pie	L 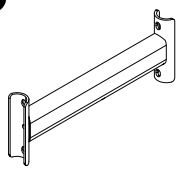 Barra de conexión	M 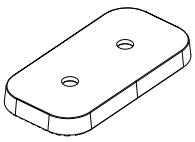 Pie de goma	N 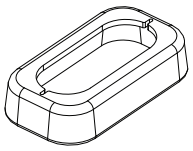 Cubierta del pie	O 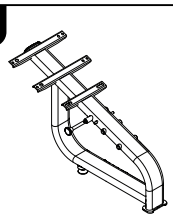 Chasis
P  Regulador pantográfico	Q 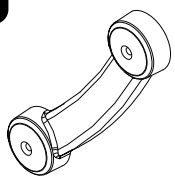 Bar link	R 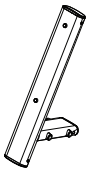 Soporte del respaldo	S 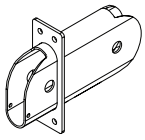 Soporte de la polea	T1 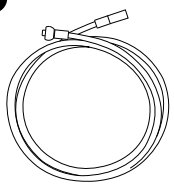 Cable de acero mayor	T2 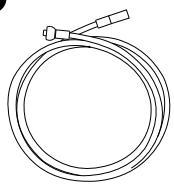 Cable de acero menor
X2 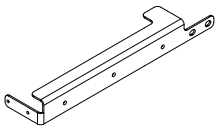 Soporte del sensor	X3 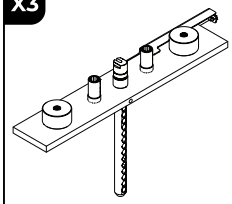 Top plate	Y 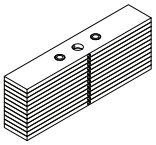 Pila de pesas	Z  Varilla de las pesas	AA 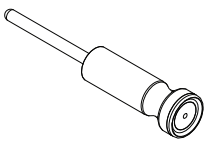 Pasador selector	AB 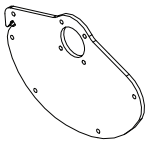 Came
AC  Bloqueo del cable de acero	AD 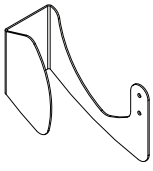 Protector del cable	AE 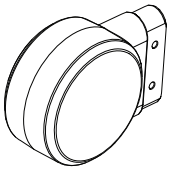 Contrapeso	AF 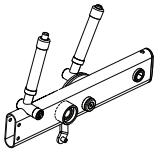 Soporte	AG 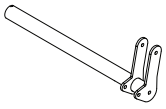 Soporte de la pierna	AH 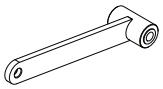 Cojinete

MONTAJE DEL EQUIPO

LISTA DE PIEZAS

AI

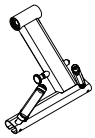

Soporte para muslos

AJ

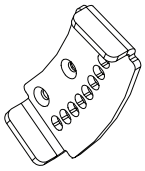

Ajuste

AK

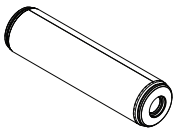

Rodillo de la pierna

AL

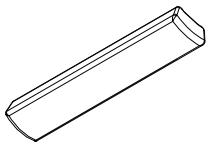

Acolchado del muslo

AM

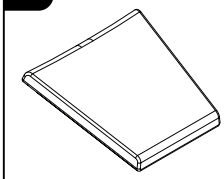

Acolchado del asiento

AN

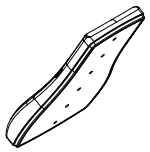

Acolchado del soporte

AO

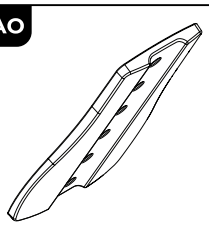

Cubierta del respaldo

AP



Carenado trasero

AQ

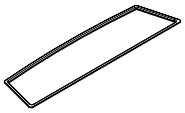

Acabado de goma

AR

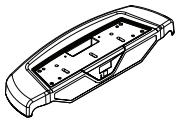

Carenado superior

MONTAJE DEL EQUIPO

PASO 1

	NOMBRE	Ctd
1	Tornillo Cab. de botón Hex. Interno - M8X16	10x
3	Arandela lisa - Ø8X20X02	10x
A	Carenado inferior	
B1	Pie de goma izquierdo	
B2	Pie de goma derecho	
C	Torre	

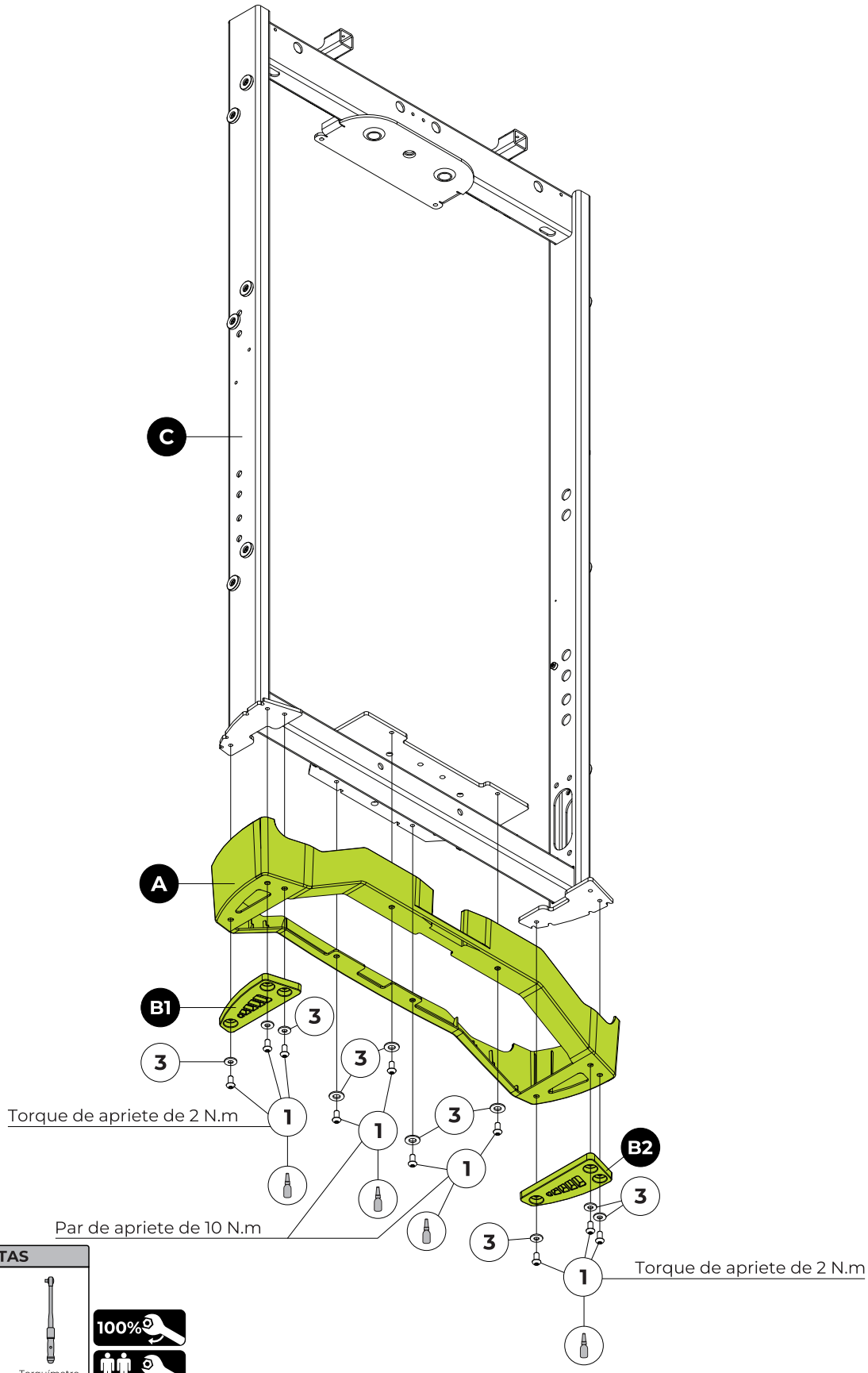

HERRAMIENTAS



MONTAJE DEL EQUIPO

PASO 2

D1 **NOMBRE** Carenado derecho sin agujero	D2 **NOMBRE** Carenado izquierdo con agujero	E **NOMBRE** Acabado

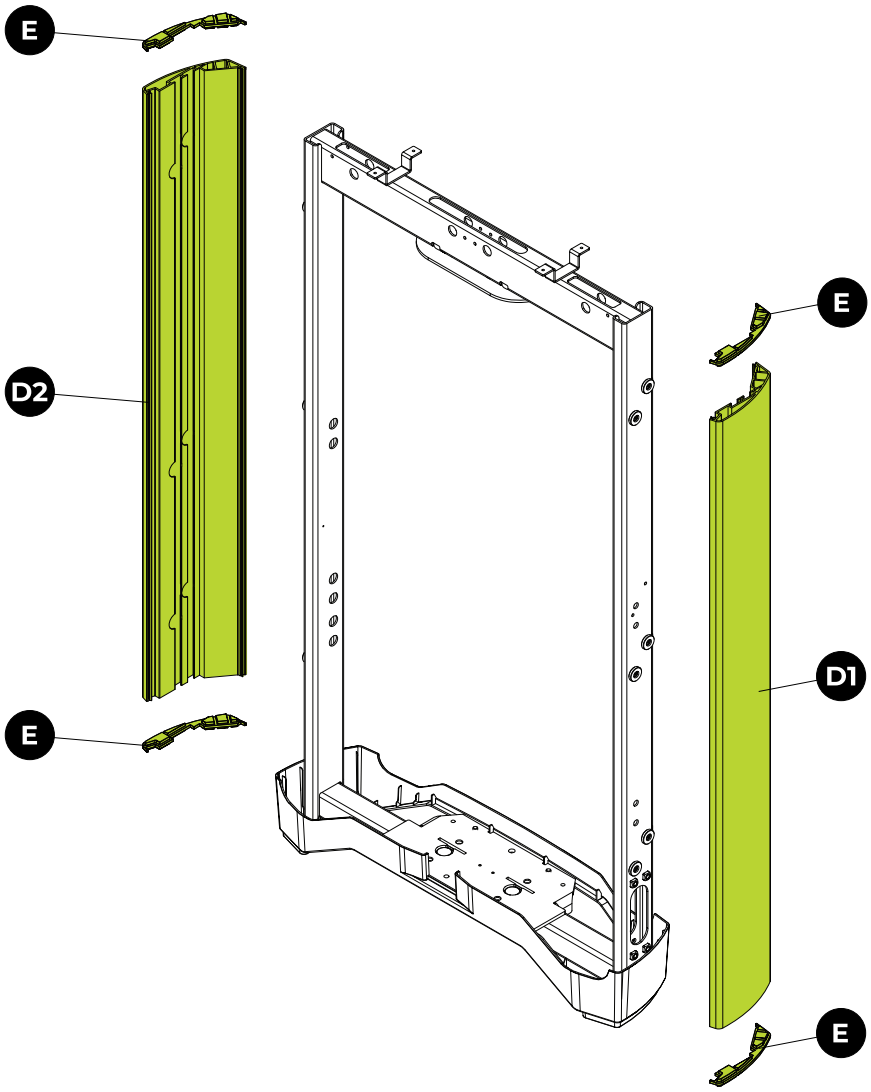

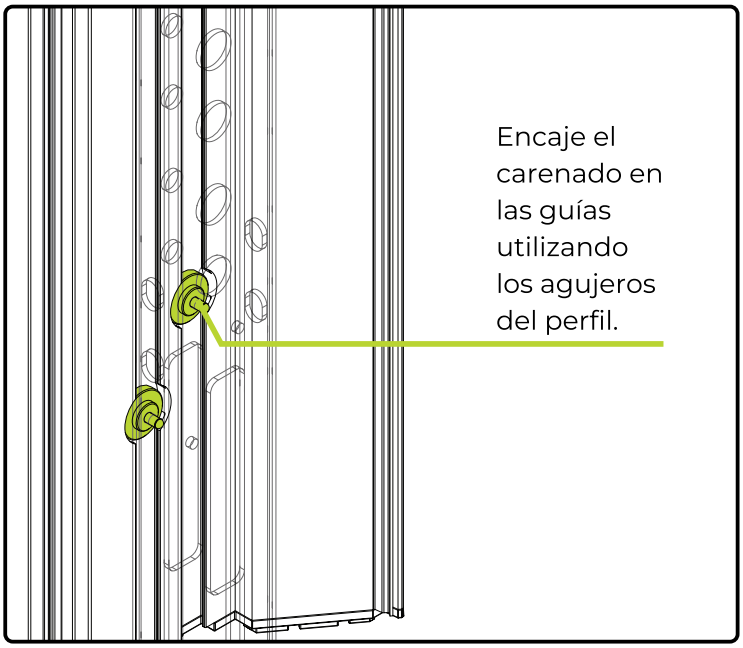

Encaje el carenado en las guías utilizando los agujeros del perfil.

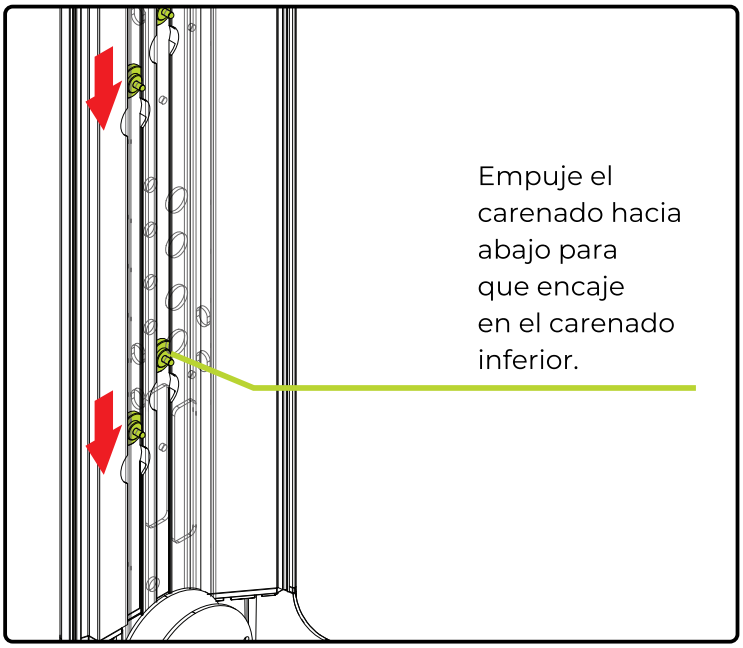

Empuje el carenado hacia abajo para que encaje en el carenado inferior.

MONTAJE DEL EQUIPO

PASO 3

	NOMBRE	Ctd
4	Arandela lisa - Ø10	2x
5	Tornillo Cab. Cil. Hex. Interno - M10X70	2x
F	Barra de conexión	
G	Soporte	

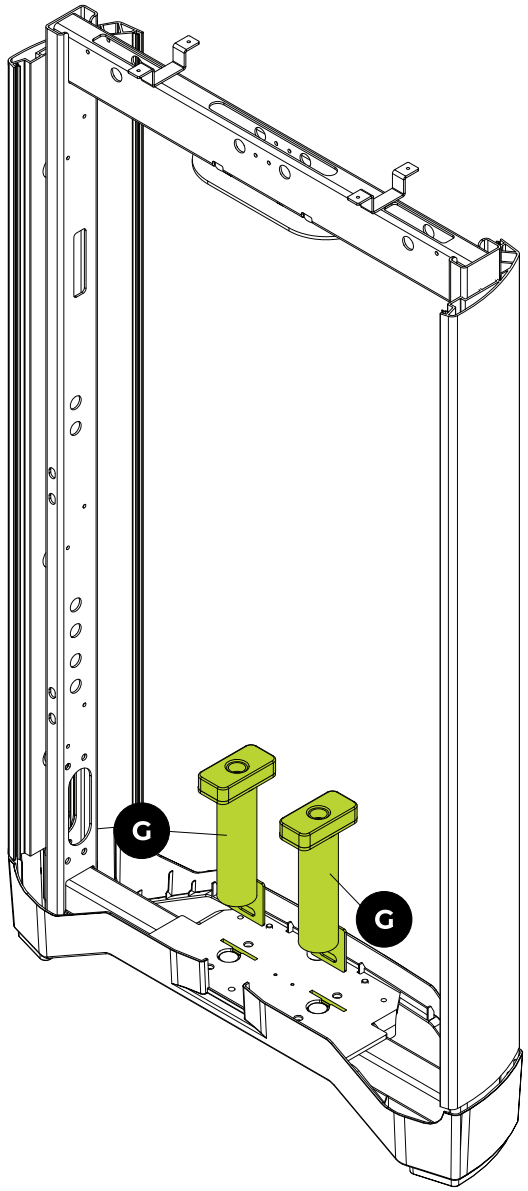

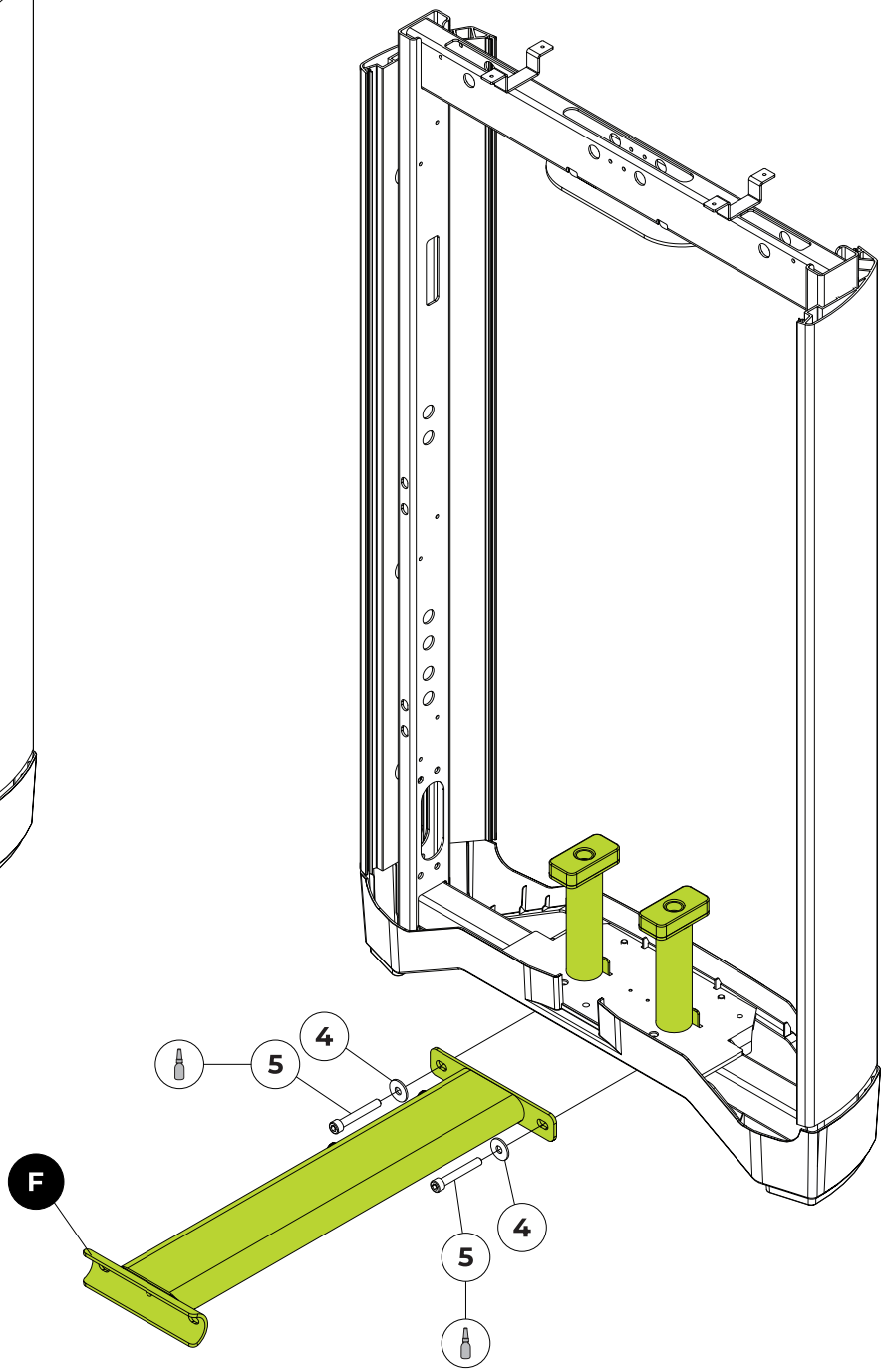

HERRAMIENTAS



Llave hexagonal n° 8



Trabarosca torque medio



MONTAJE DEL EQUIPO

PASO 4

	NOMBRE	
H1	Carenado frontal izquierdo	
I	Acabado	

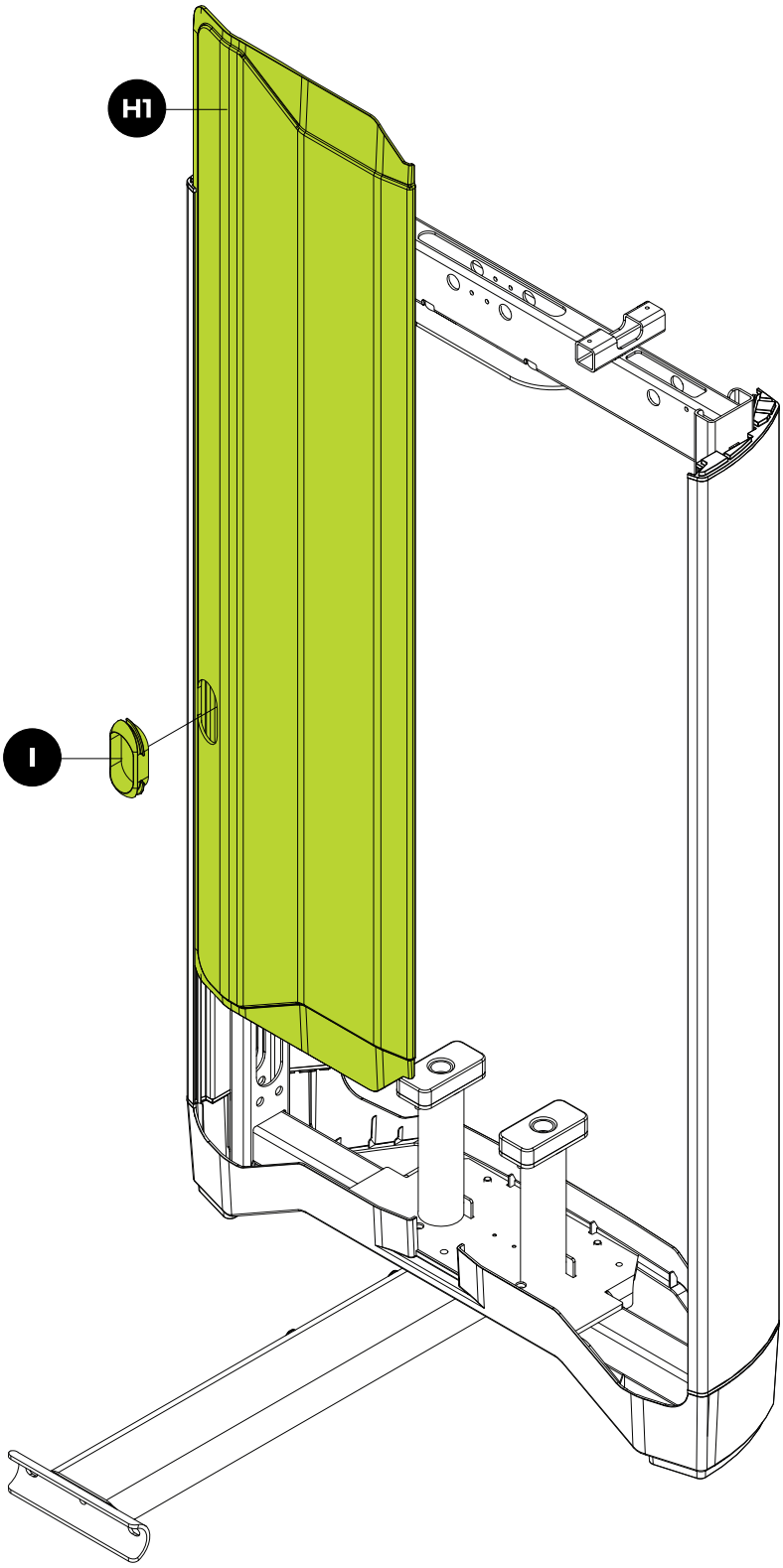

MONTAJE DEL EQUIPO

PASO 5

	NOMBRE	Ctd
6	Arandela curva	2x
7	Tornillo Cab. Cil. Hex. Interno - M10X25	2x
8	Tornillo Cab. Cil. Hex. Interno - M8X25	2x
J	Soporte	
K	Cubierta de pie	

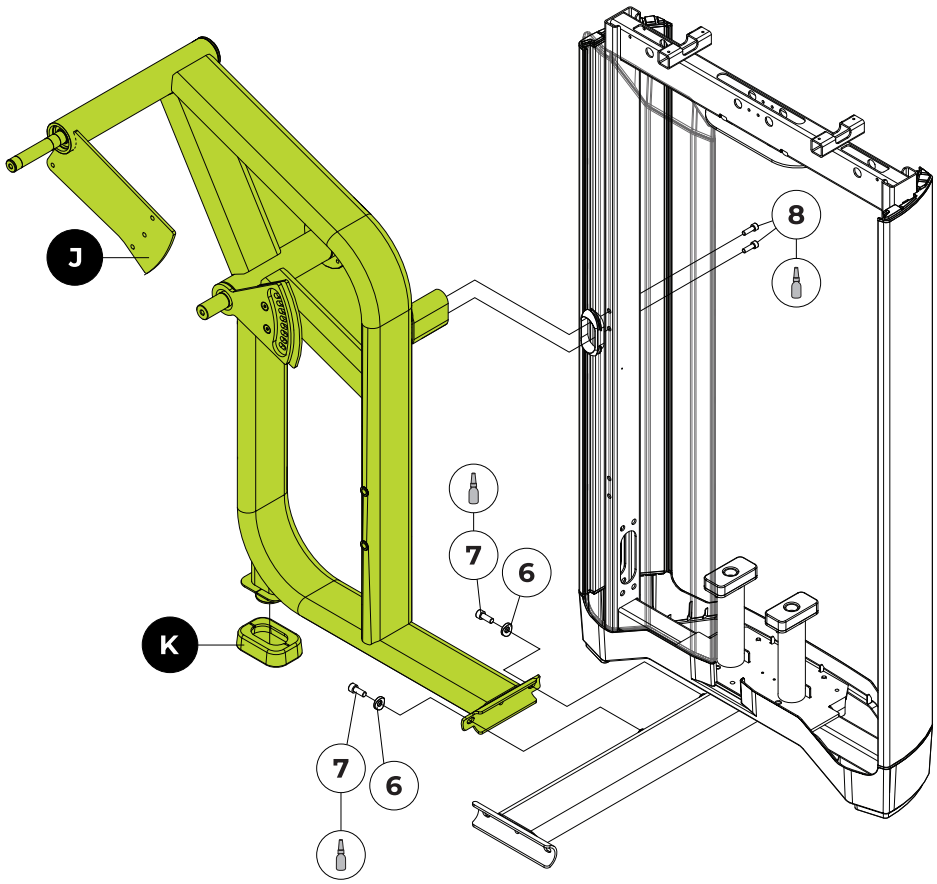

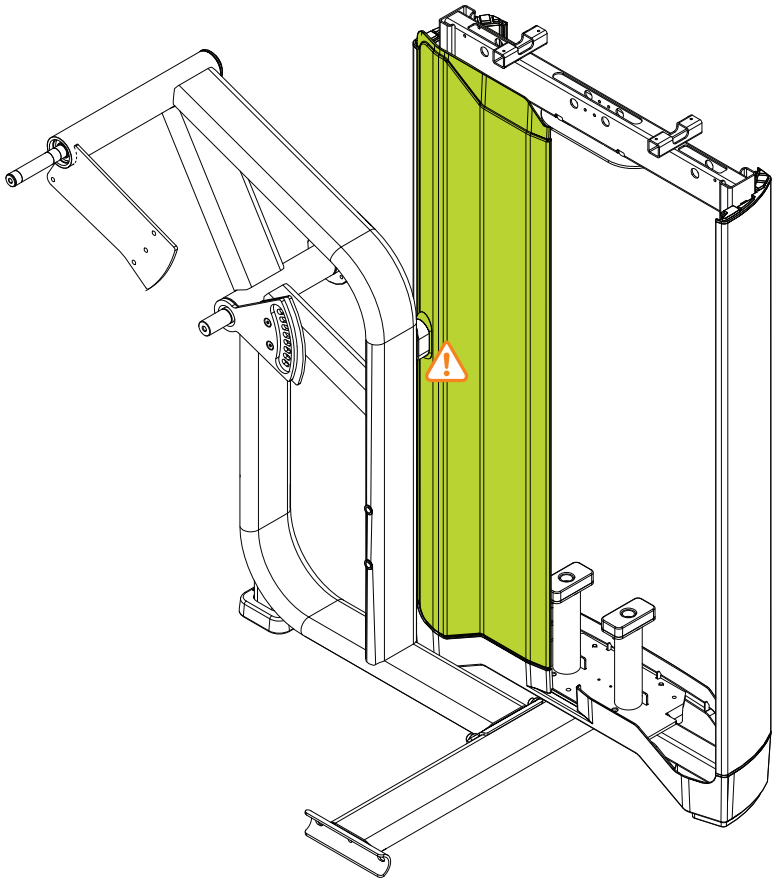

CUIDADO

AL MONTAR EL SOPORTE PARA NO DAÑAR EL CARENADO DELANTERO.

HERRAMIENTAS

Llave hexagonal nº 6 e 8

Trabarosca torque medio

50%

MONTAJE DEL EQUIPO

PASO 6

	NOMBRE	Ctd
6	Arandela curva	2x
7	Tornillo Cab. Cil. Hex. Interno - M10X25	2x
L	Barra de conexión	

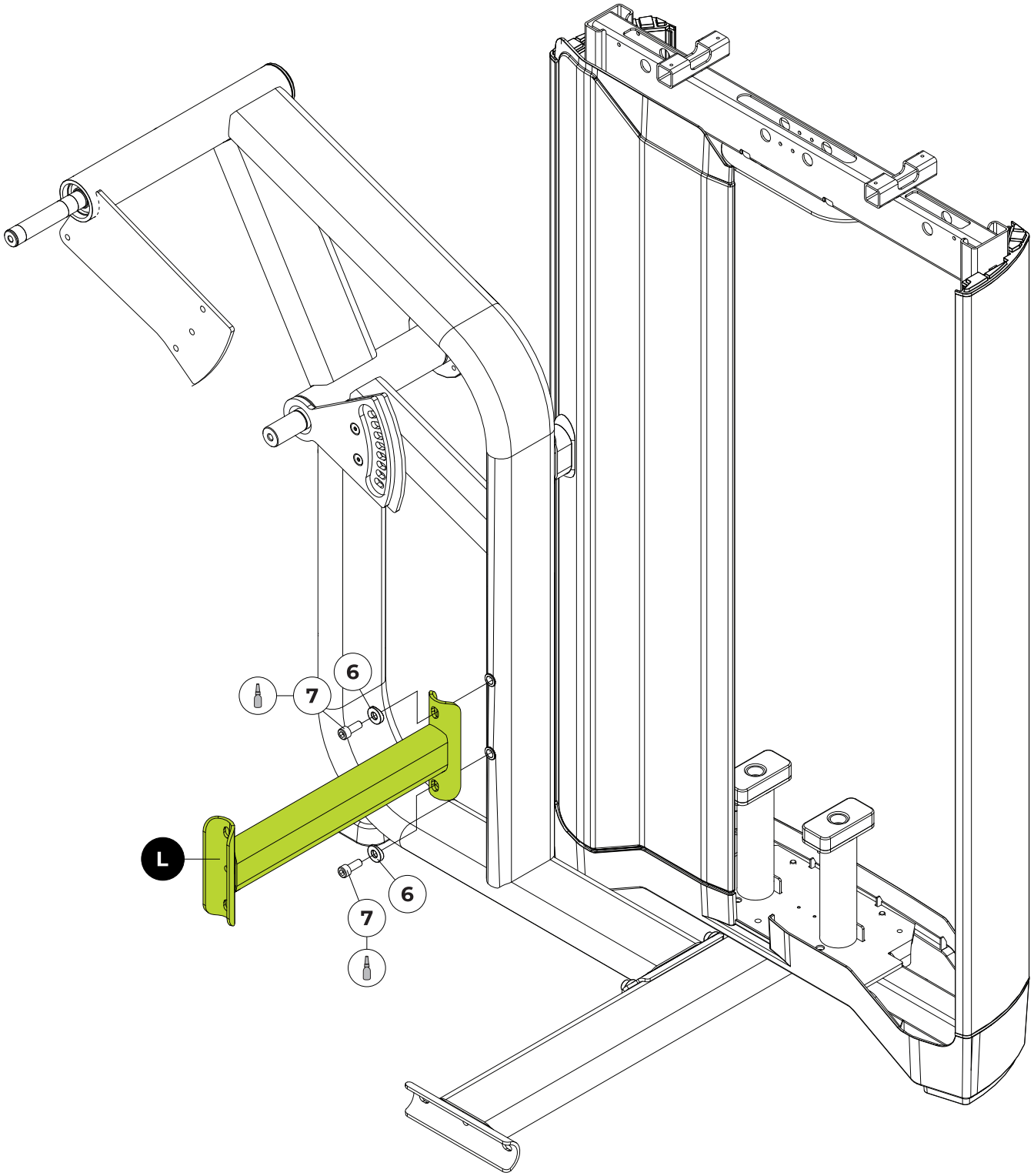

HERRAMIENTAS

Llave hexagonal n° 8

Trabarosca torque medio

50%

MONTAJE DEL EQUIPO

PASO 7

	NOMBRE	Ctd
6	Arandela curva	4x
7	Tornillo Cab. Cil. Hex. Interno - M10X25	4x
9	Tornillo Cab. de botón Hex. Interno - M10X25	2x
10	Arandela lisa - Ø10	2x
K	Cubierta de pie	
M	Pie de goma	
N	Cubierta de pie	
O	Chasis	

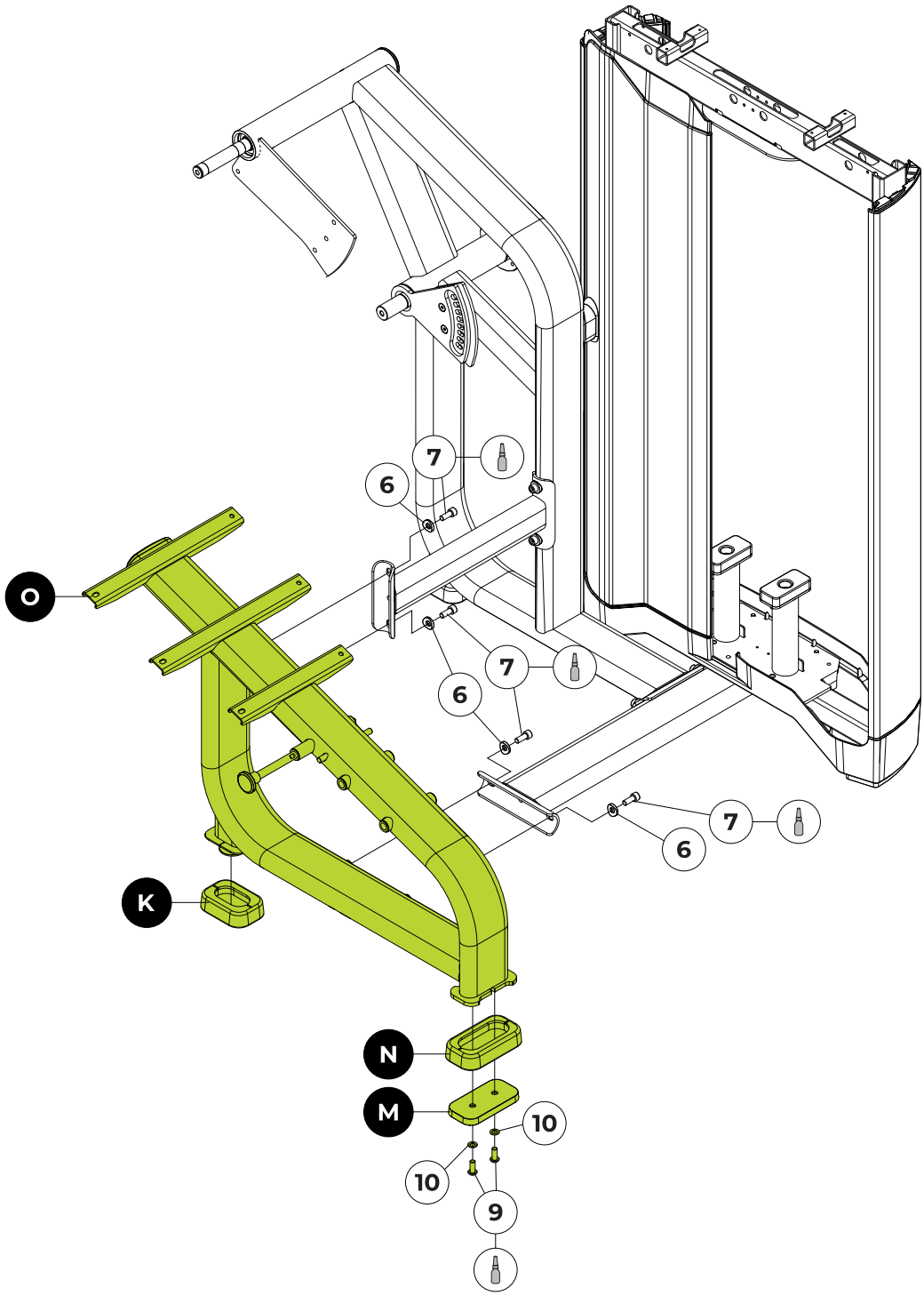

HERRAMIENTAS

Llave hexagonal nº 6 e 8

Trabarosca torque medio

50%

PASO 8 - NIVELACIÓN DEL EQUIPO

¡ATENCIÓN!

TRAS TODOS LOS TORNILLOS QUE COMPONEN LOS MONTAJES ESPECIFICADOS ANTERIORMENTE ESTÉN POSICIONADOS Y ENCAJADOS, APRIÉTELOS AL 100% SEGÚN EL TORQUE ESPECIFICADO. NIVELE EL EQUIPO AL SUELO PARA EVITAR CUALQUIER INESTABILIDAD EN EL EQUIPO.

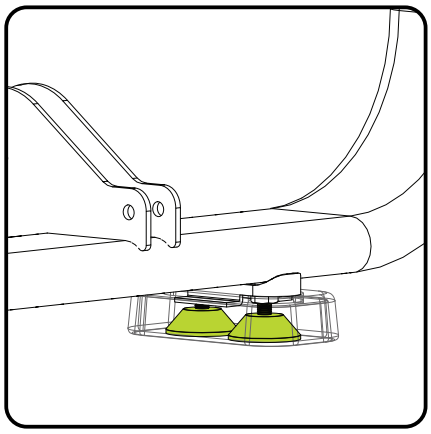

Utilice las patas niveladoras para ajustar la alineación de los pies niveladores. Apriete la tuerca para bloquearla.

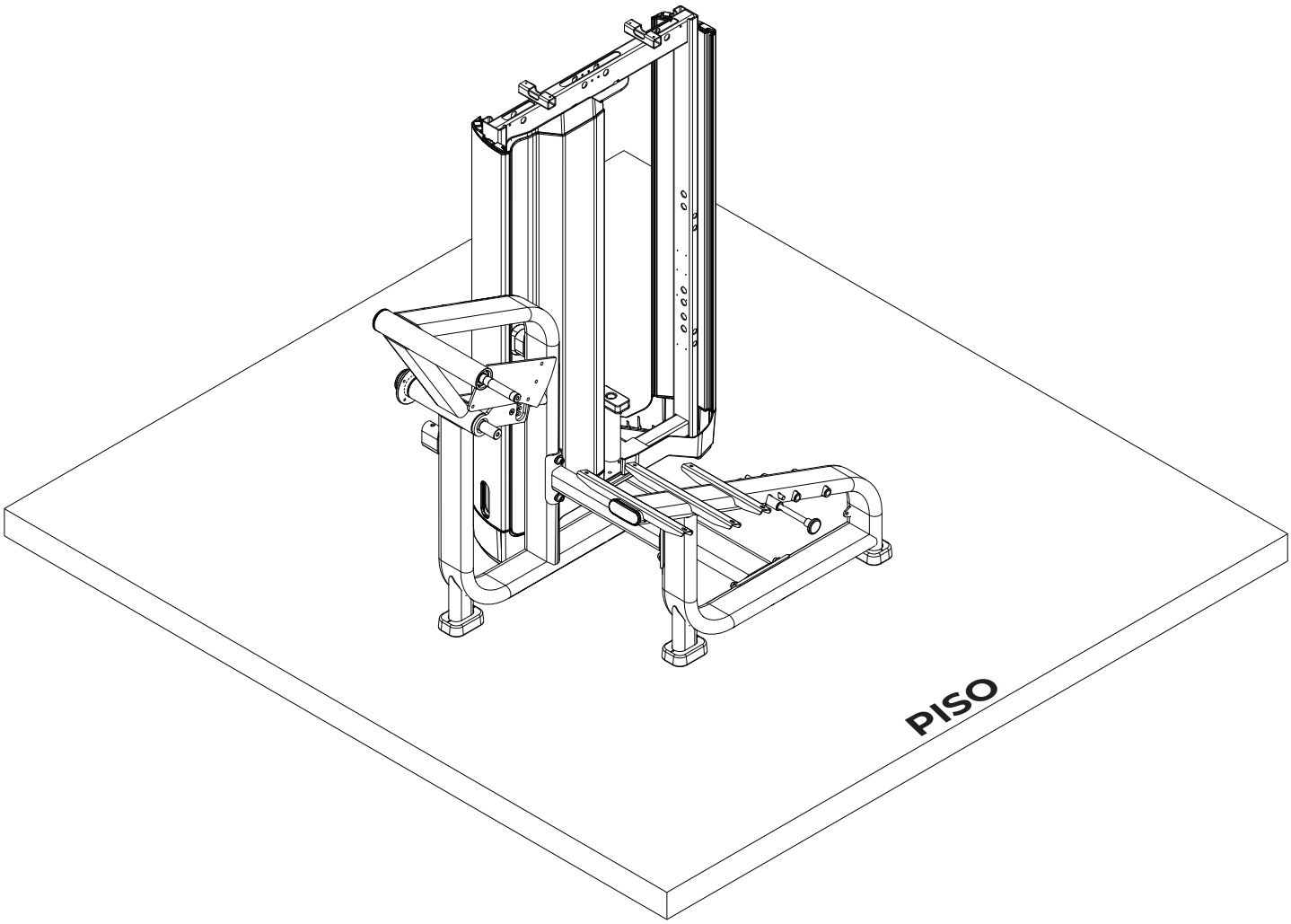

MONTAJE DEL EQUIPO

PASO 9

	NOMBRE	Ctd
11	Tornillo Cab. Plano Hex. Interno - M8X20	2x
12	Tornillo Cab. Plano Hex. Interno - M8X25	8x
13	Eje	4x
14	Resorte	1x
P	Regulador pantográfico	
Q	Bar link	
R	Soporte del respaldo	

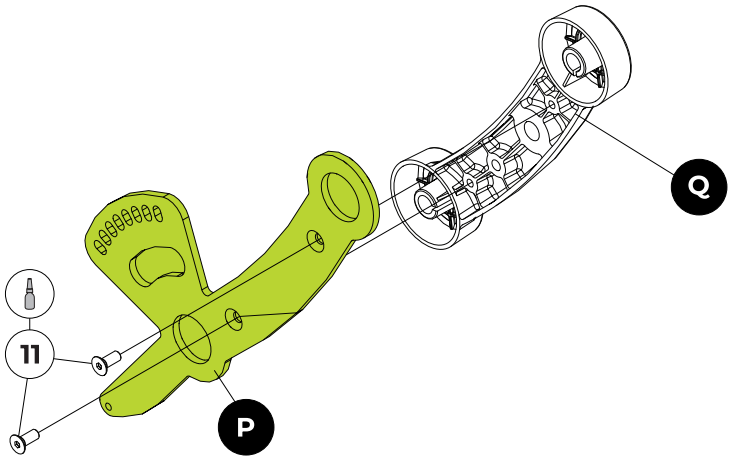

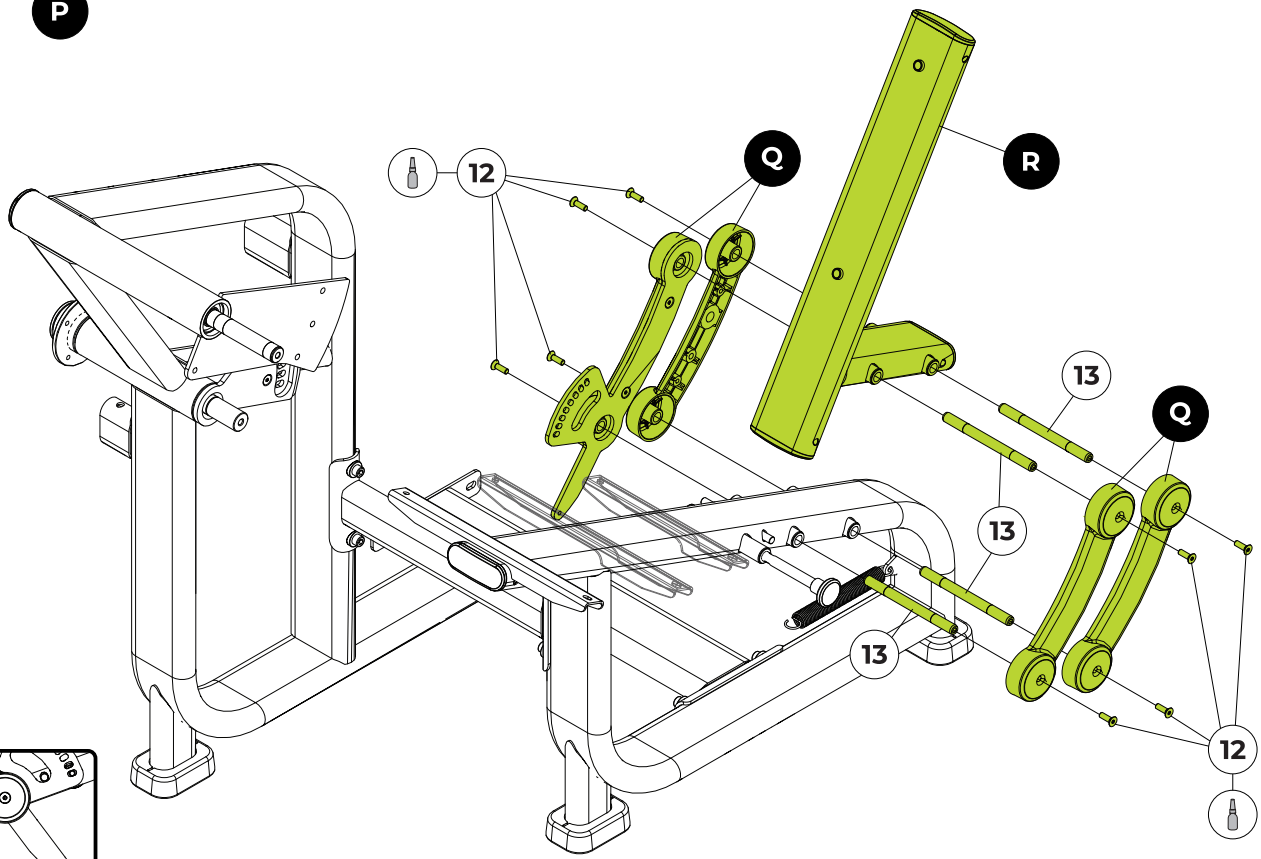

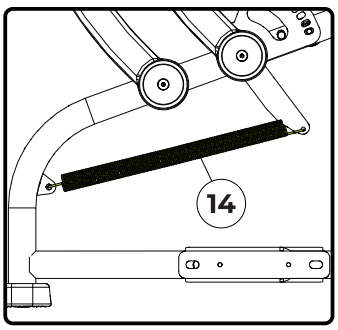

HERRAMIENTAS



100%

Nota: Se han ocultado algunas partes para facilitar su visualización.

MONTAJE DEL EQUIPO

PASO 10

	NOMBRE	Ctd
14	Tornillo Cab. Cil. Hex. Interno - M8X40	4x

	NOMBRE
S	Soporte de la polea

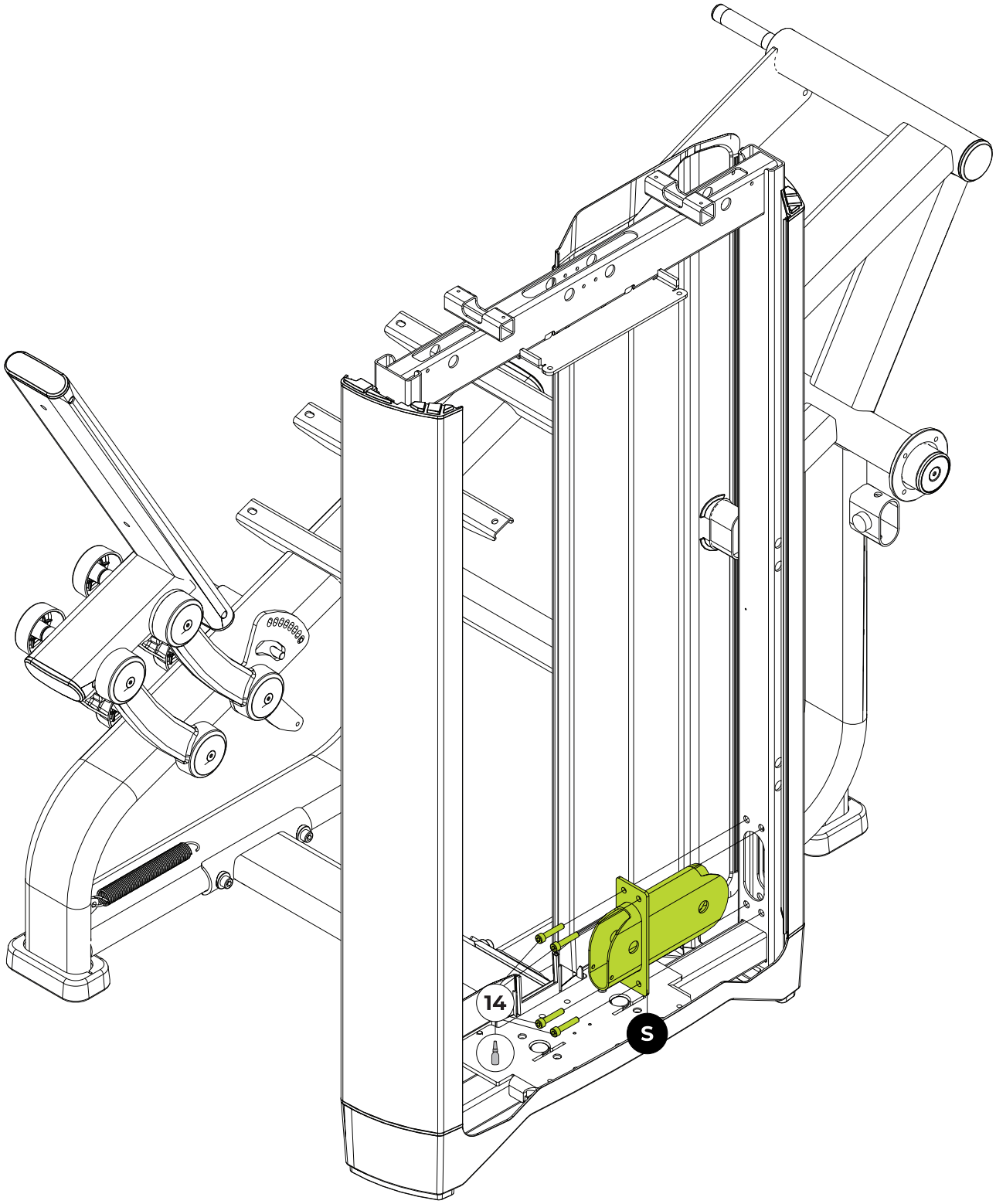

HERRAMIENTAS



100%

Nota: Se han ocultado algunas partes para facilitar su visualización.

MONTAJE DEL EQUIPO

PASO 11

	NOMBRE	Ctd
4	Arandela lisa - Ø10	2x
15	Tornillo Cab. Cil. Hex. Interno - M10X60	1x
16	Casquillo	2x
17	Tuerca Insert. Nylon - M10	1x
18	Polea	1x
19	Tornillo Cab. Cil. Hex. Interno - M5X50	1x
20	Tuerca Insert. Nylon - M5	1x
T1	Cable de acero mayor	

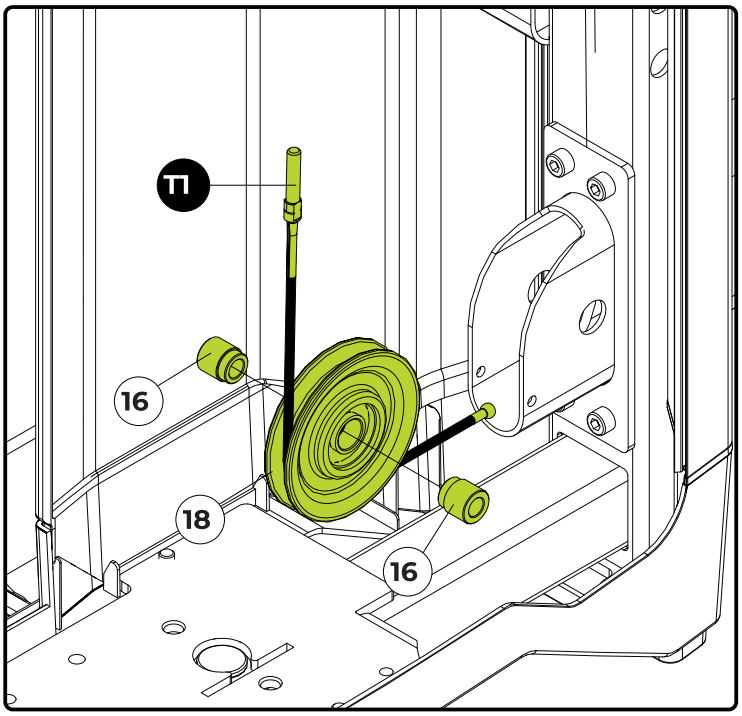



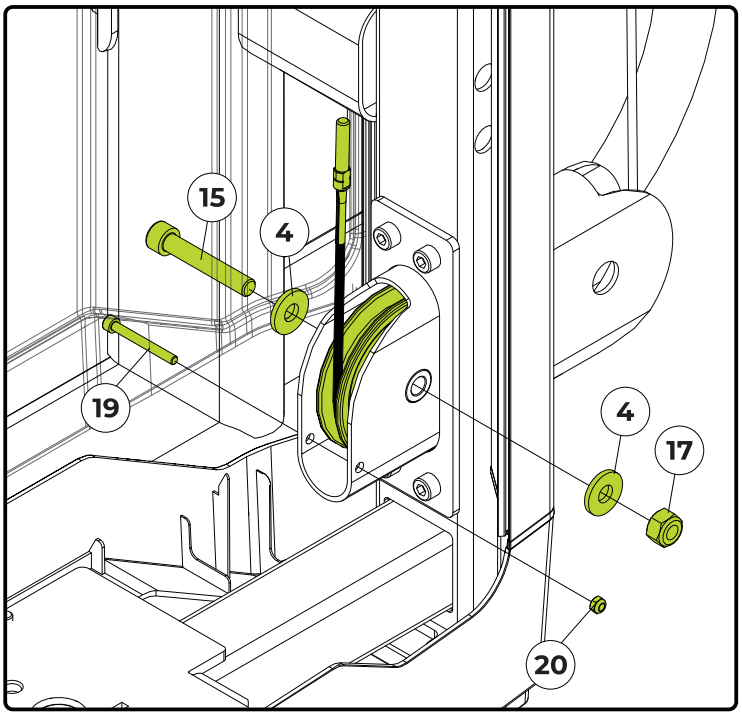

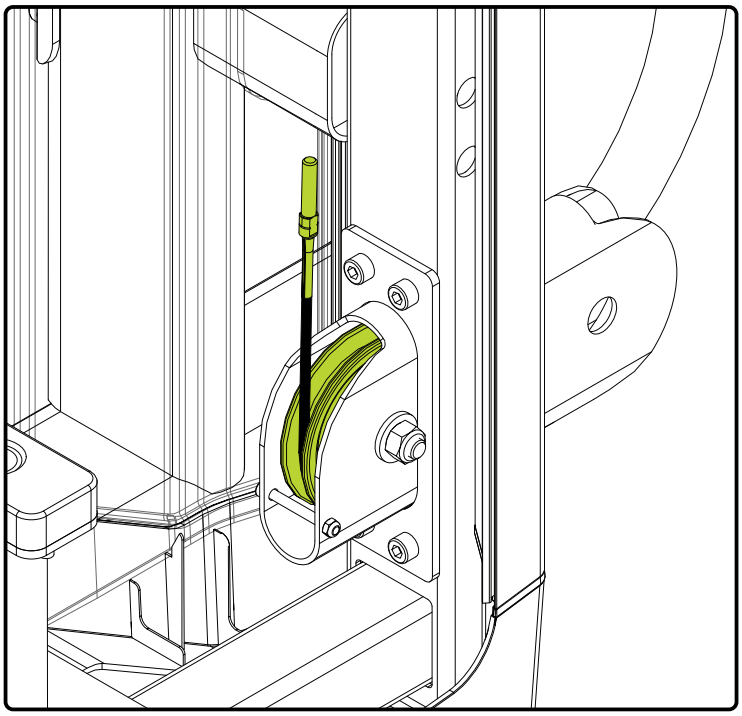

HERRAMIENTAS

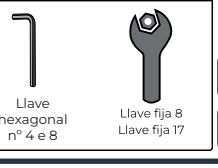

MONTAJE DEL EQUIPO

PASO 12

	NOMBRE	Ctd
4	Arandela lisa - Ø10	2x
16	Bucha	2x
17	Insert nut Nylon - M10	1x
18	Polea	1x
21	Cubierta de polea	2x
22	Tornillo Cab. Cil. Hex. Interno - M10X70	1x
70	Pasador de bloqueo de cable de acero	2x

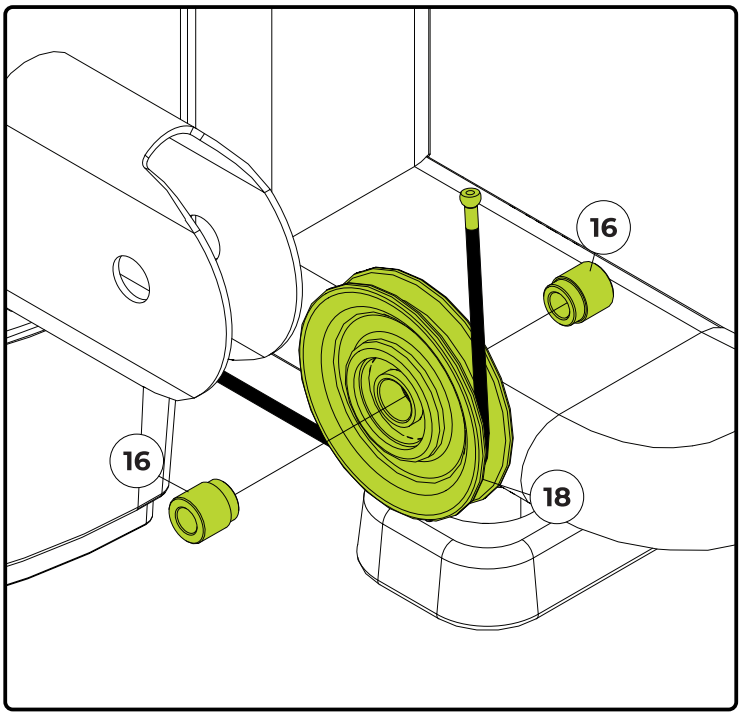

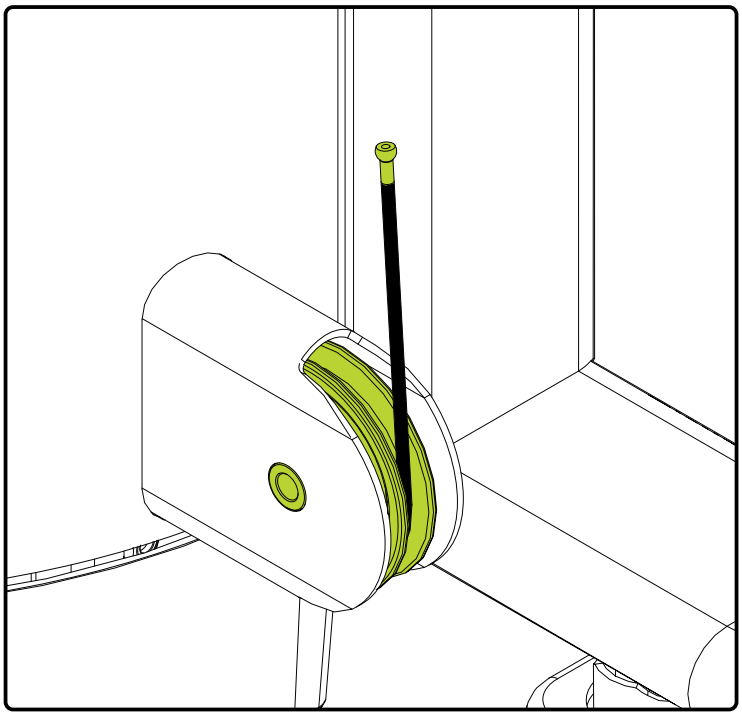

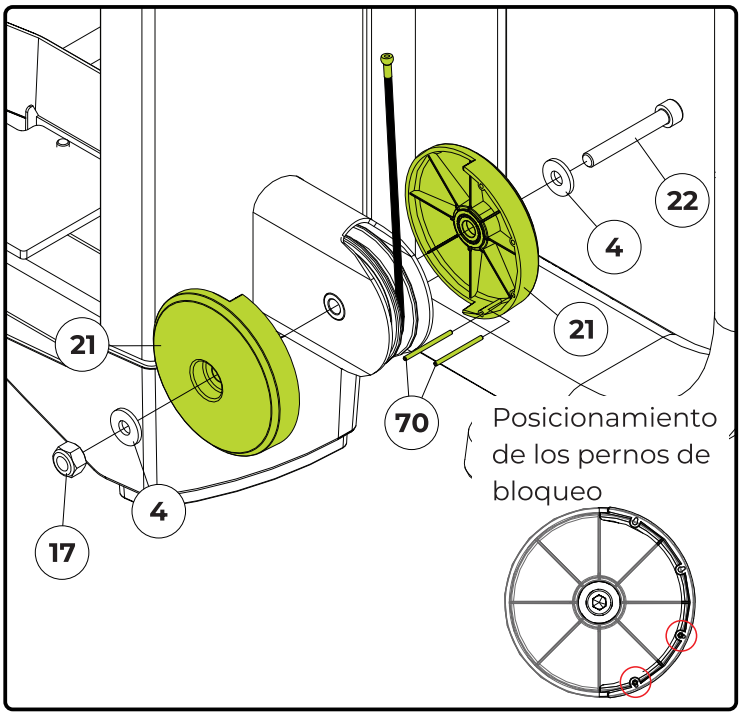

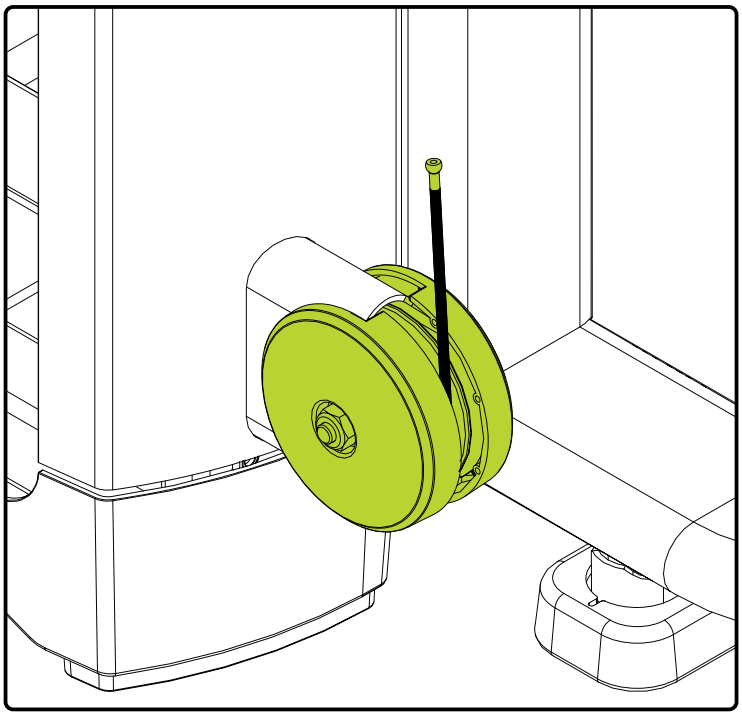

HERRAMIENTAS



MONTAJE DEL EQUIPO

PASO 13 - MONTAJE DE LA TORRE

	NOMBRE	Qtd
26	Parafuso Cab. Aba. Sext. Int. - M6X16	2x
27	Tornillo Philips M4X8 M3X16	1x
38	Imã	1x
39	Tuerca hexagonal - M03	1x
X2	Soporte del sensor	
X3	Top plate	

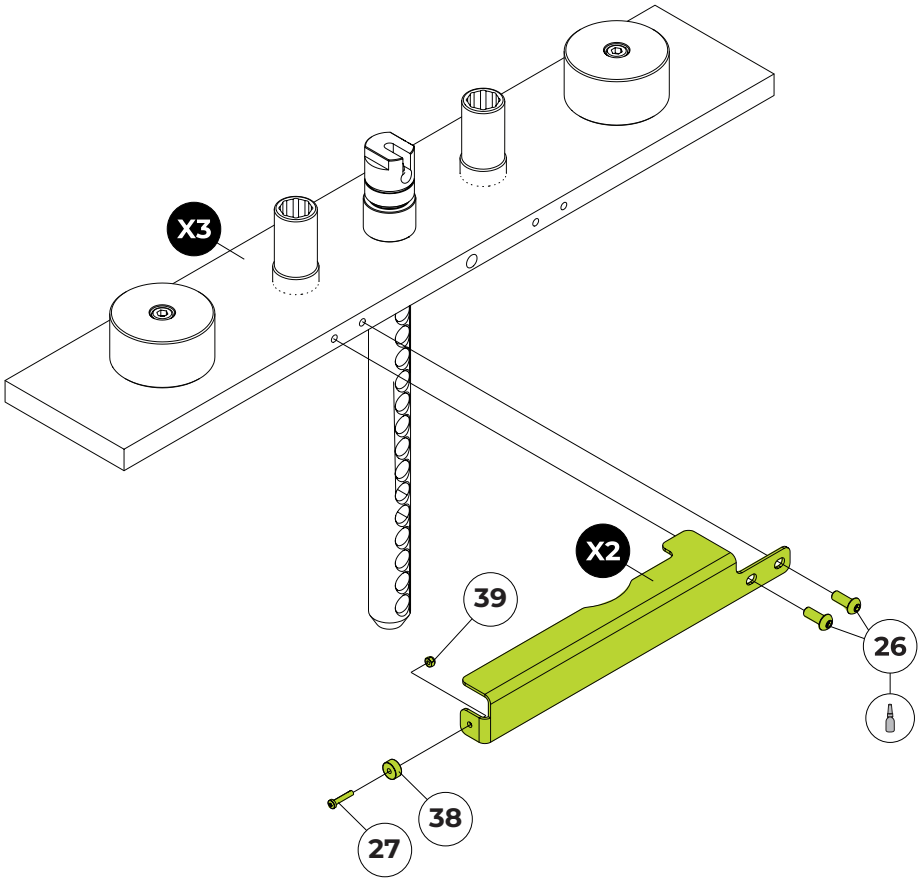

HERRAMIENTAS

Llave hexagonal nº 4 | Llave Philips | Trabarosca torque medio | Torquímetro

100%

PASO 14 - MONTAJE DE LA TORRE

	NOMBRE	Ctd
28	Placa sensor hall	1x
29	Tornillo Philips	3x
Y	Pila de peso	

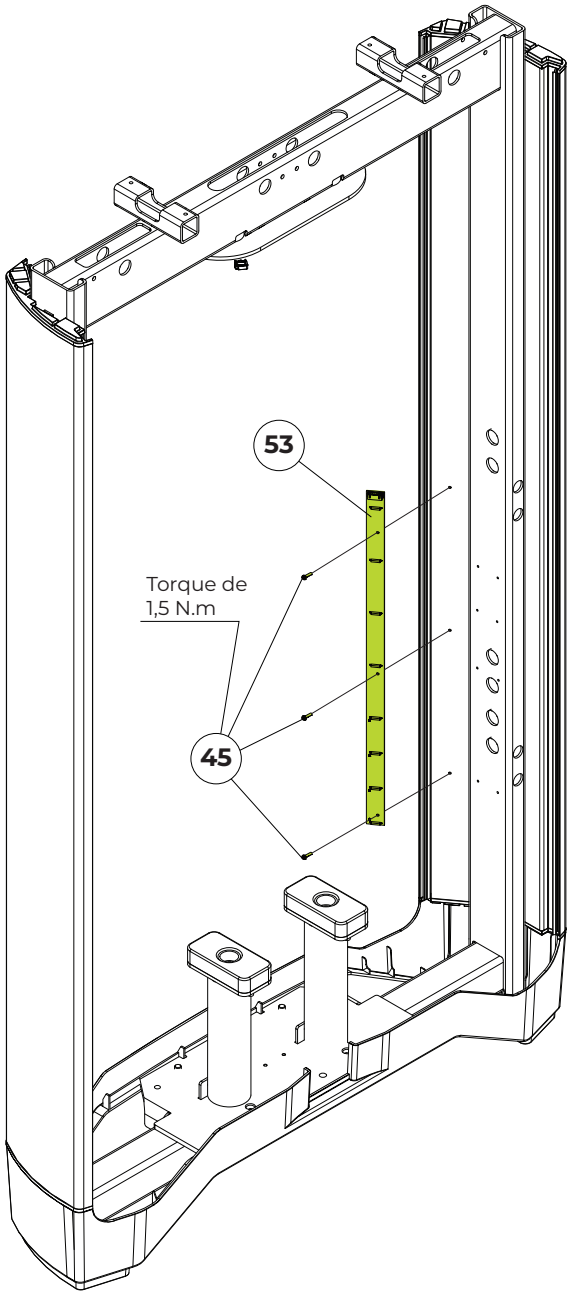

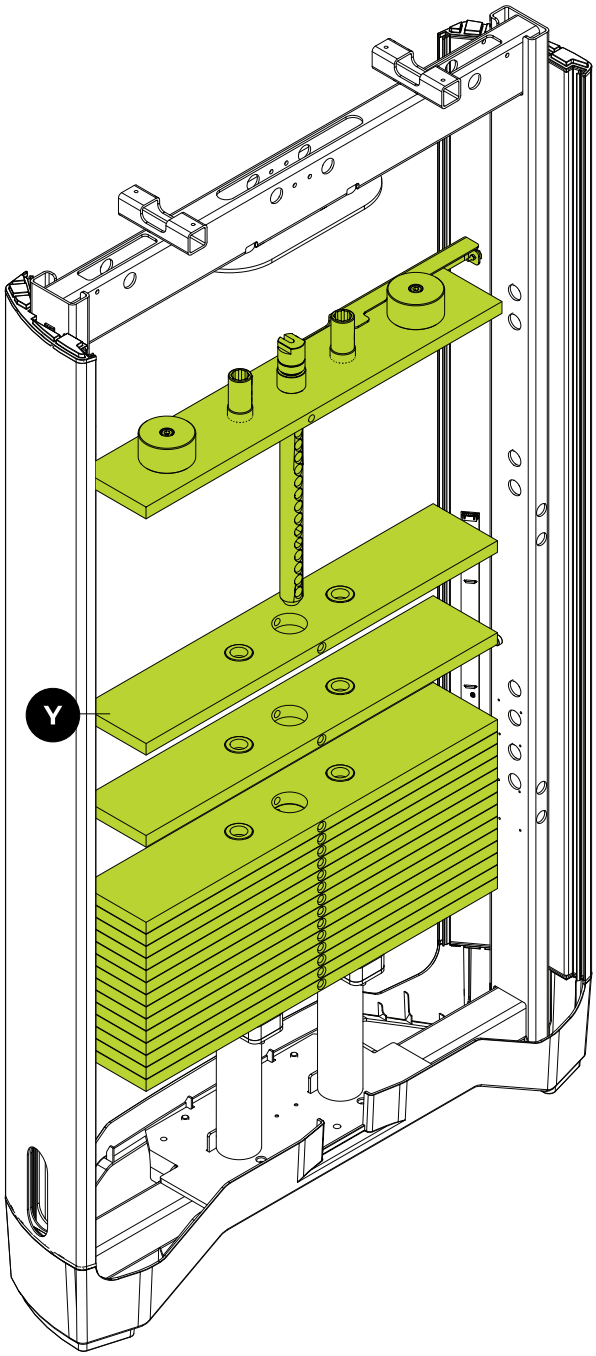

HERRAMIENTAS



Torquímetro



MONTAJE DEL EQUIPO

PASO 15 - MONTAJE DE LA TORRE

	NOMBRE	Ctd
30	Bloqueo de varilla	2x
31	Adhesivo de las pesas	1x
71	Tornillo Cab. Cil. Hex. Interno - M6X40	2x
72	Tuerca Insert. Nylon - M6	2x
Z	Varillas guía del peso	

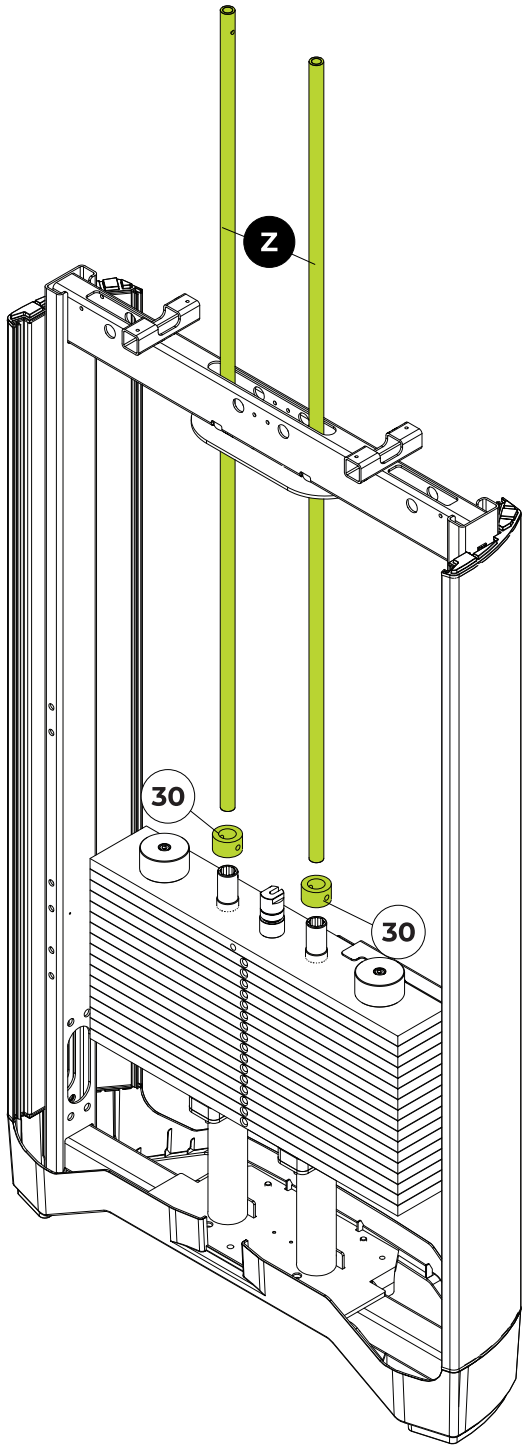

¡PELIGRO!

SI NECESITA MOVER O TRANSPORTAR EL EQUIPO NO LO HAGA CON LA PILA DE PESAS ENSAMBLADA. RIESGO DE ACCIDENTE O DAÑOS AL EQUIPO.

100% NOTA: Se han ocultado algunas partes para facilitar su visualización.

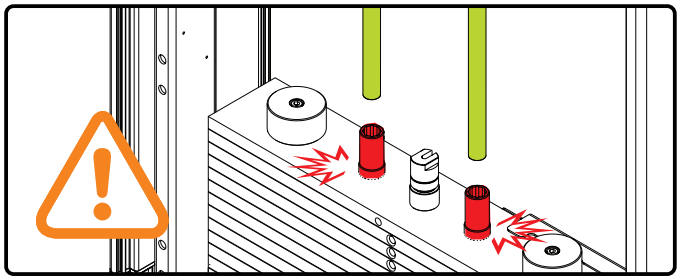

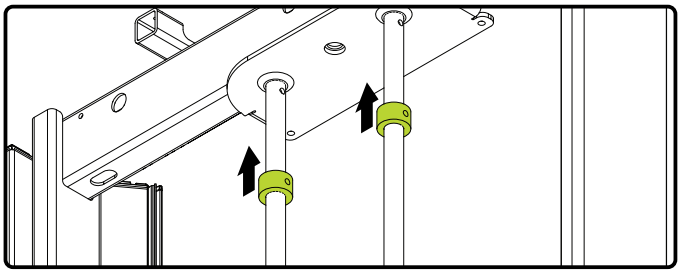

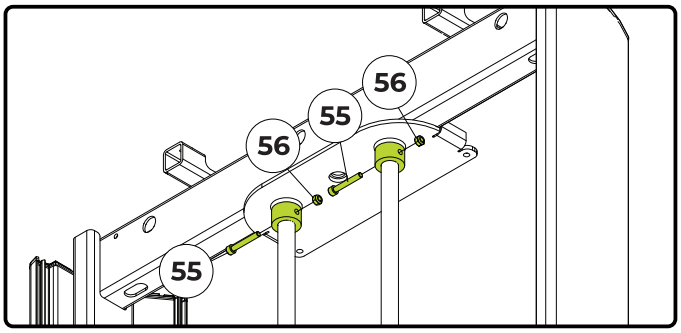

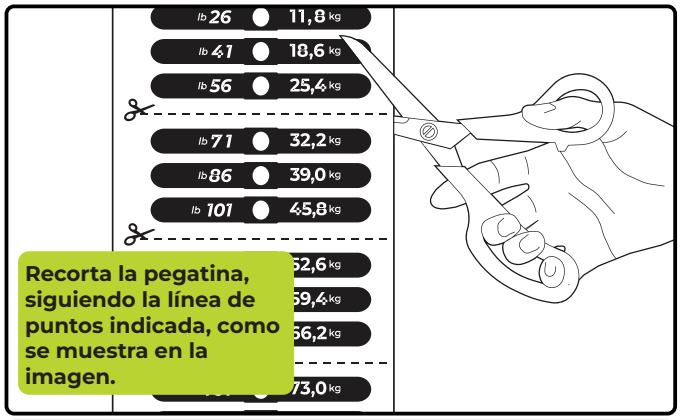



CUIDADO

AL MONTAR LAS VARILLAS PARA NO DAÑAR LOS BUJES DEL TOP PLATE.

MONTAJE DEL EQUIPO

PASO 16

	NOMBRE	Ctd
4	Arandela lisa - Ø10	4x
15	Tornillo Cab. Cil. Hex. Interno - M10X60	2x
16	Casquillo	4x
17	Tuerca Insert. Nylon - M10	2x
18	Polea	2x
20	Tuerca Insert. nylon - M5	1x
32	Perfil Hex. perfil bajo	1x
33	Tensor del cable de acero	1x
34	Tuerca hexagonal rosca izquierda - M8	1x
35	Arandela lisa - Ø5	4x
36	Tornillo Cab. Cil. Hex. Interno - M5X50	2x
S2	Cable de acero menor	
AA	Pasador selector	

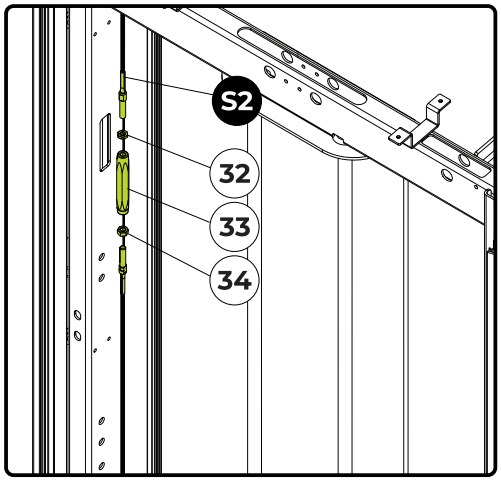

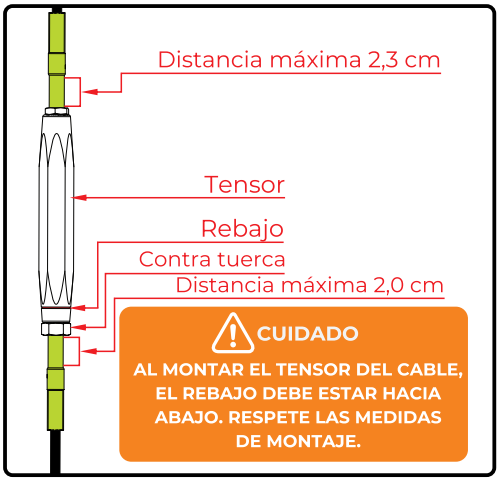

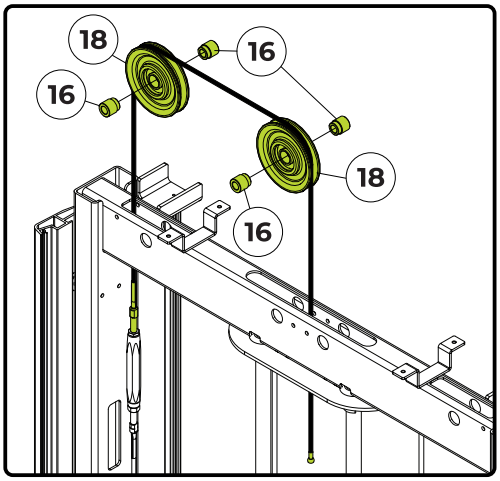

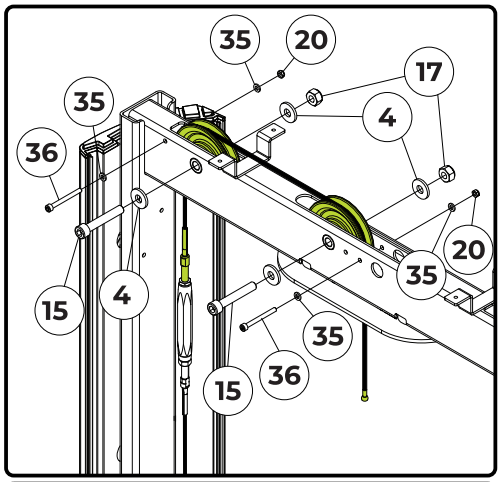

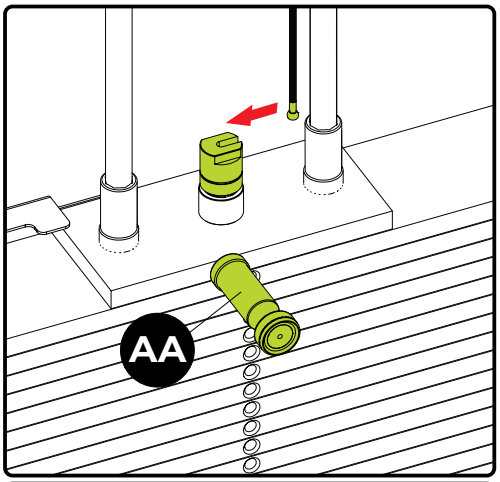

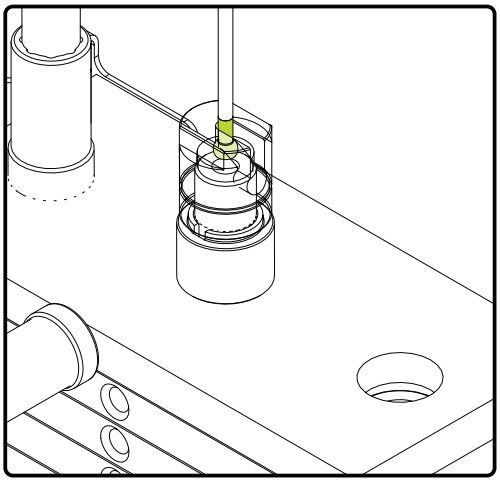

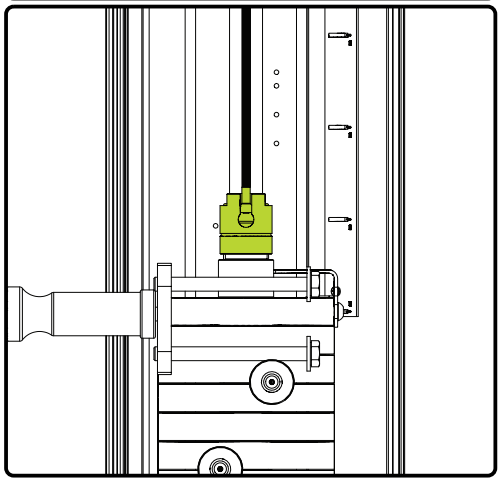

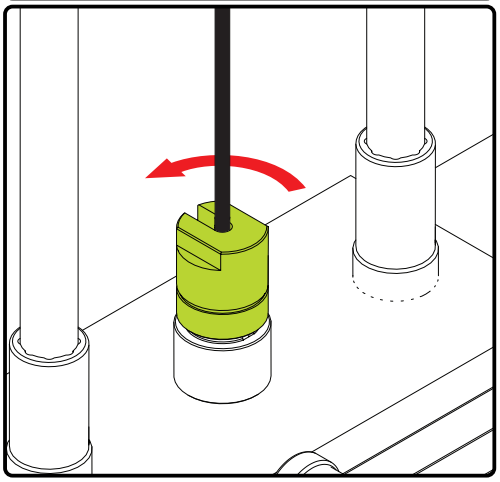

HERRAMIENTAS

Llave fija 8
Llave fija 13
Llave fija 16
Llave fija 17
Llave fija 22

Llave hexagonal nº 4 e 8

100%

MONTAJE DEL EQUIPO

PASO 18

	NOMBRE	Ctd
37	Tornillo Cab. de botón Hex. Interno - M8X25	5x
38	Tuerca Insert. Nylon - M8	5x
39	Tornillo Cab. Hex. con bridas - M8X20	4x
AB	Came	
AC	Bloqueo de cable	

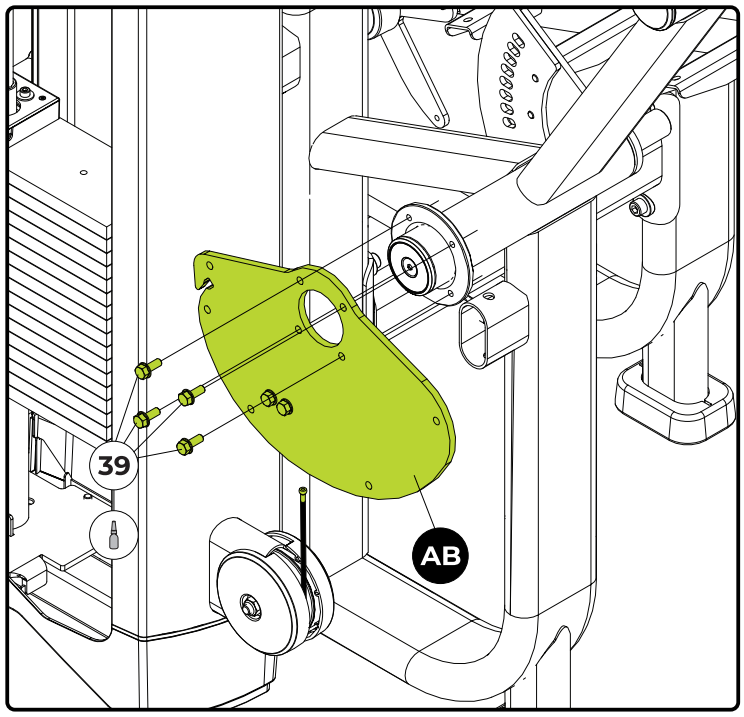

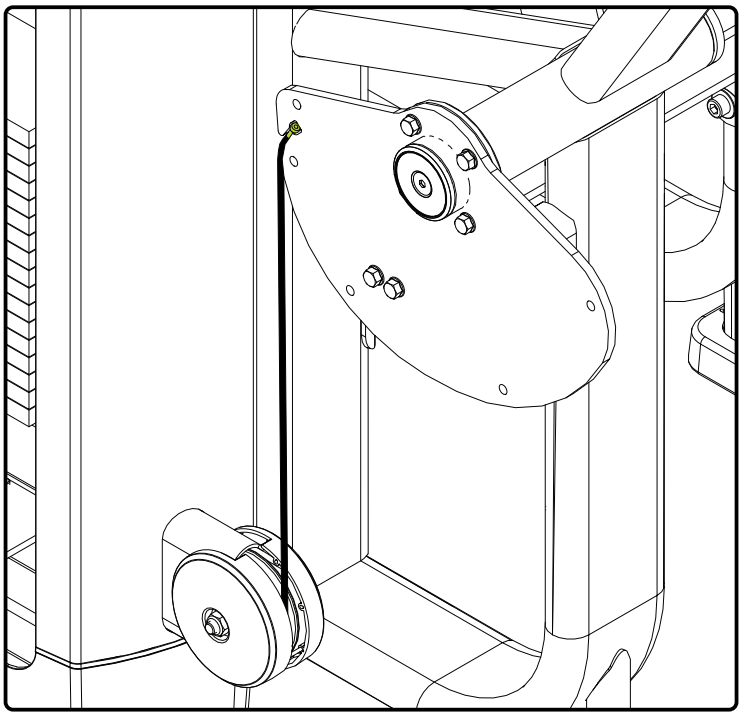

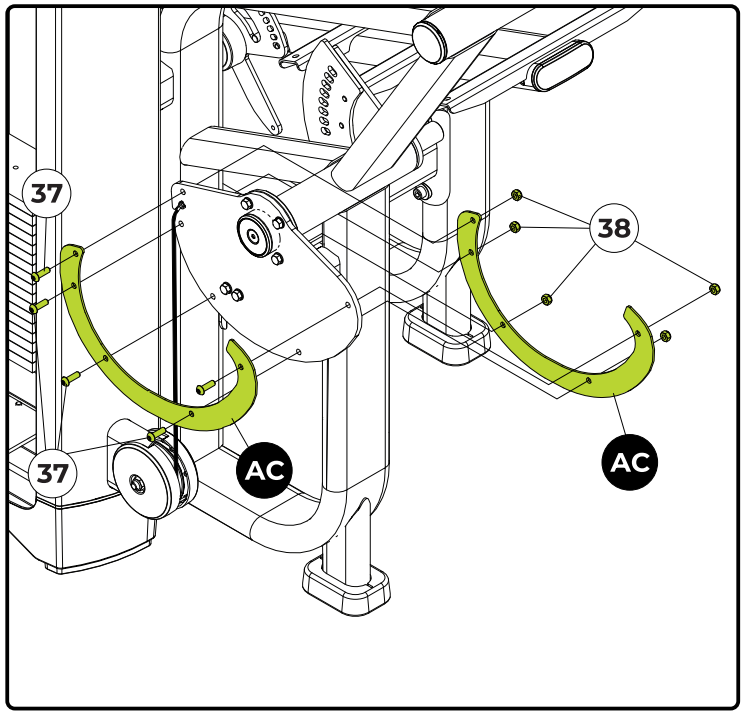

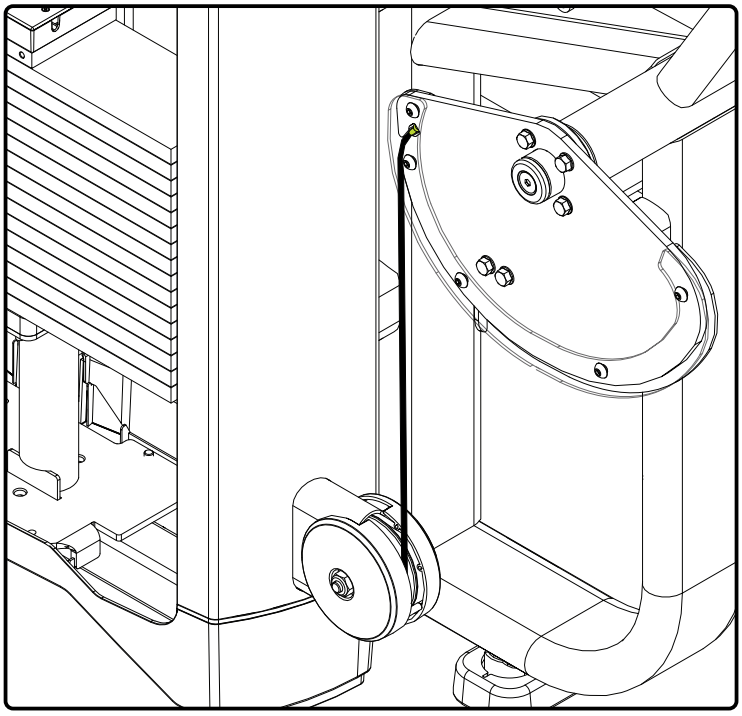

HERRAMIENTAS

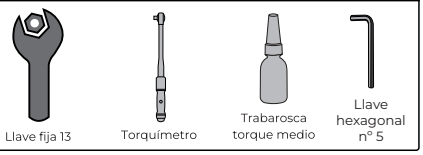

MONTAJE DEL EQUIPO

PASO 19

	NOMBRE	Ctd
40	Arandela lisa - Ø6	2x
41	Tornillo Cab. Cil. Hex. Interno - M6X70	2x
AD	Protector del cable	

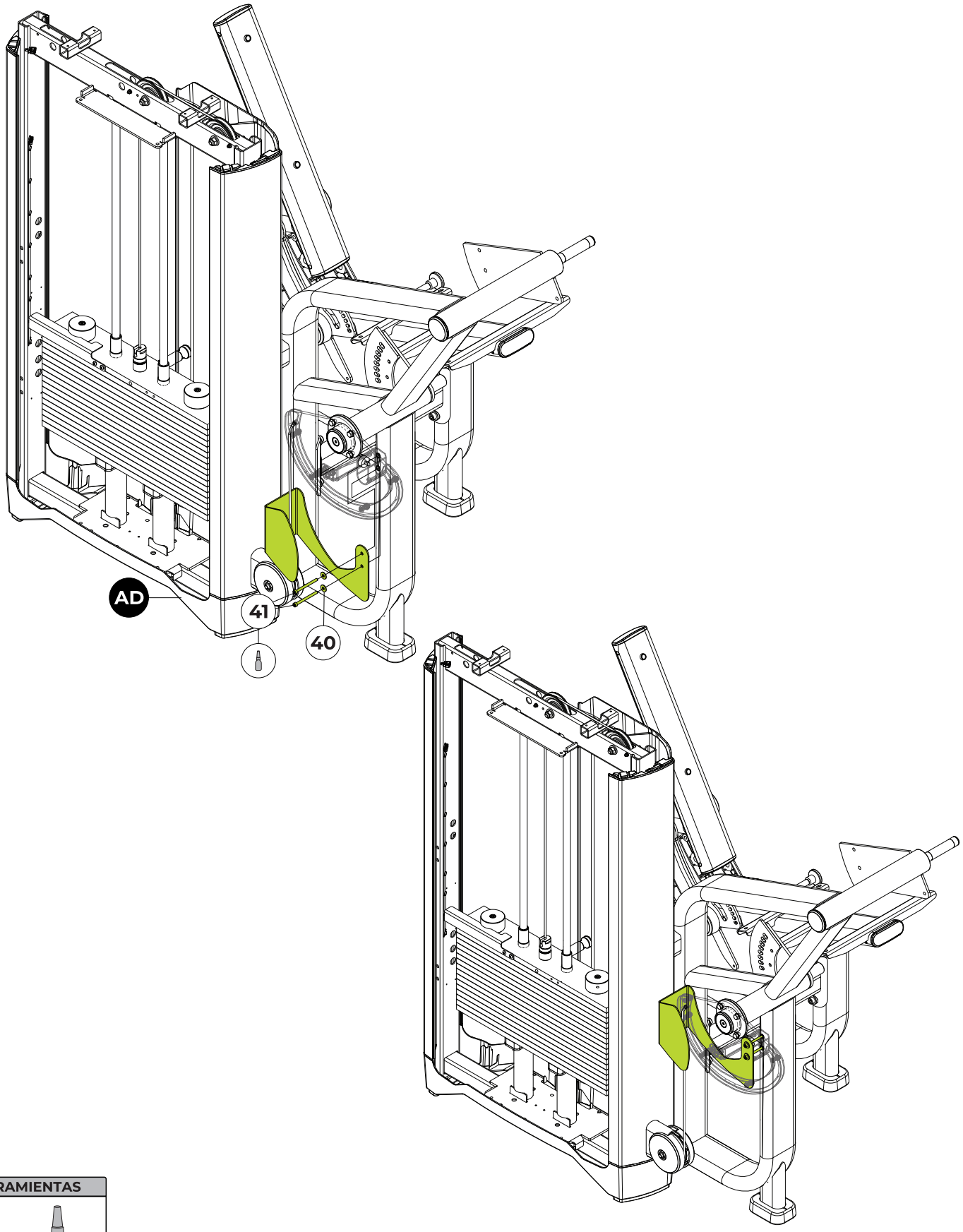

HERRAMIENTAS

Llave hexagonal nº 5

Trabarosca torque medio

100%

MONTAJE DEL EQUIPO

PASO 20

	NOMBRE	Ctd
4	Arandela lisa - Ø8	3x
42	Tornillo Cab. Plano Hex. Interno - M10X25	1x
43	Arandela separadora	1x
44	Tornillo Cab. de botón Hex. Interno - M8X16	3x
45	Anillo elástico	1x
46	Acabado	1x
AE	Contrapeso	
AF	Soporte	

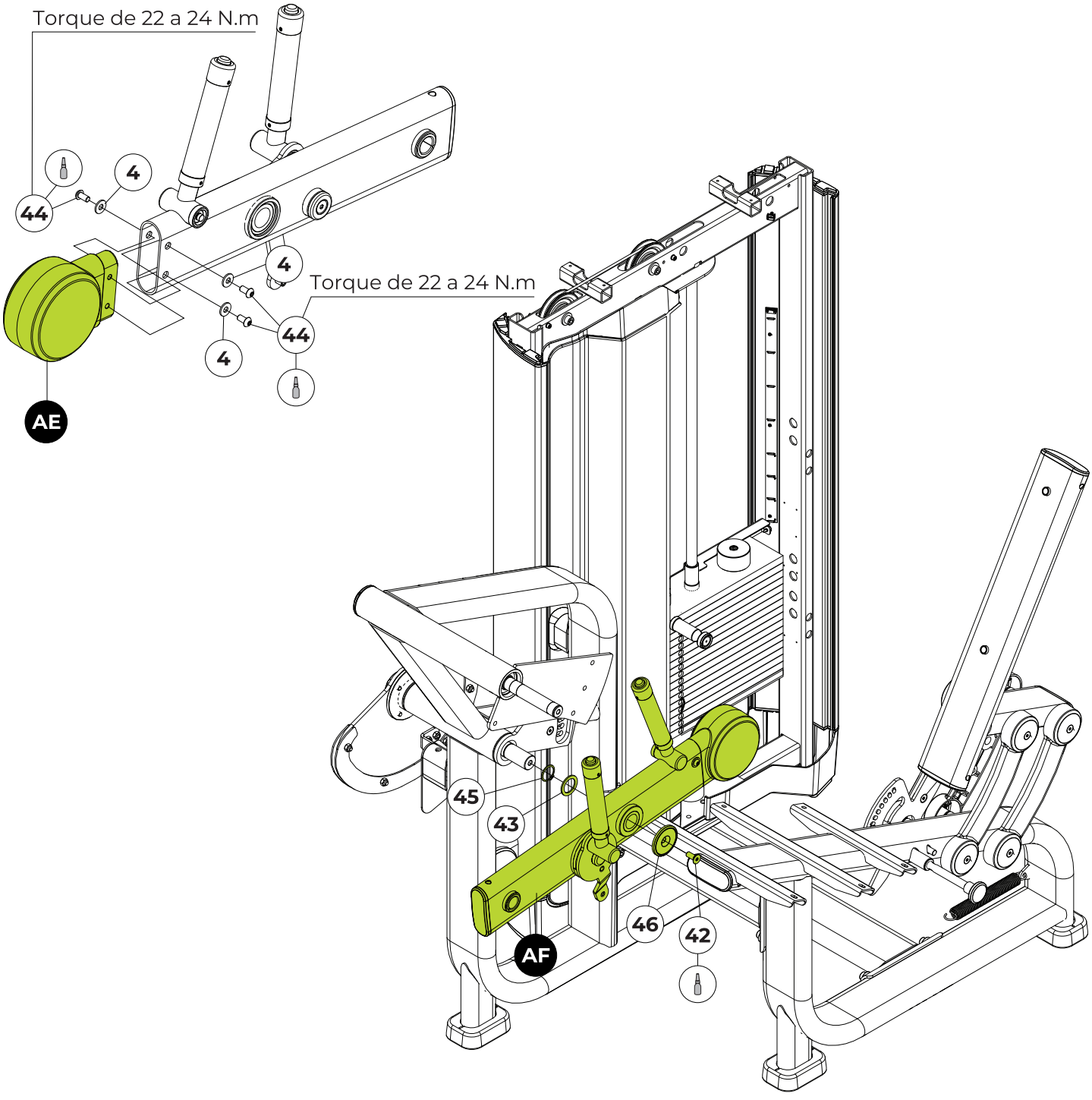

HERRAMIENTAS

- Llave hexagonal nº 5 e 6
- Torquímetro
- Trabarosca torque medio
- Tenazas para anillo elástico

100%

MONTAJE DEL EQUIPO

PASO 21

	NOMBRE	Ctd
24	Arandela lisa - Ø6	1x
47	Tornillo Cab. Cil. Hex. Interno - M6X10	1x
48	Tornillo Cab. Cil. Hex. Interno - M10X90	1x
49	Arandela lisa - Ø10	2x
50	Tuerca Insert. Nylon - M10	1x
51	Eje	1x
52	Anillo elástico	1x
74	Casquillo	1x
75	Separador	1x
AG	Soporte de la pierna	
AH	Cojinete	

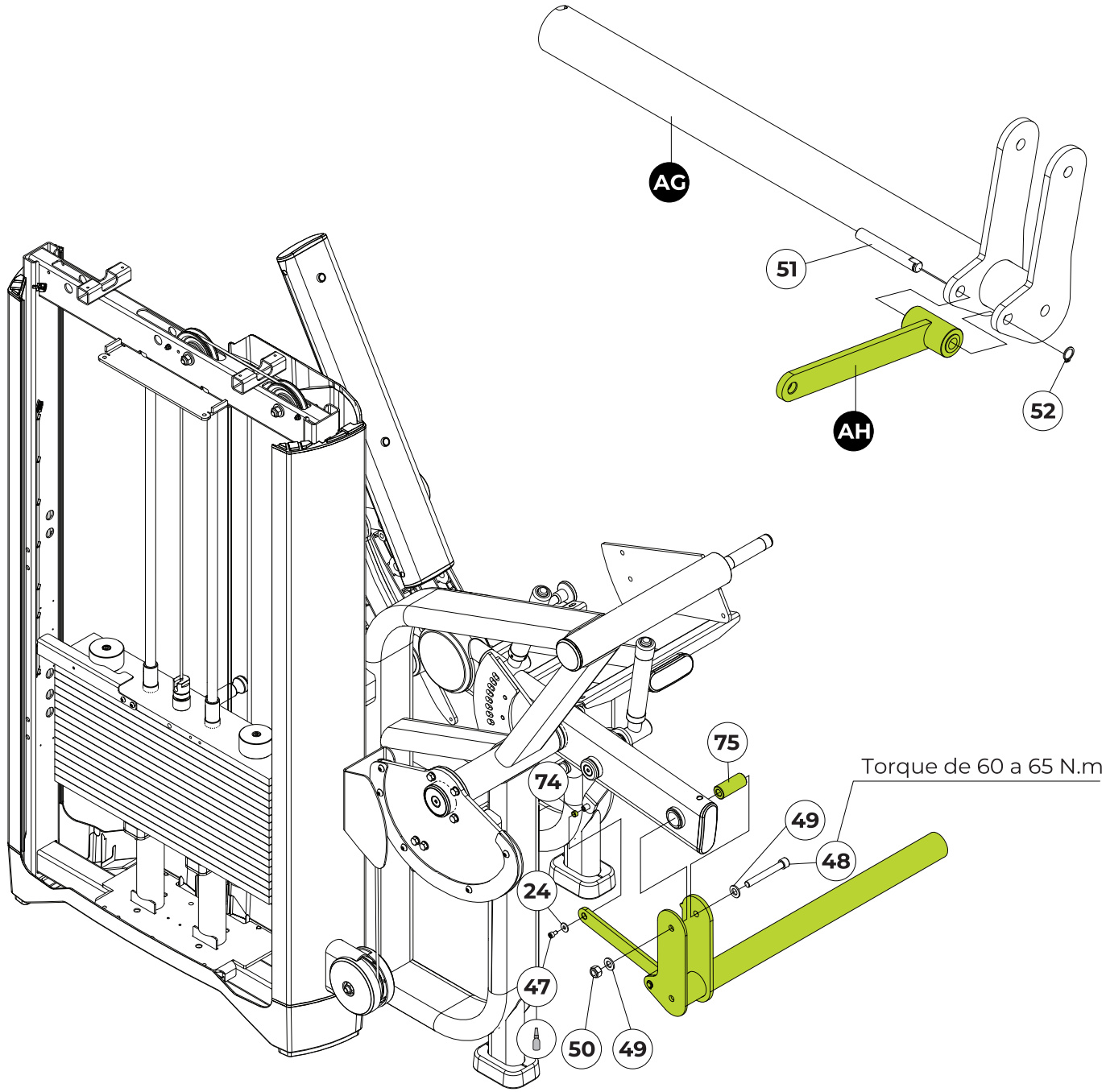

HERRAMIENTAS

Llave hexagonal nº 5 e 10 | Torquímetro | Trabarosca torque medio | Tenazas para anillo elástico | Llave fija 12 Llave fija 19

100%

MONTAJE DEL EQUIPO

PASO 22

	NOMBRE	Ctd
4	Arandela lisa - Ø10	1x
53	Tornillo Cab. Cil. Hex. Interno - M10X25	1x
54	Tapón	1x
55	Separador	1x
56	Resorte a gas	1x
57	Tornillo Cab. Plano Hex. Interno - M8X20	3x
58	Tuerca Insert. Nylon - M8	3x
AI	Soporte para muslos	
AJ	Ajuste	

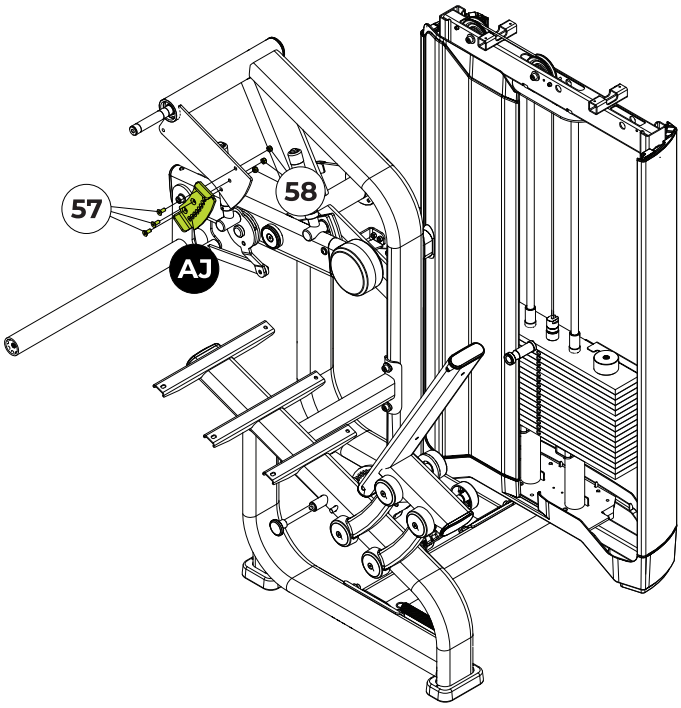

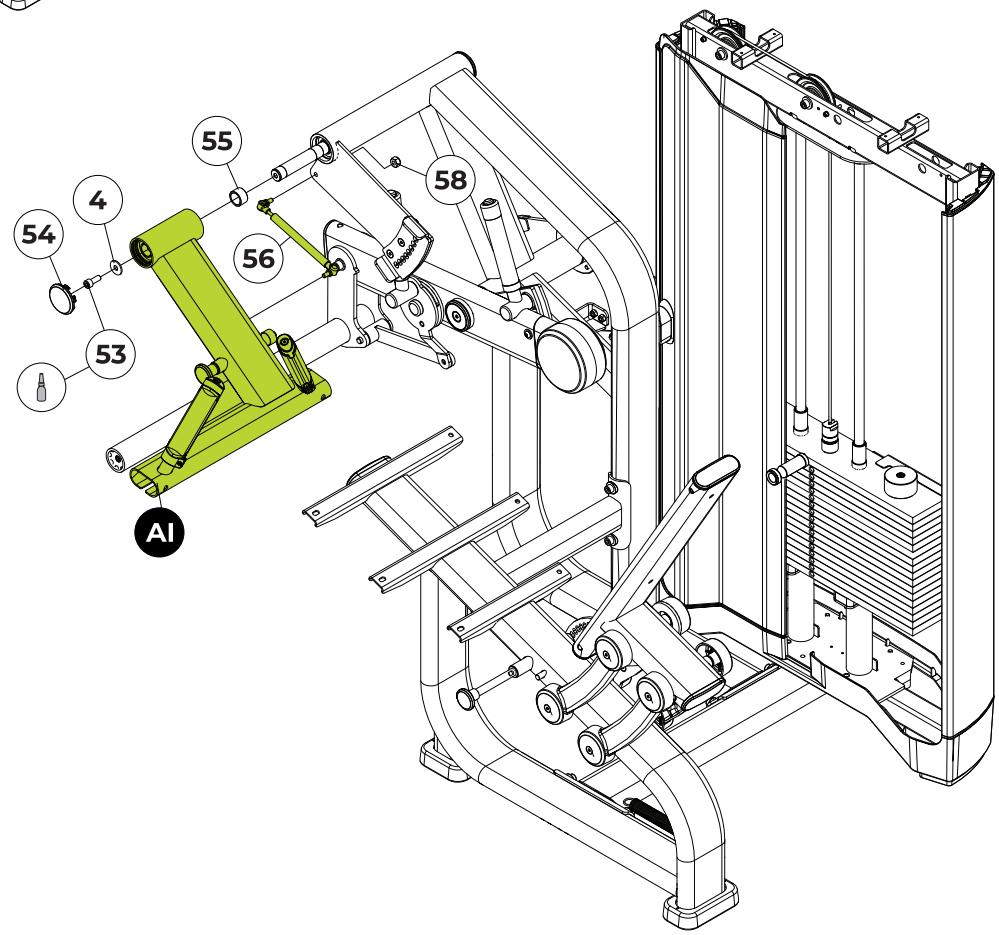

HERRAMIENTAS

Llave hexagonal nº 5 e 8

Torquímetro

Trabarosca torque medio

100%

MONTAJE DEL EQUIPO

PASO 23

	NOMBRE	Ctd
59	Arandela de rodillo	1x
60	Tornillo Cab. de botón Hex. Interno - M6X25	1x
61	Tapón	1x
62	Interruptor de límite	1x
63	Tornillo Cab. Plana Hex. Int - M5X5	1x
AK	Rodillo de la pierna	

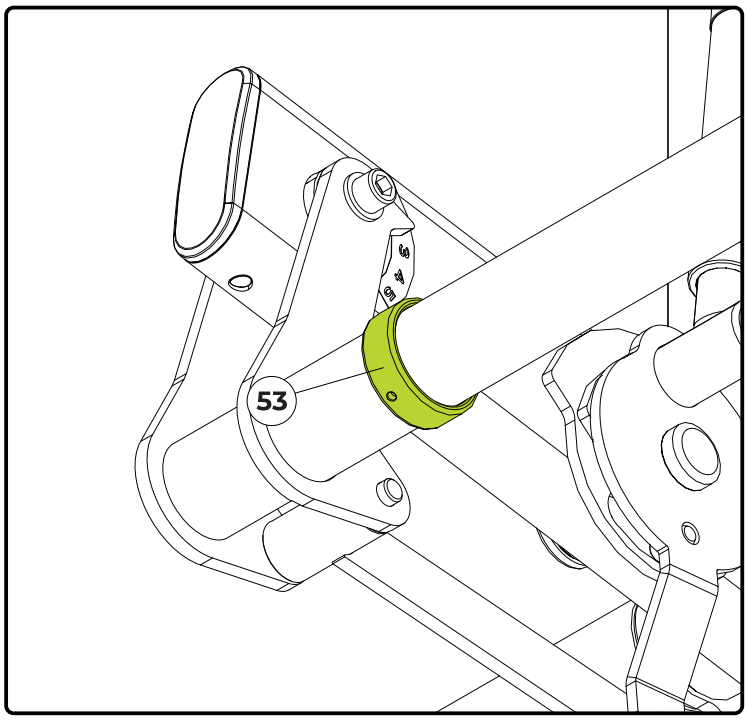

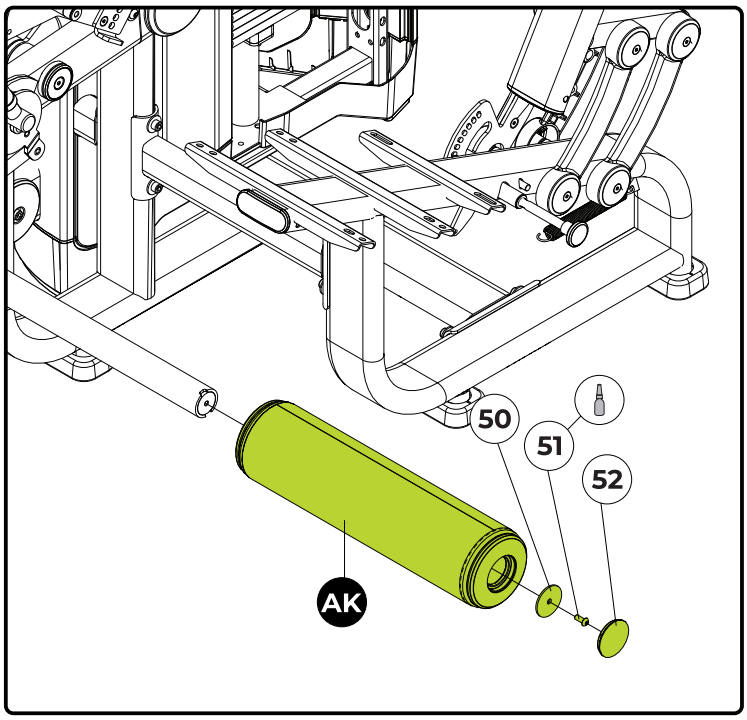

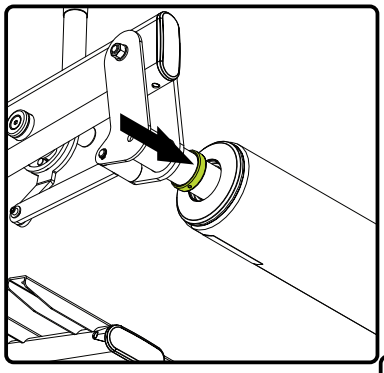

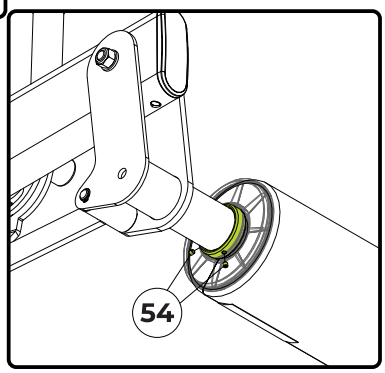

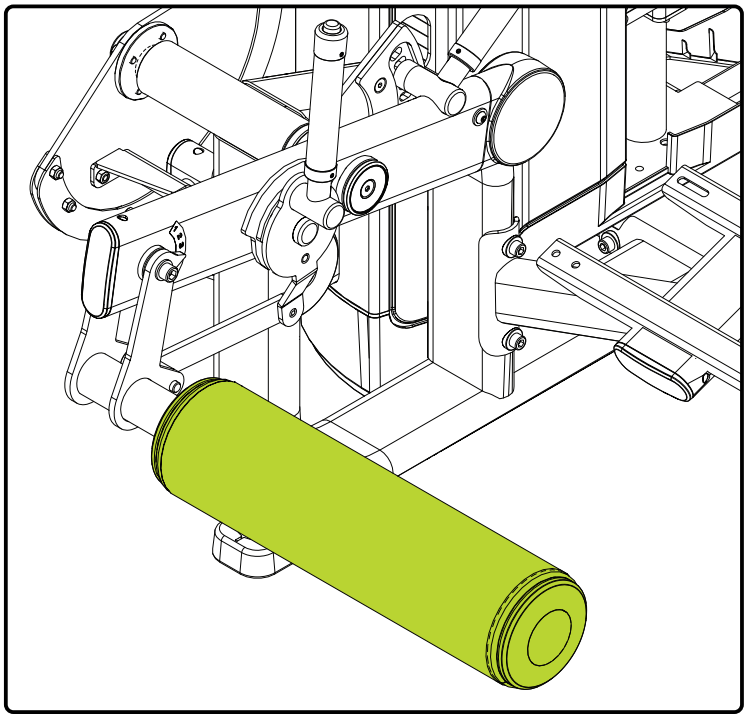

Nota: Inserte el interruptor de límite en el soporte para las piernas y luego monte el rodillo para las piernas. Con el montaje del rodillo para las piernas, toque el interruptor en el rodillo y bloquee con los tornillos.

HERRAMIENTAS



MONTAJE DEL EQUIPO

PASO 24

	NOMBRE	Ctd
2	Arandela lisa - Ø8	2x
37	Tornillo Cab. de botón Hex. Interno - M8X25	2x
64	Tapón	2x
AL	Acolchado del muslo	

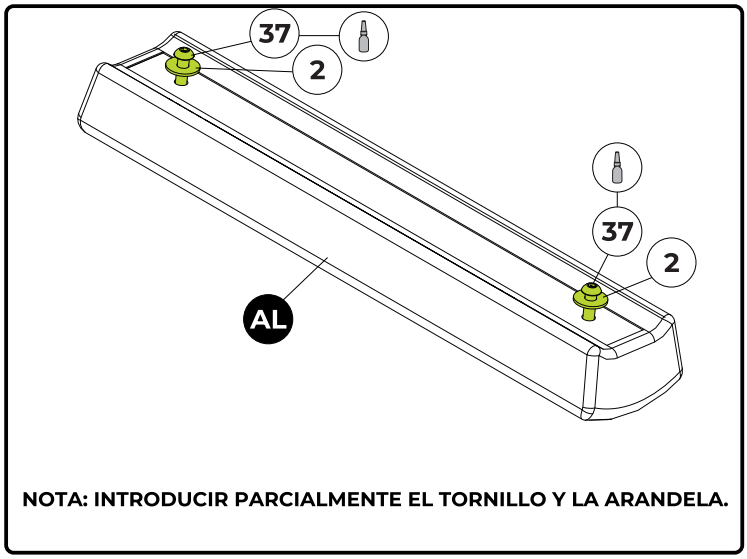

NOTA: INTRODUCIR PARCIALMENTE EL TORNILLO Y LA ARANDELA.

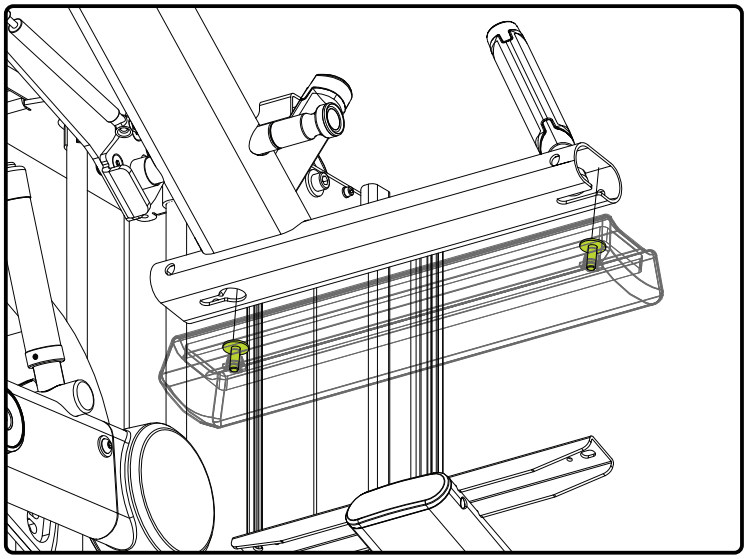

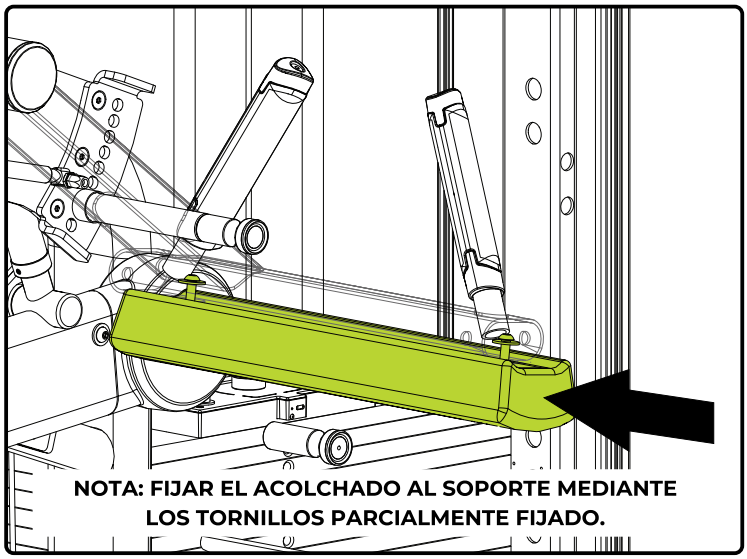

NOTA: FIJAR EL ACOLCHADO AL SOPORTE MEDIANTE LOS TORNILLOS PARCIALMENTE FIJADO.

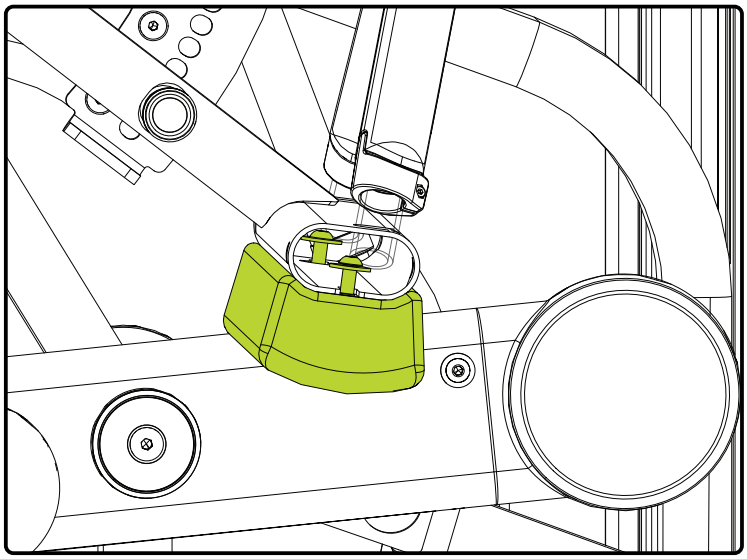

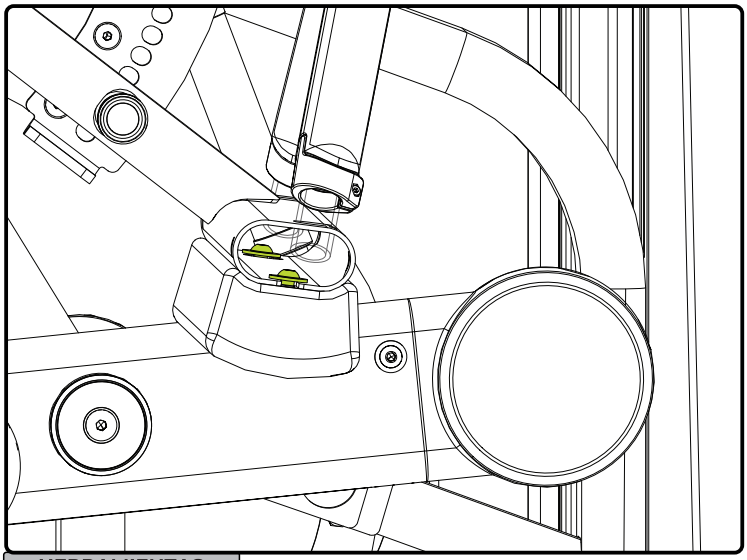

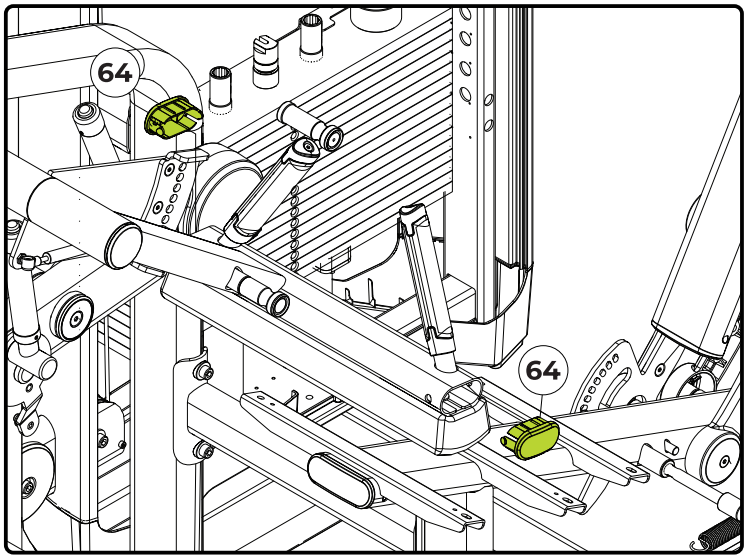

HERRAMIENTAS

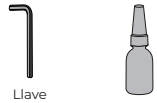

Llave hexagonal n° 5

Trabarosca torque medio

NOTA: Se han ocultado algunas partes para facilitar su visualización.

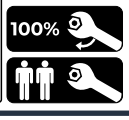

MONTAJE DEL EQUIPO

PASO 25

	NOMBRE	Ctd
4	Arandela lisa - Ø08	2x
37	Tornillo Cab. de botón Hex. Interno - M8X25	6x
65	Tornillo Cab. de botón Hex. Interno - M8X70	2x
AM	Acolchado del asiento	
AN	Acolchado del soporte	
AO	Cubierta del respaldo	

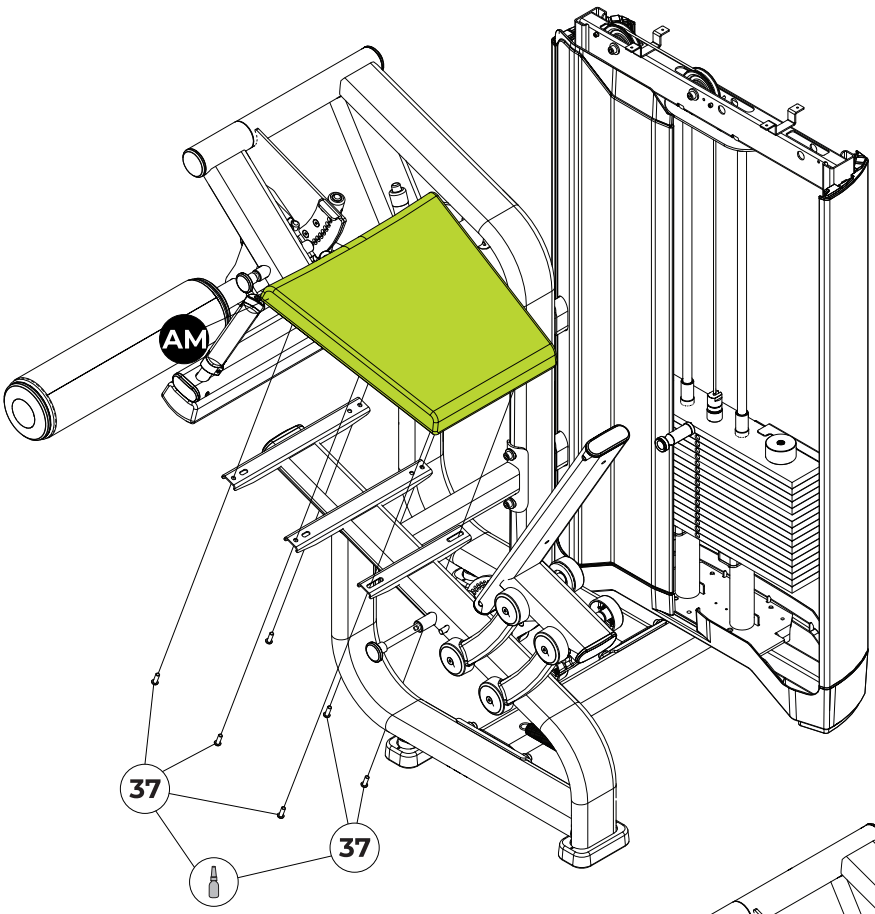

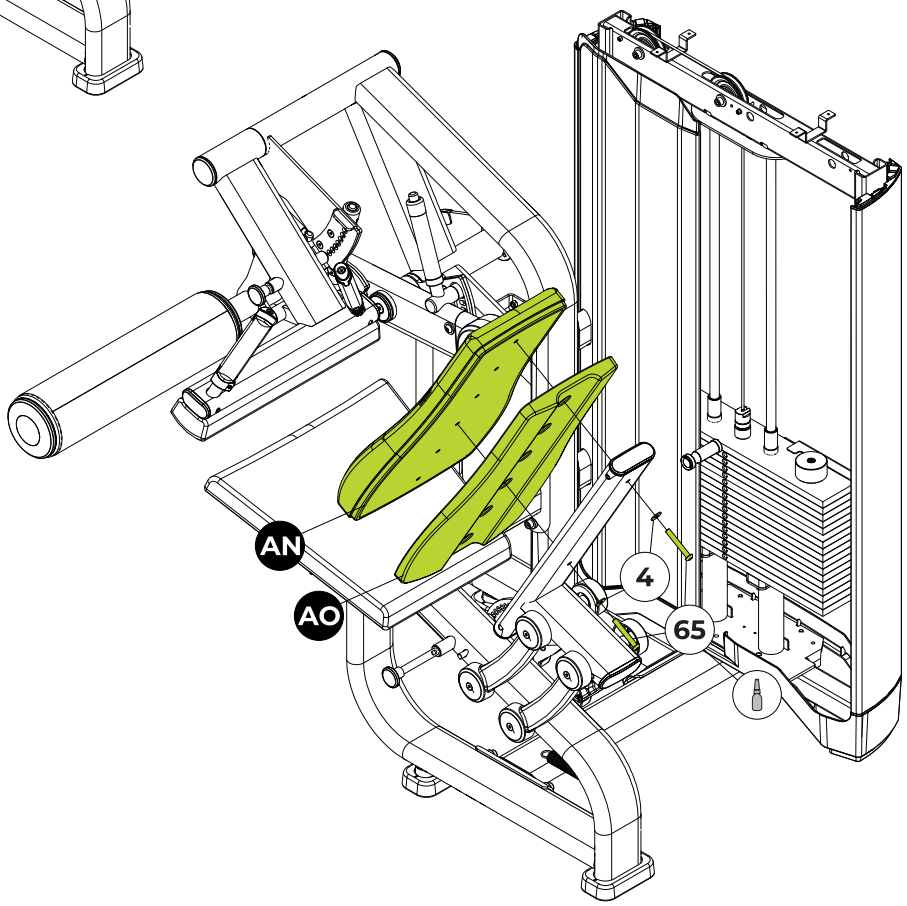

HERRAMIENTAS

Llave hexagonal nº 5

Trabarosca torque medio

100%

PASO 26

H2	**NOMBRE** Carenado frontal derecho	AP	**NOMBRE** Carenado trasero

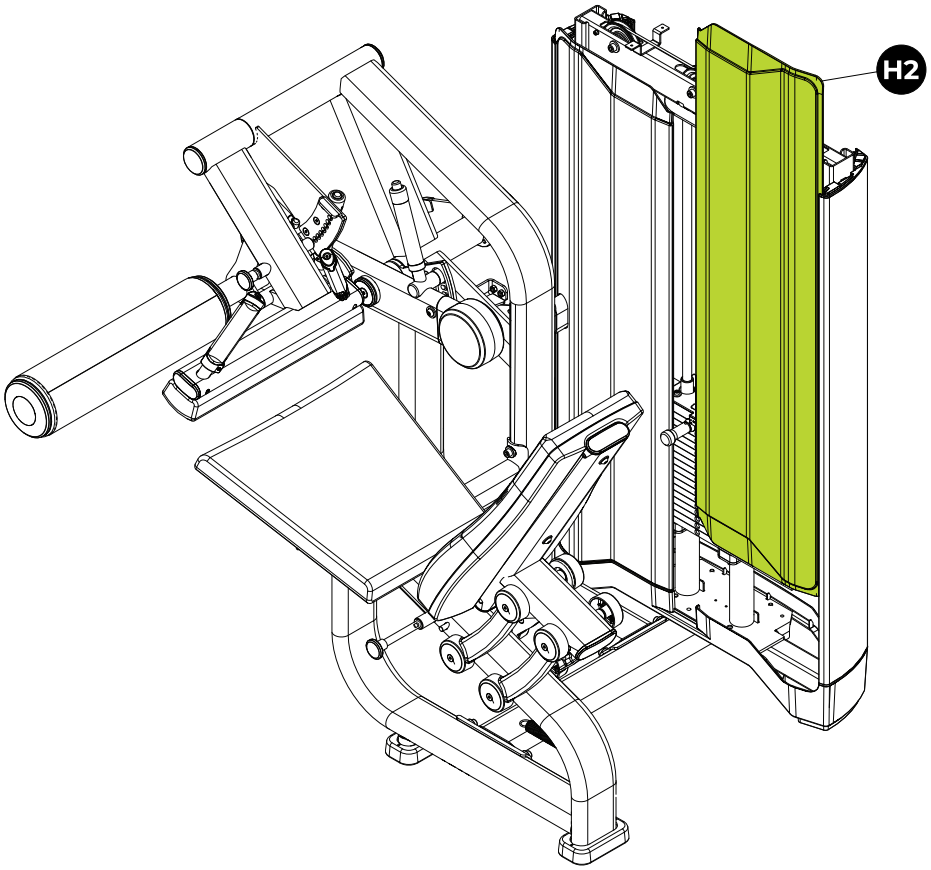

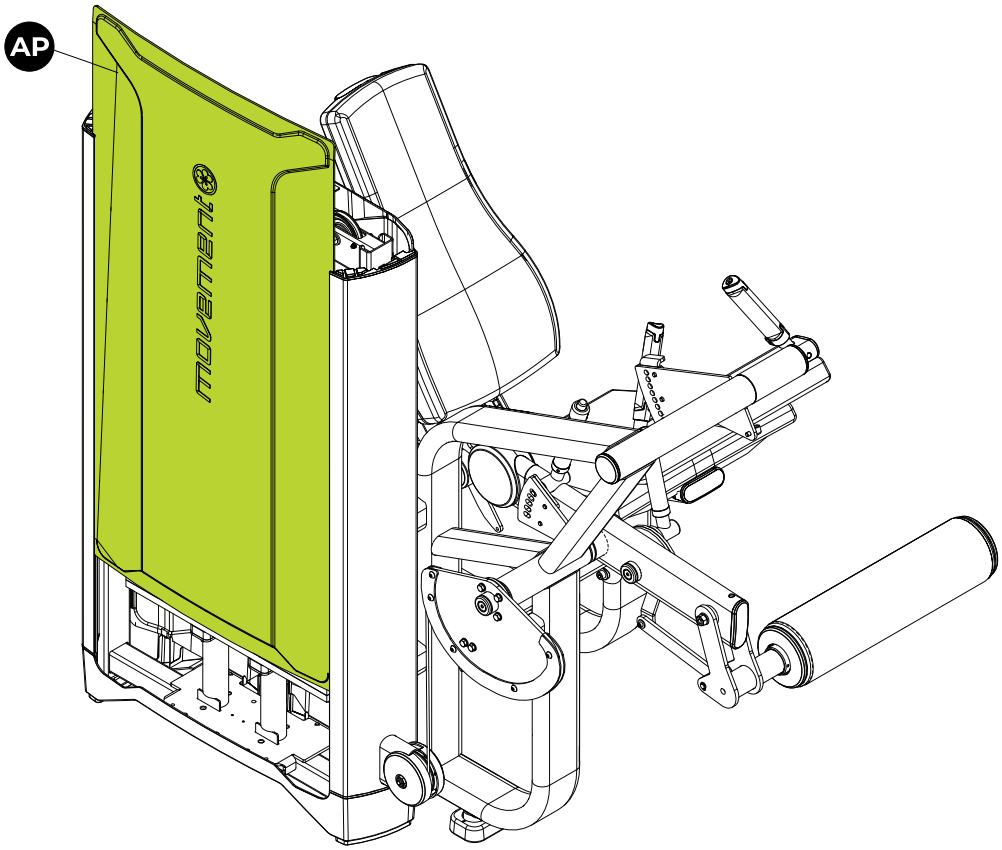

PASO 24 - Colocación del soporte para teléfono móvil y del toallero (en los modelos que se ofrecen con estos accesorios)

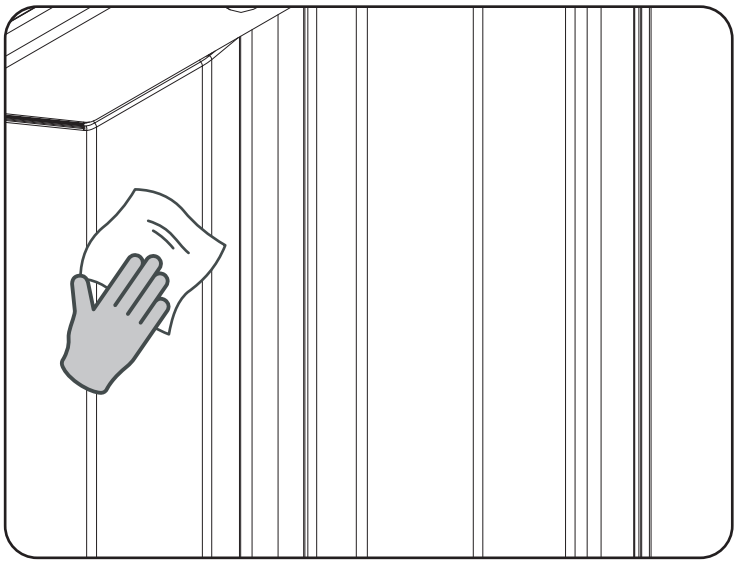

1. **Preparación de la Superficie**
   Limpie bien el área donde se instalarán los soportes con un paño y un desengrasante. Asegúrese de que la superficie esté seca y libre de residuos.

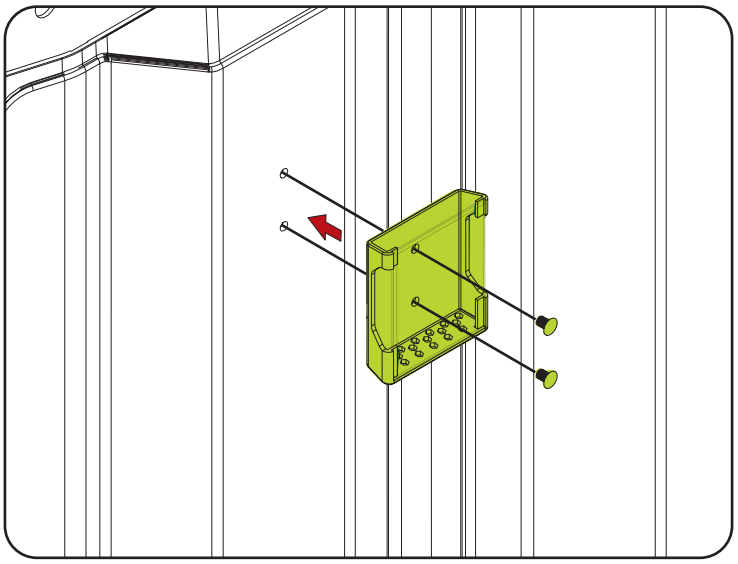

2. **Fijación del Soporte para Celular**
   Aplique cinta adhesiva de doble cara en la base del soporte para celular, colóquelo en la posición deseada y presione firmemente. Inserte los tornillos con cuidado a mano para evitar dañar el acrílico.

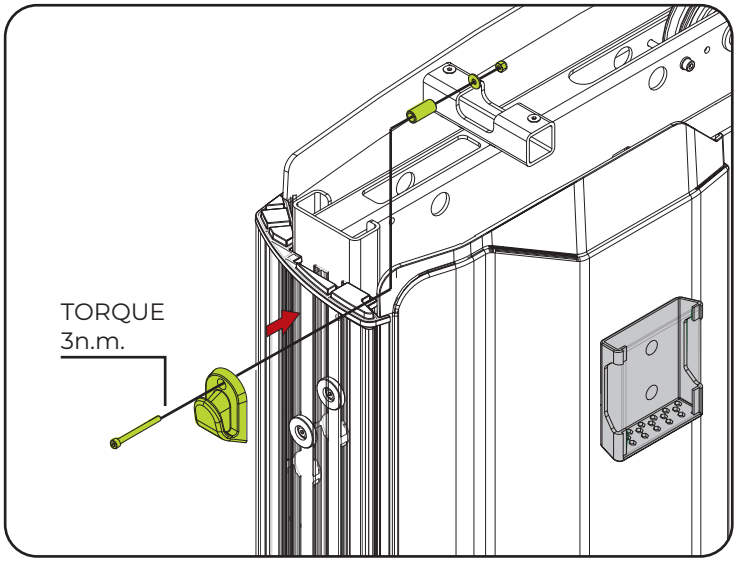

3. **Instalación del Soporte para Toalla**
   Encaje el soporte para toalla en la base del chasis y fíjelo con un tornillo Phillips, apretando suavemente para garantizar estabilidad sin aplicar demasiada fuerza.

MONTAJE DEL EQUIPO

PASO 27

	NOMBRE	Ctd
66	Tornillo Cab. Plano Hex. Interno - M5X10	4x

	NOMBRE
AQ	Acabado de goma

	NOMBRE
AR	Carenado superior

Torque de 3,5 ~4,5 N.m

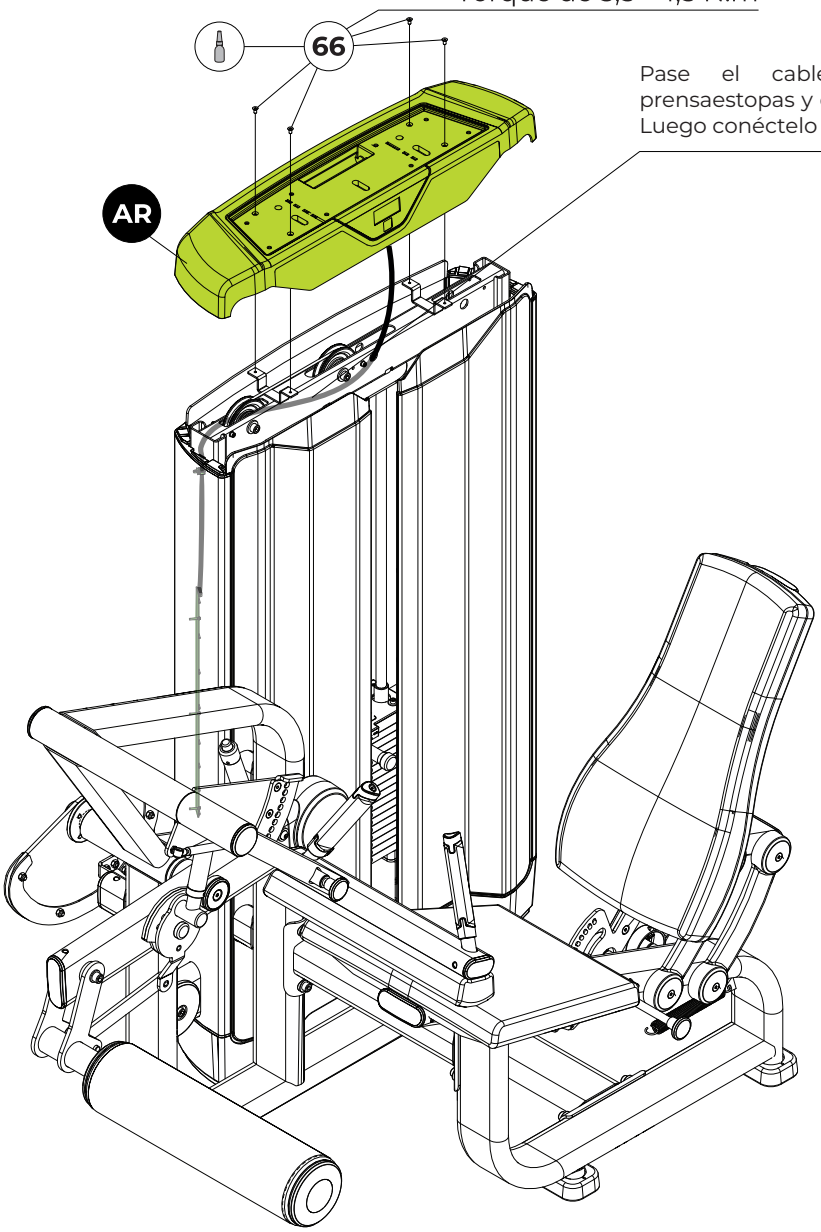

Pase el cable a través del prensaestopas y el orificio del chasis. Luego conéctelo al sensor Hall.

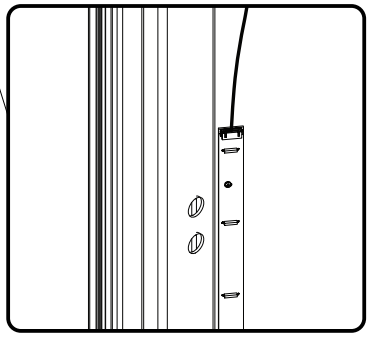

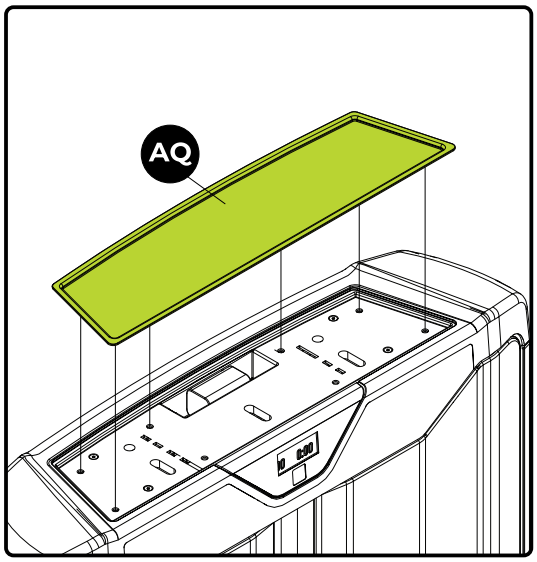

HERRAMIENTAS



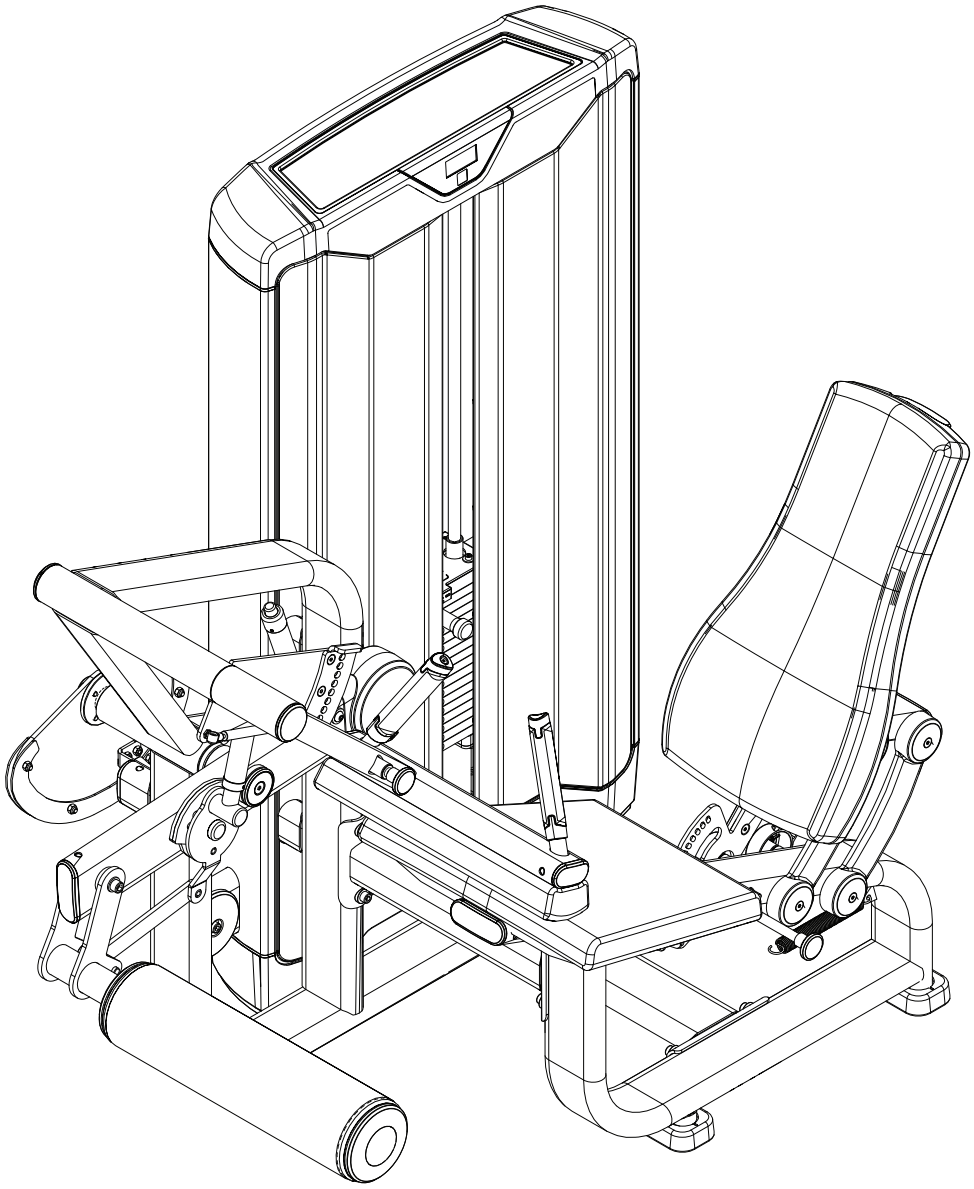

¡ENHORABUENA! SE HA COMPLETADO EL MONTAJE DEL EQUIPO.
Antes de comenzar el entrenamiento, NIVELE el equipo al suelo y compruebe el apriete de todos los tornillos. Consulte el capítulo “Instrucciones de Operación” antes de utilizar el equipo.

INSTRUCCIONES DE OPERACIÓN

CONTADOR

La línea NEXT tiene una versión que viene con contador de ciclos, tiempo del ejercicio, tiempo de descanso y carga de peso. Este contador tiene como objetivo ayudar al usuario a saber cuál es su ritmo de ejercicio.

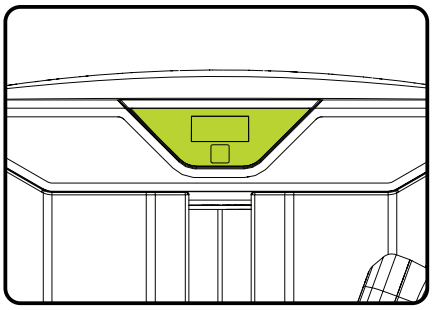

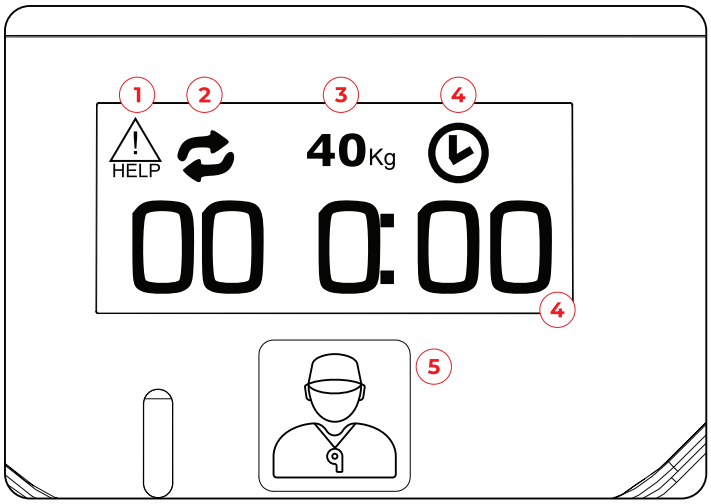

1 - Icono de ayuda (HELP);
2 - Icono de repeticiones;
3 - Carga de peso seleccionada;
4 - Icono del contador de tiempo;
5 - Llamada de instructor (imagen simbólica)

1 - Solicita ayuda del instructor (cuando disponible del recurso).
2 - Permite al usuario ver el número de repeticiones realizadas durante la serie de ejercicios, que puede oscilar entre 0 ~ 99.
3 - Permite al usuario visualizar el peso (carga) seleccionado durante el ejercicio (entre 5 kg y la carga máxima disponible en el equipo).
4 - Exhibe el tiempo de entrenamiento transcurrido del usuario durante la serie de ejercicios, que puede oscilar entre 0:00 y 9:99.
5 - Botón para llamada del instructor (cuando disponible del recurso).

Para ver la versión de firmware del display (contador), toque un imán en la esquina superior derecha del carenado del contador y presione el botón de llamada del instructor (si está disponible).

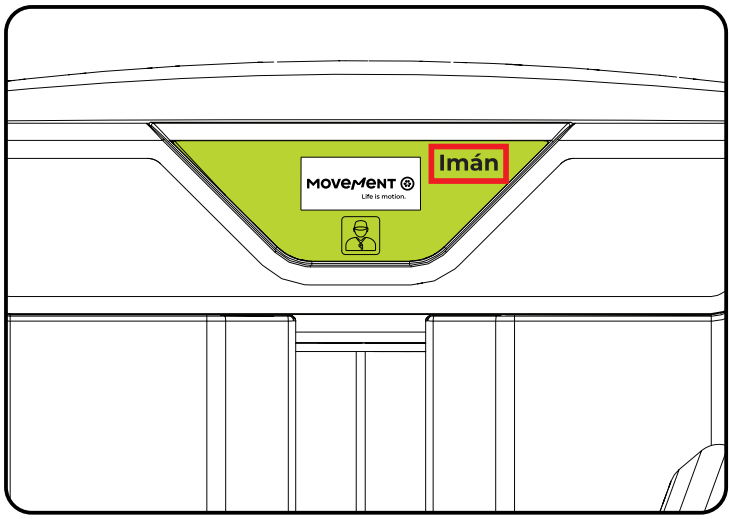

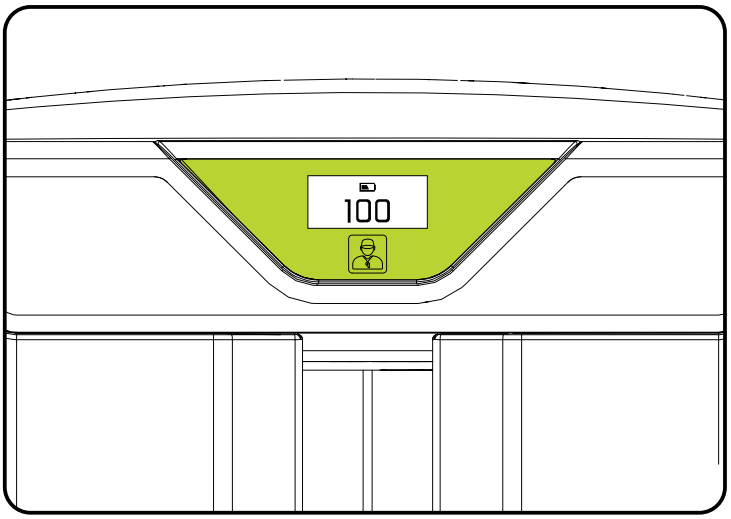

Reemplace (o recargue) las baterías del contador cuando el display exhibir el icono de batería baja. Retire las baterías del equipo si no se utilizará por un largo tiempo.

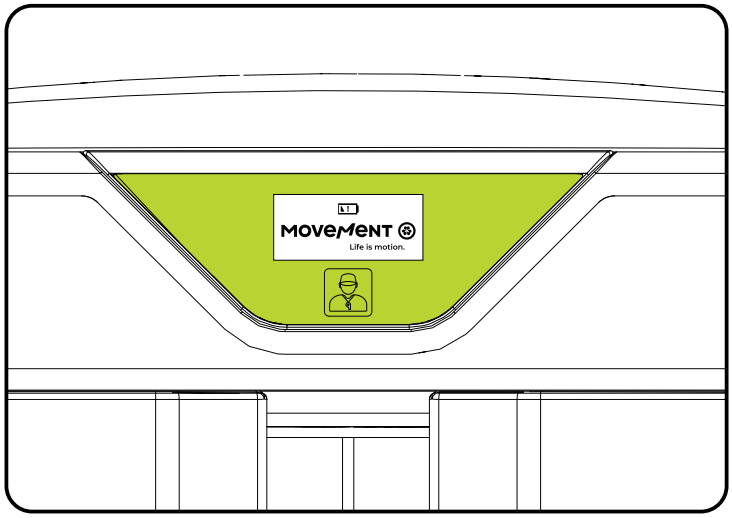

El ícono de batería con una “S” y una flecha hacia abajo indica que la batería del sensor está en un nivel bajo y requiere recarga.

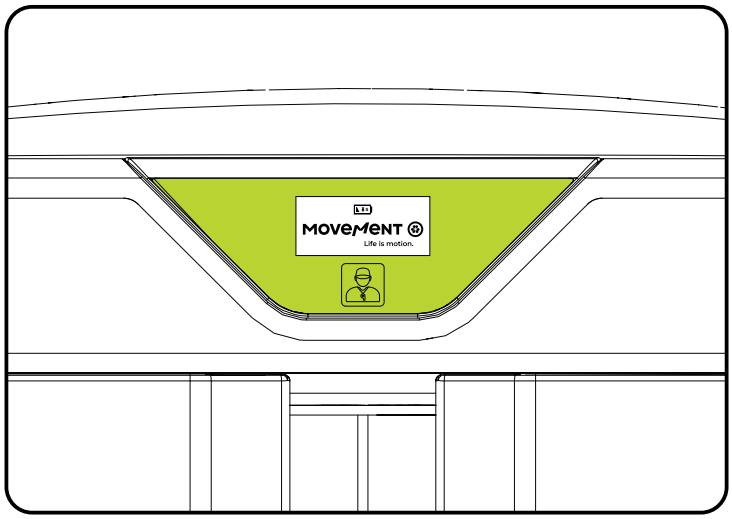

CÓMO RECARGAR LA BATERÍA
Siga los pasos a continuación para recargar la batería.

¡ATENCIÓN!

Cargue la batería del medidor usando un cargador aprobado Movement de 8,4 V. Al reemplazar la batería del medidor, use baterías de 7,4 V aprobadas Movement (consulte el catálogo de piezas del equipo). Retire la batería descargada e inserte una nueva completamente cargada.

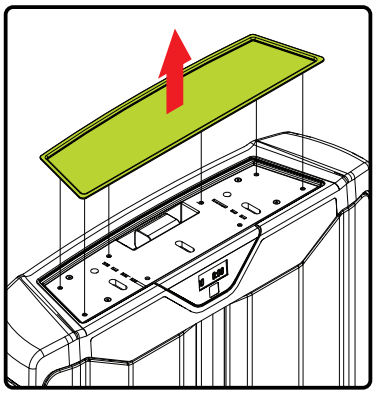

1 - Retire el acabado de goma.

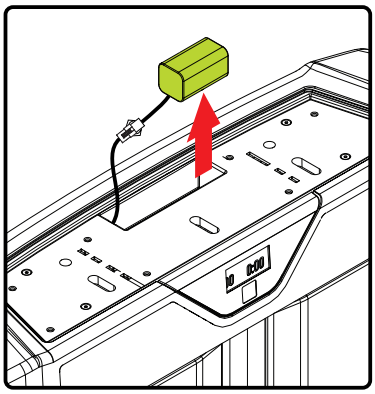

2 - Retire con cuidado la batería para no dañar el cable.

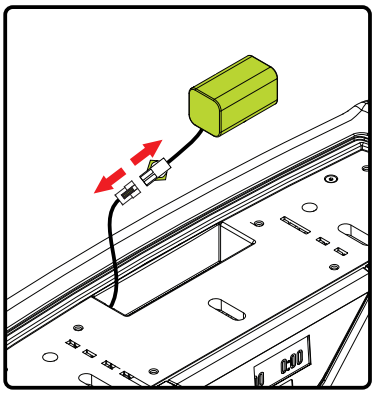

3 - Presione los puntos indicados como se muestra en la imagen de arriba y desconecte con cuidado la batería.

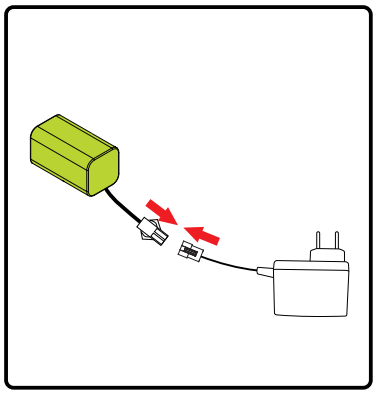

4 - Conecte la batería al cargador.

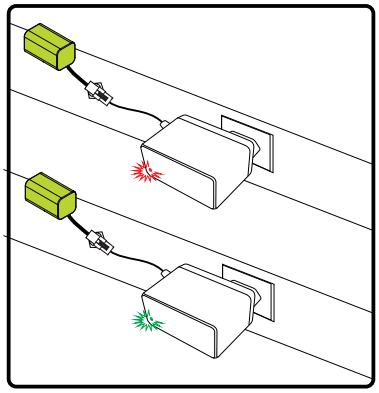

5 - Al conectar el cargador a la toma se encenderá un LED rojo indicando que la batería está en carga. Finalmente, de la carga, un LED verde indica que la batería se ha cargado.

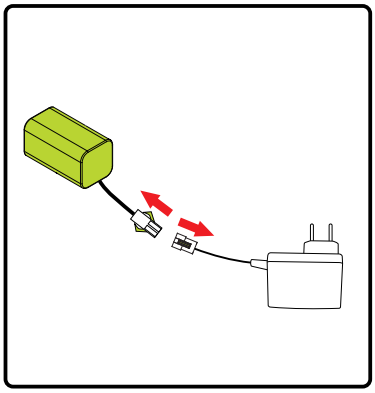

6 - Cuando se complete la carga, retire el cargador del enchufe y desconecte la batería. presione los puntos indicados según la imagen arriba.

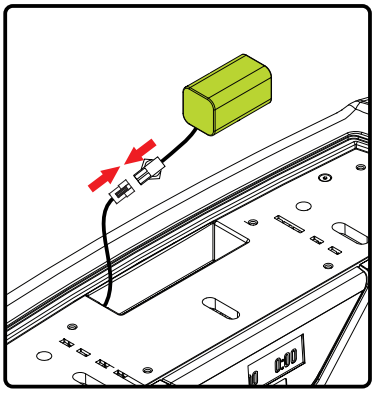

7 - Conecte la batería a la torre nuevamente.

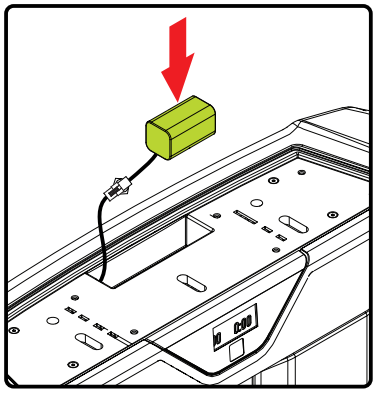

8 - Guarde la batería con cuidado para no dañar ninguno de los cables.

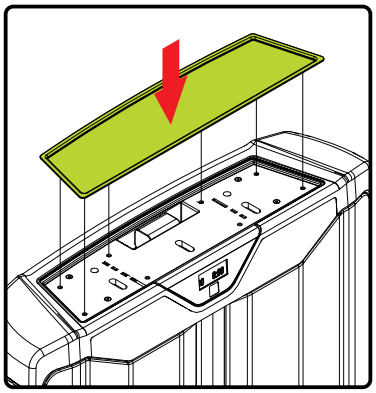

9 - Finalmente coloque el acabado de goma.

CUIDADO

EVITE DEJAR ACUMULACIÓN DE AGUA EN EL ACABADO DE GOMA. EL AGUA PUEDE ENTRAR EN EL ACABADO Y OXIDAR ASÍ EL PORTA BATERÍA. MANTENGA SIEMPRE SECO EL ACABADO DE GOMA.

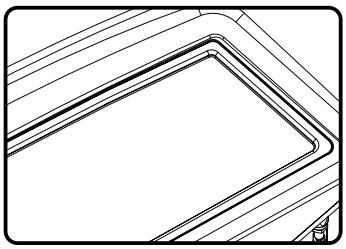

¡ATENCIÓN!

El cargador no viene con el equipo.
El cargador se puede comprar por separado.

TENSOR DEL CABLE DE ACERO

Permite ajustar los cables de acero soltándolos o aflojándolos. Para soltar o tensionar el cable de acero, simplemente gire el tensor. Para mantener la mejor tensión del cable, consulte las especificaciones a continuación. El tensado se puede realizar con o sin multiplicador. Para ajustar el cable, retire el carenado trasero.

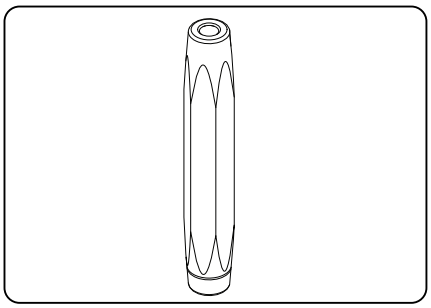

Equipos sin multiplicador de carga

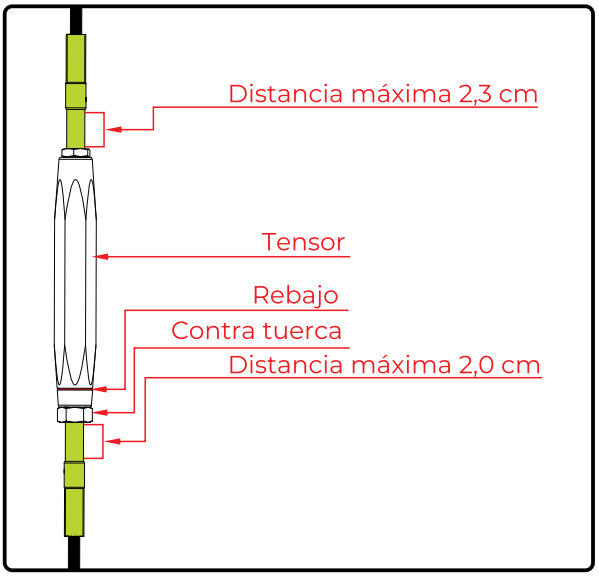

¡PELIGRO!

Es sumamente importante mantener medidas de ajuste de cables para evitar su aflojamiento y probable daño grave o fatales para el usuario.

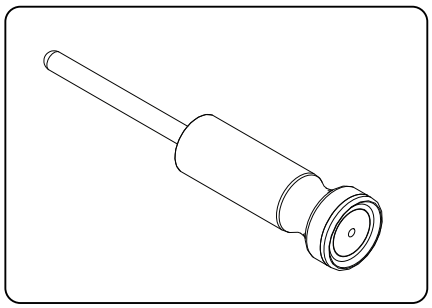

¡PELIGRO! **Compruebe que el pasador selector está bien encajado en la pila de pesas. Riesgo de accidente grave o fatal para el usuario**

SOPORTE PARA PIERNAS

El soporte para piernas permite al usuario apoyar su espinilla para poder realizar el ejercicio. El soporte para las piernas se puede ajustar para adaptarse mejor al usuario. El ajuste se puede realizar mediante la palanca.

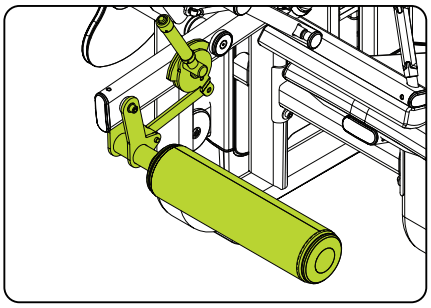

SOPORTE PARA MUSLOS

El soporte para los muslos es donde es posible sujetar al usuario para mayor estabilidad durante el ejercicio. El soporte para los muslos se puede ajustar para adaptarse mejor al usuario. El ajuste se puede realizar mediante la palanca.

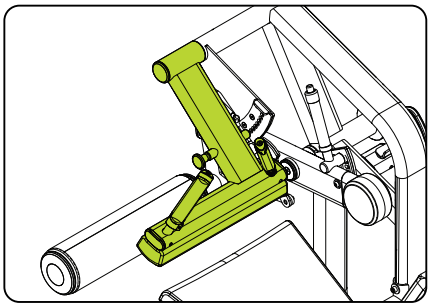

AJUSTE DEL RESPALDO

El Respaldo permite al usuario apoyar los pies para realizar el ejercicio. Para ajustar el respaldo, simplemente tire del pasador hacia atrás y bloquee el soporte del respaldo como desee.

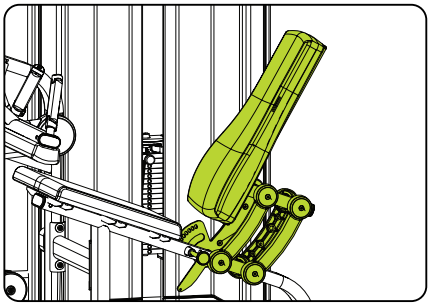

CARENADO SUPERIOR / PORTAOBJETOS

El portaobjetos permite al usuario apoyar sus objetos.

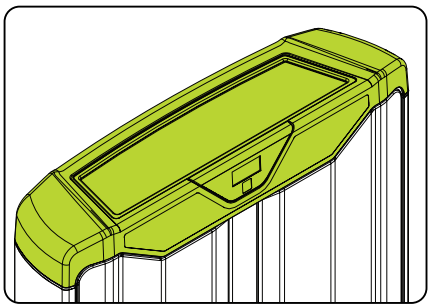

ACOLCHADOS

Permite al usuario sentarse, apoyar la rodilla y apoyarse en el equipo para realizar el ejercicio.

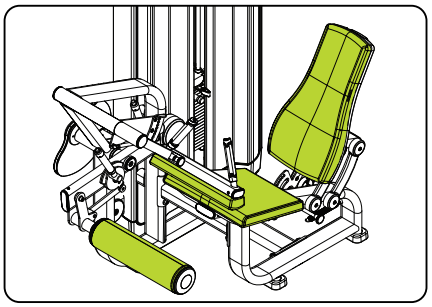

INSTRUCCIONES DE OPERACIÓN

PIVOT POINT

El pivot point es un adhesivo cuya función es guiar al usuario hacia el mejor posicionamiento en el equipo. El usuario debe posicionar en el eje de rotación de la articulación de la rodilla.

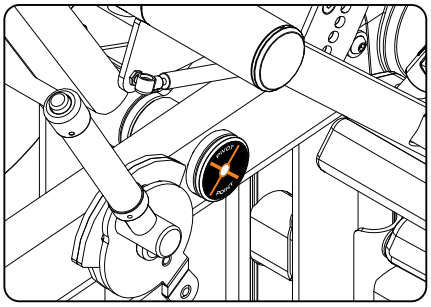

PIES AJUSTABLES

El equipo dispone de pies para mantenerlo estabilizado en el suelo. El desnivelamiento puede dañar el equipo. Para nivelar el equipo, simplemente gire los pies.

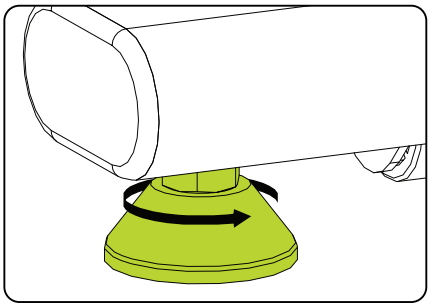

ESPACIO

Para la seguridad del usuario recomendamos el uso de un área mínima de acceso y escape como se muestra en la figura lateral. La zona de acceso y escape puede ser común entre los equipos utilizados.

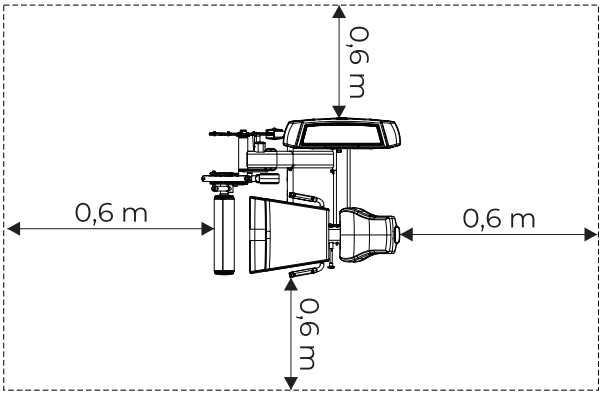

NUMERO DE SERIE

El número de serie contiene información relativa a la clase de equipo y los datos del fabricante. No retire el adhesivo con el número de serie, ya que facilita el suministro de información a un punto autorizado o al fabricante. Si se despega el adhesivo con el número de serie, póngase en contacto con el fabricante.

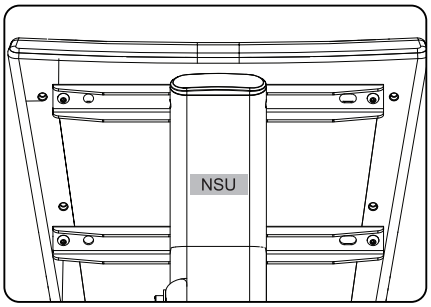

CÓMO UTILIZAR EL EQUIPO

1 - Posiciónese en el equipo;
2 - Regule la posición del asiento;
3 - Seleccione la carga mediante el pasador selector;
4 -Sujete las agarraderas para realizar el ejercicio;
5 - Inicie el entrenamiento.


1


2

MANTENIMIENTO

MANTENIMIENTO

RECOMENDACIONES

Para una mayor durabilidad, es necesario adoptar algunas precauciones que evitarán problemas en el equipo y al usuario o terceros. En caso de rotura o mal funcionamiento, deje de utilizar el aparato hasta que sea reparado.

LIMPIEZA

Semanalmente, limpie el equipo utilizando una escoba de nailon que sea blanda. Pase una aspiradora debajo del equipo para evitar la acumulación de suciedad y polvo, que puedan afectar el funcionamiento del equipo.
Use siempre agua, jabón neutro y un paño suave para la limpieza del acolchado del equipo antes y después del entrenamiento. Espere a que el equipo se seque completamente antes de empezar un nuevo entrenamiento. Nunca utilice productos de limpieza ácidos. Jamás vierta agua en el equipo o aplique líquidos en aerosol.

ACOLCHADO

Si presentan desgarros, agujeros u otros desperfectos, sustitúyalos inmediatamente. Para una mayor durabilidad del acolchado, haga la limpieza siguiendo las instrucciones de este manual.

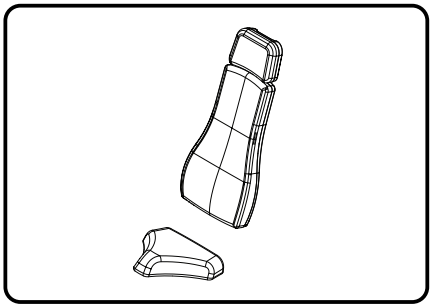

CARENADO

El carenado sirve como una protección de la torre. si la misma se encuentra dañada haga la sustitución inmediata.

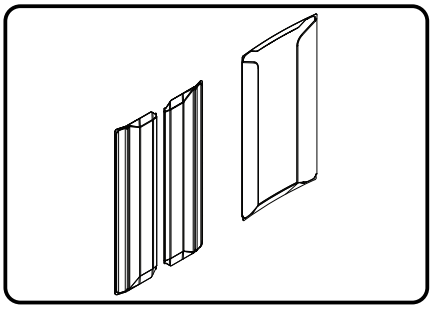

POLEAS

La polea es lo que permite que el cable de acero haga el recorrido necesario para la ejecución del ejercicio, por lo que es sumamente importante mantener las poleas bien cuidadas. A la menor señal de desgaste o deterioro de las poleas, póngase en contacto con el servicio técnico.

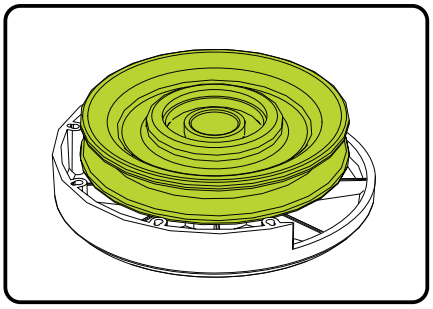

PASADOR DE BLOQUEO DEL CABLE DE ACERO

La función del pasador de bloqueo del cable de acero es impedir que el cable de acero se salga de la polea. Por lo tanto, si alguno de los pasadores está dañado, roto o suelto, es posible que no sujete el cable de acero en la polea, provocando así accidentes graves o mortales. Es extremadamente importante mantener la integridad de los pasadores. A la menor señal de mal funcionamiento, póngase en contacto con el Servicio Técnico.

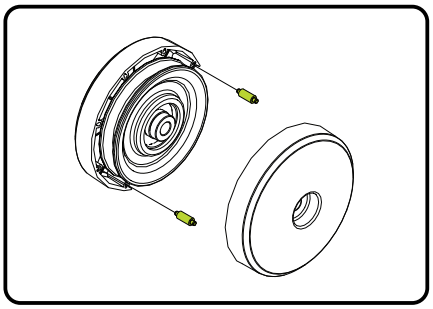

TENSOR DEL CABLE DE ACERO

Verifique siempre que no esté dañado o fuera de su forma estándar. Si tiene algún problema con el tensor, póngase en contacto con el Servicio Técnico.

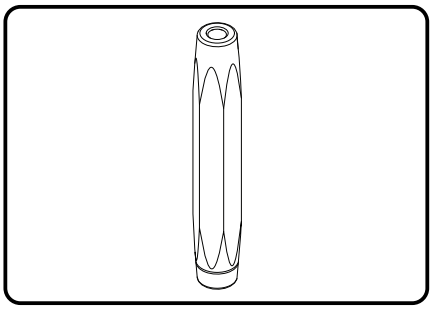

MANTENIMIENTO

PASADOR SELECTOR

Compruebe siempre que el pasador selector no esté dañado o fuera de su forma original, lo que puede impedir que el peso se apriete correctamente. Si el pasador está dañado, póngase en contacto con un Servicio Técnico.

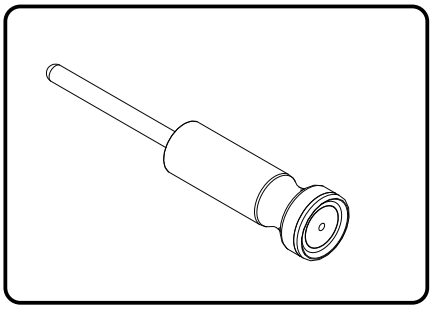

¡PELIGRO! EL USO DEL PASADOR SELECTOR CUANDO ESTÁ DAÑADO PUEDE CAUSAR QUE LAS PESAS NO QUEDEN FIJOS FORMA CORRECTA, CAUSANDO ACCIDENTE GRAVE O FATAL AL USUARIO Y PUEDE DAÑAR EL EQUIPO.

TOP PLATE

Permite seleccionar las pesas. Al menor daño o desgaste de la pieza no intente seleccionar el peso. Póngase en contacto con un Servicio Técnico para realizar el cambio.

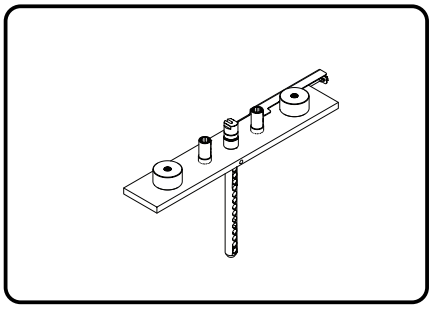

BLOQUEO DEL CABLE DE ACERO

Compruebe siempre que los tornillos estén bien fijados en las placas. Si los bloqueos están dañados, no permita que se utilice el equipo. Póngase en contacto con un Servicio Técnico para realizar el cambio.

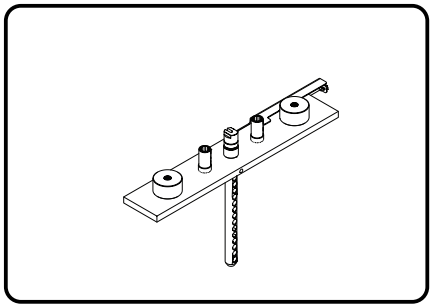

VARILLAS

Para una mejor conservación del equipo, es necesario que sus varillas se limpien siempre semanalmente. Limpiar con un paño humedecido con agua o alcohol.

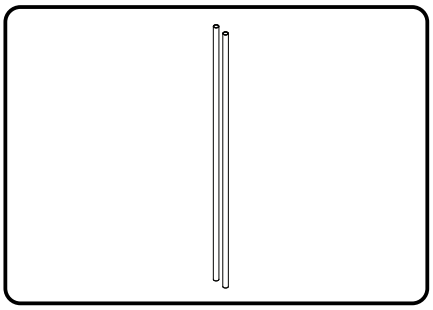

MOSQUETÓN

Algunos modelos utilizan un mosquetón, por lo que es muy importante comprobar su estado. A la menor señal de desgaste, deformaciones, dificultad para cerrar y todo lo que pueda ser perjudicial a su resistencia sustituya inmediatamente el mosquetón.

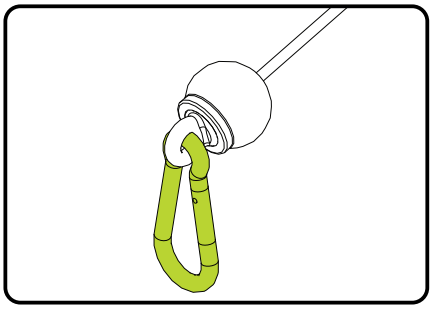

SUSTITUCIÓN DEL MOSQUETÓN

Para su sustitución, utilice siempre un mosquetón suministrado directamente por MOVEMENT. Si no es posible obtener un mosquetón suministrado por MOVEMENT, utilice un mosquetón que cumpla estrictamente los siguientes requisitos.

- Material de composición: Acero inoxidable AISI 316;
- Capacidad máxima cerrada: 1600 kg;
- Capacidad máxima abierta: 350kg.

¡ATENCIÓN!

- COMPRUEBE CUIDADOSAMENTE EL ESTADO DEL MOSQUETÓN CADA MES;
- NO MODIFIQUE LOS MOSQUETONES DE NINGUNA MANERA;
- LA ABERTURA DEL MOSQUETÓN DEBE ESTAR ORIENTADA HACIA LA COLUMNA DE PESAS.

CABLE DE ACERO

Durante el uso del equipo, el cable de acero puede resultar dañado por un mal uso o falta de mantenimiento. A veces, el cable de acero puede estar dañado aunque este daño no quede al descubierto. Manténgase alerta y siempre atento a cualquier tipo de problema con el cable. No utilice ni permita que se utilice si el cable de acero está dañado. A continuación se muestran algunos ejemplos de cables de acero dañados.

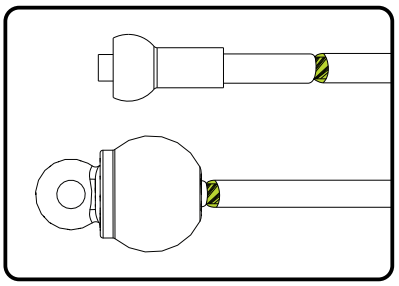

CABLE DE ACERO

Compruebe siempre el cable de acero; si detecta alguna torsión, sustitúyalo inmediatamente.

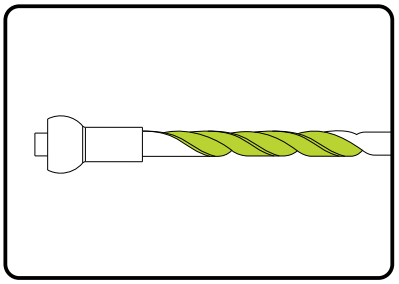

PROTUBERANCIA DEL CABLE DE ACERO

Si el cable se rompe internamente puede aparecer un saliente en el exterior del cable, sustitúyalo inmediatamente.

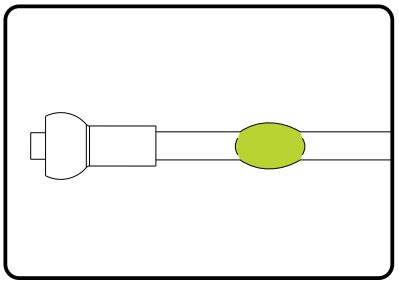

CABLES SUELTOS

Sustituya cualquier cable de acero expuesto en las extremidades.

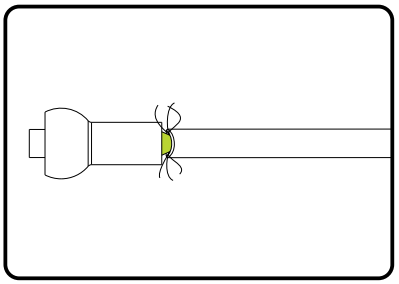

CABLE DE ACERO APLASTADO

El cable de acero aplastado o fuera de su forma original puede causar roturas o daños en otras partes del equipo. Reemplace el cable inmediatamente.

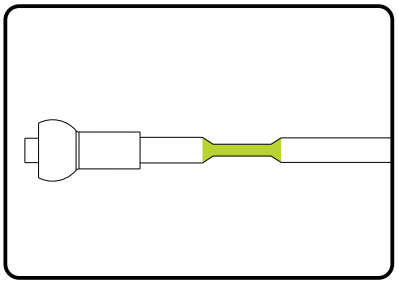

CABLE DE ACERO TORCIDO

El cable de acero torcido o fuera de su forma original puede causar roturas o daños en otras partes del equipo. Reemplace el cable inmediatamente.

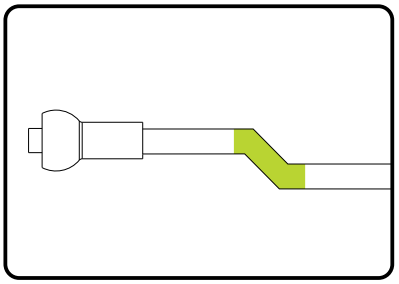

EXPOSICIÓN

Exponer la parte interna de los cables puede causar roturas o daños a otras partes. Reemplace el cable inmediatamente.

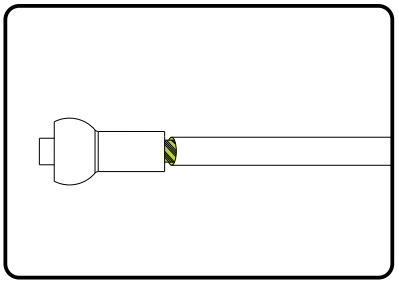

ERRORES DEL CONTADOR

Error nrf24L01: el módulo de radio acoplado a la placa del contador está defectuoso. Dejar de utilizar el equipo y contactar con un servicio autorizado.

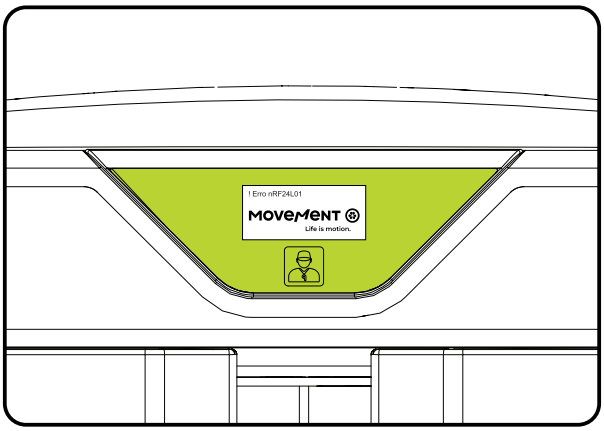

Error: Si se exhibe el mensaje “Revisar final de curso”, indica que el imán de la torre no está montado correctamente. Verifique el montaje del imán.

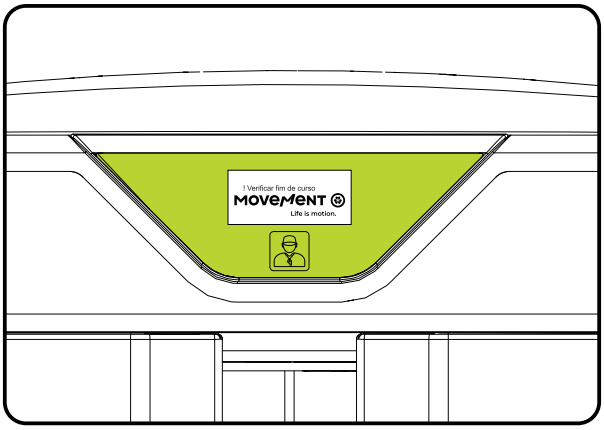

Error: si el mensaje “Display no configurado.” señala la necesidad de configuración y emparejamiento con el sensor en la torre. En este momento, el display está en modo de bajo consumo para ahorrar batería. Dejar de utilizar el equipo y contactar con un servicio autorizado.

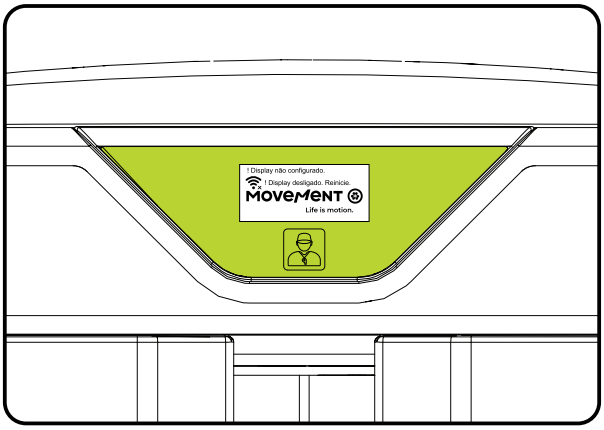

Para reiniciar el display del Contador, toque un imán en la esquina superior derecha del carenado del contador y presione el botón de llamada del instructor 5 veces (si está disponible).

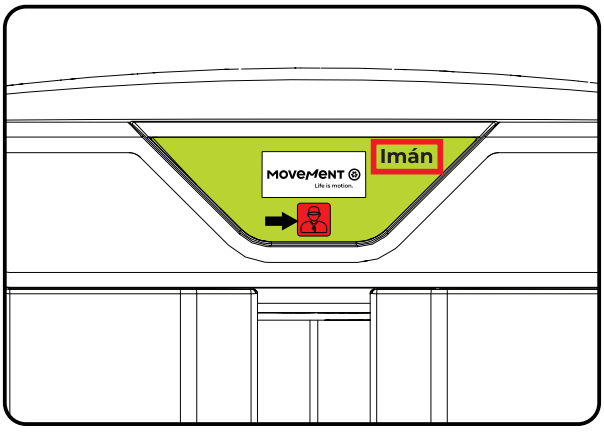

ATENCIÓN **Si sospecha que el contador no exhibe correctamente la carga de peso seleccionada, póngase en contacto con un servicio técnico. Ese comportamiento puede indicar un problema en el sensor.**

TABLA DE MANTENIMIENTO DEL EQUIPO

Utilice la siguiente tabla para conocer los intervalos de mantenimiento.

VERIFICAR	DIARIO	SEMANAL	MENSUAL	CUANDO SEA NECESARIO
LIMPIEZA	Limpia siempre el equipo antes y después de cada entrenamiento.			
TORNILLOS		Reajustar los tornillos, si las piezas estén sueltas.		
POLEAS		Compruebe que las poleas no estén dañadas ni desgastadas. Si es así, sustituya la pieza.		
PASADOR DE BLOQUEO		Compruebe que los pasadores no estén dañados ni desgastados. Si es así, haga el cambio inmediato.		
TENSOR			Compruebe que los cables de acero estén bien tensados, tal como se describe en el manual. Si no es así, realice el tensado correcto.	
MULTIPLICADOR DE CARGA (cuando aplicable)	Compruebe si los multiplicadores de carga están dañados o desgastados. Si es así, haga el cambio inmediato.			
CABLE DE ACERO	Compruebe todos los cables de acero. Si están dañados o rotos, reemplácelos inmediatamente.			
PASADOR SELECTOR	Compruebe si el pasador selector está roto o dañado. Si es así, haga el cambio inmediato.			
CARENADO		Verifique que el carenado no esté dañado o rota. Si es así, haga el cambio inmediato.		
CONTADOR				Compruebe si la batería está baja. Si está abajo del 20%, hacer el cambio o cargarlas.
ACOLCHADO				Compruebe si hay roturas o agujeros en los acolchados. Si es así, haga el cambio inmediato.
ASIENTO		Compruebe que el ajuste del asiento se ajusta perfectamente. Verificar también los demás ajustes del equipo. Si algún ajuste no cumple con los requisitos, hacer el cambio de la pieza. Revisar los resortes del pantógrafo. Si hace ruido, lubríquelos con grasa en spray.		
PESO EXTRA				Compruebe que las pesas se deslizan correctamente sobre las varillas y que están correctamente seleccionados. Si es así, haga el cambio inmediato de la pieza.
MANTENIMIENTO PREVENTIVO				Cada 2 meses Póngase en contacto con un servicio autorizado. para realizar el mantenimiento preventivo del equipo.

Cualquier duda puede ser resuelta a través de nuestro centro de atención al cliente, por teléfono 0800-7724080. Para encontrar un Punto Autorizado vaya al sitio web http://movement.com.br/assistencia-tecnica y permitir que el navegador acceda a su ubicación y facilitar la búsqueda de un Autorizado más cercano.

GARANTÍA

GARANTÍA

GARANTÍA LIMITADA - LÍNEA FISICULTURISMO

Lea atentamente las condiciones de la garantía antes de utilizar el equipo.
Al utilizar el equipo, usted acepta cumplir los siguientes términos y condiciones de la garantía.
Brudden Equipamentos Ltda., fabricante de los productos Movement, garantiza equipos nuevos libres de defectos en materiales y mano de obra por los períodos establecidos a continuación.
Los períodos de garantía comienzan en la fecha de la factura de compra emitida por la fábrica o el concesionario acreditado.
Esta garantía se aplicará únicamente a los defectos identificados durante los periodos de tiempo indicados a continuación y sólo al comprador original del producto. Para hacer uso de la garantía, el comprador deberá ponerse en contacto con el Servicio de Asistencia Técnica autorizado más cercano (lista disponible en el sitio web www.movement.com.br/assistencia-tecnica) en un plazo inferior a 30 días desde el descubrimiento de la no conformidad y poner el equipo a disposición para su inspección.

90 días	Mano de obra / Tapicería de equipos: Bíceps, Leg Extension, Seated Leg Curl y Row.
6 meses	Cable de acero / Adhesivos / Reguladores y asas / Manoplas/ Acabados termoplásticos / Acabados DE elastómeros / Carenados y acolchados en general (excepto: Bíceps. Leg Extension, Seated Leg Curl y Row).
1 año	Piezas y partes mecánicas / Poleas / Mosquetones / Cojinetes / Resortes / Componentes de fijación / Pintura general, incluidos los elementos cromados y cincados / Componentes electrónicos (excepto baterías).
3 años	Chasis (excepto pintura) y estructuras metálicas.

CONDICIONES Y RESTRICCIONES

1. La garantía se aplica a los productos Movement sólo cuando:

1-1. El producto esté con el comprador original y con el comprobante de compra original (factura de compra);

1-2.No ha sido objeto de: accidentes, uso inadecuado o negligencia, operación indebida, abuso, transporte y almacenamiento inadecuado, mantenimiento en desacuerdo con las especificaciones contenidas en el manual de instrucciones, servicio impropio o modificación no realizada por Movement;

1-3.Las piezas de repuesto utilizadas fueron proporcionadas por Movement;

1-4.Reclamaciones hechas dentro del plazo de garantía.

2. Esta garantía no cubre daños o fallos en equipos causados por fallos en el mantenimiento básico y necesario como se describe en el manual.

NO SE APLICA LA GARANTÍA:

·Productos reparados o modificados por terceros, sin la previa autorización por escrito de Movement;
·Llamada de servicios para la instalación del producto o instrucciones a los propietarios sobre cómo utilizar el producto;
·Reparaciones efectuadas en productos Movement sin el número de serie o con la identificación alterada o dañada;
·La retirada y/o entrega del equipo en el domicilio del consumidor para su reparación.
·Ningún gasto de servicios ocurrido después del periodo de garantía de servicios.

CONDICIONES GENERALES DE LA GARANTÍA

El servicio de la Garantía Movement se puede obtener contactando con un revendedor autorizado o de quien fue comprado el producto. Consulte la lista en el sitio web www.movement.com.br/assistencia-técnica.
Los gastos relacionados al transporte del producto hasta el punto autorizado y desplazamiento (visita técnica) del Asistente autorizado correrán por parte del Comprador, estando o no el producto en el plazo de la garantía.
La responsabilidad de la presente garantía se limita exclusivamente a la reparación, modificación o sustitución del producto proporcionado.
Movement no es responsable por daños a personas, terceros, a otros equipos e instalaciones, lucros cesantes o cualquier daño emergente.
Movement se reserva el derecho de paralizar la fabricación del equipo, en cualquier momento y sin previo aviso, modificar sus especificaciones e introducir mejoras, sin incurrir en la obligación de efectuar tales mejoras en los productos anteriormente fabricados.

Movement se reserva el derecho de paralizar la fabricación del equipo, en cualquier momento y sin previo aviso, modificar sus especificaciones e introducir mejoras, sin incurrir en la obligación de efectuar tales mejoras en los productos anteriormente fabricados.

ATENCIÓN AL CLIENTE
Cx. Postal 11 - CEP 17582-202 - Pompéia - SP - Tel. 0800-7724080
falecom@movement.com.br

Fabricado por:
BRUDDEN EQUIPAMENTOS LTDA.
Av. Industrial, 700 Distrito Industrial.
CEP: 17586-202 POMPÉIA-SP - BRASIL
CNPJ: 43.061.654/0001-38
www.movement.com.br
falecom@movement.com.br